广东省茂名市茂南区城区老旧小区基础设施改造工程项目 （二期工程）
第一批实施改造项目

初步设计

全一册

第一篇：　初步设计总说明
第二篇：　城南街道
第三篇：　官渡街道
第四篇：　红旗街道
第五篇：　河西街道
第六篇：　露天矿街道
第七篇：　站前街道
第八篇：　河东街道

中誉设计有限公司
ZHONGYU DESIGN CO. LTD..

市政行业　甲级 A244003258

二0二三年 八 月

广东省建设工程勘察设计出图专用章
单位名称:中誉设计有限公司
业务范围:市政(燃气工程、轨道交通工程除外)行业甲级
资质证书编号:A244003258
有效期至:2025年03月02日 (1)

广东省茂名市茂南区城区老旧小区基础设施改造工程项目 （二期工程）
第一批实施改造项目
初步设计

审　　定	邱学敏	
审　　核	黄大坚	
	罗宇丰	
	陈永健	
	李 中	
	周允达	
	张捷华	
项目负责	邱学敏	

中誉设计有限公司
ZHONGYU DESIGN CO. LTD..

广东省建设工程勘察设计出图专用章
单位名称:中誉设计有限公司
业务范围:市政(燃气工程、轨道交通工程除外)行业甲级
资质证书编号:A244003258
有效期至:2025年03月02日 (1)

市政行业　甲级 A244003258

二0二三年 八 月

第一篇:初步设计总说明

广东省建设工程勘察设计出图专用章
单位名称:中誉设计有限公司
业务范围:市政(燃气工程、轨道交通工程除外)行业甲级
资质证书编号:A244003258
有效期至:2025年03月02日 (1)

设计总说明

1 概述

1.1 设计依据

（1）本项目中标通知书及合同文件；

（2）《关于全面推进茂名市茂南区城镇老旧小区改造工作实施方案》茂南府办函[2023]10号。

（3）《关于研究老旧小区改造工作会议纪要》茂南区人民政府办公室[2023]39号；

（4）《关于协助筛选茂南区城区基础设施改造工程项目（二期工程）第一批实施改造项目老旧小区改造名单的回复函》茂南创文巩卫办函[2023]15号；

（5）《广东省茂名市茂南区城区老旧小区基础设施改造工程项目可行性研究报告》，华伦中建建设股份有限公司编制；

（6）本项目范围的《老旧小区改造民意调查表》；

（7）本项目范围的《老旧小区改造民意调查归纳表》；

（8）本项目现场踏勘测量成果资料。

1.2 设计范围及工程规模

广东省茂名市茂南区城区老旧小区基础设施改造工程项目（二期工程）共改造162个老旧小区，改造分为基础类、完善类和提升类。其中第一批实施改造45个小区，小区清单如下表所示。

茂南区城区老旧小区基础设施改造工程项目（二期工程）第一批实施改造老旧小区清单

序号	所在街道	社区	小区名称	居民数（户）	楼数（栋）	住宅建筑面积（万平方米）
1	城南街道	城南街道	金塘教办宿舍楼金城一街	58	2	0.60
2	官渡街道	新湖社区	市有机化工、永福楼、港务站宿舍	215	10	2.60
3	官渡街道	新湖社区	市化学制品总公司合成、市制药厂、市陶瓷厂	243	12	1.8
4	官渡街道	新湖社区	合成纤维厂	272	14	3.4
5	官渡街道	石挞社区	武警生活小区	42	2	0.61
6	官渡街道	升辉社区	茂名军分区十六栋公寓楼	20	1	0.16
7	官渡街道	官山社区	人民北路92号大院	77	4	0.80
8	官渡街道	官山社区	金塘镇宿舍、区发展和改革局、新坡镇宿舍、区专线	130	5	1.46
9	官渡街道	官山社区	官山花园	310	8	2.10
10	官渡街道	官山社区	林工商、劳动局	117	3	0.80
11	官渡街道	官南社区	文东街285、287、289、291、293、295、297、299、257、259号	144	4	0.24
12	官渡街道	官南社区	文东街301、303号、文东街305、307号、文东街183号 中国移动茂名分公司宿舍文东街335、337、339号	146	4	0.24
13	官渡街道	官南社区	文东街184号大院金都花园、文东街170、172号 区法院宿舍、文东街182号、文东街147号、文东街246号、文东街268、270号、文东街212、214号、文东街208、210号	417	12	0.54
14	官渡街道	官南社区	官渡二路160号、官渡二路248号大院1、3、4、5、6、8、10、11栋	264	9	1.33
15	官渡街道	官南社区	文东街155、153、151、官渡南路81、83、85、87、89、75、77、79号、官渡南路91、93号、文东街157、159号 茂名市发展和改革局宿舍、官渡南路53号大院（1、2、3、4、5、6、7、8、9）栋	602	16	0.78
16	官渡街道	隔坑社区	华西街6、8号大院	211	3	2.30
17	官渡街道	隔坑社区	官南一街1-3、2-4、5-7、6-8、10-12、14-16、112-114、37、13、18号大院	390	19	4.66
18	官渡街道	隔坑社区	官渡南路239、315、348、373、375、386、399、426、428、433大院	598	21	4.98
19	官渡街道	隔坑社区	官山二路40、96、100、102、104、106、108、112-114、[illegible]号大院	453	14	4.80
20	官渡街道	隔坑社区	光华北路7、39、41、67、69、79、83、89、121、1-23[illegible]	465	118	6.04
21	官渡街道	隔坑社区	油城五路7、9、13、19大院	293	11	3.58
22	官渡街道	隔坑社区	人民南路10、16、20、40、50号大院	260	13	3.12
23	红旗街道	红旗街道新林社区	新林小区	973	76	7.5
24	红旗街道	红旗街道红旗南社区	红旗南小区	916	185	4.5
25	红旗街道	红旗街道龙山社区	油城三路222号大院	65	3	0.8

广东省建设工程勘察设计出图专用章
单位名称：中[illegible]设计有限公司
业务范围：市政(燃气工程、轨道交通工程除外)行业甲级
资质证书编号：A244003258
有效期至：2025年03月02日 (1)

序号	所在街道	社区	小区名称	居民数（户）	楼数（栋）	住宅建筑面积（万平方米）
26	河西街道	河西街道幸辐社区	油城三路三巷 74.76 号	30	1	0.20
27	河西街道	河西街道油城社区	火箭巷、四季街、林阴路小区	800	40	0.13
28	河西街道	河西街道油城社区	滨河北、幸福路	1000	13	0.12
29	河西街道	河西街道金花社区	红旗北路 136 号大院	158	5	0.80
30	河西街道	河西街道金花社区	红旗北路 46 号大院	104	3	0.90
31	露天矿街道	矿区社区	市场小区一区	80	6	1
32	露天矿街道	矿区社区	市场小区二区	60	6	0.5
33	露天矿街道	矿区社区	市场小区三区	60	5	0.5
34	站前街道	龙岭社区委会	双山一路 8 号大院	839	20	1.82
35	站前街道	龙岭社区委会	计星路 116 号大院新毛纺宿舍 18 梯	35	1	0.28
36	站前街道	龙岭社区委会	计星路旧毛纺厂宿舍	190	7	0.60
37	站前街道	站东社区	茂铁小区	786	29	5.12
38	站前街道	站东社区	站东花园	80	2	1.50
39	站前街道	站东社区	东茂花园	100	3	1.00
40	站前街道	新福社区	新福一街：67、69、81、87、89、83、85、99、91、93、95、97、101、103 号	276	9	1.60
41	站前街道	新福社区	工商局小区	72	3	0.50
42	站前街道	朝阳社区	口岸南街：61.63.69.71.77.79.81.83 号	138	8	2.16
43	站前街道	朝阳社区	人民南路 200.202.204.206 号	42	2	0.19
44	河东街道	河东街道岭咀社区	食品公司宿舍（计星路 48 号）	20	1	0.02
45	河东街道	河东街道岭咀社区	食品公司宿舍（为民一街 17）	8	1	0.02
46	合计			12552	734	78.68

1.3 设计理念

本次老旧小区改造遵从“经济、实用、耐用、安全、简约、美观”的设计理念，按以下原则进行设计：

（1） 改造设计共分为基础类、完善类和提升类三种类别，优先级为基础类>完善类>提升类；

（2） 布局合理，设计风格要与周边建筑、环境协调。

（3） 维护、更新、完善小区设施，满足居民主要需求。

（4） 大型小区有条件时选择适合的空间设置休闲设施，丰富居民生活。

（5） 注意死角治理，为小区居民提供整洁的环境。

1.4 建设内容

1.4.1 按改造内容分类

根据《关于全面推进茂名市茂南区城镇老旧小区改造工作实施方案》茂南府办函[2023]10 号文和《关于研究老旧小区改造工作会议纪要》茂南区人民政府办公室[2023]39 号文的相关要求，本次改造工程按改造内容分类如下：

（1） 基础类改造

地面改造：地面硬底化、病害修复、地面平整等，绿化带和树池破损一并纳入修复；

排水改造：地下排污排水、雨污分流。

外立面改造：结合小区元素，对外墙破损较多，市容影响较大的老旧小区建筑进行整栋外立面改造；

破损修复：对严重的外墙破损、车房顶破损、楼梯开裂破损、围墙开裂破损、化粪池沉陷、井盖破损、建筑排水立管破损等进行修复，部分楼道防盗门和楼道窗户破损严重需要进行更换。

楼道粉刷：所有小区楼道进行粉刷。

垃圾分类：小区垃圾分类按四分类设计

消防改造：以“可用、实用”原则进行改造，配置微型消防站。

广东省建设工程勘察设计出图专用章
单位名称：中誉设计有限公司
业务范围：市政(燃气工程、轨道交通工程除外)行业甲级
资质证书编号：A244003258
有效期至：2025年03月02日 (1)

（2） 完善类改造

停车位划线：有条件的小区规划停车位；

停车雨棚：有条件的小区设置非机动车停车雨棚；

管线改造：个别小区涉及给水管、通信管道等市政管线改造；

室外照明：部分小区需增设室外照明，优先采用太阳能路灯；

充电桩：规划充电桩车位，后续运营由第三方公司进行实施。

（3） 提升类改造

休闲设施：有条件的大型小区设置休憩设施、健身设施和阅览室等休闲设施；

公示栏：根据各小区情况，选取合适位置设立宣传公示栏。

1.4.2 按工程内容分类

根据涉及工程专业，本项目按工程内容分类如下：

（1） 园建工程：包括地面改造、室外园建部分破损修复（围墙、化粪池、井盖等）、垃圾分类、室外消防改造、停车位划线、室外照明、停车雨棚、规划充电桩车位、室外休闲设施、户外公示栏等。

（2） 建筑工程：外立面改造、建筑破损维修（外墙、屋顶、楼道、外立面排水管道等）、建筑破损更换、室内休闲设施等。

（3） 市政排水及地下管线工程：排水改造，个别小区配套管线改造。

2 园建工程

2.1 路面结构设计

本项目为小区内道路路面结构设计，路面弯沉取值为100，标准轴载为BZZ-100，设计年限内一个车道上累计当量轴次为20万次。

2.1.1 机动车道路面

新建水泥机动车道路面结构如下：

20cm C30水泥混凝土
10cm 石屑

新建沥青机动车道路面结构如下：

5cm细粒式改性沥青砼AC-13C
PC-2石油热沥青0.5;/m2粘层
聚酯长丝烧毛土工布
20cm C30水泥混凝土
10cm 石屑

2.1.2 人行道路面

新建水泥人行道路面结构如下：

10cm C30水泥混凝土
10cm 石屑

新建环保砖人行道路面结构如下：

6cm环保砖
2cm 1:3水泥砂浆
12cm C30水泥混凝土

广东省建设工程勘察设计出图专用章
单位名称：中誉设计有限公司
业务范围：市政(燃气工程、轨道交通工程除外)行业甲级
资质证书编号：A2440032258
有效期至：2025年03月02日 (1)

2.1.3 附属设施

2.1.3.1 路缘石

路缘石采用C40砼预制。

路缘石设置于机动车道与人行道之间，规格为50×30×15cm。

小半径路口处理：小半径的路口、转弯位，侧平石应切成梯形进行安装，同样，无障碍通道下

沉渐变段的侧石，也应该切出斜角，不得出现大块三角形、扇形的填缝料，较大半径的弯位，可允许不用梯形侧平石，但应使用25cm长度的侧平石进行安装，以令弯位圆顺。

2.1.3.2 **树池**

树池采用1.5m圆形砖砌树池，高33cm，宽20cm，树池采用M5砂浆MU10砖砌，2cm厚WPM20砂浆批荡，面贴20×10×3cm芝麻白陶瓷砖。

2.1.3.3 **道路无障碍设施**

交叉口缘石坡道：道路交叉口人行道在对应的人行横道线的缘石部位设置缘石坡道，其中三面坡缘石坡道坡度≤1:12。坡道下口高出车行道的地面不得大于10mm，交叉口人行横道线贯通道路两侧，经过道路与隔离带处压低高度，以满足轮椅车通行。

直线段缘石坡道：沿线单位出入口车辆进出少，出入口宽度小的，设置压低侧石的三面坡形式出入口，人行道上行进方向的坡度应≤1:12，行进盲道连续通过。沿线单位出入车辆多，出入宽度大的，设置交叉口缘石式的出入口，人行道在缘石处设置单面坡缘石坡道，坡度为1：20。

2.2 **围墙翻新**

面漆面实体围墙：20 厚 1：2 水泥砂浆抹面，刷防水外墙涂料（三遍），分色详见立面设计。

2.3 **新建围墙**

面砖面实体围墙：外墙面：20 厚 1：2.5 水泥砂浆，刷素水泥砂浆一遍，5 厚 1：1 水泥砂浆加水重 20%白乳胶镶贴；10 厚灰色外墙面砖（详见围墙大样设计），纯水泥砂浆擦缝。

半通透围墙：外墙面：20 厚 1：2.5 水泥砂浆，刷素水泥浆一遍，5 厚 1：1 水泥砂浆加水重 20%白乳胶镶贴。10 厚各色外墙面砖（详见围墙大样设计），纯水泥砂浆擦缝。 方钢： 清理金属面除锈，红丹（防锈漆）一遍， 刮腻子磨光， 调和漆（酚醛调和漆）二道， 钢件连接均为焊接，颜色参照立面设计（铁艺栏杆根据设计图的尺寸在选定厂家加工成型， 现场安装， 安装预埋件需预埋， 不可后期剔凿柱体和墙面，预埋件在预埋前应进行防锈处理）。

2.4 **休闲设施**

休闲设施分别有乒乓球台、成品石桌、整石坐凳和健身设施，均为成品采购，规格尺寸仅供参考，具体以厂家为准。安装位置根据现场实际情况由甲方，社区方，设计方，施工方，监理方协商确定。

2.4.1 乒乓球场地技术要求：

(1)乒乓球球台尺寸：长 2740mm，宽 1525mm,球台表面距地面 760mm，球网长度为 1830mm，球网高 15.25mm；台面应呈均匀的暗色，无光泽，台面四边各有一条 20mm 宽的白线，中间有一条 3 宽与球台场边平行的白色中线，台面厚度为 18-30mm。

(2)兵兵球球台、球网为市场成品，材质为高密度纤维板面板+钢管结构。

(3)成组布置时，球台短边间距离大于等于 5 米，球台场边间距离大于等于 2 米，场地净高大于等于 2.24 米。按厂家标准要求安装固定。

(4)详细要求参考 GB-08J933-1 图集。

2.4.2 成品石桌：材质，花岗岩；尺寸，方桌长 1000*宽 1000*高 600，方椅长 300*宽 300*高 350；可见面光面；根据现场实际情况用云石胶固定。

2.4.3 整石坐凳：材质，花岗岩；尺寸，长 2000*宽 450*高 400；可见面光面；根据现场实际情况用云石胶固定。

2.4.4 健身设施：材质，彩色镀锌钢材；尺寸类型参考详见图纸；基础，开挖场地后，压实系数≥93%的素土层回填 150 厚 5%水泥级配碎石，预埋安装件后浇筑 C20 素混凝土，具体按厂家标准要求安装固定。

2.4.5 设计图纸内未作注明处，均按国家、地方有关规范规程执行。

2.4.6 若有特殊问题均应经甲方、设计、施工及监理四方共同协商统一后执行。

广东省建设工程勘察设计出图专用章
单位名称:中誉设计有限公司
业务范围:市政(燃气工程、轨道交通工程除外)行业甲级
资质证书编号:A244003258
有效期至:2025年03月02日 (1)

3 建筑工程

3.1 设计范围

本项目为广东省茂名市茂南区城区老旧小区基础设施改造工程项目（二期工程）第一批实施改造项目。

3.2 设计依据、技术规范及主要技术标准

3.2.1 设计依据

1、项目主管部门审批文件、建设单位的任务书及设计的批复文件

2、设计人员现场考察、测量、记录的相关资料

3、相关专业提供的设计图纸

4、实测 1:1000 茂名市小区大院道路改造工程地形图。

3.2.2 技术规范

《城乡建设用地竖向规划规范》 CJJ83-2016；

《城市工程管线综合规划规范》GB50289-2016；

《建筑设计防火规范》GB 50016-2014(2018 年版)

《工程建设标准强制性条文》房屋建筑部分(2013 年版)；

《民用建筑设计统一标准》GB 50352-2019；

《汽车库、修车库、停车场设计防火规范》GB50067-2014；

《无障碍设计规范》GB 50763－2012；

《建筑与市政工程无障碍通用规范》 GB55019-2021；

《屋面工程技术规范》GB50345-2012；

《绿色建筑评价标准》GB/T 50378-2019；

《民用建筑热工设计规范》GB50176-2016；

《民用建筑隔声设计规范》GB 50118-2010；

《建筑节能与可再生能源利用通用规范》GB55015-2021；

《预拌砂浆》GB/T25181-2010

《建筑内部装修设计防火规范》GB50222-2017

《屋面工程技术规范》GB50345-2012

《建筑防水工程技术规程》DBJ15-19-2006

现行国家相关设计规范、规定、通则以及本地区有关的建筑设计规范、规定；

3.3 建筑主要构造及做法

3.3.1 构造做法

钢结构固定构件，各部件均需防腐防锈处理，喷环氧富锌底漆二遍，面漆氛 3 道（颜色按立面图标注），各部件焊接固定，焊点均需圆匀光滑。使用部位：所有基础及钢构件详结构图纸。

3.3.2 外墙翻新

涂料面外墙：清理铲除原外墙找平层及粉刷层，保持与大面积墙面平整（按 20mm 厚计量），保证达到施工要求；抗裂防水干粉抹灰砂浆 20mm 厚，刮成品防水腻子 2 遍，刷或喷涂外墙漆（防水乳胶漆）2 遍。

真石漆面外墙：清理铲除原外墙找平层及粉刷层，保持与大面积墙面平整（按 20mm 厚计量），保证达到施工要求；抗裂防水干粉抹灰砂浆 20mm 厚，刮成品防水腻子 2 遍，喷涂真石漆。

3.3.3 外墙修补

涂料面外墙：清理铲除原外墙找平层及粉刷层，保持与大面积墙面平整（按 20mm 厚计量），保证达到施工要求；抗裂防水干粉抹灰砂浆 20mm 厚，刮成品防水腻子 2 遍，刷或喷涂外墙漆（防水乳胶漆）2 遍。

贴砖面外墙：清理铲除原外墙找平层及贴面层，保持与墙面平整（按 20mm 厚计量），已保证达到施工要求，普通水泥砂浆 20mm 厚，贴外墙砖，规格样式尽量与原来一致。

3.3.4 楼道翻新

人工铲除楼梯间原内墙墙柱面 10mm 厚双飞粉底及旧涂料面层(施工前应清理墙面，空鼓处使用聚合物水泥砂浆修补墙面)，包括墙柱面、天棚、梁面、抹灰、水泥雨花窗、雨棚底等，重刮 2 遍普通成品腻子粉，油白色内墙漆(乳胶漆)一底两面，待表面干燥后，再在顶上油黑色内墙漆(乳胶漆)脚线 300mm 高两遍。

广东省建设工程勘察设计出图专用章
单位名称：中誉设计有限公司
业务范围：市政(燃气工程、轨道交通工程除外)行业甲级
资质证书编号：A244003258
有效期至：2025年03月02日 (1)

3.3.5 屋面防水翻新

屋面做法：铲除使用部位现状铺贴面层（50mm 厚）至找平层，基层处理剂一遍，2.0 厚非固化橡胶沥青防水涂料，2.0 厚自粘性合成高分子防水卷材，返上结构面 400，50 mm 厚挤塑聚苯乙烯泡沫板（ρ=35），干铺无纺聚酯纤维布隔离层，40 厚 C20 细石混凝土找平层，表面压光。（双向配筋 4@150 每 6 米设缝，密封胶嵌缝。）

3.3.6 防盗网或铁丝网、单车房门除锈

除锈后先用红丹（防锈漆）打底 1 遍，面刷调和漆（酚醛调和漆）2 遍。

3.3.7 电气安装及更换

电气线路均应穿保护管敷设，线路整理应沿墙、柱等位置穿管敷设，避免架空线敷设。灯具的引入线应采取保护措施；电气设备、附件等不应直接设置在可燃装修材料或可燃构件上。太阳能灯具安装应牢固可靠，安装位置、高度需要结合现场实际位置确定。配电箱、灯具等维修更换应检查相关开关、线缆等设备附件功能是否完好，如存在损坏、失效、老化等应一起更换，以满足安全使用要求。应选择节能、环保类设备，所选设备、材料必须具备国家级检测中心合格证书；必须满足与产品相关的国家标准；产品都要有出厂合格证。

3.3.8 给排水安装及更换

3.3.7.1 给水改造

（1）增加的垃圾分类亭，每个配套 DN20 的 PPR 给水管；

（2）管材要求：水管道必须采用与管材相适应的管件，生活给水系统所涉及的材料必须达到饮水卫生标准。

（3）给水塑料管和复合管可以采用橡胶圈接口、粘接接口、热熔连接、专用管件连接及法兰连接等形式。塑料管和复合管与金属管件、阀门等的连接应使用专用管件连接，不得在塑料管上套丝。

（4）管道设计工作压力为 0.5MPa，压力管道竣工验收前应进行水压试验，管道试验压力为 1.0MPa 。生活饮用水管道运行前应冲洗、消毒；管道冲洗消毒应符合现行《给水排水管道工程施工及验收规范》的规定。

3.3.7.2 排水改造

针对现场建筑排水管（铸铁）立管的破损生锈情况，建筑排水管 PVC 塑料排水管的破损情况，和老旧小区改造相关指引文件上的要求，对小区的排水系统作出以下改造：

（1）针对现状的各种排水立管，改造做法如下：

①.现状为铸铁污水管，需要将立管顶端至接入室外排水管网管段更换为 PVC 塑料排水管，并按原状接入各层排水横支管。并且顶端高出天面 2 米伸顶通气，顶端设通气帽。

②.现状为铸铁雨水管，需要将立管顶端至接入室外排水管网管段更换为 PVC 塑料排水管，并接入雨水管网，并检查原天面雨水斗是否排水通畅，若不通畅则进行清理或更换。

③.现状部分破损的 PVC 塑料排水管，需要将立管破损管段更换为 PVC 塑料排水管，并按原状接入原有排水管网。

3.3.7.3 消防改造

针对现场消防设备破损、缺失的情况，作出以下改造：

（1）针对现场建筑楼梯间装有室内消火栓的情况，对现状的老旧室内消火栓进行替换，室内消火栓箱采用 650×500×240mm，见图集 15S202/p11。配置 DN65 消火栓 1 个，衬胶水龙带长 25m，水枪口径 Φ19mm。

（2）在室内楼梯间每层转角处设置 2 具 MF/ABC3 3kg 灭火器。

本工程仅对原消防系统进行材料更新，不做任何修改。

管材选用：室内消防给水管道采用热浸镀锌钢管，DN≤50 ，螺纹和卡压连接；DN>50 ，沟槽连接件连接、法兰连接。

3.4 其他

（1）本设计图施工中应与结构、电、铺装等各工种密切配合，避免施工后的凿洞、钻孔等问题， 凡是图中未注明 且本说明未详者或各专业间有矛盾时，由项目技术负责人负责 年和协调。

（2）本设计图未征得设计单位及设计者同意不得任意修改。

（3）本设计按国家现行施工及验收规范和广东省有关规定执行

（4）凡本套施工图中未提到之处均按国家现行的施工验收规范进行施工。

广东省建设工程勘察设计出图专用章
单位名称：中誉设计有限公司
业务范围：市政(燃气工程、轨道交通工程除外)行业甲级
资质证书编号：A244003258
有效期至：2025年03月02日 (1)

4 市政排水及地下管线工程

4.1 工程概况及设计内容

本工程第一批实施改造 45 个小区内，官山花园、红旗南小区、市场小区一区、市场小区二区、市场小区三区、计星路旧毛纺厂宿舍、茂铁小区、食品公司宿舍（为民一街 17）存在雨污合流或无现状排水系统，余小区基本已建有较为完善的排水系统，但存在管道老化、检查井沉降、井盖破损等情况，本次市政排水及地下管线工程设计内容为：对现状雨污合流或无现状排水系统的小区进行雨污分流改造，对现状部分老化严重的管道进行破除重建，对已经下沉的井盖进行调平，对破损井盖进行更换等。

4.2 设计规范及依据

（1）本项目中标通知书及合同文件；

（2）《关于全面推进茂名市茂南区城镇老旧小区改造工作实施方案》茂南府办函[2023]10 号。

（3）《关于研究老旧小区改造工作会议纪要》茂南区人民政府办公室[2023]39 号；

（4）《关于协助筛选茂南区城区基础设施改造工程项目（二期工程）第一批实施改造项目老旧小区改造名单的回复函》茂南创文巩卫办函[2023]15 号；

（5）《广东省茂名市茂南区城区老旧小区基础设施改造工程项目可行性研究报告》，华伦中建建设股份有限公司编制；

（6）本项目范围的《老旧小区改造民意调查表》；

（7）本项目范围的《老旧小区改造民意调查归纳表》；

（8）本项目现场踏勘测量成果资料。

（9）《市政公用工程设计文件编制深度规定》（2013 年版）；

（10）《室外排水设计标准》（GB 50014-2021）；

（11）《给水排水工程管道结构设计规范》（GB 50332-2002）；

（12）《给水排水工程构筑物结构设计规范》（GB 50069-2002）；

（13）《城镇给水排水技术规范》（GB 50788-2012）；

（14）《城镇排水管道维护安全技术规程》（CJJ 6-2009）；

（15）《城市排水工程规划规范》（GB 50318-2017）；

（16）《城市工程管线综合规划规范》（GB 50289-2016）；

（17）《给水排水管道工程施工及验收规范》（GB 50268-2008）；

（18）《给水排水构筑物工程施工及验收规范》（GB 50141-2008）；

（19）《给水排水工程基本术语标准》（GB/T 50125-2010）；

（20）《混凝土和钢筋混凝土排水管》（GB/T 11836-2009）；

（21）《埋地塑料排水管道工程技术规范》（CJJ 143-2010）；

（22）《工程建设标准强制性条文》（2013 年，城镇建设部分）；

（23）《建筑与市政工程防水通用规范》（GB55030-2022）；

4.3 设计原则

（1）符合招标文件的各项规定；

（2）根据项目附近的自然条件和排水现状，排水系统采用雨、污分流制，以保护城市水资源和水环境；贯彻“全面规划、合理布局、综合利用、环境保护、造福人民”的可持续发展的环境保护方针；

（3）充分考虑自然条件和现有市政排水设施，充分考虑现有渠涌的利用价值，尽量利用已建排水工程设施；

（4）结合防洪排涝规划，雨水尽量分散就近自流排入沿线河涌，减少管径和埋深、以减少建设费用和运行费用；

（5）污水管道系统的布设既考虑其水力条件、经济条件，又考虑其可实施性和可操作性；

（6）与城市给水、道路交通、水利及其他专业相协调；

（7）符合国家现行的有关强制性标准，严格遵照国家最新制订的相关法律、法规、政策。

4.4 设计标准及参数

4.4.1 雨水

根据《室外排水设计规范（2021 年版）》（GB50014-2021），规划雨水量采目前我国普遍采用的公式计算，即：Q＝q ψ F 式中 Q——雨水设计流量（L/s）；q——设计暴雨强度[L/(s.ha)]；ψ——径流系数；F——汇水面积（hm2）。

广东省建设工程勘察设计出图专用章
单位名称：中誉设计有限公司
资质证书编号：A244003258
有效期至：2025年03月02日 (1)

其中，设计暴雨强度根据设计重现期 P 和设计降雨历时 t 确定。

有关参数的确定如下：

（1）设计重现期

本工程设计雨水重现期采用 5 年。

（2）设计暴雨强度公式

1）暴雨强度

暴雨强度公式采用茂名茂南区 5 年一遇的强度公式：

$q=1861.341x(1+x0.360lgp)/(t+5.590)^{0.567}$

式中：q——设计暴雨强度(L/s•ha)；

t——降雨历时(min)；

Lg（P）=0.477

（3）降雨历时

降雨历时 t 按以下公式计算：

t=t1+t2

式中 t——降雨历时（min）；

t1——地面集水时间（min）；

t2——管渠内雨水流行时间（min）q——设计暴雨强度（1/s • ha）；

t——降雨历时（min）；

暴雨强度公式中： t=t1+t2

t1——地面集水时间；

t2——管道内流行时间；

本规划地面集水时间 t1 是根据汇流面积内最远点距起点井距离、地面坡度和地面覆盖情况而定，本次设计取 t1=10min。

雨水管渠内流行时间 t2=ΣL/60V （min）

L — 各管段的长度（M）

V — 各管段满流时的流速（m/s）

4.4.2 污水

根据资料显示，本工程土地性质为商业用地和居住用地，依据《城市给水工程规划规范》（GB50282-2016）城市综合用水量指标：0.8~1.3 万 m^3/（km^2•d）(包括管网漏失水量)。本项目取 1.3 万 m^3/（km^2•d）。污水排放系数取 0.9，日变化系数取 1.3，地下水渗入量按旱流污水量的 10%计，转化污水比流量为 90m^3/（ha•d）。

（1）水力计算公式：

$Q=AV(m^3/s)$ $V=1/nR^{2/3}I^{1/2}$ $R=A/P$

Q——设计流量（m^3/s）；

A——水流有效断面面积（m^2）；

v——流速（m/s）；

n——粗糙系数；钢筋混凝土管管采用 0.013，塑料管采用 0.01；

R——水力半径（m）；

i——水力坡降；

P——湿周。

3）综合污水量：

上式中：QS——综合生活污水量（l/s）；

q——综合污水面积比流量（m^3/（km^2•d））；

F——服务面积（km^2）；

KZ——污水量总变化系数。

污水设计流量：

Qw=QS+Qd

上式中：Qw——总污水量（l/s）；

QS——综合生活污水量（l/s）；

Qd——地下水渗入量（l/s），地下水渗入量按日平均旱流污水量的 10%计。3.2 设计充满度

4.4.3 其它

（1）雨水管道设计充满度按满流设计；

重力流污水管道应按非满流计算，其设计充满度按下表取值。

最大设计充满度

管径 D（mm）	最大设计充满度
200～300	0.55
350～450	0.65
500～900	0.70
≥1000	0.75

（2）设计最大最小流速

广东省建设工程勘察设计出图专用章
单位名称：中誉设计有限公司
业务范围：市政(燃气工程、轨道交通工程除外)行业甲级
资质证书编号：A244003258
有效期至：2025年03月02日 (1)

管道设计最大流速：5m/s；

污水管道设计最小流速：0.6m/s。

（3）管道粗糙系数 n

塑料管选取 n=0.01

钢筋混凝土管进行选取 n=0.01

4.5 管材的选用

（1）常用排水管材的特点

目前，常用的排水管材有以下几种：

a.内肋增强聚乙烯螺旋波纹管

内肋增强聚乙烯螺旋波纹管具有重量轻、强度高、管壁光滑过流能力大、密封性能好、耐腐蚀、使用寿命达50年以上等优点。应用于排水工程是较为理想的新型管材。内肋增强聚乙烯螺旋波纹管管道管壁的粗糙系数为0.009，而混凝土管道的管壁粗糙系数为0.013；UPVC管的重量仅为相同直径混凝土管重量的1/10~1/25，管材的重量轻，运输、安装不需施工机械，完全可用人工操作。

b.玻璃钢夹砂管（RPMP）

玻璃钢夹砂管重量轻，运输安装方便、内阻小、耐腐蚀性强，使用寿命可达50年以上，国外已有广泛使用。给水压力管大多采用d1000mm以下管道。无压管已有采用大于d3600mm直径的例子。目前，已有生产可作为顶管管材的玻璃钢夹砂管，广州市玻璃钢夹砂管d2500mm穿越珠江已有很成功的经验，是一种很有发展前途的管材。总体来说，大口径的玻璃钢夹砂管是一种性价比比较高的管材。

c.双壁波纹管（HDPE）

HDPE管内壁光滑、耐腐蚀性好、柔韧性好、重量轻，采用热熔粘接性接口，对管道基础要求低。目前有两种产品，一种用中孔成型的中间产品进行卷制粘结成排水管，外壁有金属肋条增加其环刚度；另一种是采用德国技术一次成型，通过自动设计软件对不同使用条件设计成不同的断面，利用PE与加强性材料（钢板等）做成圆形加固肋，增加其环刚度，目前国内已经开发生产有大口径加强型HDPE管。由于接口为热粘性，管道的防渗效果好。对地下水位较高的施工场地，现场粘接的防水条件要求较高。

d.混凝土管和钢筋混凝土管（PCP）

这两种管道，制作方便，造价低，在排水管道中应用很广。但缺点是抗渗性能差、管节短、接口多和搬运不便等。混凝土管内径不大于600mm，长度不大于1m，适用于管径小的无压管；钢筋混凝土管口径一般在500mm以上，长度在1m~3m，多用在埋深大或地质条件不好的地段。其接口形式有承插式、企口式和平口式。

目前国内外市场上新出现的钢筋混凝土管衬胶管，兼具有混凝土管的造价低特点，同时也具有塑料管内壁光滑内阻小、耐腐蚀性好、过流量大的优点，是一种较有竞争力的管材，推荐采用。该类管材采用橡胶圈承插柔性接口，密封性能较好。

混凝土管、钢筋混凝土管、钢筋混凝土管衬胶管作为顶管管材具有经济、安全、可靠的特点，施工经验丰富，施工技术要求低等显著特点。

同时混凝土管、钢筋混凝土管、钢筋混凝土管衬胶管也有不足之处。使用年限短、一般为25年左右；对地下水带腐蚀性的地段，需对管外壁作加强防腐措施；重量大且需做较完整复杂的基础；内壁衬胶混凝土管在国内应用实例不多，还缺乏相关国家标准与行业标准。

e.钢管

钢管有较好的机械强度，耐高压，耐振动，重量较轻，单管长度大，接口方便，有较强的适应性，但耐腐蚀性差，防腐造价高。钢管一般多用于大口径（1.2m以上）、高压处、因地质、地形条件限制、穿越铁路、河谷和地震区时。一般污水管道中，钢管宜少用，以降低造价并延长整个管网系统的耐久性。

f.大型排水渠（箱涵）

排水管道的预制管管径一般小于2m。当排水需要更大的口径时，可建造大型排水渠道（箱涵）。常用建材有砖、石、混凝土块或现浇钢筋混凝土等。一般多采用矩形、拱形等断面，主要在现场浇制、铺砌或安装。

广东省建设工程勘察设计出图专用章
单位名称:中誉设计有限公司
资质证书编号:A244003258
有效期至:2025年03月02日

g.石棉水泥管

由石棉纤维和水泥制成。具有强度大、抗渗性好、表面光滑、重量轻、长度大、接头少等优点。但石棉水泥管质脆、耐磨性差。管径多为500mm~900mm，管长3m~4.0m。我国产量不大，在排水工程中还未广泛应用。

h.排水铸铁管

排水铸铁管具有强度高、抗渗性好、内壁光滑、抗压、抗震性强，且管节长，接头少。但价格昂贵，耐酸碱腐蚀性差。

i.塑料管

塑料管表面光滑，不易结垢，水头损失小，耐腐蚀，重量轻，加工连接方便，但管材强度低，性质脆、抗外压和冲击性差。多用于小口径，如城市住宅内部使用的管道。室外管道的安装，一般不宜埋在城市车行道下。国外塑料管使用广泛，已占24.1%。今年新铺管道中占69.3%，在管径小于d200㎜的管道中，占到77.2%；d200~d400㎜的管道中，占46.4%。近几年我国许多城市已有大量应用。

J.PE实壁管

PE100高密度聚乙烯原料经高温挤出成型的大口径PE管，在常温状态下可使用50年以上；PE实壁管具有以下优点：连接可靠，管道之间采用电热熔连接，接头强度高于管道本体强度；低温耐冲击性好，在冬季施工中，由于材料耐冲击性好，不会产生脆性裂纹；良好的应力开裂性能，抗剪强度高，抗划伤性好，环境应力开裂性能也十分突出；良好的耐化学腐蚀性能更，管道可耐各种化学介质的腐蚀，土壤中化学物质的存在不会引起PE管道的人和退化；耐老化，使用寿命长；良好的柔韧性，容易弯曲，可以通过改变管道的方向来绕过障碍物（如牵引）；水流阻力小等优点。虽然PE实壁管总体较贵，但使用比PE80较为便宜的PE100管更加经济，在使用小管径管材时PE实壁管具有较好的优势。

（2）管材比较

几种常用管材的特性比较，见下表：

管材比较表

管材 / 性能	PCP 管	RPMP 管	HDPE 管	钢管	PE100 实壁管
使用寿命	较长	长	长	较短	较长
抗渗性能	较弱	强	强	较强	强
防腐能力	较强	强	强	较弱	较强
承受外压	可深埋、能承受较大外压	受外压较差易变形	受外压较差易变形	可深埋、能承受较大外压	受外压较差易变形
施工难易	较难	方便	方便	方便	方便
施工方法	大开挖、顶管	大开挖、顶管	大开挖	大开挖、顶管	大开挖

接口形式	承插式橡胶圈止水	套管橡胶圈止水	热熔连接	现场焊接、钢性接口	电热熔连接
粗糙度(n 值)	0.013-0.014	0.009-0010	0.009-0.010	0.013(水泥内衬)	0.009-0010
水头损失	较大	较小	较小	较大	较小
管材重量	较大	较小	较小	较大	较小
管材运输	较麻烦	方便	方便	现场制作	方便
管材价格	最经济	较贵	一般	较经济	一般
管道综合价	最经济	较经济	较贵	最贵	一般
对基础要求	较高	较低	较低	较低	较低

从上表中可看出，各种管材均有优缺点。合理地选择管材，对降低排水系统的造价影响很大，一般应考虑技术、经济及市场供应因素。

（3）管材选用

综合考虑管材强度、外部荷载、地质条件、产品供应、造价以及当地管道应用经验等多方面的因素，本工程使用管材推荐如下：

污水管：采用 PE100 实壁管（SDR21），（SN≥8.0KN/m2）；

PE100 实壁管（SDR21），采用热熔连接，管道质量标准必须符合《非开挖工程用聚乙烯管》（CJT358-2019），图中所注管径均指公称直径。

给水管：采用 PE100 实壁管（1.0Mpa）

PE100 实壁管（SDR21），采用热熔连接，管道质量标准必须符合《非开挖工程用聚乙烯管》（CJT358-2019），图中所注管径均指公称直径。

电信管：采用 HDPE 塑料管，采用热熔连接。

广东省建设工程勘察设计出图专用章
单位名称：中誉设计有限公司
业务范围：市政(燃气工程、轨道交通工程除外)行业甲级
资质证书编号：A244003258
有效期至：2025年03月02日 (1)

4.6 市政排水及管线改造方案

4.6.1 金塘教办宿舍楼金城一街

本小区市政排水及管线无需改造。

4.6.2 市有机化工、永福楼、港务站宿舍

更换现状破损沉降井盖。

4.6.3 市化学制品总公司合成、市制药厂、市陶瓷厂

更换现状破损沉降井盖。

4.6.4 合成纤维厂

更换现状破损沉降井盖。

4.6.5 武警生活小区

根据现场调研情况，武警生活小区现有给水接户管已老化，本小区市政排水及管线改造内容为新建 DN100 给水接户管，更换现状破损沉降井盖。

4.6.6 茂名军分区十六栋公寓楼

由于茂名军分区十六栋公寓楼正面近期计划加装 2 座电梯，需对现状管线进行迁改，本小区市政排水及管线改造内容为迁改现状 DN50 给水管、3x3HDPE　110 通信管、DN300 污水管、DN400 雨水管，更换现状破损沉降井盖。

4.6.7 人民北路 92 号大院

更换现状破损沉降井盖。

4.6.8 金塘镇宿舍、区发展和改革局、新坡镇宿舍、区专线

更换现状破损沉降井盖。

4.6.9 官山花园

根据现场调研情况，官山花园小区部分居民楼化粪池污水管出现反涌情况疑似没接入到现状污水管，需新建一条污水管接入现状污水管。

更换现状破损沉降井盖。

4.6.10 林工商、劳动局

更换现状破损沉降井盖。

4.6.11 文东街 285、287、289、291、293、295、297、299、257、259 号

更换现状破损沉降井盖。

4.6.12 文东街 301、303 号、文东街 305、307 号、文东街 183 号、中国移动茂名分公司宿舍文东街 335、337、339 号

更换现状破损沉降井盖。

4.6.13 文东街 184 号大院金都花园、文东街 170、172 号、区法院宿舍、文东街 182 号、文东街 147 号、文东街 246 号、文东街 268、270 号、文东街 212、214 号、文东街 208、210 号

更换现状破损沉降井盖。

4.6.14 官渡二路 160 号、官渡二路 248 号大院 1、3、4、5、6、8、10、11 栋

更换现状破损沉降井盖。

4.6.15 文东街 155、153、151、官渡南路 81、83、85、87、89、75、77、79 号、官渡南路 91、93 号、文东街 157、159 号、茂名市发展和改革局宿舍、官渡南路 53 号大院（1、2、3、4、5、6、7、8、9）栋

更换现状破损沉降井盖。

4.6.16 华西街 6、8 号大院

更换现状破损沉降井盖。

4.6.17 官南一街 1-3、2-4、5-7、6-8、10-12、14-16、112-114、37、13、18 号大院

更换现状破损沉降井盖。

4.6.18 官渡南路 239、315、348、373、375、386、399、426、428、433 大院

更换现状破损沉降井盖。

4.6.19 官山二路 40、96、100-102、104、106、108、112-114、140 号大院

更换现状破损沉降井盖。

4.6.20 光华北路 7、39、41、67、69、79、83、89、121、1-123 号

更换现状破损沉降井盖。

4.6.21 油城五路 7、9、13、19 大院

更换现状破损沉降井盖。

4.6.22 人民南路 10、16、20、40、50 号大院

更换现状破损沉降井盖。

广东省建设工程勘察设计出图专用章
单位名称：中誉设计有限公司
业务范围：市政(燃气工程、轨道交通工程除外)行业甲级
资质证书编号：A244003258
有效期至：2025年03月02日 (1)

4.6.23 新林小区

更换现状破损沉降井盖。

4.6.24 红旗南小区

由于红旗南小区西北侧居民区主路上已有现状合流管，故本次设计不考虑新建污水管，改造现状合流管为污水管使用。

本次雨水管主要在红旗南小区西北侧居民区主路上敷设，DN200~DN500 管，自南向北收集小区内雨水后排入现状雨水管线。

更换现状破损沉降井盖。

4.6.25 油城三路 222 号大院

更换现状破损沉降井盖。

4.6.26 油城三路三巷 74.76 号

更换现状破损沉降井盖。

4.6.27 火箭巷、四季街、林阴路小区

更换现状破损沉降井盖。

4.6.28 滨河北、幸福路

更换现状破损沉降井盖。

4.6.29 红旗北路 136 号大院

更换现状破损沉降井盖。

4.6.30 红旗北路 46 号大院

更换现状破损沉降井盖。

4.6.31 市场小区一区

本次雨水管主要在小区内敷设，DN300~DN400 管，自北向南收集小区内内雨水后排入现状雨水管线。

4.6.32 市场小区二区

本次雨水管主要在小区内敷设，DN300~DN400 管，自北向南收集小区内内雨水后排入现状雨水管线。

4.6.33 市场小区三区

本次雨水管主要在小区内敷设，DN300~DN400 管，自北向南收集小区内内雨水后排入现状雨水管线。

4.6.34 双山一路 8 号大院

更换现状破损沉降井盖。

4.6.35 计星路 116 号大院新毛纺宿舍 18 梯

更换现状破损沉降井盖。

4.6.36 计星路旧毛纺厂宿舍

本次雨水管主要在星路旧毛纺厂宿舍内敷设，管径为 DN300~DN500 管，自西向东收集小区内雨水后排入现状雨水管线。

4.6.37 茂铁小区

本次污水管主要在小区主路上敷设，DN300~DN400 管，自北向南收集小区内污水后排入现状污水管线。

本次雨水管主要在小区主路上敷设，DN200~DN600 管，自北向南收集小区内雨水后排入现状雨水管线。

更换现状破损沉降井盖。

4.6.38 站东花园

更换现状破损沉降井盖。

4.6.39 东茂花园

更换现状破损沉降井盖。

4.6.40 新福一街：67、69、81、87、89、83、85、99、91、93、95、97、101、103 号

更换现状破损沉降井盖。

4.6.41 工商局小区

更换现状破损沉降井盖。

4.6.42 口岸南街：61.63.69.71.77.79.81.83 号

更换现状破损沉降井盖。

4.6.43 人民南路 200.202.204.206 号

更换现状破损沉降井盖。

广东省建设工程勘察设计出图专用章
单位名称：中誉设计有限公司
业务范围：市政(燃气工程、轨道交通工程除外)行业甲级
资质证书编号：A244003258
有效期至：2025年03月02日 (1)

4.6.44 食品公司宿舍（计星路 48 号）

更换现状破损沉降井盖及现状化粪池改造。

4.6.45 食品公司宿舍（为民一街 17）

本次雨水管主要在星路旧毛纺厂宿舍内敷设，管径为 DN300~DN500 管，自西向东收集小区内雨水后排入现状雨水管线。

更换现状破损沉降井盖。

4.7 检查井的选用

1、雨污水、合流检查井井环井盖的材质采用“五防”一体式球墨铸铁井盖，即防响、防跳、防盗、防坠落、防位移球墨铸铁井盖（内设旋转式球墨铸铁防坠网），井盖承载能力应不低于 400KN，防坠网承载能力应不低于 100kg。井盖中间空白处填铸“雨”、“污”标志。具体规格如下：

a.井盖规格：直径 69.8cm、厚度不少于 2.5cm，井盖底面肋型不少于 7 条骨架，肋宽 7cm、厚度 1.2cm；带 3 个弹簧式自锁卡扣。

b.底座规格：顶面直径不少于 90cm；与井盖接触内直径 70cm，深度 2.6cm；井座高度不低于 19cm；边沿不少于 10cm，厚度不少于 2cm；圆筒式，圆筒直径不少于 66cm；与盖子底面接触面需有放置橡胶圈的沉槽，宽度 2cm，深度不少于 1.5cm。安装防震胶圈，自带球墨铸铁防坠网在井座内应当设置为卡槽旋转式，防止被雨水冲开。

c.盖座之间接触部位必须在车床上刨平，保持盖座之间的水平。

d.橡胶圈采用生胶，不能采用再生胶圈，防止老化，失去减震效果，产生噪音。

e.盖座之间必须使用不小于 10mm 的 304 不锈钢螺丝进行连接，防止被盗。

2、井盖标识按茂名市茂南区要求执行。

3、井盖及防坠网安装按厂家产品要求执行。

4、检查井和算子应符合当地相关职能部门要求。

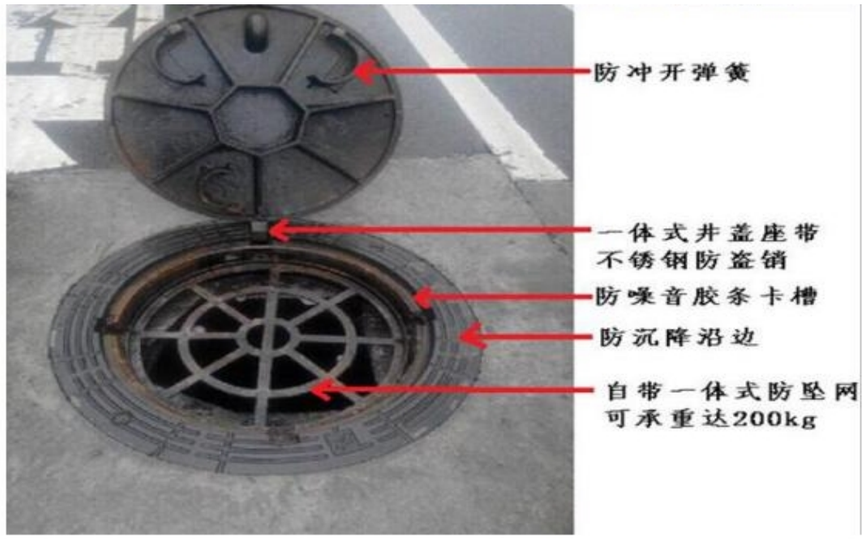

4.8 管道施工方式的选择

本次设计排水管道埋深 h＜1.5m 的采用挡土板；埋深 1.5≤h＜2.5m，采用 6 米槽钢支护，具体管线施工方式详见排水纵断面设计图。沟槽要求落在地基承载力[σ]≥100kpa 的原土上。敷设在回填土区的排水管沟槽应按道路设计要求的压实度压实。新建给排水管应按以下要求进行施工：

（1）从管底到管顶以上 0.5m 范围内的沟槽回填材料采用回填石粉，不得回填块石、碎砖块等建筑垃圾，0.5m 以上不得集中回填块石、碎砖块等建筑垃圾，按路基要求回填并分层夯实。

（2）机械回填时，回填用的机械不得在沟槽上行走。

（3）沟槽内的回填土应分层夯实，不允许机械碾压，直至回填到管顶以上 0.5m。

（4）管道接口处回填土应仔细夯实，不得扰动管道接口。

（5）如采用机械开挖管道沟槽时，应保留 0.2m 厚的不开挖土层，该土层采用人工清槽，不得超挖，否则应进行地基处理。

4.9 施工注意事项

1、排水图纸尺寸单位:管径以毫米计，里程、管长、标高以米计。

2、排水施工放线以检查井井中心坐标为依据。

3、排水接户：图中如无注明，雨水接户管均为 DN600，坡度 0.002；污水接户管均为 DN400，坡度 0.002。污水接户井布置在道路红线外 2 米处，雨水接户井布置在道路红线外 1 米处。

4、检查井盖位置若与道路路缘石冲突，可根据实际情况调整检查井位置。

5、检查井应设置防坠网，本工程采用球墨铸铁防护网，安装在井盖以下 25cm 处，防护网应设置防盗措施，承载力不小于 100kg，防坠网安装由厂家指导下完成。

6、雨水口设在检查井(沉砂井)上游,与检查井(沉砂井)里程相吻合不一。雨水支管采用DN300,i=0.01,接入检查井或沉砂井。

广东省建设工程勘察设计出图专用章
单位名称:中誉设计有限公司
资质证书编号:A244003258
有效期至:2025年05月02日

7、各交叉路口上的进水井应设在最低点,施工时应以道路交叉口大样图为准。

8、施工前应先复测原有出、入水口的标高,如发现与图纸不符标高有出入,应会知设计人处理。

9、井面标高平设计路面标高。

10、施工前应与有关管线单位联系,了解地下管线情况,施工开挖必须注意安全,不得损坏地下管线,如有问题应会知设计人协商解决。

11、检查井应与建筑物出户管对应接通,其位置可视实际情况予以调整。

12、污水管及污水构筑物在覆土前必须按GB50268-2008<<给水排水管道工程施工及验收规范>>进行闭水试验,经检验合格后方可覆土。

13、建议给水管线及电力管线等宜与本工程同步实施，建议业主与相关部门沟通协调实施。

14、其它有关排水施工技术要求应参照GB50268-2008《给水排水管道工程施工及验收规范》执行。

4.10 安全技术要求

1、给排水管道工程的施工应按设计及相关规范、规程要求进行，遵守有关施工安全、劳动保护、防火、防毒的法律、法规，建立安全管理体系和安全生产责任制，确保安全施工。

2、给排水管道工程的建设、养护、维修工程的作业现场应当设置明显标志和安全防护设施。

3、穿越河道、铁路、桥梁等特殊重要构筑物的给排水管道在施工前应查明工程场区周边状况，重视施工过程对周边环境可能造成的人员、构筑物破坏的安全影响，设计及施工方案需报主管部门审批后方可实施。

4、给排水管道工程施工前必须对该道路/地面下的管线进行详细的摸查，相距现有地下管线较近时，须会同相关单位对现有管线的保护、改线和迁移制定可行的方案。

5、给排水管道敷设位置与房屋建筑距离较近时，应对房屋建筑进行鉴定，根据所需做好房屋支护，确保安全方可开挖施工。

6、给排水管道工程施工期间应合理安排注意临时导水和排水设施，确保施工期间排水顺畅。

7、给排水构筑物内的孔洞，应加设盖板或临时栏杆，防止人、物坠落。

8、检查井内易产生和积累有毒有害气体，下检查井清淤时应按照当地相关要求执行，通风充分，在确保安全的情况下人员才能下去。

9、排水工程因接触污水、污泥等污染物，应注意卫生措施，避免影响身体健康。

10、施工完成后要求对管道进行cctv视频检测，cctv检测符合《cctv管道内窥检测基本规定》。

11、污水、雨污水合流管道及湿陷土、膨胀土、流砂地区的雨水管道，必须经严密性试验合格后方可投入运行。

12、给排水管道的维护安全作业应严格按照《城镇供水管网运行、维护及安全技术规程》和《城镇排水管道维护安全技术规程》的要求执行。

13、其他未尽事宜，应按照相关安全生产的法律、法规执行。

广东省建设工程勘察设计出图专用章
单位名称：中誉设计有限公司
业务范围：市政(燃气工程、轨道交通工程除外)行业甲级
资质证书编号：A244003258
有效期至：2025年03月02日 (1)

中　标　通　知　书

广州公资交(建设)字[2023]第[04214]号

中誉设计有限公司：

经评标委员会推荐，招标人确定你单位为广东省茂名市茂南区城区老旧小区基础设施改造工程项目（二期工程）勘察及初步设计【JG2023-3378】的中标单位，承包内容为招标文件所规定的发包内容，下浮率：20.05%，中标价：人民币（大写）叁佰肆拾壹万壹仟陆佰贰拾陆元肆角（￥341.16264万元）。

其中：

项目负责人姓名：邱学敏

招标人(盖章)

法定代表人或其委托代理签章：

2023 年 7月28日

招标代理机构(盖章)

法定代表人或其委托代理签章：

2023 年 7月28日

广州交易集团有限公司

（广州公共资源交易中心）(盖章)

广州交易集团

茂名市茂南区人民政府办公室

茂南府办函〔2023〕10号

茂名市茂南区人民政府办公室印发《关于全面推进茂名市茂南区城镇老旧小区改造工作实施方案》的通知

各街道办事处，区各有关单位：

《关于全面推进茂名市茂南区城镇老旧小区改造工作实施方案》业经区政府同意，现印发给你们，请认真组织实施。实施过程中遇到问题，请径向区住房城乡建设局反映。

茂名市茂南区人民政府办公室

2023年2月14日

广东省建设工程勘察设计出图专用章
单位名称：中誉设计有限公司
业务范围：市政(燃气工程、轨道交通工程除外)行业甲级
资质证书编号：A244003258
有效期至：2025年03月02日　(1)

关于全面推进茂名市茂南区城镇老旧小区改造工作的实施方案

为贯彻落实《国务院办公厅关于全面推进城镇老旧小区改造工作的指导意见》（国办发〔2020〕23号）、《广东省人民政府办公厅关于全面推进城镇老旧小区改造工作的实施意见》（粤府办〔2021〕3号）及《茂名市人民政府办公室印发〈关于全面推进茂名市城镇老旧小区改造工作实施方案〉的通知》（茂府办〔2022〕38号）的工作部署，根据市委、市政府及区委、区政府有关城市更新工作要求，充分发挥城镇老旧小区改造在推动惠民生扩内需、保护历史文化传承、推进城市更新和开发建设方式转型、促进经济高质量发展、提升创建全国文明城市和巩固国家卫生城市工作等方面的重要作用，扎实推进老旧小区改造工作，经区政府同意，结合我区实际制定本实施方案。

一、工作目标

以习近平新时代中国特色社会主义思想为指导，全面贯彻落实党的二十大精神，深入落实习近平总书记视察广东的重要讲话精神，坚持以人民为中心的发展思想，坚持新发展理念，按照高质量发展要求，大力改造提升城镇老旧小区居住条件和环境。按照《广东省城镇老旧小区改造实施计划（2021—2025年）（茂名市城镇老旧小区改造计划分布图）》的有关要求完成改造任务，到“十四五”期末，基本完成我区2000年底前建成的需改造城镇老旧小区改造任务，有条件的街道力争完成2005年底前建成的需改造城镇老旧小区改造任务，其中改造完成完善类小区不少于改造小区的15%，完成提升类不少于改造小区的5%。

二、明确改造任务

（一）确定改造对象范围。各街道结合实际，将中心城区建成年代较早、失养失修失管、市政配套设施不完善、社区服务设施不健全、居民改造意愿强烈的住宅小区（含单栋住宅楼）纳入改造范围，重点改造2000年底前建成的老旧小区。计划征收拆迁和纳入棚改范围的小区（独栋住宅）不得作为改造对象。符合要求的国有企事业单位自建或混建、军队所属城镇老旧小区，按属地原则纳入改造。

（二）合理确定改造内容。从人民群众最关心最直接最现实的利益问题出发，征求居民意见并合理确定改造内容，主要分为基础类、完善类、提升类3类。基础类要发挥财政资金的主导作用，做到应改尽改；完善类要在尊重居民意愿的前提下，做到宜改即改；提升类要按照政府引导、市场化运作的模式，做到能改则改。

1.基础类。为满足居民安全需要和基本生活需求的内容，主要是市政配套基础设施改造提升以及小区内建筑物屋面、外墙、楼梯等公共部位维修等。其中，改造提升市政配套基础设施包括改造提升小区内部及与小区联系的供水、排水、供电、弱电、道路、供气、消防、安防、生活垃圾分类、移动通信等基础设施，

广东省建设工程勘察设计出图专用章
单位名称：中誉设计有限公司
业务范围：市政(燃气工程、轨道交通工程除外)行业甲级
资质证书编号：A244003258
有效期至：2025年03月02日
(1)

以及光纤入户、架空线规整（入地）等。

2.完善类。为满足居民生活便利需要和改善型生活需求的内容，主要是环境及配套设施改造建设、小区内建筑节能改造、有条件的楼栋加装电梯等。其中，改造建设环境及配套设施包括拆除违法建设，整治小区及周边绿化、照明等环境，改造或建设小区及周边适老设施、无障碍设施、停车库（场）、电动自行车及汽车充电设施、智能快件箱、智能信包箱、文化休闲设施、体育健身设施、物业用房等配套设施。

3.提升类。为丰富社区服务供给、提升居民生活品质、立足小区及周边实际条件积极推进的内容，主要是公共服务设施配套建设及其智慧化改造，包括改造或建设小区及周边的社区综合服务设施、卫生服务站等公共卫生设施、幼儿园等教育设施、周界防护等智能感知设施，以及养老、托育、助餐、家政保洁、便民市场、便利店、邮政快递末端综合服务站等社区专项服务设施。

（三）编制“十四五”专项改造规划和计划。区城镇老旧小区改造主管部门负责编制我区城镇老旧小区改造“十四五”规划。各街道要将城镇老旧小区改造纳入城市更新进行统筹谋划，研究适合发展需要、可纳入年度计划的项目准入机制；摸清辖区内城镇老旧小区底数，建立项目储备库；按照“既尽力而为、又量力而行”的原则，与区城镇老旧小区改造主管部门制定我区城镇老旧小区改造规划和年度计划；要区分轻重缓急，在财力评估、群众意愿调查等基础上，明确改造小区清单及现状问题、改造内容、

责任分工、财政预算安排等，合理确定各城镇老旧小区改造实施方案。城镇老旧小区改造要与养老、文化、教育、卫生、托育、体育、邮政快递、社会治安等相关设施规划，电力、通信、供水、排水、供气、广播电视等相关设施管线改造规划，以及居住社区补短板、绿色社区、绿道、碧道等建设计划相衔接。

三、建立健全组织实施机制

（一）健全动员居民参与机制。坚持“共同缔造”理念，变“要我改”为“我要改”，采取“菜单”方式为居民提供“点菜式”征求意愿服务。建立和完善党建引领城市基层治理机制，充分发挥社区党组织的领导作用，统筹协调居民委员会、业主委员会、产权单位、物业服务企业、社区社会组织、社会工作者、社会志愿者等共同推进改造工作。完善社区党群服务中心综合服务功能，搭建沟通议事平台，利用“互联网+共建共治共享”等线上线下手段，促进形成共识，引导居民了解、参与、监督改造，鼓励群众为社区改造献计献策、出工出力。

（二）健全项目推进机制。明确项目实施主体，健全项目管理机制，推进项目有序实施。合理选择改造模式，支持城镇老旧小区改造规模化实施，鼓励采用工程总承包（EPC）、国企平台等市场化方式推进。积极推动规划师、建筑师、建造师、监理师、造价师等进社区辅导改造。鼓励、指导电力、通信、供水、排水、供气、广播电视等专业经营单位积极参与改造，为其施工、维修、养护等提供便利，加强涉企收费检查，查处违规收费行为。对涉

广东省建设工程勘察设计出图专用章
单位名称：中誉设计有限公司
业务范围：市政（燃气工程、轨道交通工程除外）行业甲级
资质证书编号：A244003258
有效期至：2025年03月02日 （1）

及历史文化名城、历史文化街区、不可移动文物、历史建筑的改造项目，应严格遵循相关保护修缮要求。落实施工安全和工程质量责任，组织做好工程验收移交，杜绝安全隐患。结合城镇老旧小区改造，同步开展居住社区建设补短板行动和绿色社区创建。区城镇老旧小区改造主管部门要用好城镇老旧小区改造工作信息管理平台，并与政务服务一体化平台对接，加强动态管理和信息公开。

（三）**完善小区后续管理维护机制**。要充分结合新冠肺炎疫情防控、消防、治安等需要，加强城镇老旧小区改造的后续管理，制定小区管理维护方案，明确资金筹集、使用、管理方式。按照“同步改造提升，同步服务提升”原则，改造后的小区可根据实际情况选择聘用物业服务企业、准物业服务或实行业主自治管理，引导居民协商确定改造后小区的管理模式、管理规约及业主议事规则。鼓励通过增设停车位、开辟广告位等方式增加小区公共收入来源，增强小区“自我造血”功能。

四、建立改造资金合理共担机制

（一）**合理落实居民出资责任**。建立激励机制，落实居民出资责任，按照“谁受益、谁出资”原则，合理确定居民出资比例。居民可通过直接出资、使用住房公积金、使用住宅专项维修资金、让渡小区公共收益等方式出资。结合实际制定居民捐资捐物、投工投劳的方式及核算办法，引导居民支持改造。配合市住房城乡建设局建立健全城镇老旧小区改造住宅专项维修资金归集、使用、续筹机制，完善既有住宅增设电梯申请提取住房公积金的政策措施。

（二）**加大资金支持力度**。发改部门牵头积极争取中央补助资金，将城镇老旧小区改造纳入保障性安居工程，按照“保基本”的原则，重点支持基础类改造内容。中央补助资金重点支持改造2000年底前建成的城镇老旧小区，可以适当支持2000年后建成的城镇老旧小区，但不得超过国家规定的限定年限和比例。财政部门统筹资金，对城镇老旧小区改造给予资金支持，可纳入国有住房出售收入存量资金使用范围；要统筹涉及住宅小区的各类资金用于城镇老旧小区改造，提高资金使用效率；积极争取通过发行地方政府专项债券筹措改造资金，严格落实资金投向和使用要求。

（三）**加大金融税收支持力度**。鼓励银行业金融机构加强政银企合作，针对性开发授信产品，优化授信审批和管理模式，在风险可控、商业可持续的前提下，依法合规对实施城镇老旧小区改造的企业和项目提供信贷支持，重点支持完善类和提升类项目。支持城镇老旧小区改造规模化实施运营一体采取融资小额、集用公司信用类债券、项目收益票据等进行债券融资，不得违规新增政府融资职能，严禁新增地方政府隐性债务。支持各银发展银行茂名市分行等政策性银行依法合规加大对城镇老旧小区改造的信贷支持力度。认真落实国家相关税费减免政策。

（四）**推动社会力量参与**。鼓励国有企事业单位等原产权单

广东省建设工程勘察设计出图专用章
单位名称：中誉设计有限公司
业务范围：市政(道路工程、轨道交通工程除外)行业甲级
资质证书编号：A244003258
有效期至：2025年03月02日 (1)

位对已移交地方的原职工住宅小区改造给予资金等支持。公房产权单位应按照国家有关规定，结合改造项目实际，合理落实出资资金。引导专业经营单位履行社会责任，出资参与小区改造中相关管线设施设备的改造提升；产权不属于专业经营单位的，改造后专营设施设备的产权可依照法定程序移交给专业经营单位，由其负责后续维护管理，切实保障专业经营单位的经营权、收益权和公平竞争权。通过政府采购、新增设施有偿使用、落实资产权益等方式，吸引社会力量参与各类服务设施的设计、改造、运营。支持规范各类企业以政府和社会资本合作模式参与改造。对增设停车库（场）、经营性服务场所、加装电梯等改造项目，可探索“改造+运营服务”一体化的市场运作模式推进小区改造。

五、支持政策

（一）**加快项目审批**。区住房城乡建设局要结合工程建设项目审批制度改革，精简改造工程审批事项和环节，构建快速审批流程，积极推行网上审批；由住建、发革、财政、自然资源、城管等有关部门及专业管线单位开展联合审查，联合审查通过后实行并联审批，由相关部门按要求办理立项、规划、用地、资金拨付等手续。不涉及土地权属变化的项目，可用已有用地手续等材料作为土地证明文件，无需再办理用地手续。不改变建筑面积、总高度、层数、外立面，且不影响建筑安全的项目，可免于办理建设工程规划许可证。对不涉及建筑主体结构变动的低风险项目，实行项目建设单位告知承诺制的，可不进行施工图审查。改造项

目竣工后，实行项目建设组织实施单位牵头，街道、社区、业主委员会（居民代表）和设计、施工、监理、管线设施设备等专业经营单位参与联合验收。

（二）**健全技术标准体系**。根据省住房城乡建设厅编制的广东省城镇老旧小区改造工作指引和技术导则，市级城镇老旧小区改造主管部门将完善适应城镇老旧小区改造需要的技术规范或指引、导则，明确建筑本体修缮、基础设施改造、小区环境整治、服务设施提升、片区联动改造、消防改造等设计指引；明确智能安防建设要求，鼓励综合运用物防、技防、人防等措施满足安全需要。因改造利用公共空间新建、改建各类设施涉及影响日照间距、占用绿化空间的，可在广泛征求居民意见基础上一事一议予以解决。

（三）**推进存量资源整合利用**。鼓励各街道按照连片整合、统筹配套、分批推进的要求，进行大片区或跨片区联动改造，实现片区基础设施、服务设施、公共空间等共建共享。加强既有用地集约混合利用，在不违反规划且征得居民等同意的前提下，允许利用小区和周边存量土地建设各类环境及配套设施和公共服务设施。其中，对利用小区内空地、荒地、绿地及拆除违法建设腾空土地等加装电梯和建设各类设施的，可不增收土地价款。符合“三旧”改造政策的城镇老旧小区纳入“三旧”改造项目一并实施改造。用好用足养老、托育、助残等设施建设支持政策，统筹利用公有住房、社区居民委员会办公用房和社区综合服务设施、

广东省建设工程勘察设计出图专用章
单位名称：中誉设计有限公司
业务范围：市政(港气工程、轨道交通工程除外)行业甲级
资质证书编号：A244003258
有效期至：2025年03月02日 (1)

底层杂物房等存量房屋资源，或通过租赁住宅楼底层商业用房等方式，增设各类服务设施。

（四）**明确土地支持政策**。城镇老旧小区改造涉及利用公有住房、社区居民委员会办公用房、社区综合服务设施、底层杂物房等存量房屋建设各类公共服务设施的，可实行5年内暂不变更用地主体和土地使用性质的过渡期政策。过渡期满和涉及转让需办理变更用地主体和土地使用性质手续的，除符合《划拨用地目录》的可保留划拨外，其余可以协议方式办理，但法律法规有明确规定及国有建设用地划拨决定书、租赁合同等规定或约定应当收回土地使用权重新出让的除外。要结合城市更新全面改造、混合改造等改造方式，制定城镇老旧小区改造的规划调整支持政策和流程指引。对需享受5年过渡期政策的改造项目，要向自然资源主管部门备案。小区内改造利用低效土地增设服务设施，立项前应与小区业委会、居委会等相关方达成权属协议。在产权明晰的基础上需要办理不动产登记的，不动产登记机构应依法办理。

六、组织保障

（一）**建立协调机制**。建立区政府主要领导任组长的区级城镇老旧小区改造工作统筹协调机制，区住房城乡建设局具体承担全区城镇老旧小区改造的组织协调和督促指导工作责任，区有关部门（单位）按照职责分工做好城镇老旧小区改造相关工作和制定老旧小区改造配套政策。各街道要建立以街道办事处主要负责人牵头的统筹协调机制，成立专职工作机构或工作专班，各相关

部门要加强联动，紧密配合，协同推进。

（二）**压实工作责任**。建立“区级统筹谋划，镇街组织实施，社区参与落实”的城镇老旧小区改造工作推进机制。各职能相关部门要做好统筹谋划，健全工作机制，落实好各项配套支持政策，调动各方面资源抓好组织实施；各街道办事处负责组织协调实施老旧小区改造，推进小区物业长效管理；社区居委会要全程参与老旧小区改造与管理具体工作。

（三）**加强监督检查**。建立完善城镇老旧小区改造督导检查机制，确保目标任务、政策措施、资金筹措、工作责任落到实处。建立完善日常巡查和通报制度，组织开展城镇老旧小区改造工作绩效评估。

（四）**做好宣传引导**。各街道要多角度、全方位宣传城镇老旧小区改造的重要意义、方法步骤和工作成效，大力宣传优秀项目、典型案例，引导形成社会各界支持、群众积极参与的浓厚氛围。要准确解读城镇老旧小区改造政策措施，及时回应社会关切。

七、任务分工

广东省建设工程勘察设计出图专用章
单位名称：中誉设计有限公司
业务范围：市政(燃气工程、轨道交通工程除外)行业甲级
资质证书编号：A244003258
有效期至：2025年03月02日 (1)

（一）**各街道办事处**。建立健全工作机制，统筹本辖区内老旧小区改造工作。包括组织对本辖区老旧小区开展摸查，编制改造规划、年度改造计划，开展片区策划；负责组织开展老旧小区房屋安全排查及整治，明确房屋安全等级；组织将小区内公共区域供水、供电、供气等专业管线移交相关专业经营单位管理；建立和完善党建引领城市基层治理机制，提升小区社会治理水平，

建立长效管养机制，推动建设政务服务、养老、托育等便民服务体系，为企业入驻社区提供便利条件，协助提供场地使用证明等材料；做好信访维稳、宣传等工作；按时完成本地区老旧小区改造任务，及时填报进展情况等。

（二）**区住房城乡建设局**。统筹全区老旧小区改造工作，会同相关部门研究制定相关政策，编制汇总全区改造规划和实施计划；建立健全老旧小区数据库，对改造项目进行动态监督和精细化管理，协调工作中遇到的问题；指导街道结合城市更新改造、人居环境提升、历史建筑保护等工作推进老旧小区改造；会同相关部门研究制定相关的资金支持和奖励措施；统筹、指导完善小区物业管理长效机制；配合申报中央财政补助及政府专项债工作；指导老旧小区房屋安全排查整治和改造工程质量安全管理等工作；统筹老旧小区改造中涉及智慧社区相关工作；指导燃气企业开展管道燃气入户、燃气管道设施设备改造工作。

（三）**区发展改革局**。负责指导老旧小区改造项目纳入投资计划、地方政府专项债券申报、立项等；与区住房城乡建设局共同负责中央预算内投资计划申报和使用监督等；指导公用电动汽车等充电设施加装工作。

（四）**区教育局**。负责统筹并指导老旧小区改造中涉及学校、幼儿园等教育设施的增设或改造工作。

（五）**区科工商务局**。负责统筹并指导小区通信线整治工作。负责指导老旧小区业态更新，鼓励社区超市、品牌连锁便利店等便民服务企业入驻，支持末端配送企业参与老旧小区改造。对于历史文化保护活化类项目，推动引入老字号企业。

（六）**市公安局茂南分局**。负责统筹并指导老旧小区安防设施的建设改造工作。

（七）**区民政局**。负责指导实施老旧小区改造中配套建设养老、社区议事厅、邻里中心等设施。

（八）**区财政局**。负责区级财政资金的支持，配合制定相关的资金支持和奖励措施，安排竞争性补贴资金，配合做好有关税费减免工作；指导、协助政府专项债、上级财政补助资金的申报，并对上述资金的使用进行监督。

（九）**区自然资源局**。负责支持城镇老旧小区存量土地资源整合利用；统筹、指导符合“三旧”改造政策的城镇老旧小区纳入“三旧”改造项目一并实施改造；指导、协助区级土地公开出让时将周边老旧小区改造配建项目纳入出让公告一并实施；负责指导老旧小区改造用地等工作，提供用地手续办理流程等政策支持。

（十）**市自然资源局茂南城**乡规划分局。负责指导老旧小区改造规划报建等工作，提供简化报批报建手续办理流程等政策支持；指导历史文化街区保护利用工作；统筹老旧小区电梯加装工作；指导建筑立面改造工作。

广东省建设工程勘察设计出图专用章
单位名称：中誉设计有限公司
业务范围：市政(道路工程、轨道交通工程除外)行业甲级
资质证书编号：A244003258
有效期至：2025年03月02日 (1)

（十一）**区水务局**。负责指导实施老旧小区一户一水表、二次供水等户外供水设施改造和排水单元雨污分流改造等工作。

（十二）**区文化广电旅游体育局**。负责统筹、指导小区文化休闲设施、体育健身设施等配套设施建设，以及涉及不可移动文物修缮工作；协助指导广播电视设施建设改造工作，协助做好城镇老旧小区改造的宣传工作。

（十三）**区卫生健康局**。负责协调、指导老旧小区医疗卫生、助残、托育服务设施建设改造工作。

（十四）**区退役军人事务局**。负责协调、指导移交政府安置的军队离退休干部住宅小区改造，以及协调军队城镇老旧小区改造工作。

（十五）**区国有资产事务中心**。负责协调、指导区属国有企业自建或混建的城镇老旧小区改造工作。

（十六）**区市场监管局**。负责指导城镇老旧小区电梯的安全评估和加装、改造、修理及更新工作，以及涉企收费检查工作。

（十七）**区金融工作局**。负责鼓励金融机构开发支持老旧小区改造相关金融产品，指导老旧小区改造项目融资主体与金融机构沟通，提供相关支持、引导小区改造融资的政策或指引。

（十八）**区城管执法局**。负责指导实施老旧小区周边的道路、园林绿化、垃圾分类等市政公共基础设施的升级改造等工作；指导违法建设治理工作

（十九）**区政务服务数据管理局**。提供简化小区改造工程审批手续和流程的政策支持，指导、协调推进相关部门并联审批等审批工作。

（二十）**区税务局**。负责指导城镇老旧小区改造有关减税降费工作。

（二十一）**区创文巩卫办**。将创文实地考察点位建设标准融入到老旧小区改造中，共同推进老旧小区改造、示范小区创建等工作。

（二十二）**区消防救援大队**。负责指导老旧小区消防设施改造。

（二十三）**茂南供电局**。负责组织、指导城镇老旧小区供电设施改造、架空线规整（入地）、电动自行车及电动汽车充电设施供电工作。

（二十四）**专业经营单位**。对老旧小区改造中涉及信箱（快件箱）、水（供水）、电、气、通信等管线设备进行改造；积极履行社会责任，出资参与小区改造中相关管线设施设备的改造提升，推进架空线规整（入地）；指导引进及建设收费停车库（场）；实行“改造+运营服务”一体化的市场运作模式；对口职能部门指导，安排专人对接，确保工程质量、进度、做到安全、整洁、文明施工。

广东省建设工程勘察设计出图专用章
单位名称：中誉设计有限公司
业务范围：市政(燃气工程、轨道交通工程除外)行业甲级
资质证书编号：A244003258
有效期至：2025年03月02日 (1)

附件：茂名市茂南区城镇老旧小区改造工作领导小组

附件

茂名市茂南区城镇老旧小区改造工作领导小组

为进一步落实省委、省政府，市委、市政府及区委、区政府工作部署，建立完善区级统筹协调机制，保障我区城镇老旧小区改造工作的顺利推进，决定成立茂名市茂南区城镇老旧小区改造工作领导小组。

一、主要职责

贯彻落实党中央、国务院，省委、省政府，市委、市政府及区委、区政府关于城镇老旧小区改造的工作部署；负责压实各部门责任，推动、指导各街道各单位贯彻落实城镇老旧小区改造各项工作任务；负责研究、协调、解决实施过程中的重大问题。

二、组成人员

组　长：吕国记　区委副书记、区长

副组长：阮传参　副区长

成　员：柯伟宇　区政府办公室副主任

阮传健　河东街道办事处主任

曾宪喜　河西街道办事处主任

周杏玲　红旗街道办事处主任

吕凤良　新华街道办事处主任

陈志杰　露天矿街道办事处主任

郑将帅　官渡街道办事处主任

蔡春祥　站前街道办事处主任

符清志　城南街道办事处主任

朱爵海　区委宣传部常务副部长、区文化广电旅游体育局副局长

黄春海　区委宣传部副部长、区文广旅体局副局长、区创文巩卫办常务副主任

吴云波　区发展改革局局长

梁成刚　区教育局局长

吕　忠　区公安分局副局长

车世衡　区科工商务局局长

梁　治　区民政局局长

梁宇雁　区财政局局长

蔡雄辉　区自然资源局局长

杨宇怀　区住房城乡建设局局长

肖国亮　区水务局局长

李　金　区卫生健康局副局长

杨仁波　区退役军人事务局局长

蔡流德　区市场监管局局长

朱任全　区城管执法局局长

林国全　区政务服务数据管理局局长

广东省建设工程勘察设计出图专用章
单位名称：中誉设计有限公司
业务范围：市政(燃气工程、轨道交通工程除外)行业甲级
资质证书编号：A244003258
有效期至：2025年03月02日　(1)

陈金允　区金融工作局负责人、区政府办公室二级主任科员

谭尧亥　区国有资产事务中心主任

傅　劲　茂南区税务局局长

梁剑影　市自然资源局茂南城乡规划办公室主任

彭祥飞　区消防救援大队大队长

邱海波　茂南供电局副总经理

二、工作机制

领导小组不纳入区级议事协调机构管理。领导小组下设办公室（设在区住房城乡建设局），办公室主任由区住房城乡建设局杨宇怀同志兼任。领导小组建立联络员制度，由各成员单位相关业务科室一名负责同志担任，具体负责日常工作联系和协调。

领导小组成员因工作变动需要调整的，由所在单位向领导小组办公室提出，按程序报领导小组组长批准。

附件 2

有关单位名单

各街道办事处，区发展改革局、区教育局、区科工商务局、区民政局、区财政局、区自然资源局、区住房城乡建设局、区水务局、区卫生健康局、区退役军人事务局、区市场监督局、区城管执法局、区政务服务数据管理局、区文化广电旅游体育局、区金融工作局、市公安局茂南分局、区国有资产事务中心、市自然资源局茂南城乡规划办公室、茂南区税务局、区消防救援大队、茂南供电局、区创文巩卫办。

广东省建设工程勘察设计出图专用章
单位名称：中誉设计有限公司
业务范围：市政(燃气工程、轨道交通工程除外)行业甲级
资质证书编号：A244003258
有效期至：2025年03月02日　(1)

住建

区政府工作会议纪要

〔2023〕39号

茂名市茂南区人民政府办公室 2023年4月6日

关于研究老旧小区改造工作会议纪要

2023年3月8日下午，区委副书记、区长吕国记在区委、区政府办公楼四楼410会议室主持召开工作会议，专题研究老旧小区改造工作。纪要如下：

会议听取了一方设计集团有限公司、区住房城乡建设局关于老旧小区基础设施改造工程项目（一期工程）第二批实施改造项目初步设计方案及项目总体推进情况的汇报。会议决定：

一、关于老旧小区改造工作各相关部门职责

老旧小区改造项目是我市2023年十大民生实事项目之一，中央下达我区2023年至少改造124个老旧小区的任务，各有关部门要根据“实用耐用、先急后缓”的原则，解决群众最关心、最迫切的问题，严格按要求认真落实好有关工作。

（一）区住房城乡建设局作为老旧小区改造工作的总牵头单位，要组织相关部门共同推进改造工作，确保完成今年老旧小区改造任务，并积极做好改造资金申报工作；要督促设计单位加快完善老旧小区一期工程第一批实施改造项目的初步设计方案修改及项目概算书编制工作，抓紧报送区投资审核中心审核；要将该事项按程序提请区政府常务会议审议；要做好改造资金申报工作，区发展改革局要加强指导。

（二）区财政局要会同区住房城乡建设局做好改造资金需求规划。除中央、省下达的资金外，区财政部门要积极向市级部门争取“由市、区两级财政按65%：35%出支比例共同承担”的缺口资金，并根据项目建设进度情况，及时支付进度款。

（三）区代建中心作为老旧小区基础设施改造工程项目建设主体，要组织勘察、设计、施工、监理等参建单位按要求推进老旧小区改造工作，在编制概算时将拆违所涉及的机械经费一并纳入项目预算中，确保按质按量完成上级下达改造任务。要根据施工进度，及时向区财政局申请支付进度款。

（四）各街道办事处作为老旧小区改造工作的主体责任单位，在开展老旧小区改造时，要优先打造范围；[illegible]工农关系；要督促待改造的小区[illegible]改造后管理可持续性，不成立业主委员会的小区不能纳入老旧小区改造范围；要逐步实行公共资源“有偿使用”模式，对规划停车位进行有偿收费服务，后续的管理、维护工作将由小区业主委员会实行；

广东省建设工程勘察设计出图专用章
单位名称：中誉设计有限公司
业务范围：市政[illegible]
资质证书编号：A244003258
有效期至：2025年03月02日

要实行垃圾分类管理，将条件成熟的小区优先纳入改造范围；区政府将在年底对有老旧小区改造任务的街道“是否成立业主委员会、是否实行有偿使用公共资源、是否实行垃圾分类”等三项工作进行考核，并将考核得分纳入街道年终考核。

二、关于老旧小区改造建设内容有关要求

开展老旧小区改造时，各街道办事处及设计单位必须开展调研、摸底工作，按老旧小区改造类别，合理确定改造建设内容。

（一）基础类。**一是**河西片区实施改造时，设计风格要与周边历史建筑风格、色调协调一致。同时，注重历史建筑、古树名木保护工作，遏制随意拆除老建筑、破坏传统风貌格局、砍伐老树等情况出现。**二是**小区门禁系统应由业主共同出资建设、维护，不纳入改造内容实施；**三是**小区增设车棚宜采用耐用性强的材料，否则不予考虑建设；**四是**小区增设路灯宜采用环保节能的太阳能路灯；**五是**除了空间大、居民多的小区以外，其余小区须慎重考虑是否增设运动设施，如需建设必须考虑实用性、耐用性、安全性；**六是**基础类、完善类小区尽量不摊铺沥青路面，用混凝土路面即可；**七是**小区排污排水、雨污分流应作为重中之重的建设内容来考虑；**八是**小区垃圾分类屋须按四分类来设计，以实用、耐用为主；**九是**小区的消防设施要坚持“可用、实用”的原则进行改造；**十是**每个小区应规划两轮电车、四轮电车充电桩车位，后续运营将由区城乡建设投资有限公司引进第三方公司进行实施。

（二）完善类。**一是**绿化方面，有物业的小区可以设计绿篱，

无物业小区都以建树池、方便停车为主。绿植方面建议以樟树、澳洲火焰树等为主；**二是**规划停车位要充分征求居民意见后再确定，并逐步推行有偿收费；**三是**增设体育休闲设施宜以小广场、露天羽毛球场、棋盘、休闲椅为主；**四是**结合小区实际元素做好外墙文化设计工作，并设立公示栏。

（三）提升类。**一是**选取建设时间长的、有一定规模的小区作为提升类改造对象，对于环境条件比较优越的小区将不纳入提升改造范围；**二是**一期工程第一批实施改造项目中，除示范小区外，其他小区还未开展摊铺沥青的，建议取消沥青摊铺建设，调整资金用于其他改造内容；**三是**市场、学校周边 300 米范围内的外墙，因楼而异开展外墙设计。同时，将河东街道新翠碧大楼列入一期工程第二批实施改造项目，并加快开展改造工作；**四是**停车位一般不铺透水砖，如确需使用，宜在基础规范的场地上，使用牢固密度高的砖体，人行道如需行车，则用混凝土压花路面即可。

三、关于老旧小区改造有关事项

（一）原则同意根据上级下达任务，并结合市城管树法局制定的改造计划，对老旧小区进行分期分批实施改造。一期工程按总投资 2.2 亿元计划改造 152 个老旧小区，分两批实施，其中第一批实施改造项目 76 个老旧小区，投资 1.3 亿元，由区城乡建设投资有限公司作为建设主体已组织开工建设；第二批实施改造项目 79 个（原计划 76 个，根据上级下达任务数，结合创文

广东省建设工程勘察设计出图专用章
单位名称：中誉设计有限公司
业务范围：市政公用工程、建筑交通工程除外）行业甲级
资质证书编号：A244003258
有效期至：2025年03月02日

工作，经与中标初步设计单位协调，同意增加3个老旧小区的建设内容）老旧小区，投资0.9亿元〕；二期工程按总投资2亿元计划改造162个老旧小区（该期工程将分两批进行，其中第一批实施改造项目45个老旧小区，投资约0.5亿元，在推进过程中，结合创文巩卫工作情况可适当调整；第二批实施改造项目117个老旧小区，投资1.5亿元）；三期工程按总投资0.8亿元计划改造43个老旧小区；最终投资金额以区投资审核中心审定为准。

（二）原则同意将茂南区老旧小区基础设施改造工程项目（一期工程）第二批实施改造项目的79个老旧小区和二期工程162个老旧小区中筛选至少45个组成124个老旧小区，以完成中央和省下达的2023年124个老旧小区改造任务。

（三）原则同意由区代建中心作为建设主体，负责以下工作：

1.以区政府常务会、区委常委会审议通过确定的概算投资额作为老旧小区基础设施改造工程项目一期工程第二批实施改造项目79个老旧小区费用的最高控制额，采取EPC工程总承包模式开展施工及监理招标工作。

2.按总投资2亿元开展老旧小区基础设施改造工程项目二期工程162个老旧小区的勘察和初步设计招标工作，待完成初步设计后，将筛选出的至少45个老旧小区作为二期工程第一批实施改造项目进行率先改造；剩余的老旧小区按上级资金到位情况进行实施改造。

上述涉及三重一大的事项，请区住房城乡建设局按程序报区

政府常务会议研究。

参会人员：吕国记、阮传参（区政府），张敏、柯伟宇（区政府办公室），符清志（城南街道），阮传健（河东街道），曾宪喜（河西街道），周杏玲（红旗街道），吕凤良（新华街道），陈志杰（露天矿街道），郑将帅（官渡街道），蔡春祥（站前街道），杨宇怀（区住房城乡建设局），谭力升（区发展改革局），林发基（区财政局），林建文（区城管执法局），吴嘉俊（市自然资源局茂南城乡规划办公室），涂小平（区代建中心），黄志辉、黄富强（一方设计集团有限公司）。

广东省建设工程勘察设计出图专用章
单位名称：中誉设计有限公司
业务范围：市政(燃气工程、轨道交通工程除外)行业甲级
资质证书编号：A244003258
有效期至：2025年03月02日 (1)

茂名市茂南区创建全国文明城市巩固国家卫生城市工作指挥部办公室

茂南创文巩卫办函〔2023〕15号

关于协助筛选茂南区城区基础设施改造工程项目(二期工程)第一批实施改造项目老旧小区改造名单的回复函

区住建局：

关于贵办发来的《于协助筛选茂南区城区基础设施改造工程项目(二期工程)第一批实施改造项目老旧小区改造名单的函》已收悉。我办结合创文要求，已从各街道上报的二期工程162个老旧小区名单中筛选出45个老旧小区。附名单如下。

附件：茂南区城区老旧小区基础设施改造工程项目（二期工程一批）老旧小区清单

茂名市茂南区创建全国文明城市巩固国家卫生城市工作指挥部办公室

2023年7月25日

附件1：

茂南区城区老旧小区基础设施改造工程项目（二期工程一批）老旧小区清单

序号	所在城市	所在区县	所在街道	社区	小区名称	拟改造年度	居民数（户）	楼数（栋）	住宅建筑面积（万平方米）	建成时间	房屋性质	四周边范围（社区、市场、医院、交通场站）
1	茂名市	茂南区	城南街道	城南街道	金塘教办宿舍楼金城一街	2023年	58	2	0.60	1991—2000年	公房和房改房	市场周边
2	茂名市	茂南区	官渡街道	新湖社区	市有机化工、水福楼、港务站宿舍	2023年	215	10	2.60	1980	集资房	社区周边
3	茂名市	茂南区	官渡街道	新湖社区	市化学制品总公司合成、市制药厂、市陶瓷厂	2023年	243	12	1.8	1980	房改房	社区周边
4	茂名市	茂南区	官渡街道	新湖社	合成纤维厂	2023年	272	14	3.4	1977	房改房	社区周边
5	茂名市	茂南区	官渡街道	石拔社区	武警生活小区	2023年	42	2	0.61	1996	集资房	社区周边
6	茂名市	茂南区	官渡街道	升辉社区	茂名军分区十六栋公寓楼	2023年	20	1	0.16	1996	公寓住房	社区周边
7	茂名市	茂南区	官渡街道	官山社区	人民北路92号大院	2023年	77	4	0.80	1989-1996	公房	社区周边
8	茂名市	茂南区	官渡街道	官山社区	金塘镇宿舍、区发展和改革局、新坡镇宿舍、区专线	2023年	130	5	1.46	1989	公房	社区周边
9	茂名市	茂南区	官渡街道	官山社区	官山花园	2023年	310	8	2.10	1989	商品房	社区周边
10	茂名市	茂南区	官渡街道	官山社区	林工商、劳动局	2023年	117	3	0.80	1986	公房	社区周边
11	茂名市	茂南区	官渡街道	官南社区	文东街285、287、289、291、293、295、297、299、257、259号	2023年	144	4	0.24	1996	普通商品房	社区周边
12	茂名市	茂南区	官渡街道	官南社区	文东街301、303号、文东街305、307号、文东街183号中国移动茂名分公司宿舍文东街335、337、339号	2023年	146	4	0.24	1996	普通商品房	社区周边
13	茂名市	茂南区	官渡街道	官南社区	文东街184号大院金都花园、文东街170、172号区法院宿舍、文东街182号、文东街147号、文东街246号、文东街268、270号、文东街212、214号、文东街208、210号	2023年	417	12	0.54	1992/ 1995/ 1998	普通商品房	社区周边
14	茂名市	茂南区	官渡街道	官南社区	官渡二路160号、官渡二路248号大院1、3、4、5、6、8、10、11栋	2023年	264	9	1.33	1995/ 1999	普通商品房	社区周边
15	茂名市	茂南区	官渡街道	官南社区	文东街155、153、151、官渡南路81、83、85、87、89、75、77、79号、官渡南路91、93号、文东街157、159号茂名市发展和改革局宿舍、官渡南路53号大院（1、2、3、4、5、6、7、8、9）栋	2023年	602	16	0.78	1991/ 1993/ 1994/ 1998	普通商品房	社区周边
16	茂名市	茂南区	官渡街道	陶坑社区	华西街6、8号大院	2023年	211	3	2.30	1988	混合结构	市场周边

广东省建设工程勘察设计出图专用章
单位名称：中誉设计有限公司
业务范围：市政(燃气工程、轨道交通工程除外)行业甲级
资质证书编号：A244003258
有效期至：2025年03月02日　(1)

序号	所在城市	所在区县	所在街道	社区	小区名称	拟改造年度	居民数（户）	楼数（栋）	住宅建筑面积（万平方米）	建成时间	房屋性质	四周边范围（社区、市场、医院、交通场站）
17	茂名市	茂南区	官渡街道	隔坑社区	官南一街1-3、2-4、5-7、6-8、10-12、14-16、112-114、37、13、18号大院	2023年	390	19	4.66	1988	混合结构	市场、学校、社区周边
18	茂名市	茂南区	官渡街道	隔坑社区	官渡南路239、315、348、373、375、386、399、426、428、433大院	2023年	598	21	4.98	1989	混合结构	市场、学校
19	茂名市	茂南区	官渡街道	隔坑社区	官山二路40、96、100-102、104、106、108、112-114、140号大院	2023年	456	14	4.80	1988	混合结构	市场、学校
20	茂名市	茂南区	官渡街道	隔坑社区	光华北路7、39、41、67、69、79、83、89、121、1-123号	2023年	455	118	6.04	1990	混合结构	社区周边
21	茂名市	茂南区	官渡街道	隔坑社区	油城五路7、9、13、19大院	2023年	293	11	3.58	1988	混合结构	医院周边
22	茂名市	茂南区	官渡街道	隔坑社区	人民南路10、16、20、40、50号大院	2023年	260	13	3.12	1988	混合结构	市场周边
23	茂名市	茂南区	红旗街道	红旗街道新林社区	新林小区	2023年	973	76	7.5	1958-1997	公房和商品房	社区周边
24	茂名市	茂南区	红旗街道	红旗街道红旗南社区	红旗南小区	2023年	916	185	4.5	1978-1991	普通商品房小区	社区、医院周边
25	茂名市	茂南区	红旗街道	红旗街道龙山社区	油城三路222号大院	2023年	65	3	0.8	1960-2000	普通商品房小区	车站周边
26	茂名市	茂南区	河西街道	河西街道幸福社区	油城三路三巷74.76号	2023年	30	1	0.20	1981-1990		市场、社区周边
27	茂名市	茂南区	河西街道	河西街道油城社区	火箭巷、四季街、林阴路小区	2023年	800	40	0.13	85	油公司公房	社区周边
28	茂名市	茂南区	河西街道	河西街道油城社区	滨河北、幸福路	2023年	1000	13	0.12	85	油公司公房	社区周边
29	茂名市	茂南区	河西街道	河西街道金花社区	红旗北路136号大院	2023年	158	5	0.80	1970-1990		社区周边
30	茂名市	茂南区	河西街道	河西街道金花社区	红旗北路46号大院	2023年	104	3	0.90	1996-2000		社区周边
31	茂名市	茂南区	露天矿街道	矿区社区	市场小区一区	2023年	80	6	10000.00	1981—1990年		市场周边
32	茂名市	茂南区	露天矿街道	矿区社区	市场小区二区	2023年	60	6	5000.00	1981—1990年		市场周边
33	茂名市	茂南区	露天矿街道	矿区社区	市场小区三区	2023年	60	5	5000.00	1981—1990年		市场周边
34	茂名市	茂南区	站前街道	龙岭社区委会	双山一路8号大院	2023年	839	20	1.82	1999		社区周边
35	茂名市	茂南区	站前街道	龙岭社区委会	计星路116号大院新毛纺宿舍18栋	2023年	35	1	0.28	1998年		市场、学校周边
36	茂名市	茂南区	站前街道	龙岭社区委会	计星路旧毛纺厂宿舍	2023年	190	7	0.60	1995		市场、学校周边
37	茂名市	茂南区	站前街道	站东社区	茂铁小区	2023年	786	29	5.12	1990		市场周边
38	茂名市	茂南区	站前街道	站东社区	站东花园	2023年	80	2	1.50	2002		市场周边
39	茂名市	茂南区	站前街道	站东社区	东茂花园	2023年	100	3	1.00	2002		市场周边
40	茂名市	茂南区	站前街道	新福社区	新福一街：67、69、81、87、89、83、85、99、91、93、95、97、101、103号	2023年	276	9	1.60	1991—2000年		市场周边
41	茂名市	茂南区	站前街道	新福社区	工商局小区	2023年	72	3	0.50	1991-1996		市场周边
42	茂名市	茂南区	站前街道	朝阳社区	口岸南街：61.63.69.71.77.79.81.83号	2023年	138	8	2.16	1997		医院、市场、学校周边
43	茂名市	茂南区	站前街道	朝阳社区	人民南路200.202.204.206号	2023年	42	2	0.19	1996		医院、市场、学校周边
44	茂名市	茂南区	河东街道	河东街道岭塘社区	食品公司宿舍（计星路48号）	2023年	20	1	0.02	1987年	商品房小区（房改房）	社区周边
45	茂名市	茂南区	河东街道	河东街道岭塘社区	食品公司宿舍（为民一街17）	2023年	8	1	0.02	1987年	商品房小区（房改房）	社区周边

广东省建设工程勘察设计出图专用章
单位名称：中誉设计有限公司
业务范围：市政(燃气工程、轨道交通工程除外)行业甲级
资质证书编号：A244003258
有效期至：2025年03月02日　(1)

中华人民共和国一级注册建筑师
姓 名：陈永健
注册号：4400325-029
有效期：至2023年11月

广东省建设工程勘察设计出图专用章
单位名称:中誉设计有限公司
业务范围:市政(燃气工程、轨道交通工程除外)行业甲级
资质证书编号:A244003258
有效期至:2025年03月02日 (1)

1、本图为城南街道项目地理位置图；

2、城南街道共包含序号1小区，合计1个。

会签

比例

初步设计

设计阶段

23ASJSZ0079

设计编号

中誉设计有限公司 ZHONGYU DESIGN CO. LTD..	建设单位	茂名市茂南区政府投资项目代建中心	图纸名称	项目地理位置图	设计	周秀坤	专业负责	李 真	审核	陈永健	日期	2023.08
	工程名称	广东省茂名市茂南区城区老旧小区基础设施改造工程项目（二期工程）第一批实施改造项目	专 业	总 体	资质证书编号	甲级:A244003258	校核	李 真	项目负责	邱学敏	审定	邱学敏	图号	ZT-C1-01-02

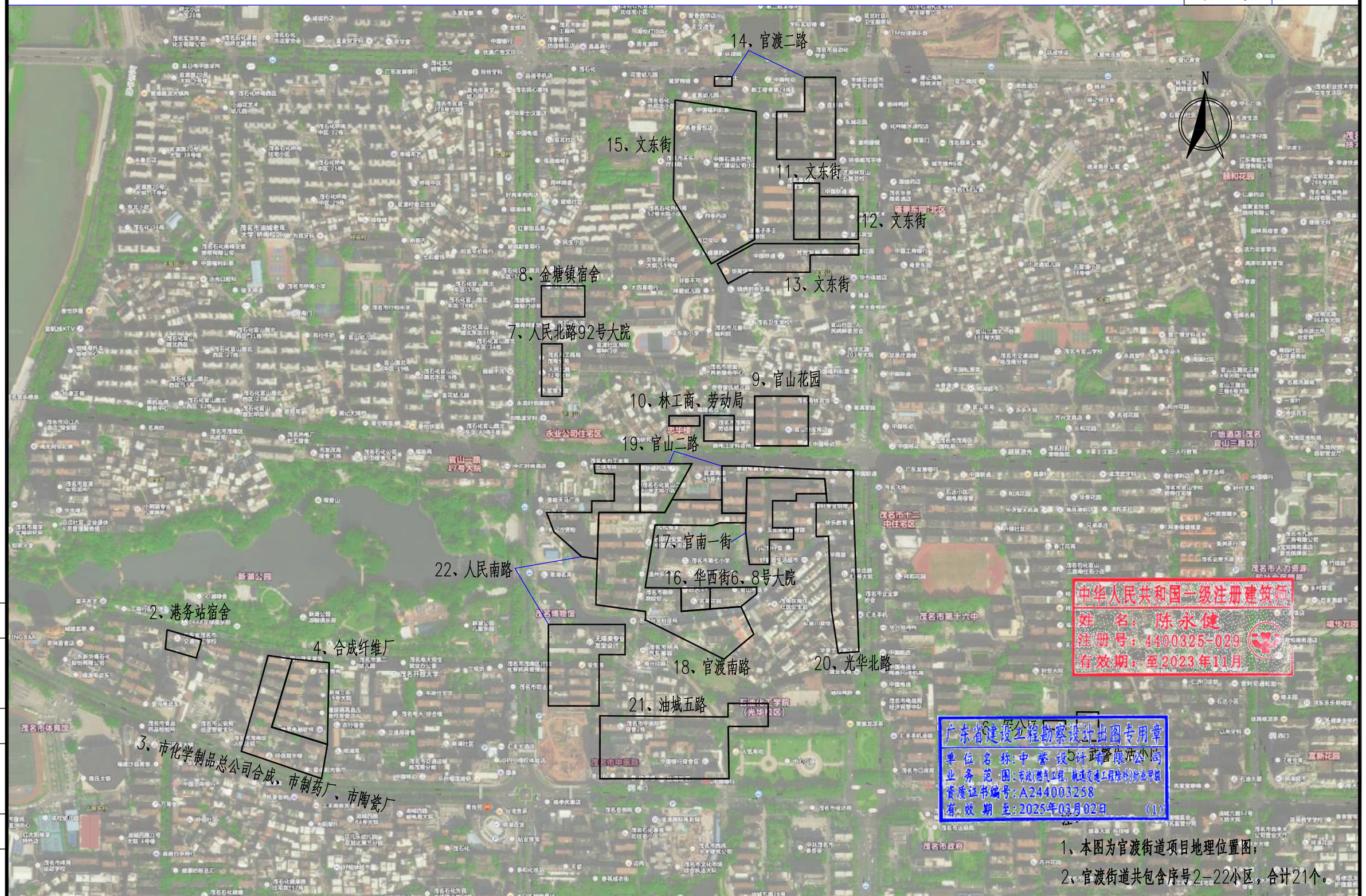

中华人民共和国一级注册建筑师
姓 名：陈永健
注册号：4400325-029
有效期：至2023年11月

广东省建设工程勘察设计出图专用章
单位名称：中誉设计有限公司
业务范围：市政(燃气工程、轨道交通工程除外)行业甲级
资质证书编号：A244003258
有效期至：2025年03月02日 (1)

1、本图为官渡街道项目地理位置图；
2、官渡街道共包含序号2-22小区，合计21个。

会签	比例	初步设计	设计阶段	23ASJSZ079	设计编号

中誉设计有限公司 ZHONGYU DESIGN CO. LTD..	建设单位	茂名市茂南区政府投资项目代建中心	图纸名称	项目地理位置图	设计	周秀坤	专业负责	李 真	审核	陈永健	日期	2023.08
	工程名称	广东省茂名市茂南区城区老旧小区基础设施改造工程项目（二期工程）第一批实施改造项目	专业 总体	资质证书编号 甲级:A244003258	校核	李 真	项目负责	邱学敏	审定	邱学敏	图号	ZT-C1-01-02

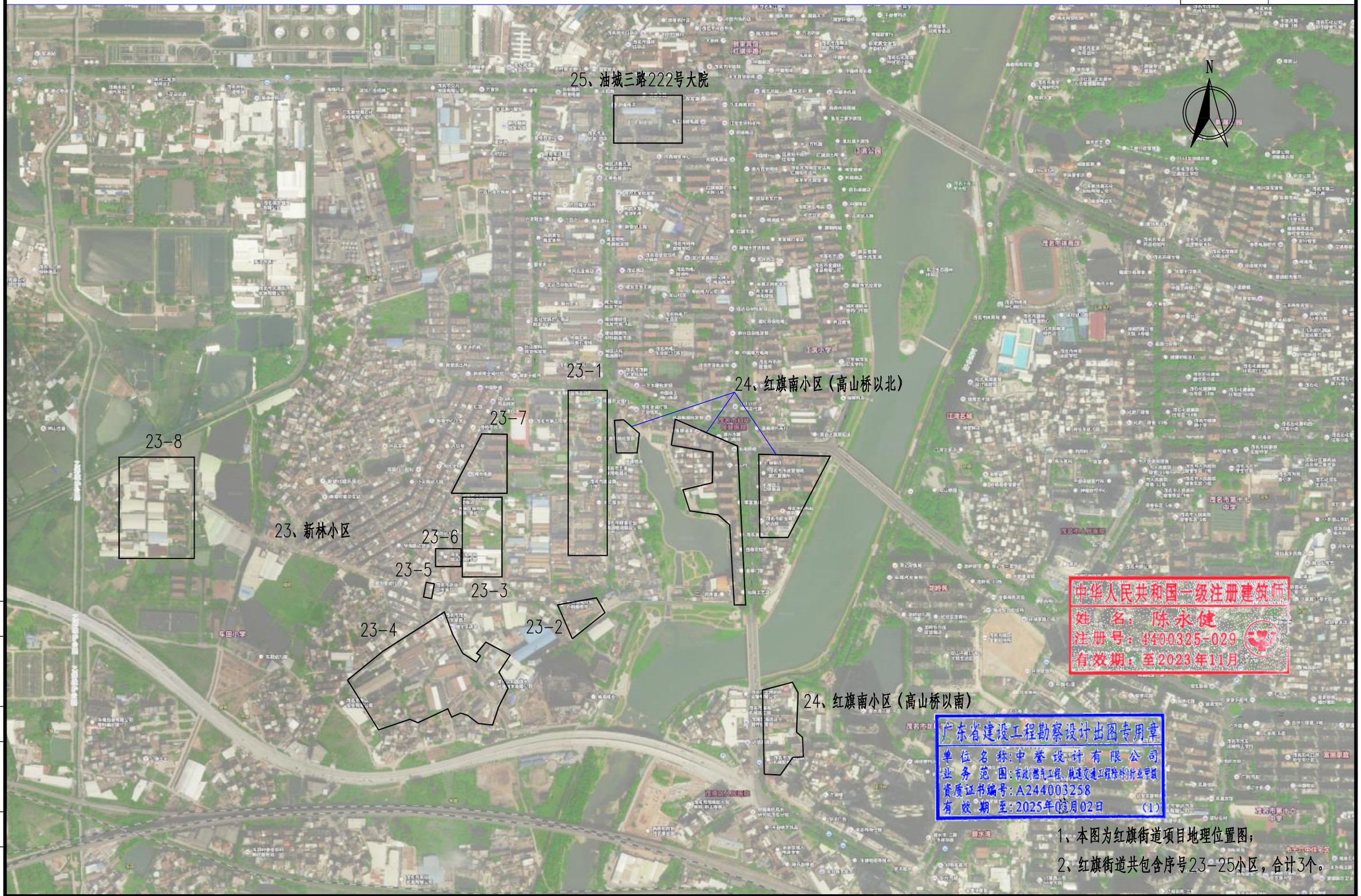

中华人民共和国一级注册建筑师
姓 名：陈永健
注册号：4400325-029
有效期：至2023年11月

广东省建设工程勘察设计出图专用章
单位名称：中誉设计有限公司
业务范围：市政(燃气工程、轨道交通工程除外)行业甲级
资质证书编号：A244003258
有效期至：2025年02月02日 (1)

1、本图为红旗街道项目地理位置图；
2、红旗街道共包含序号23-25小区，合计3个。

会签	比例	初步设计	设计阶段	23ASJSZ079	设计编号

中誉设计有限公司 ZHONGYU DESIGN CO. LTD..	建设单位	茂名市茂南区政府投资项目代建中心	图纸名称	项目地理位置图	设计	周秀坤	专业负责	李 真	审核	陈永健	日期	2023.08
	工程名称	广东省茂名市茂南区城区老旧小区基础设施改造工程项目（二期工程）第一批实施改造项目	专 业	总 体	资质证书编号	甲级:A244003258	校核	李 真	项目负责	邱学敏	审定	邱学敏	图号	ZT-C1-01-02

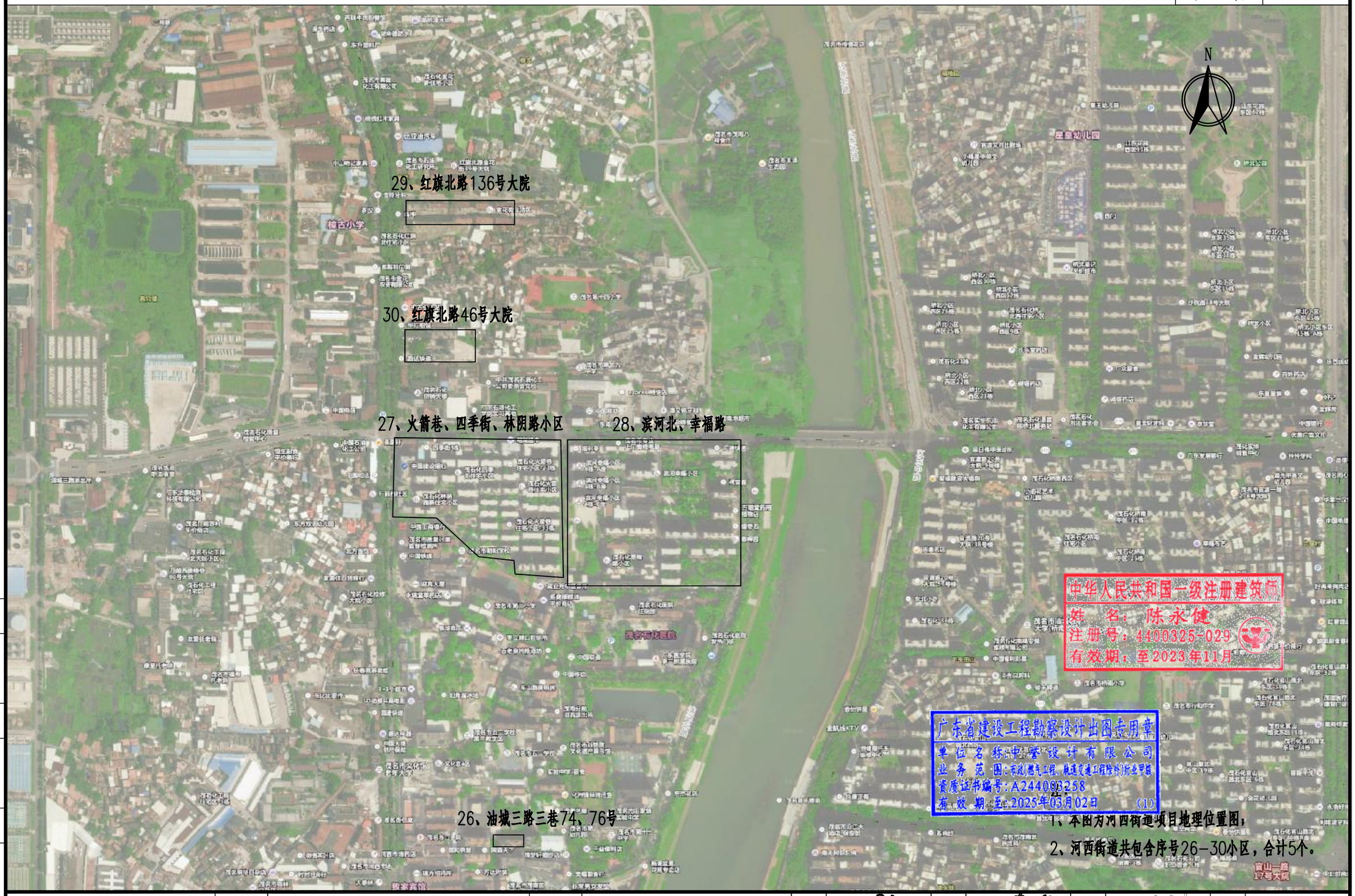

1、本图为河西街道项目地理位置图；

2、河西街道共包含序号26-30小区，合计5个。

会签	比例	初步设计	设计阶段	23ASJSZ079	设计编号

中誉设计有限公司 ZHONGYU DESIGN CO. LTD..	建设单位	茂名市茂南区政府投资项目代建中心	图纸名称	项目地理位置图	设计	周秀坤	专业负责	李 真	审 核	陈永健	日 期	2023.08
	工程名称	广东省茂名市茂南区城区老旧小区基础设施改造工程项目（二期工程）第一批实施改造项目	专 业	总 体	资质证书编号	甲级:A244003258	校 核	李 真	项目负责	邱学敏	审 定	邱学敏	图 号	ZT-C1-01-02

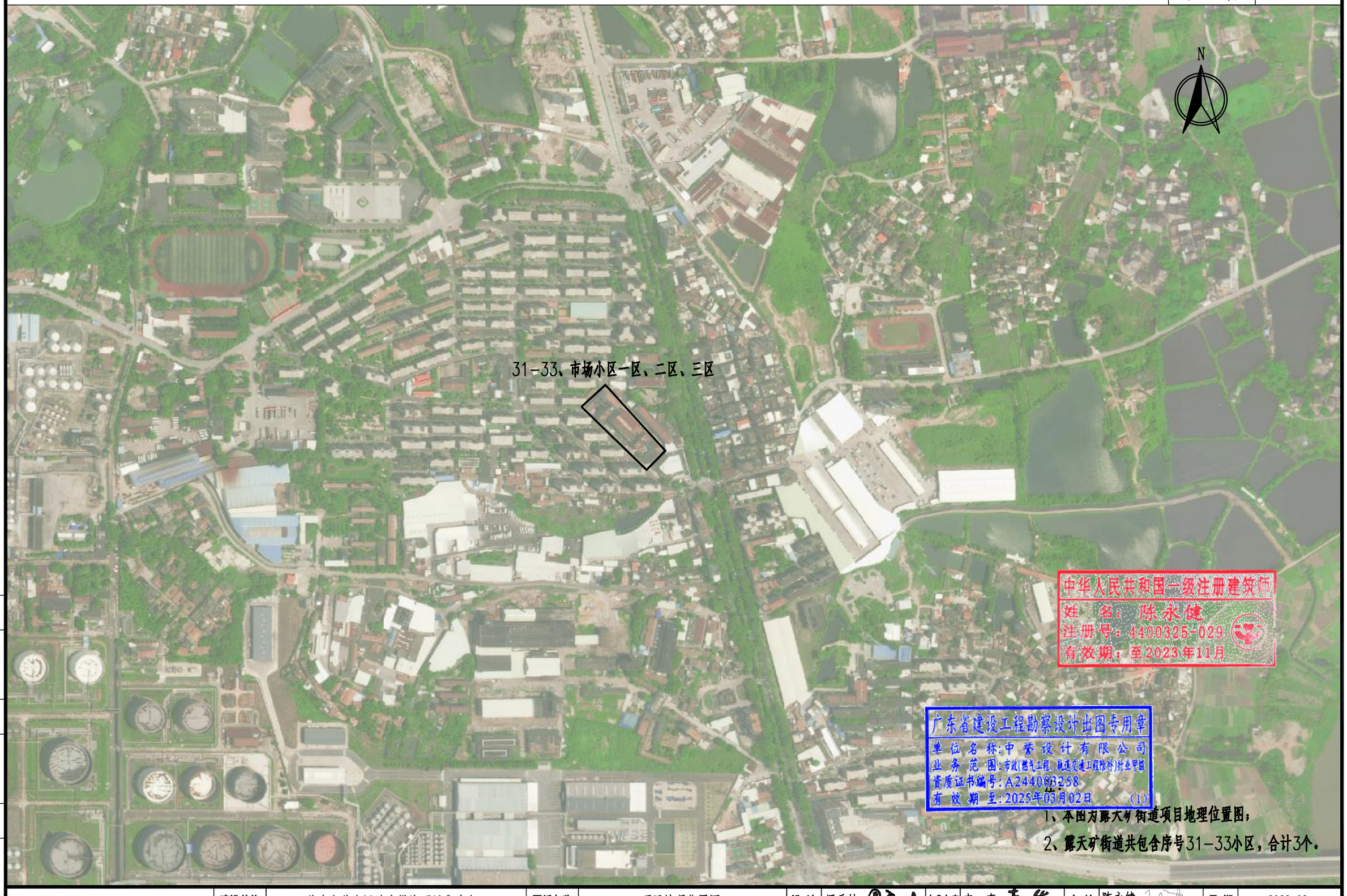

中华人民共和国一级注册建筑师
姓 名：陈永健
注册号：4400325-029
有效期：至2023年11月

广东省建设工程勘察设计出图专用章
单位名称：中誉设计有限公司
业务范围：市政(燃气工程、轨道交通工程除外)行业甲级
资质证书编号：A244003258
有效期至：2025年03月02日 (1)

1、本图为露天矿街道项目地理位置图；

2、露天矿街道共包含序号31-33小区，合计3个。

会签

比例		初步设计	设计阶段	23ASJSZ079	设计编号

中誉设计有限公司 ZHONGYU DESIGN CO. LTD..	建设单位	茂名市茂南区政府投资项目代建中心	图纸名称	项目地理位置图			设计	周秀坤	专业负责	李 真	审核	陈永健	日期	2023.08
	工程名称	广东省茂名市茂南区城区老旧小区基础设施改造工程项目（二期工程）第一批实施改造项目	专业	总体	资质证书编号	甲级:A244003258	校核	李 真	项目负责	邱学敏	审定	邱学敏	图号	ZT-C1-01-02

注：

1、本图为站前街道项目地理位置图；

2、站前街道共包含序号34-43小区，合计10个。

中誉设计有限公司 ZHONGYU DESIGN CO. LTD..	建设单位	茂名市茂南区政府投资项目代建中心	图纸名称	项目地理位置图			设计	周秀坤	专业负责	李 真	审核	陈永健	日期	2023.08
	工程名称	广东省茂名市茂南区城区老旧小区基础设施改造工程项目（二期工程）第一批实施改造项目	专业	总体	资质证书编号	甲级:A244003258	校核	李 真	项目负责	邱学敏	审定	邱学敏	图号	ZT-C1-01-02

会签

比例

初步设计

设计阶段

23ASJSZ079

设计编号

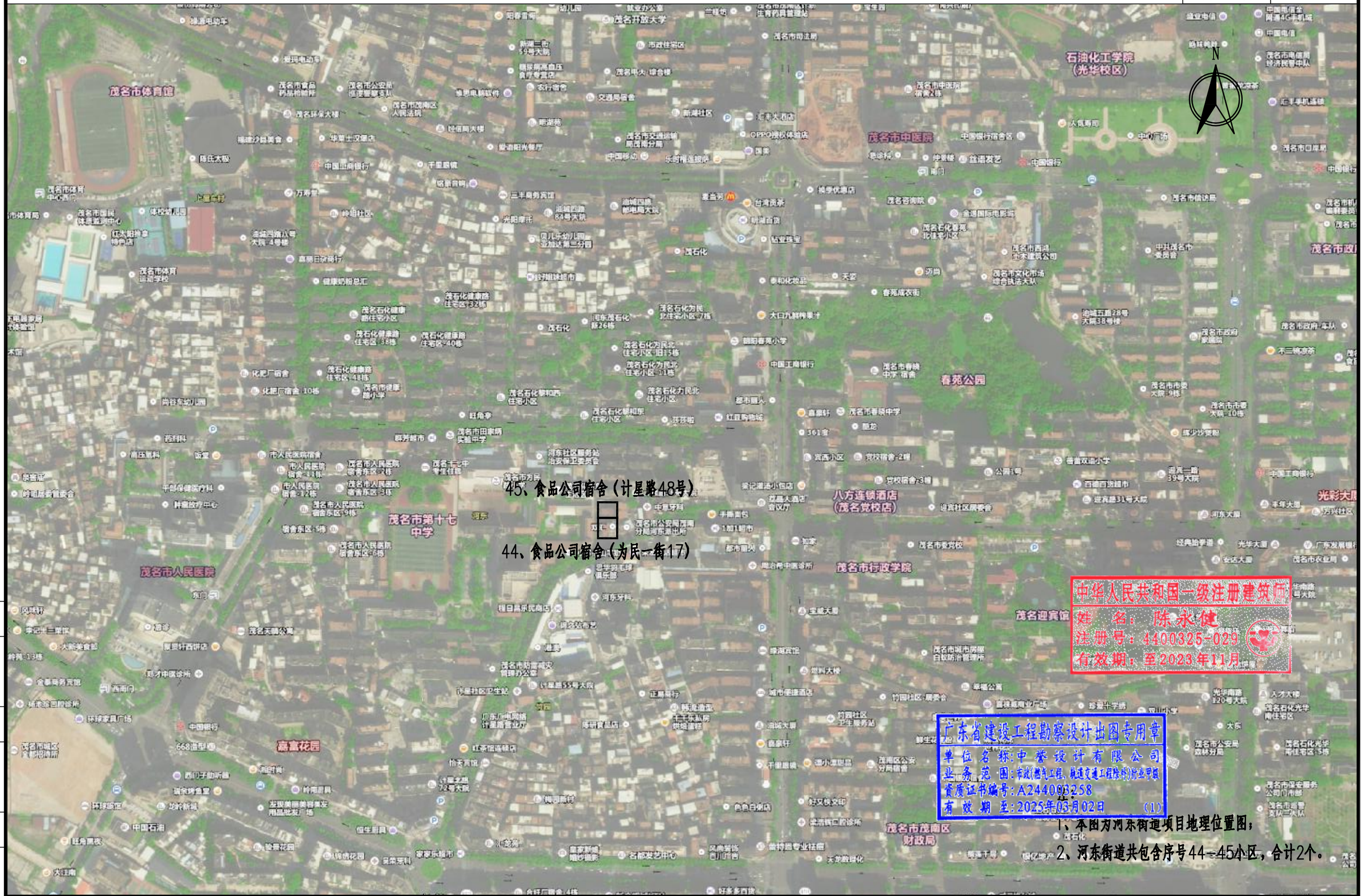

中华人民共和国一级注册建筑师
姓 名：陈永健
注册号：4400325-029
有效期：至2023年11月

广东省建设工程勘察设计出图专用章
单位名称：中誉设计有限公司
业务范围：市政(燃气工程、轨道交通工程除外)行业甲级
资质证书编号：A244003258
有效期至：2025年03月02日 (1)

1、本图为河东街道项目地理位置图；
2、河东街道共包含序号44-45小区，合计2个。

会签	比例	初步设计	设计阶段	23ASJSZ079	设计编号

中誉设计有限公司 ZHONGYU DESIGN CO. LTD..	建设单位	茂名市茂南区政府投资项目代建中心	图纸名称	项目地理位置图			设计	周秀坤	专业负责	李 真	审核	陈永健	日期	2023.08
	工程名称	广东省茂名市茂南区城区老旧小区基础设施改造工程项目（二期工程）第一批实施改造项目	专业	总体	资质证书编号	甲级:A244003258	校核	李 真	项目负责	邱学敏	审定	邱学敏	图号	ZT-C1-01-02

第二篇:城南街道

中华人民共和国一级注册建筑师
姓　名：陈永健
注册号：4400325-029
有效期：至2023年11月

广东省建设工程勘察设计出图专用章
单位名称:中誉设计有限公司
业务范围:市政(燃气工程、轨道交通工程除外)行业甲级
资质证书编号:A244003258
有效期至:2025年03月02日　(1)

图 纸 目 录

序号	图号	图别	图纸内容	图幅	页数	备注
1	ZT-C1-02-01	总体	图纸目录	A3	1	
2	ZT-C1-02-02	总体	金塘教办宿舍楼金城一街改造总平面	A3	2	
3	ZT-C1-02-03	总体	金塘教办宿舍楼金城一街工程数量表	A3	1	
4	YJ-C1-02-01	园建	路面结构图	A3	2	
5	YJ-C1-02-02	园建	无障碍设计图	A3	1	
6	YJ-C1-02-03	园建	树池大样图	A3	1	
7	YJ-C1-02-04	园建	非机动车雨棚平面图、立面图	A3	1	
8	YJ-C1-02-05	园建	非机动车雨棚结构大样	A3	1	
9	YJ-C1-02-06	园建	宣传栏大样图一	A3	1	
10	YJ-C1-02-07	园建	宣传栏大样图二	A3	1	
11	YJ-C1-02-08	园建	垃圾分类亭平面图、立面图、大样图	A3	1	
12	YJ-C1-02-09	园建	垃圾亭分类亭洗手区大样图	A3	1	
13	YJ-C1-02-10	园建	垃圾分类亭字体大样图	A3	1	
14	YJ-C1-02-11	园建	垃圾分类亭宣传画1	A3	1	
15	YJ-C1-02-12	园建	垃圾分类亭宣传画2	A3	1	
16	YJ-C1-02-13	园建	垃圾分类亭宣传画3	A3	1	
17	YJ-C1-02-14	园建	微型消防站	A3	1	
18	YJ-C1-02-15	园建	新建实体围墙大样图	A3	1	
19	YJ-C1-02-16	园建	新建铁艺围墙	A3	1	
20	JZ-C1-02-01	建筑	护窗栏杆、楼梯回顶	A3	1	
21	JZ-C1-02-02	建筑	建筑排水立管修及接驳复示意图	A3	1	
22	JZ-C1-02-03	建筑	楼梯通用剖面图	A3	1	
23	JZ-C1-02-L01	建筑	金塘教办宿舍楼 1至2轴立面图	A3	1	
24	JZ-C1-02-L02	建筑	金塘教办宿舍楼 2至1轴立面图	A3	1	
25	JZ-C1-02-L03	建筑	金塘教办宿舍楼 A至B轴立面图	A3	1	
26	JZ-C1-02-L04	建筑	金塘教办宿舍楼 1至2轴立面图	A3	1	
27	JZ-C1-02-L05	建筑	金塘教办宿舍楼 2至1轴立面图	A3	1	
28	JZ-C1-02-L06	建筑	金塘教办宿舍楼 A至B轴立面图	A3	1	

序号	图号	图别	图纸内容	图幅	页数	备注
29						
30						
31						
32						
33						
34						
35						
36						
37						
38						
39						
40						
41						
42						
43						
44						
45						
46						
47						
48						
49						
50						
51						
52						
53						
54						
55						
56						

中华人民共和国一级注册建筑师
姓 名：陈永健
注册号：4400325-029
有效期：至2023年11月

广东省建设工程勘察设计出图专用章
单位名称:中誉设计有限公司
业务范围:市政(燃气工程、轨道交通工程除外)行业甲级
资质证书编号:A244003258
有效期至:2025年03月02日 (1-)

会签 | 比例 | 初步设计 | 设计阶段 | 23ASJSZ079 | 设计编号

中誉设计有限公司 ZHONGYU DESIGN CO. LTD..	建设单位	茂名市茂南区政府投资项目代建中心	图纸名称	图纸目录			设计	周秀坤	专业负责	李 真	审核	陈永健	日期	2023.08
	工程名称	广东省茂名市茂南区城区老旧小区基础设施改造工程项目（二期工程）第一批实施改造项目	专业	总体	资质证书编号	甲级:A244003258	校核	李 真	项目负责	邱学敏	审定	邱学敏	图号	ZT-C1-02-01

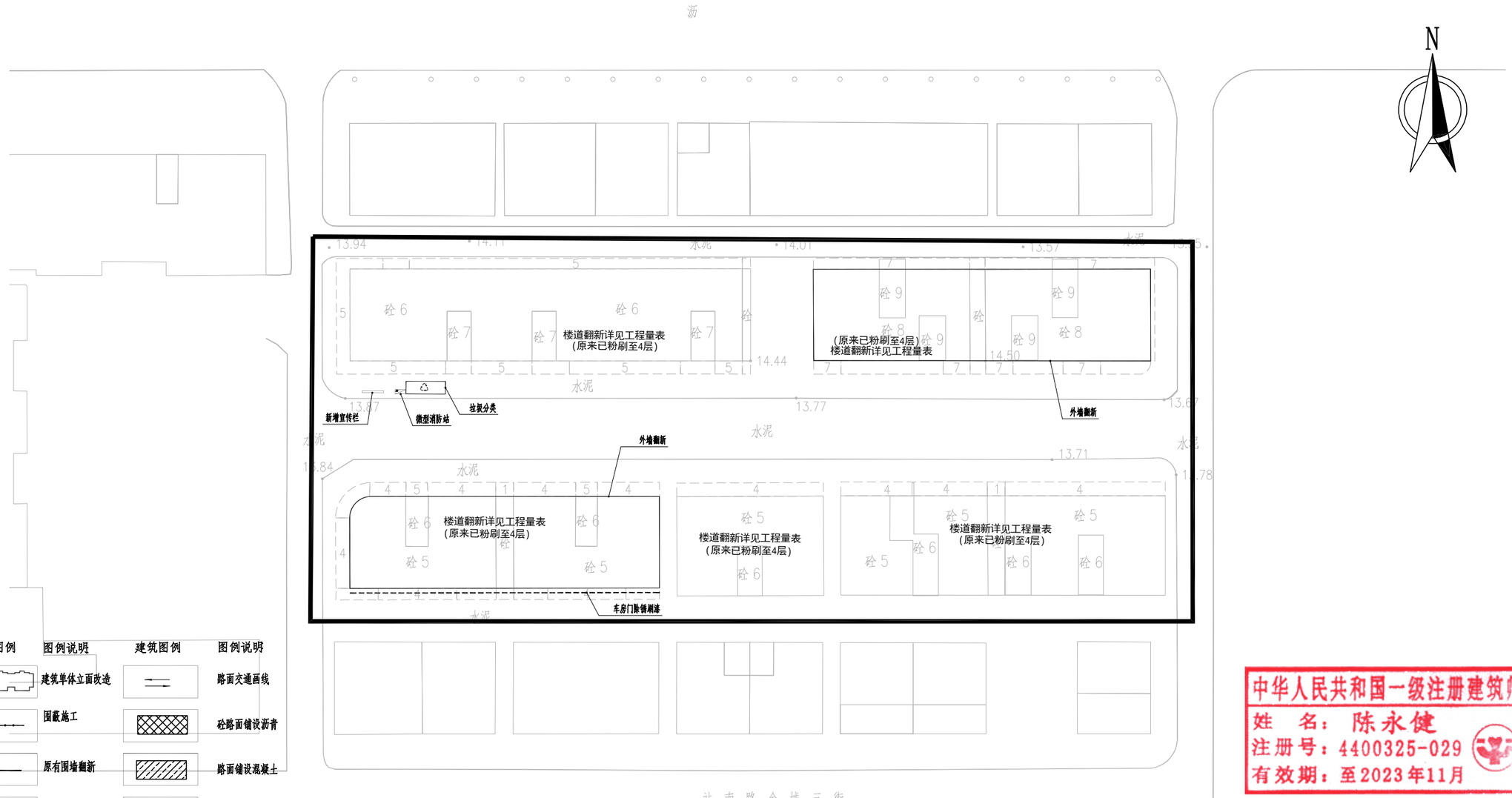

金塘教办宿舍楼金城一街改造总平面图 1:500

中华人民共和国一级注册建筑师
姓 名：陈永健
注册号：4400325-029
有效期：至2023年11月

广东省建设工程勘察设计出图专用章
单位名称:中誉设计有限公司
业务范围:市政(燃气工程、轨道交通工程除外)行业甲级
资质证书编号:A244003258
有效期至:2025年03月02日 (1)

会签 | 比例 | 初步设计 | 设计阶段 | 23ASJSZ2079 | 设计编号

中誉设计有限公司 ZHONGYU DESIGN CO. LTD..	建设单位	茂名市茂南区政府投资项目代建中心	图纸名称	金塘教办宿舍楼金城一街改造总平面图	设计	周秀坤	专业负责	李 真	审核	陈永健	日期	2023.08
	工程名称	广东省茂名市茂南区城区老旧小区基础设施改造工程项目（二期工程）第一批实施改造项目	专业	总体	资质证书编号	甲级:A244003258	校核	李 真	项目负责	邱学敏	审定	邱学敏	图号	ZT-C1-02-02

序号	项目	规格	单位	工程量	备注
	城南街道金塘教办宿舍楼金城一街				
一	**园建**				
1	微型消防站		个	1	
2	宣传栏（立柱）	510*300cm	个	1	详见通用大样图
3	垃圾分类亭		个	1	
二	**建筑**				
1	车房门除锈		m^2	64	
2	楼道白色粉刷(四层以上楼层)		m^2	1575	共11个楼梯
3	楼道黑色脚线粉刷(四层以上楼层)		m^2	175	共11个楼梯
4	铲除楼道内墙找平层及粉刷面层		m^2	1750	外运5KM

中华人民共和国一级注册建筑师
姓 名：陈永健
注册号：4400325-029
有效期：至2023年11月

广东省建设工程勘察设计出图专用章
单位名称:中誉设计有限公司
业务范围:市政(燃气工程、轨道交通工程除外)行业甲级
资质证书编号:A244003258
有效期至:2025年03月02日 (1)

会签 | 比例 | 初步设计 | 设计阶段 | 23ASJSZ079 | 设计编号

中誉设计有限公司 ZHONGYU DESIGN CO. LTD..	建设单位	茂名市茂南区政府投资项目代建中心	图纸名称	金塘教办宿舍楼金城一街改造总平面图	设计	周秀坤	专业负责	李 真	审核	陈永健	日期	2023.08
	工程名称	广东省茂名市茂南区城区老旧小区基础设施改造工程项目（二期工程）第一批实施改造项目	专业	总体 资质证书编号 甲级:A244003258	校核	李 真	项目负责	邱学敏	审定	邱学敏	图号	ZT-C1-02-03

自然区划	Ⅳ7华南沿海台风区				
路面类型	沥青混凝土	沥青混凝土	水泥混凝土	人行道	人行道
干湿类型	干燥～中湿	干燥～中湿	干燥～中湿	干燥～中湿	干燥～中湿
分　类	机动车道	机动车道	机动车道	人行道	人行道
结构类型	Ⅰ	Ⅱ	Ⅲ	Ⅳ	Ⅴ
路面结构图式	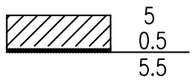	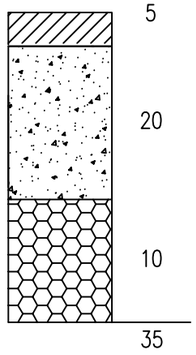	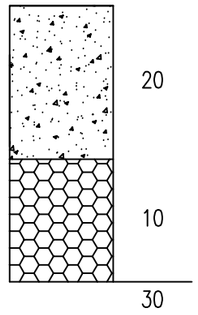	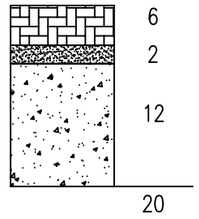	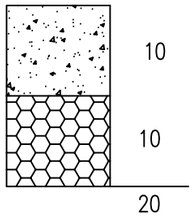
说明	5cm AC-13C改性细粒式沥青混凝土 0.5cm AC-13C改性细粒式沥青混凝土调平层 PC-2 石油热沥青0.5L/m² 聚酯长丝烧毛土工布	5cm AC-13C改性细粒式沥青混凝土 PC-2 石油热沥青0.5L/m² 聚酯长丝烧毛土工布 20cm C30水泥混凝土 10cm 石屑	20cm C30水泥混凝土 10cm 石屑	6cm 环保砖 2cm M10水泥砂浆 12cm C30水泥混凝土	10cm C30水泥混凝土 10cm 石屑
适用范围	沥青罩面	新建沥青路面	新建水泥路面	新建环保砖人行道	新建水泥面人行道

广东省建设工程勘察设计出图专用章
单位名称:中誉设计有限公司
业务范围:市政(燃气工程、轨道交通工程除外)行业甲级
资质证书编号:A244003258
有效期至:2025年03月02日 (1)

会签 | 比例 | 初步设计 | 设计阶段 | 23ASJSZ079 | 设计编号

中誉设计有限公司 ZHONGYU DESIGN CO. LTD..	建设单位	茂名市茂南区政府投资项目代建中心	图纸名称	路面结构图			设计	柯琼浩	专业负责	刘悦强	审核	黄大坚	日期	2023.08
	工程名称	广东省茂名市茂南区城区老旧小区基础设施改造工程项目（二期工程）第一批实施改造项目	专业	园建	资质证书编号	甲级:A244003258	校核	陈启明	项目负责	邱学敏	审定	邱学敏	图号	YJ-C1-02-01

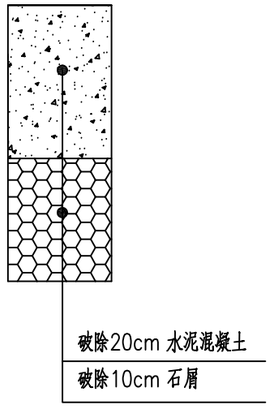

水泥路面破除大样图

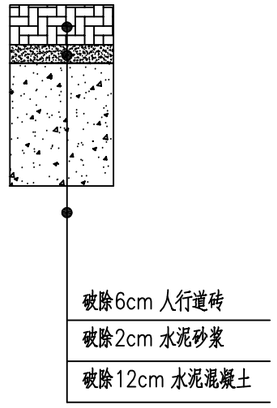

人行道砖路面破除大样图

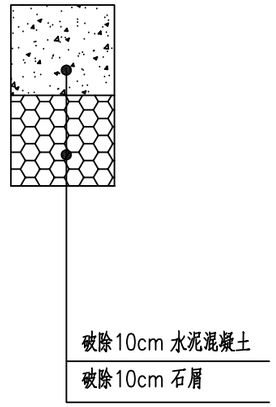

水泥人行道路面破除大样图

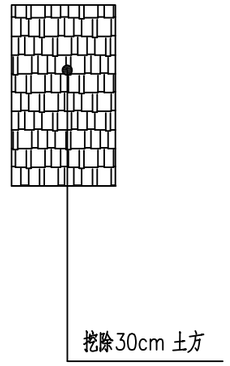

土质路面破除大样图

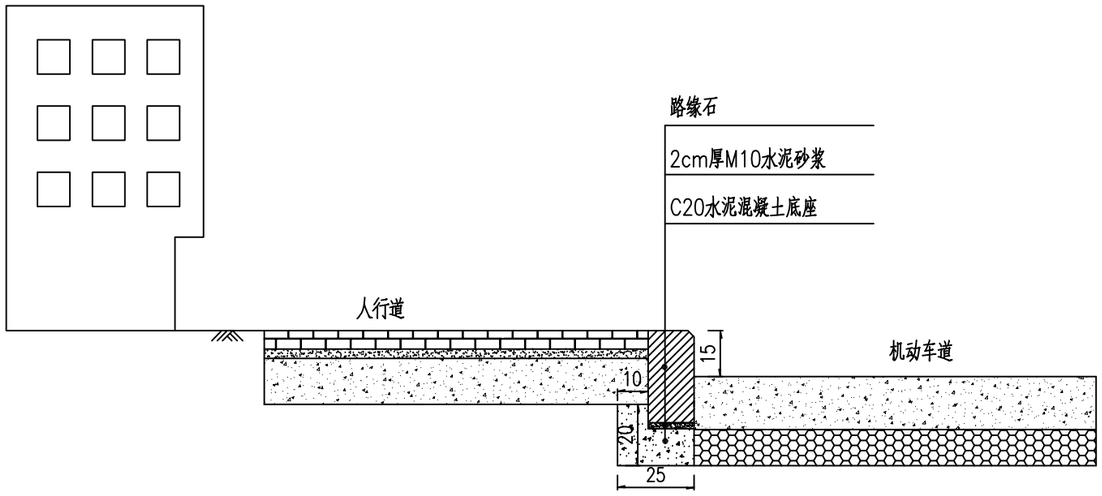

路缘石安装大样图

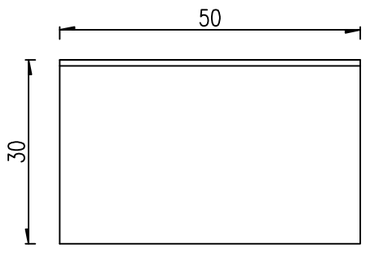

路缘石立面图 1:10

B型

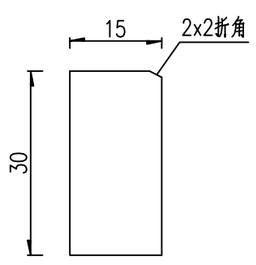

路缘石侧面图 1:10

B型

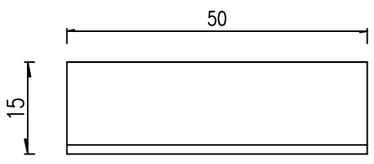

路缘石平面图 1:10

B型

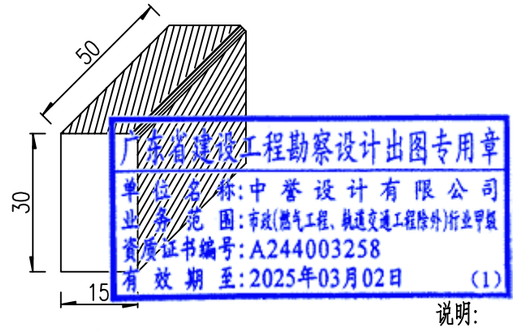

B型路缘石大样图 示意

说明:

1、本图尺寸单位以厘米计.

2、路缘石采用C40混凝土预制。

中誉设计有限公司 ZHONGYU DESIGN CO. LTD..	建设单位	茂名市茂南区政府投资项目代建中心	图纸名称	路面结构设计图			设 计	柯琼浩	专业负责	刘悦强	审 核	黄大坚	日 期	2023.08
	工程名称	广东省茂名市茂南区城区老旧小区基础设施改造工程项目（二期工程）第一批实施改造项目	专 业	园 建	资质证书编号	甲级:A244003258	校 核	陈启明	项目负责	邱学敏	审 定	邱学敏	图 号	YJ-C1-02-01

会签 | 比例 | 初步设计 | 设计阶段 | 23ASJSZ079 | 设计编号

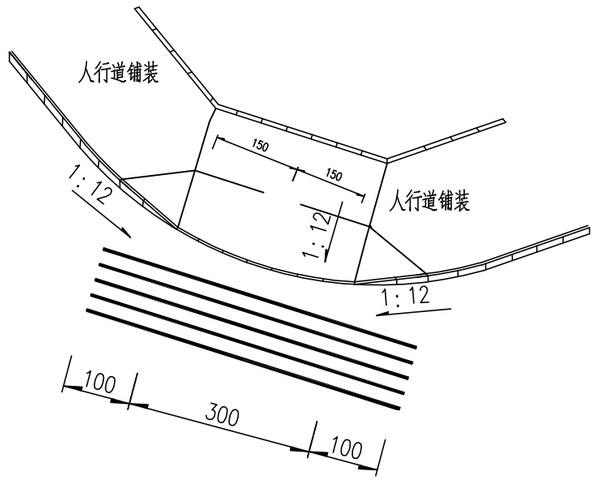

路口人行三面坡道图 示意图

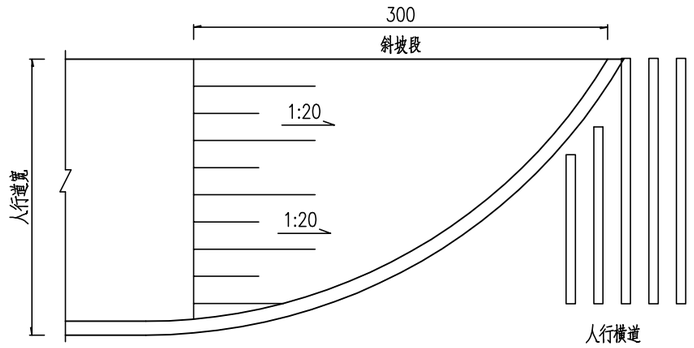

路口全宽式缘石坡道大样

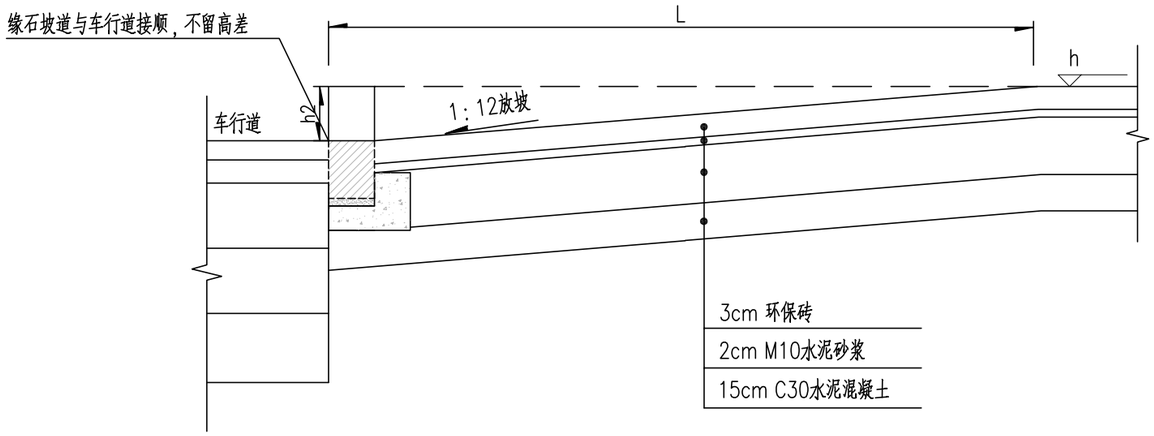

路口人行坡道剖面图 示意图

广东省建设工程勘察设计出图专用章
单位名称：中誉设计有限公司
业务范围：市政(道路)、建设工程(外部)、工程(外部)
资质证书编号：A244003258
有效期至：2025年03月02日 (1)

1、本图以cm为单位；

2、[illegible]缘石坡道,缘石坡道应设在人行道的范围内，并应与人行横道相对应；

3、人行道缘石坡道要求与机动车道路面平接，不留高差。

设计编号	23ASJSZ079	设计阶段	初步设计	比例	会签

中誉设计有限公司 ZHONGYU DESIGN CO. LTD..	建设单位	茂名市茂南区政府投资项目代建中心	图纸名称	无障碍设计图			设计	柯琼浩	专业负责	刘悦强	审核	黄大坚	日期	2023.08
	工程名称	广东省茂名市茂南区城区老旧小区基础设施改造工程项目（二期工程）第一批实施改造项目	专业	园建	资质证书编号	甲级:A244003258	校核	陈启明	项目负责	邱学敏	审定	邱学敏	图号	YJ-C1-02-02

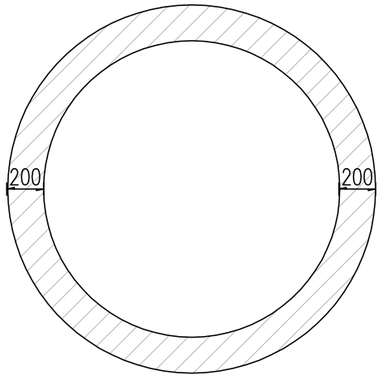

树池平面图

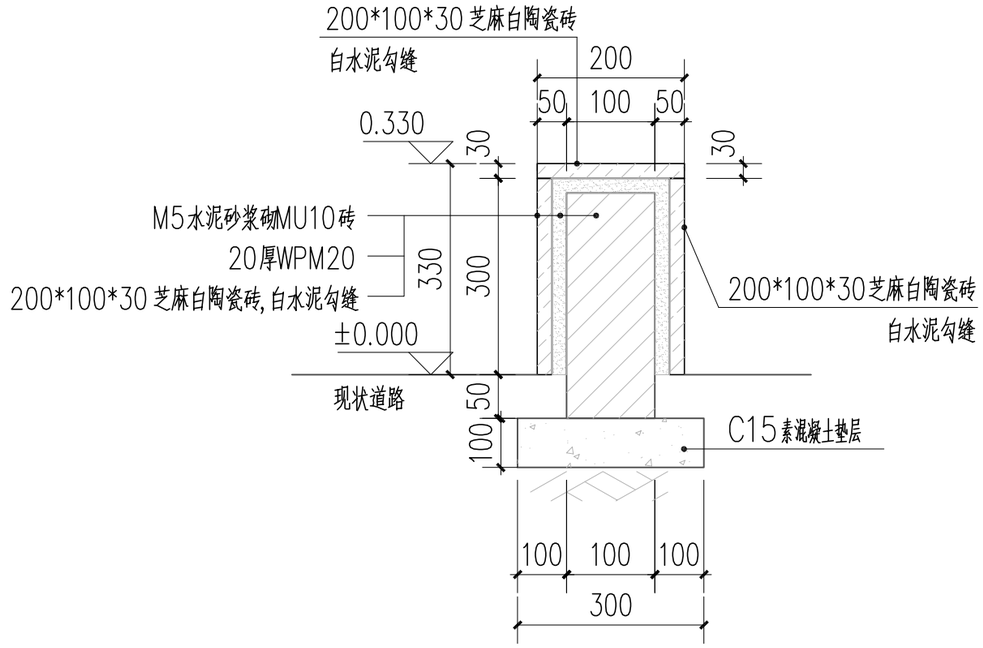

树池大样图

广东省建设工程勘察设计出图专用章
单位名称:中誉设计有限公司
业务范围:市政(燃气工程、轨道交通工程除外)行业甲级
资质证书编号:A244003258
有效期至:2025年03月02日 (1)

1. 图中单位除特殊说明外其余均为毫米。

设计编号	23ASJSZ0079	设计阶段	初步设计	比例		会签	

中誉设计有限公司 ZHONGYU DESIGN CO. LTD..	建设单位	茂名市茂南区政府投资项目代建中心	图纸名称	树池大样图			设计	柯琼浩	专业负责	刘悦强	审核	黄大坚	日期	2023.08
	工程名称	广东省茂名市茂南区城区老旧小区基础设施改造工程项目（二期工程）第一批实施改造项目	专业	园建	资质证书编号	甲级:A244003258	校核	陈启明	项目负责	邱学敏	审定	邱学敏	图号	YJ-C1-02-03

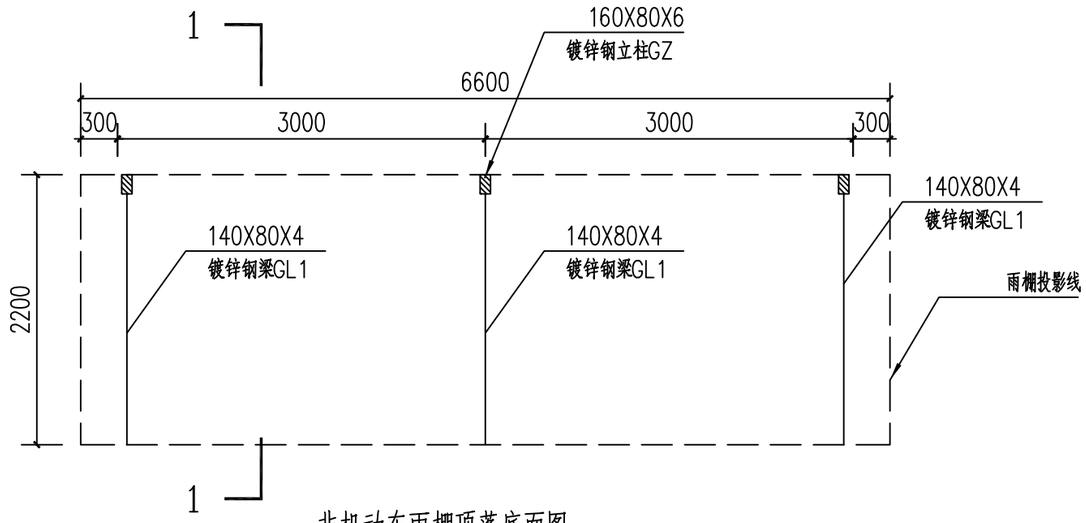

非机动车雨棚顶蓬底面图 1:50

注：雨棚宽度可根据现场实际尺寸调整

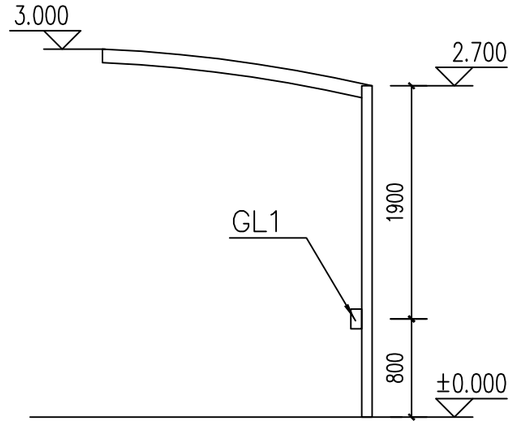

非机动车雨棚立面图 1:50

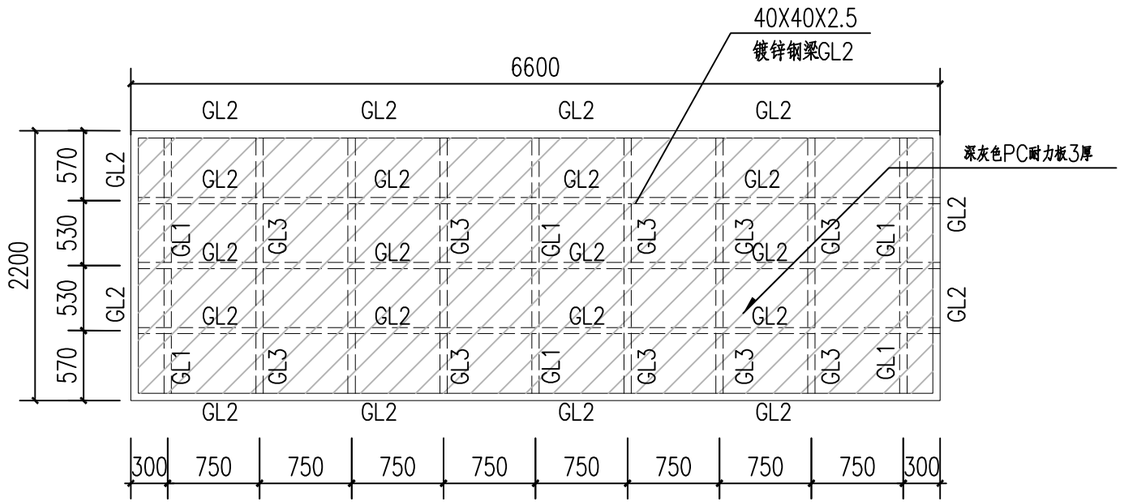

非机动车雨棚顶蓬顶面图 1:50

材 料 表

编 号	构 件	名 称	规 格	材 质	备注
1	GL1	主梁	140X80X4	Q235B	
2	GL2	次梁	40X40X2.5	Q235B	
3	GL3	次梁	40X20X2	Q235B	
4	GZ	钢柱	160X80X6	Q235B	

说明：

1. 钢架现场焊接制作，均采取焊接固定，要求焊接饱满，光滑均匀。
2. 工程所有钢构件需做好防腐防锈处理，表面涂刷两道环氧富锌底漆，两道环氧云铁中间漆，两道丙烯酸聚氨酯面漆，总干膜厚度220μm。
3. 基础埋深H按基础大样图，施工基础时应考虑各种预埋件。
4. 基础应建在均匀土层上，地基承载力不应小于100KPa。

广东省建设工程勘察设计出图专用章
单位名称：中誉设计有限公司
业务范围：市政(燃气工程、轨道交通工程除外)行业甲级
资质证书编号：A244003258
有效期至：2025年03月02日 (1)

会签 | 比例 | 初步设计 | 设计阶段 | 23ASJSZ079 | 设计编号

中誉设计有限公司 ZHONGYU DESIGN CO. LTD.	建设单位	茂名市茂南区政府投资项目代建中心	图纸名称	非机动车雨棚平面图、立面图	设计	柯琼浩	专业负责	刘悦强	审核	黄大坚	日期	2023.08
	工程名称	广东省茂名市茂南区城区老旧小区基础设施改造工程项目（二期工程）第一批实施改造项目	专业	园建	资质证书编号	甲级：A244003258	校核	陈启明	项目负责	邱学敏	审定	邱学敏	图号	YJ-C1-02-04

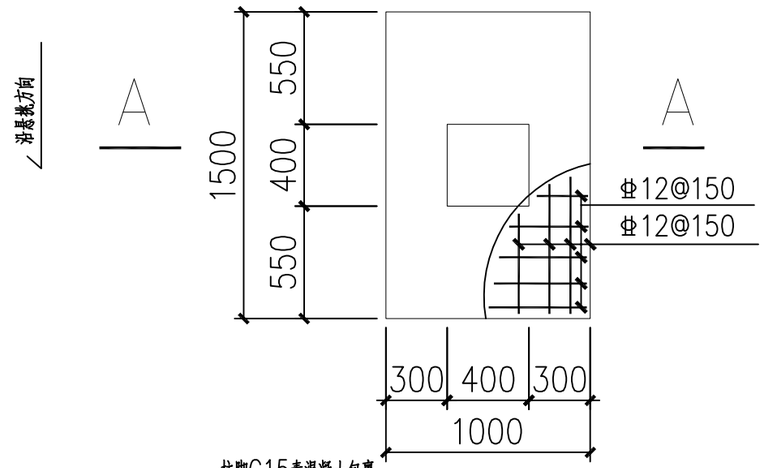

JC-1 1:30

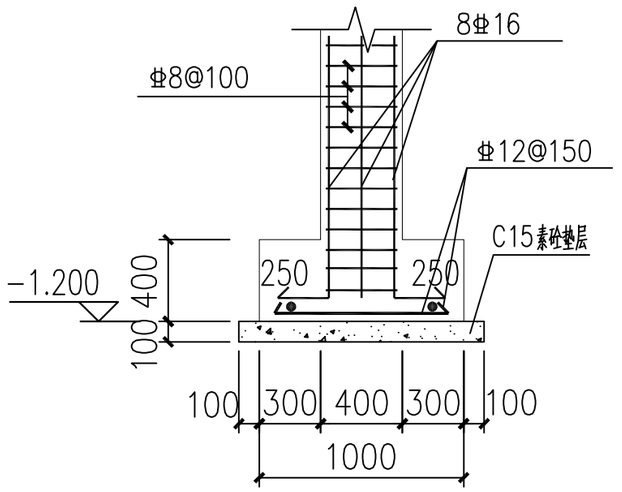

A-A 1:30

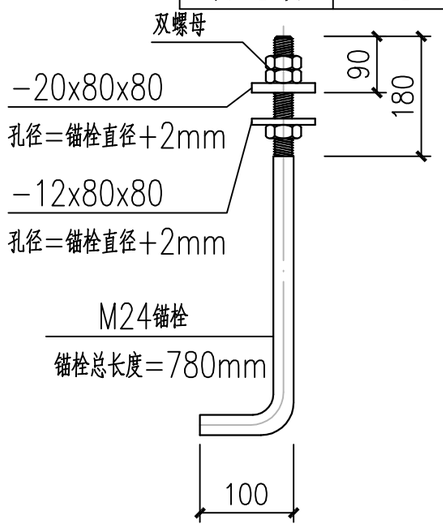

M24锚栓 1:20

材质Q235

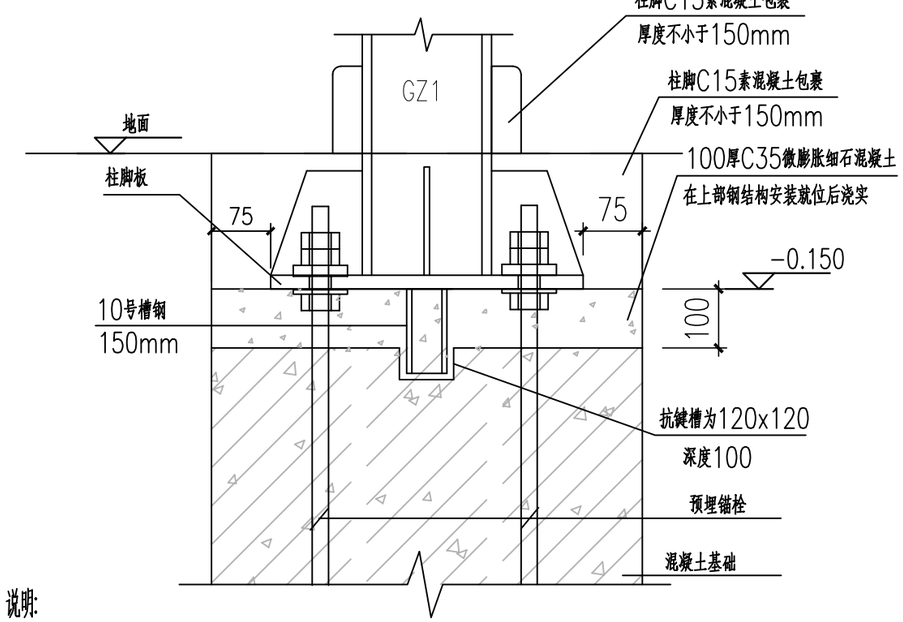

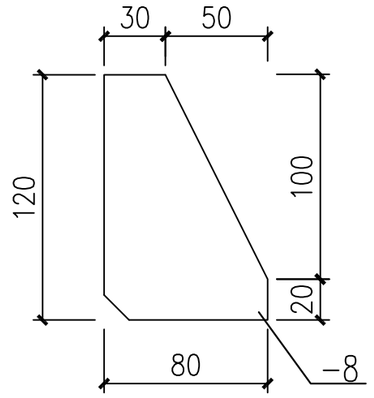

JB-1 1:30

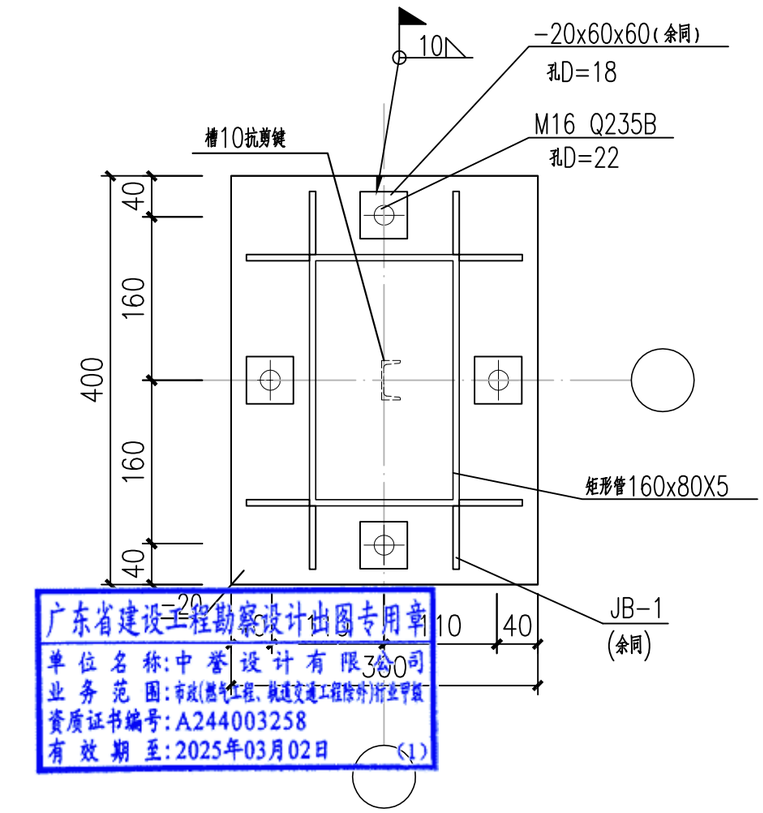

广东省建设工程勘察设计出图专用章
单位名称:中誉设计有限公司
业务范围:市政(燃气工程、轨道交通工程除外)行业甲级
资质证书编号:A244003258
有效期至:2025年03月02日 (1)

锚栓A定位图 1:30

说明:

1. 锚栓每组需配三帽两垫，锚栓材料采用Q235钢,螺栓螺母的螺纹基本尺寸应符合GB/T 192-2003, GB/T196-2003的规定.每组锚栓并配以两块方垫板.垫板详图见上。一个螺母和下垫板放在柱底板下方，用作调节柱子用，上垫板盖在柱底板上方，上面再配双螺母。上垫板和柱底板采用围焊，焊缝高度10毫米。
2. 锚栓加工制作完成后螺纹表面应涂黄油,防止丝牙锈蚀。但在锚栓埋设之前必须将螺杆上的油污擦净。在结构安装螺母紧固之前必须将螺纹上的油污擦净。
3. 本工程基础混凝土强度等级C30。
4. 螺栓位置偏差:地脚螺栓的埋设误差,对每一柱脚而言锚栓之间的允许误差不得超过2mm.其它尺寸误差不得超过4mm.
5. 锚栓与基础短柱边缘的距离不小于150毫米。
6. 采用二次灌浆层的柱脚，在安装钢柱直到二次灌浆层达到设计承载强度之前，应在柱底板四角下设置钢垫块或经设计工程师认可的其他垫块，

会签 | 比例 | 初步设计 | 设计阶段 | 23ASJSZ079 | 设计编号

中誉设计有限公司 ZHONGYU DESIGN CO. LTD..	建设单位	茂名市茂南区政府投资项目代建中心	图纸名称	非机动车雨棚结构大样			设计	柯琼浩	专业负责	刘悦强	审核	黄大坚	日期	2023.08
	工程名称	广东省茂名市茂南区城区老旧小区基础设施改造工程项目（二期工程）第一批实施改造项目	专业	园建	资质证书编号	甲级:A244003258	校核	陈启明	项目负责	邱学敏	审定	邱学敏	图号	YJ-C1-02-05

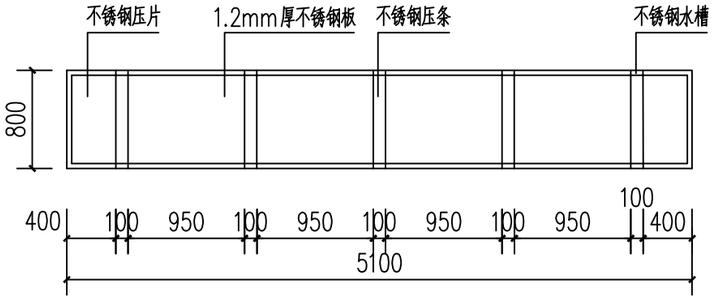

宣传栏顶蓬顶面图 1:50

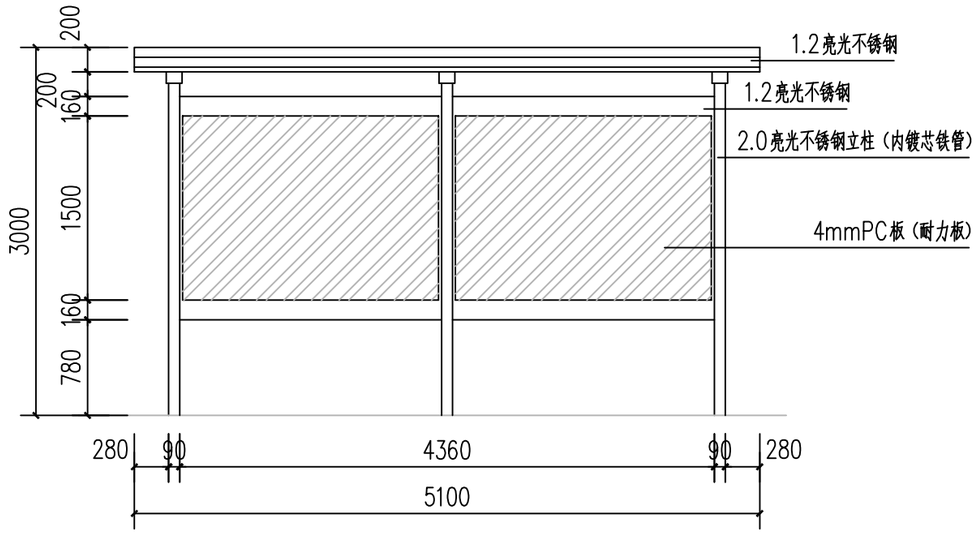

宣传栏立面图 1:50

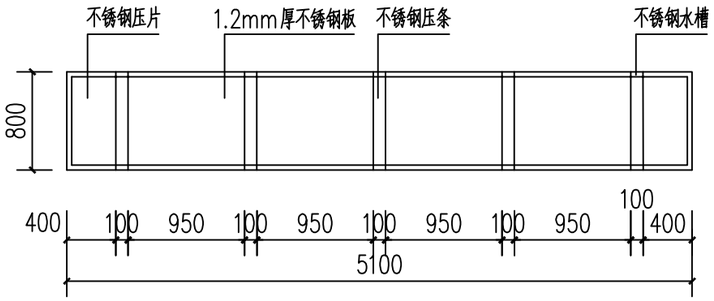

宣传栏顶蓬底面图 1:50

宣传栏顶蓬底压槽图 1:50

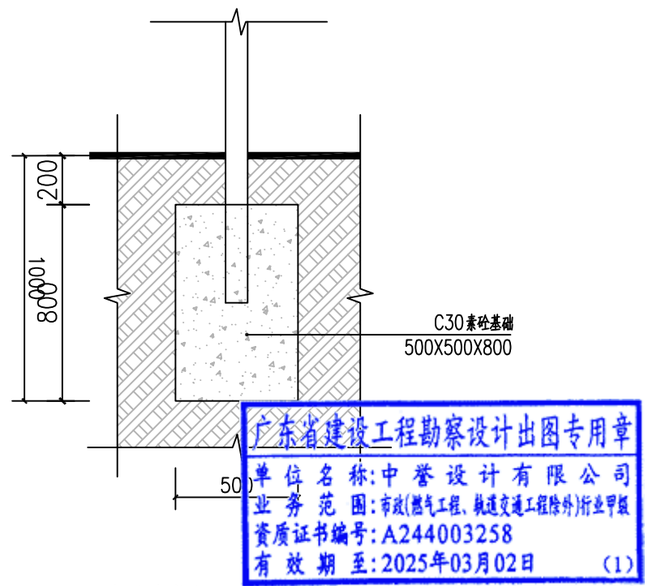

基础大样图 1:25

广东省建设工程勘察设计出图专用章
单位名称:中誉设计有限公司
业务范围:市政(燃气工程、轨道交通工程除外)行业甲级
资质证书编号:A244003258
有效期至:2025年03月02日 (1)

会签 | 比例 | 初步设计 | 设计阶段 | 23ASJSZ0079 | 设计编号

中誉设计有限公司 ZHONGYU DESIGN CO. LTD..	建设单位	茂名市茂南区政府投资项目代建中心	图纸名称	宣传栏大样图一			设计	柯琼浩	专业负责	刘悦强	审核	黄大坚	日期	2023.08
	工程名称	广东省茂名市茂南区城区老旧小区基础设施改造工程项目（二期工程）第一批实施改造项目	专业	园建	资质证书编号	甲级:A244003258	校核	陈启明	项目负责	邱学敏	审定	邱学敏	图号	YJ-C1-02-06

材质

产品名称	挂墙宣传栏
主要材质	专用铝合金
面板材质	4mmPC板（耐力板）
雨棚材质	阳光板
背板材质	镀锌钢板
可选组件	搁板、雨棚
安装方式	墙面固定：膨胀螺丝悬挂
开启方式	液压开启

挂墙宣传栏参考图 1:50

备注：240X120cm高

广东省建设工程勘察设计出图专用章
单位名称:中誉设计有限公司
业务范围:市政(燃气工程、轨道交通工程除外)行业甲级
资质证书编号:A244003258
有效期至:2025年03月02日 (1)

会签 | 比例 | 初步设计 | 设计阶段 | 23ASJSZ079 | 设计编号

中誉设计有限公司 ZHONGYU DESIGN CO. LTD..	建设单位	茂名市茂南区政府投资项目代建中心	图纸名称	宣传栏大样图二			设计	柯琼浩	专业负责	刘悦强	审核	黄大坚	日期	2023.08
	工程名称	广东省茂名市茂南区城区老旧小区基础设施改造工程项目（二期工程）第一批实施改造项目	专业	园建	资质证书编号	甲级:A244003258	校核	陈启明	项目负责	邱学敏	审定	邱学敏	图号	YJ-C1-02-07

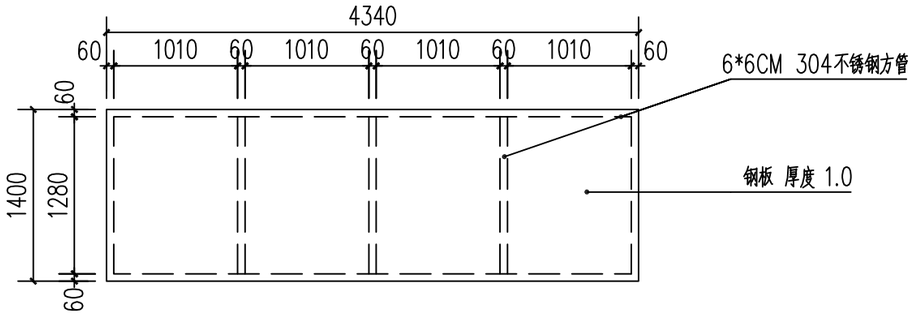

垃圾分类亭顶面图 1:50

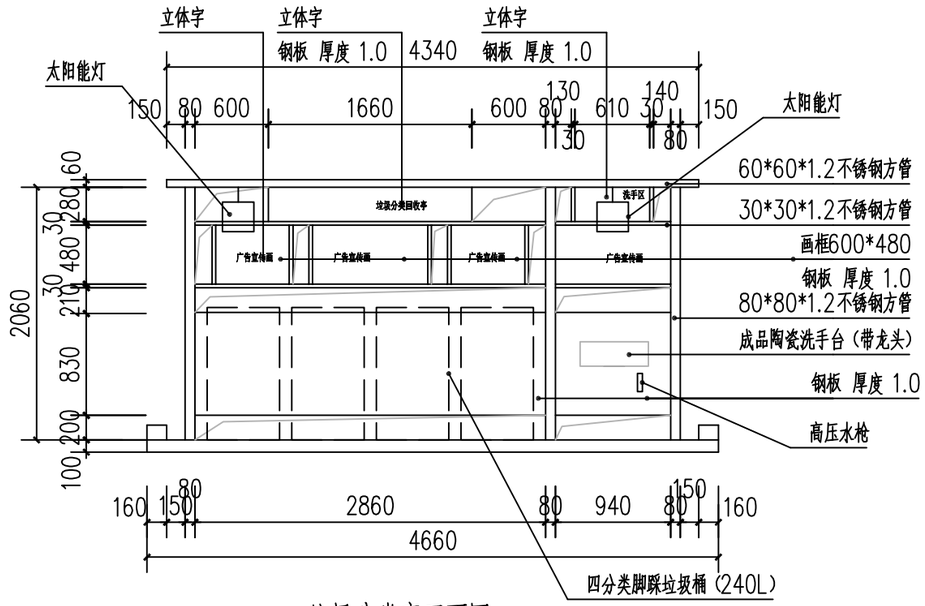

垃圾分类亭正面图 1:50

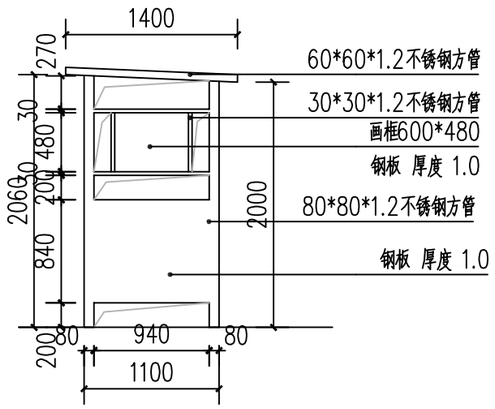

垃圾分类亭侧面图 1:50

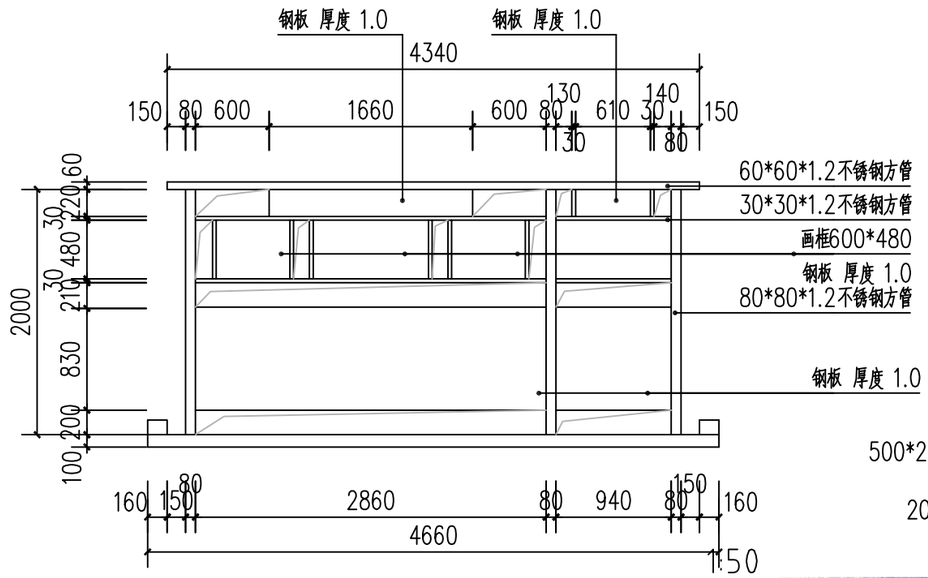

垃圾分类亭背面图 1:50

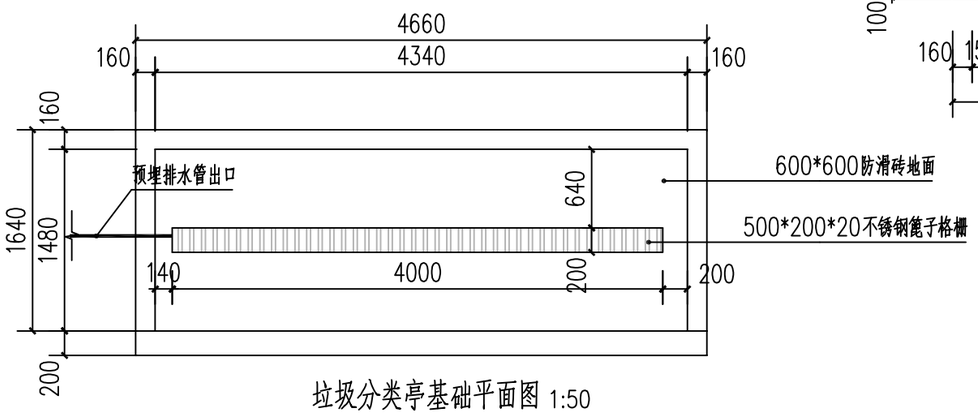

垃圾分类亭基础平面图 1:50

说明：

1、每个垃圾分类亭配套10米DN20给水管（室外PVC）。

2、每个垃圾分类亭配套30米DN75排水管（室外PVC）。

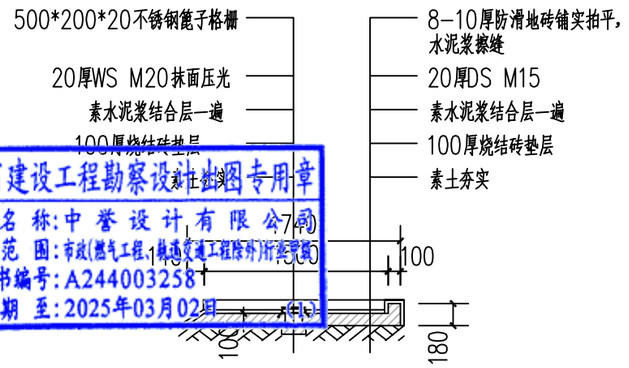

垃圾分类亭基础剖面图 1:50

广东省建设工程勘察设计出图专用章
单位名称：中誉设计有限公司
业务范围：市政(燃气工程、轨道交通工程除外)行业甲级
资质证书编号：A244003258
有效期至：2025年03月02日

中誉设计有限公司 ZHONGYU DESIGN CO. LTD..	建设单位	茂名市茂南区政府投资项目代建中心	图纸名称	垃圾分类亭平面图、立面图、大样图	设计	柯琼浩	专业负责	刘悦强	审核	黄大坚	日期	2023.08
	工程名称	广东省茂名市茂南区城区老旧小区基础设施改造工程项目（二期工程）第一批实施改造项目	专业	园建	资质证书编号	甲级:A244003258	校核	陈启明	项目负责	邱学敏	审定	邱学敏	图号	YJ-C1-02-08

会签 | 比例 | 初步设计 | 设计阶段 | 23ASJSZ079 | 设计编号

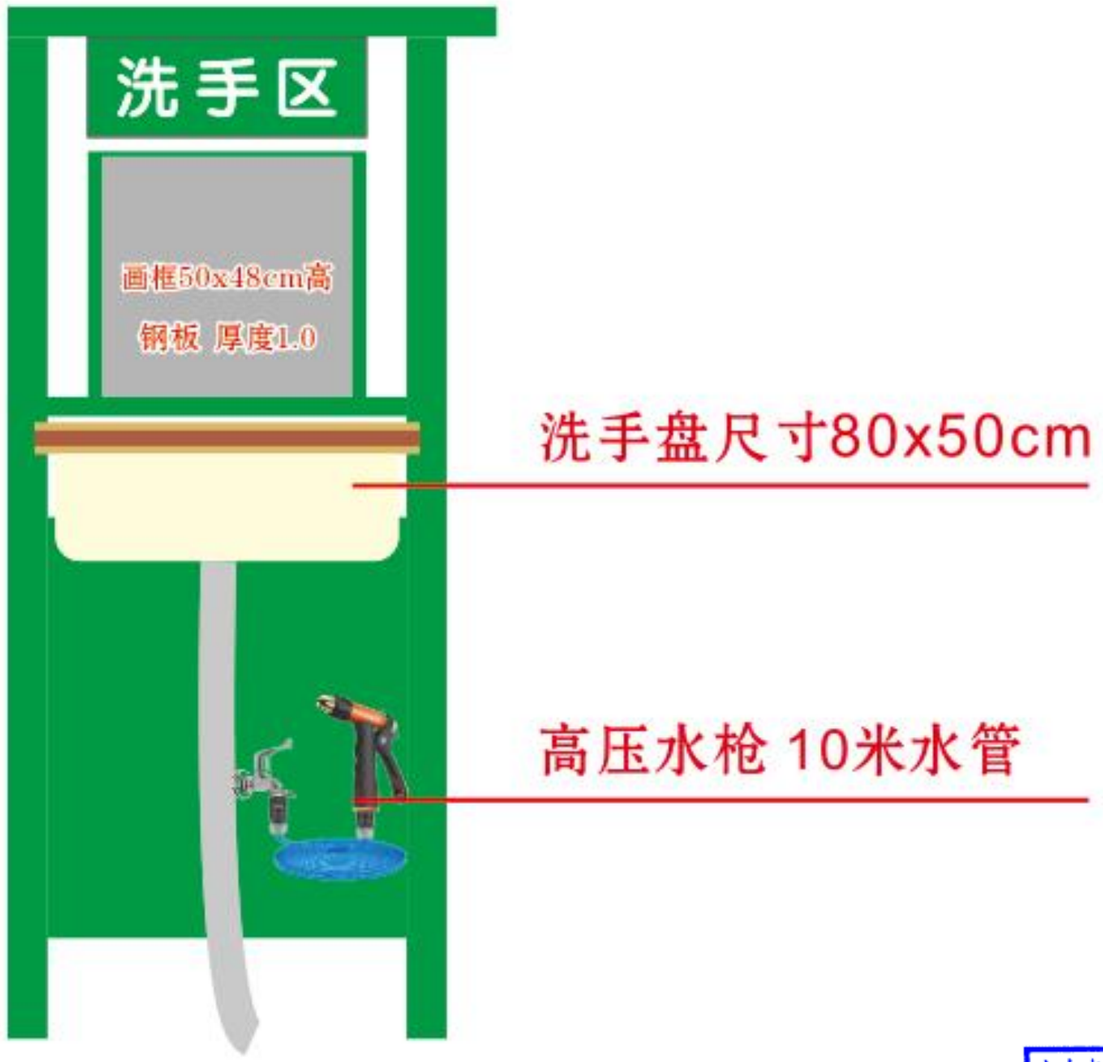

广东省建设工程勘察设计出图专用章
单位名称:中誉设计有限公司
业务范围:市政(燃气工程、轨道交通工程除外)行业甲级
资质证书编号:A244003258
有效期至:2025年03月02日 (1)

垃圾亭分类亭洗手区大样图 1:50

会签 | 比例 | 初步设计 | 设计阶段 | 23ASJSZ0079 | 设计编号

中誉设计有限公司 ZHONGYU DESIGN CO. LTD..	建设单位	茂名市茂南区政府投资项目代建中心	图纸名称	垃圾亭分类亭洗手区大样图			设计	柯琼浩	专业负责	刘悦强	审核	黄大坚	日期	2023.08
	工程名称	广东省茂名市茂南区城区老旧小区基础设施改造工程项目（二期工程）第一批实施改造项目	专业	园建	资质证书编号	甲级:A244003258	校核	陈启明	项目负责	邱学敏	审定	邱学敏	图号	YJ-C1-02-09

垃圾分类亭字体大样图 1:50

广东省建设工程勘察设计出图专用章
单位名称:中誉设计有限公司
业务范围:市政(燃气工程、轨道交通工程除外)行业甲级
资质证书编号:A244003258
有效期至:2025年03月02日 (1)

会签 | 比例 | 初步设计 | 设计阶段 | 23ASJSZ079 | 设计编号

中誉设计有限公司 ZHONGYU DESIGN CO. LTD..	建设单位	茂名市茂南区政府投资项目代建中心	图纸名称	垃圾分类亭字体大样图	设计	柯琼浩	专业负责	刘悦强	审核	黄大坚	日期	2023.08
	工程名称	广东省茂名市茂南区城区老旧小区基础设施改造工程项目（二期工程）第一批实施改造项目	专业	园建	资质证书编号	甲级:A244003258	校核	陈启明	项目负责	邱学敏	审定	邱学敏	图号	YJ-C1-02-10

广东省建设工程勘察设计出图专用章
单位名称:中誉设计有限公司
业务范围:市政(燃气工程、轨道交通工程除外)行业甲级
资质证书编号:A244003258
有效期至:2025年03月02日 (1)

垃圾分类亭宣传画1 1:50

备注：60X48cm高

会签	比例	初步设计	设计阶段	23ASJSZ0079	设计编号

中誉设计有限公司 ZHONGYU DESIGN CO. LTD..	建设单位	茂名市茂南区政府投资项目代建中心	图纸名称	垃圾分类亭宣传画1	设计	柯琼浩	专业负责	刘悦强	审核	黄大坚	日期	2023.08
	工程名称	广东省茂名市茂南区城区老旧小区基础设施改造工程项目（二期工程）第一批实施改造项目	专业	园建	资质证书编号	甲级:A244003258	校核	陈启明	项目负责	邱学敏	审定	邱学敏	图号	YJ-C1-02-11

备注：60X48cm高

广东省建设工程勘察设计出图专用章
单位名称:中誉设计有限公司
业务范围:市政燃气工程、轨道交通工程除外)行业甲级
资质证书编号:A244003258
有效期至:2025年03月02日

(1)垃圾分类亭宣传画2 1:50

备注：70X48cm高

设计编号 23ASJSZ079 | 设计阶段 初步设计 | 比例 | 会签

中誉设计有限公司 ZHONGYU DESIGN CO. LTD..	建设单位	茂名市茂南区政府投资项目代建中心	图纸名称	垃圾分类亭宣传画2	设计	柯琼浩	专业负责	刘悦强	审核	黄大坚	日期	2023.08
	工程名称	广东省茂名市茂南区城区老旧小区基础设施改造工程项目（二期工程）第一批实施改造项目	专业	园建	资质证书编号	甲级:A244003258	校核	陈启明	项目负责	邱学敏	审定	邱学敏	图号	YJ-C1-02-12

广东省建设工程勘察设计出图专用章
单位名称:中誉设计有限公司
业务范围:市政(燃气工程、轨道交通工程除外)行业甲级
资质证书编号:A244003258
有效期至:2025年03月02日 (1)

垃圾分类亭宣传画3 1:50

备注：70X48cm高

会签																					
比例																					
初步设计																					
设计阶段																					
23ASJSZ079																					
设计编号																					

中誉设计有限公司 ZHONGYU DESIGN CO. LTD..	建设单位	茂名市茂南区政府投资项目代建中心	图纸名称	垃圾分类亭宣传画3			设 计	柯琼浩	专业负责	刘悦强	审 核	黄大坚	日 期	2023.08
	工程名称	广东省茂名市茂南区城区老旧小区基础设施改造工程项目（二期工程）第一批实施改造项目	专 业	园 建	资质证书编号	甲级:A244003258	校 核	陈启明	项目负责	邱学敏	审 定	邱学敏	图 号	YJ-C1-02-13

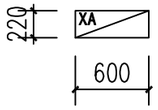

A型 微型消防站 1:50

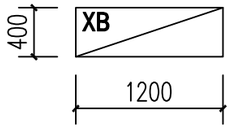

B型 微型消防站 1:50

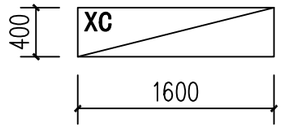

C型 微型消防站 1:50

类 型	箱体大小（长X宽X高）	箱体材质	箱内装备
A 型	0.6mx0.22mx0.8m	高密度优质加厚 冷轧钢＋钢化玻璃	4个4kg灭火器＋4个防毒面具 140X80X4
B 型	1.2mx0.4mx1.6m	高密度优质加厚 冷轧钢＋钢化玻璃	衣服x3、裤子x3、头盔x3、腰带x3、手套x3、靴子x3、反光马甲x1、挂绳岗x2、 强光头灯x1、交通指挥棒x1、强光手电x2、灭火毯x2、3C防毒面罩x3、扩音器x1、 钢丝芯安全绳x2、安全挂钩x3、腰斧x3、撬棒x1、消火栓扳手x2、消防斧x2、 消防沙桶x1、铲子x1、消防水带x2、接口x4、消防水枪x2、水带喉箍x4、灭火器x3
C 型	1.6mx0.4mx1.6m	高密度优质加厚 冷轧钢＋钢化玻璃	衣服x6、裤子x6、头盔x6、腰带x6、手套x6、靴子x6、反光马甲x1、挂绳岗x2、 强光头灯x1、交通指挥棒x1、强光手电x2、灭火毯x2、3C防毒面罩x6、扩音器x1、 钢丝芯安全绳x2、安全挂钩x6、腰斧x6、撬棒x1、消火栓扳手x2、消防斧x2、 消防沙桶x1、铲子x1、消防水带x2、接口x4、消防水枪x2、水带喉箍x4、灭火器x6
注：所有消防设备产品必须符合中国强制性产品认证			

广东省建设工程勘察设计出图专用章
单位名称:中誉设计有限公司
业务范围:市政(燃气工程、轨道交通工程除外)行业甲级
资质证书编号:A244003258
有效期至:2025年03月02日 (1)

会签 | 比例 | 初步设计 | 设计阶段 | 23ASJSZ0079 | 设计编号

中誉设计有限公司 ZHONGYU DESIGN CO. LTD..	建设单位	茂名市茂南区政府投资项目代建中心	图纸名称	微型消防站			设 计	柯琼浩	专业负责	刘悦强	审 核	黄大坚	日 期	2023.08
	工程名称	广东省茂名市茂南区城区老旧小区基础设施改造工程项目（二期工程）第一批实施改造项目	专 业	园 建	资质证书编号	甲级:A244003258	校 核	陈启明	项目负责	邱学敏	审 定	邱学敏	图 号	YJ-C1-02-14

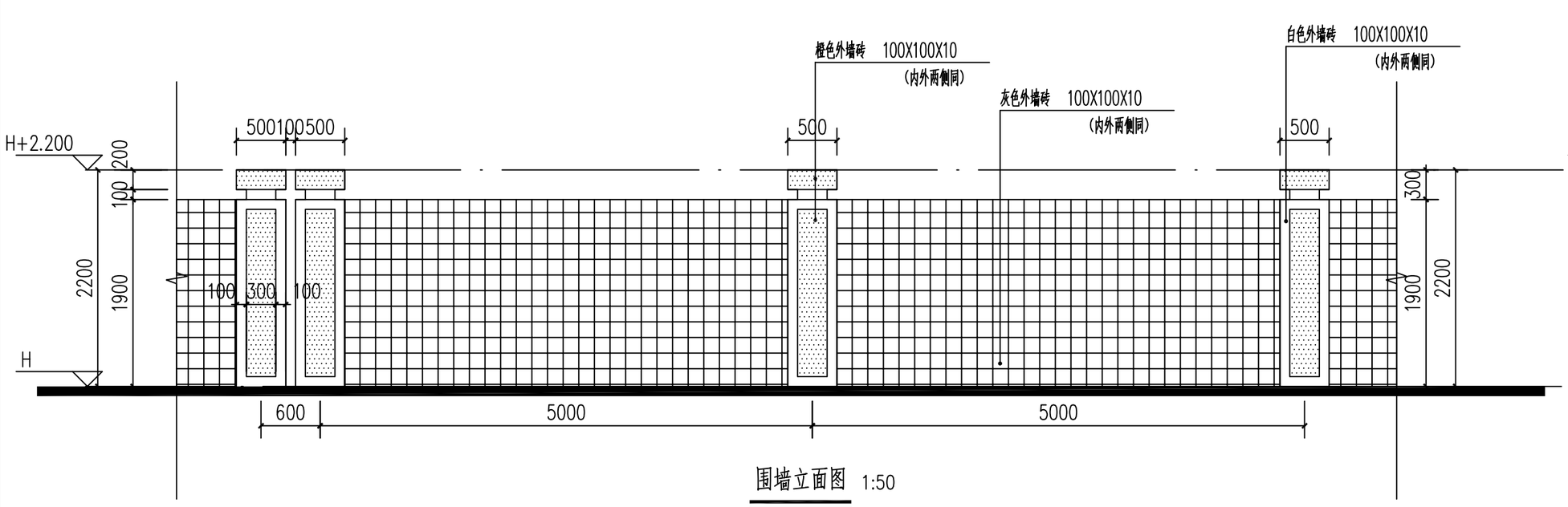

围墙立面图 1:50

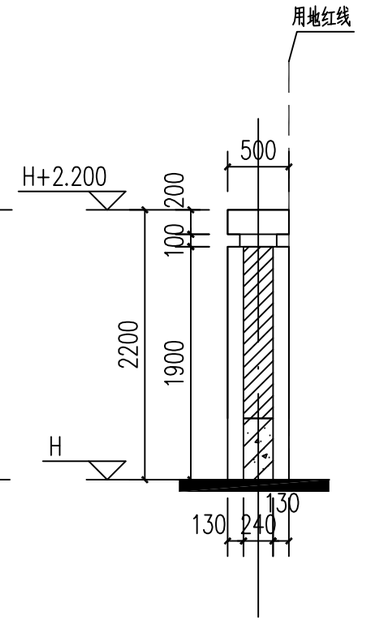

1—1剖面图 1:50

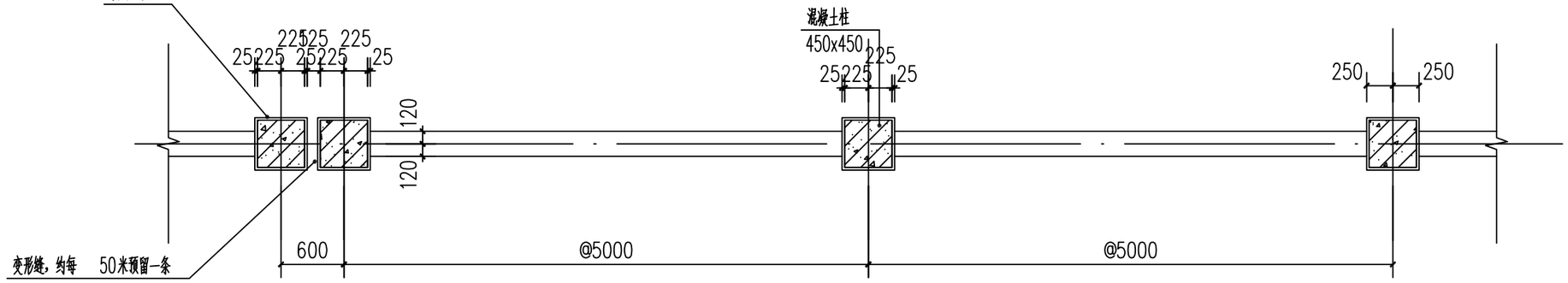

围墙平面图 1:50

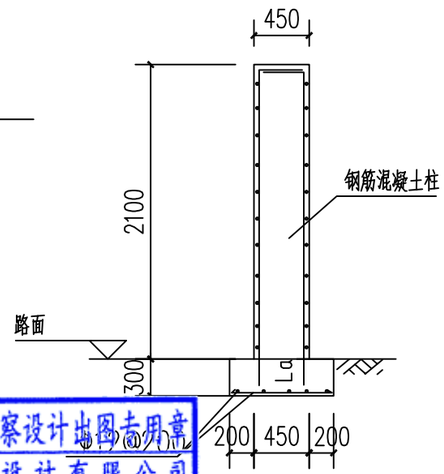

条形基础 1:50

1，围墙每 50 米长设一道变形缝，并设双柱。
2，基础详结施，埋件待栏杆订货后要求预埋。
3，所有外露铁件必须防锈。
4，围墙内外两侧面层做法相同

广东省建设工程勘察设计出图专用章
单位名称:中誉设计有限公司
业务范围:市政(燃气工程、轨道交通工程除外)行业甲级
资质证书编号:A244003258
有效期至:2025年03月02日 (1)

会签 | 比例 | 初步设计 | 设计阶段 | 23ASJSZ079 | 设计编号

中誉设计有限公司 ZHONGYU DESIGN CO. LTD..	建设单位	茂名市茂南区政府投资项目代建中心	图纸名称	新建实体围墙大样图			设计	柯琼浩	专业负责	刘悦强	审核	黄大坚	日期	2023.08
	工程名称	广东省茂名市茂南区城区老旧小区基础设施改造工程项目（二期工程）第一批实施改造项目	专业	园建	资质证书编号	甲级:A244003258	校核	陈启明	项目负责	邱学敏	审定	邱学敏	图号	YJ-C1-02-15

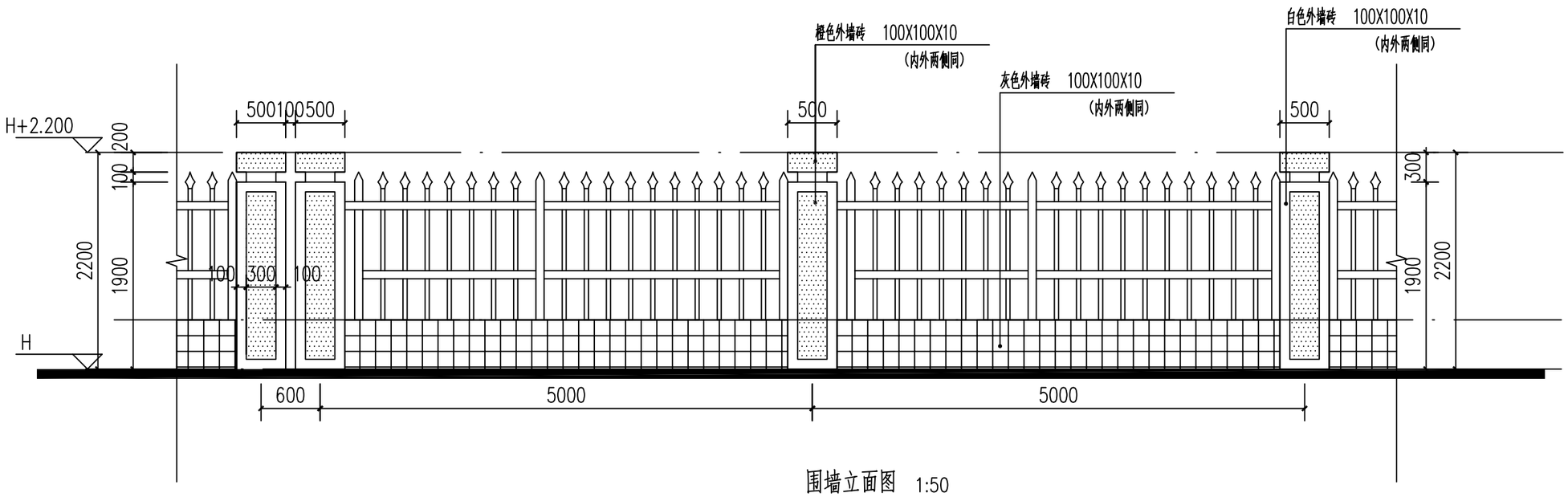

围墙立面图 1:50

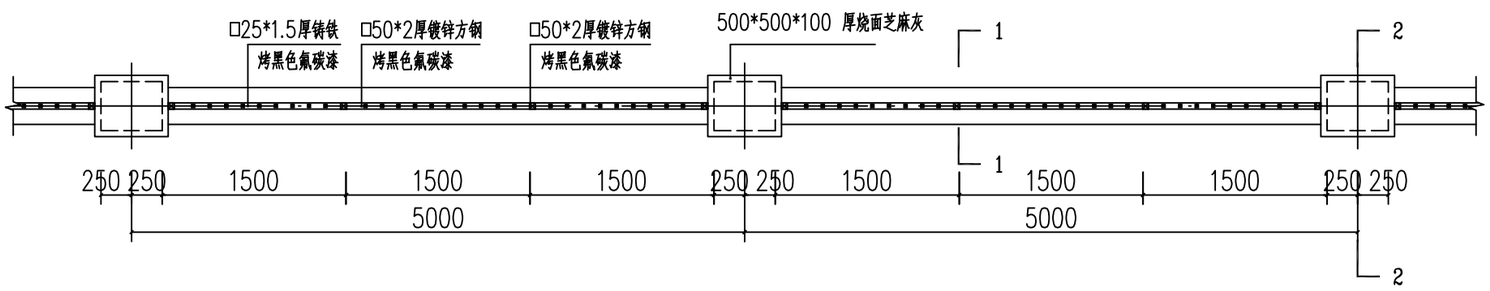

围墙标准段平面图 1:50

注：围墙每间隔50米，设置一道伸缩缝，新建围墙长度及位置详平面。

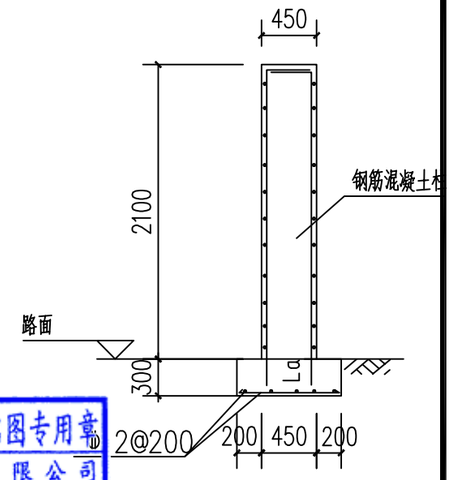

条形基础 1:50

1，围墙每 50 米长设一道变形缝，并设双柱。

2，基础详结施，埋件待栏杆订货后要求预埋。

3，所有外露铁件必须防锈。

4，围墙内外两侧面层做法相同

广东省建设工程勘察设计出图专用章
单位名称:中誉设计有限公司
业务范围:市政(燃气工程、轨道交通工程除外)行业甲级
资质证书编号:A244003258
有效期至:2025年03月02日 (1)

会签 | 比例 | 初步设计 | 设计阶段 | 23ASJSZ079 | 设计编号

中誉设计有限公司 ZHONGYU DESIGN CO. LTD..	建设单位	茂名市茂南区政府投资项目代建中心	图纸名称	新建铁艺围墙			设计	柯琼浩	专业负责	刘悦强	审核	黄大坚	日期	2023.08
	工程名称	广东省茂名市茂南区城区老旧小区基础设施改造工程项目（二期工程）第一批实施改造项目	专业	园建	资质证书编号	甲级:A244003258	校核	陈启明	项目负责	邱学敏	审定	邱学敏	图号	YJ-C1-02-16

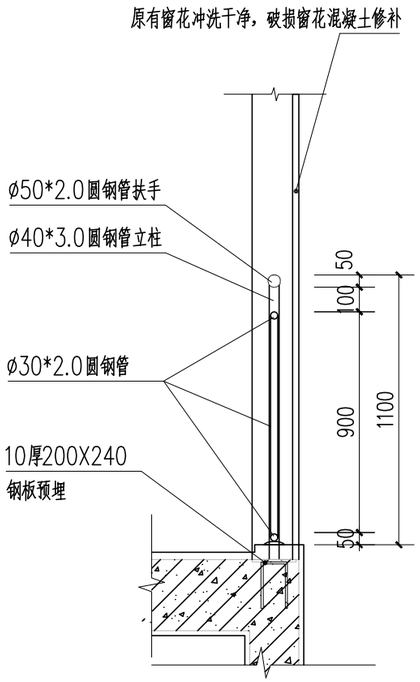

楼梯间护窗栏杆剖面大样 1:50

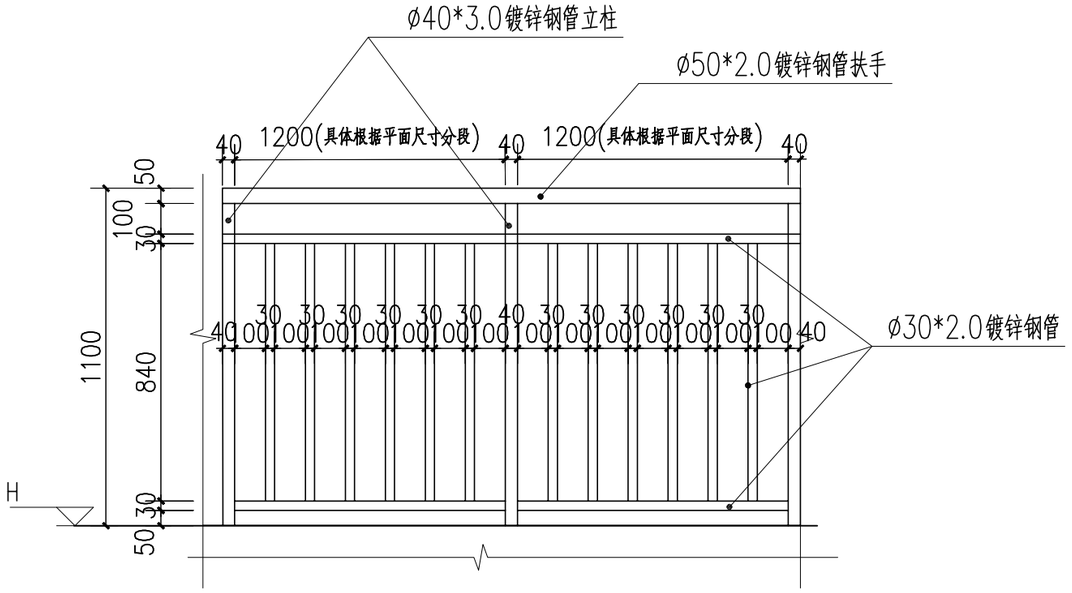

楼梯间护窗栏杆立面大样 1:50

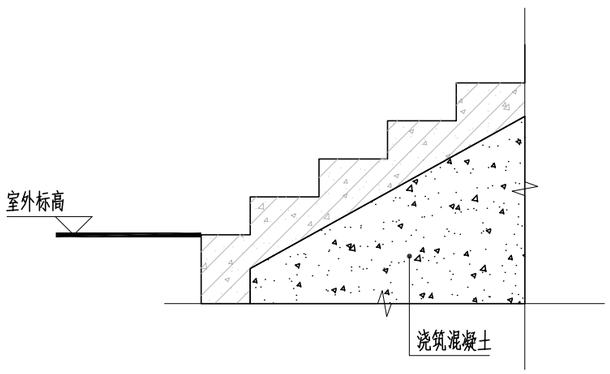

楼梯开裂处回顶 1:50

中华人民共和国一级注册建筑师
姓 名：陈永健
注册号：4400325-029
有效期：至2023年11月

广东省建设工程勘察设计出图专用章
单位名称:中誉设计有限公司
业务范围:市政(燃气工程、轨道交通工程除外)行业甲级
资质证书编号:A244003258
有效期至:2025年03月02日 (1)

会签 | 比例 | 初步设计 | 设计阶段 | 23ASJSZ0079 | 设计编号

中誉设计有限公司 ZHONGYU DESIGN CO. LTD..	建设单位	茂名市茂南区政府投资项目代建中心	图纸名称	护窗栏杆、楼梯回顶			设 计	周秀坤	专业负责	李 真	审 核	陈永健	日 期	2023.08
	工程名称	广东省茂名市茂南区城区老旧小区基础设施改造工程项目（二期工程）第一批实施改造项目	专 业	建 筑	资质证书编号	甲级:A244003258	校 核	李 真	项目负责	邱学敏	审 定	邱学敏	图 号	JZ-C1-02-01

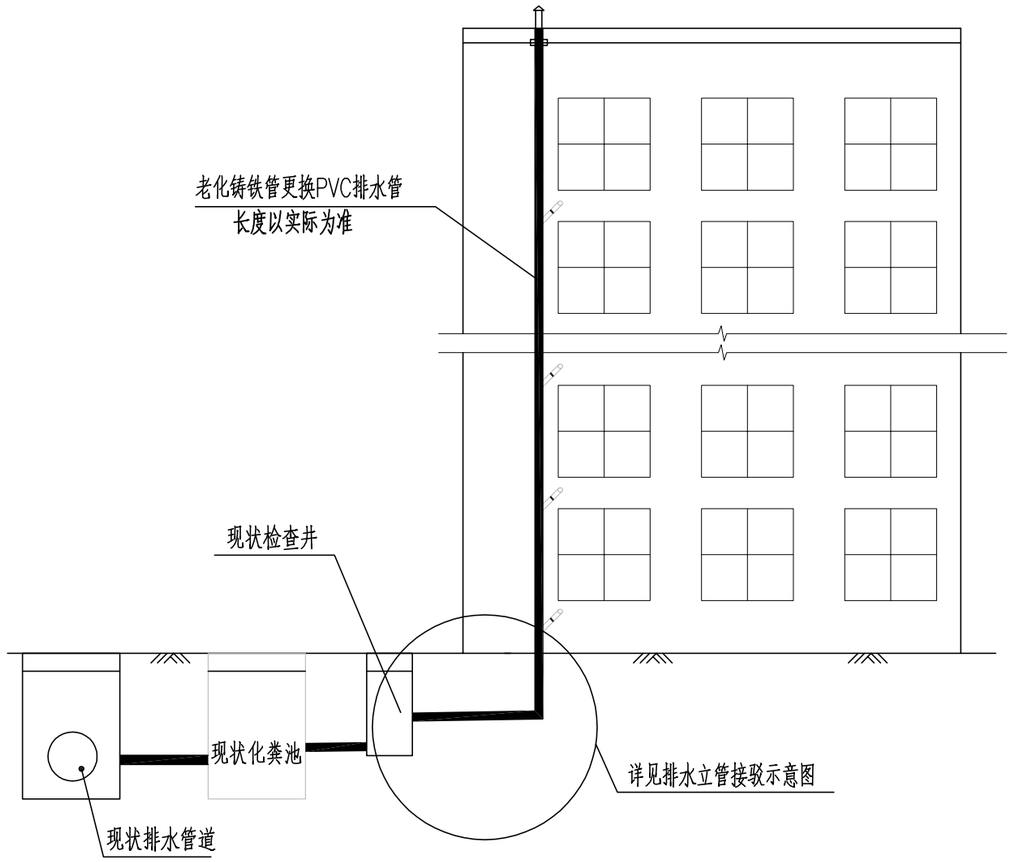

建筑排水立管修复示意图 1:20

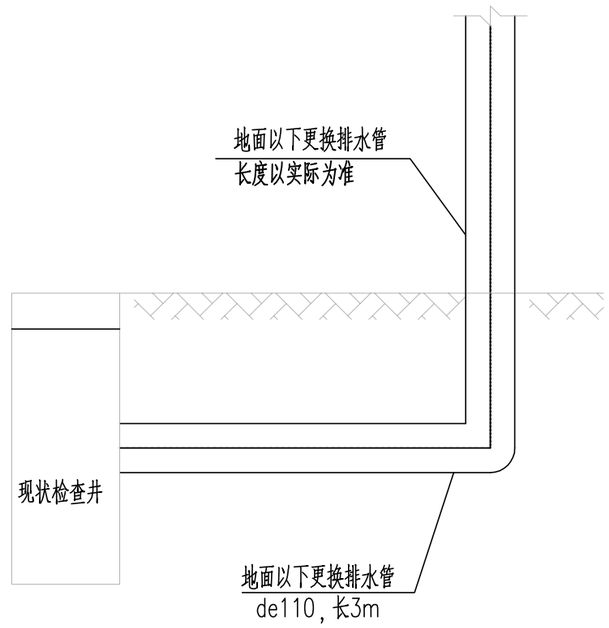

排水立管接驳示意图 1:20

中华人民共和国一级注册建筑师
姓 名：陈永健
注册号：4400325-029
有效期：至2023年11月

广东省建设工程勘察设计出图专用章
单位名称:中誉设计有限公司
业务范围:市政(燃气工程、轨道交通工程除外)行业甲级
资质证书编号:A244003258
有效期至:2025年03月02日

说明:
1、本图尺寸单位均以mm计。
2、新建排水立管（de110）采用PVC-U管，每栋平均按4根、地面以上立管的长度按各栋总高度，每层以3米计算。

会签	比例	初步设计	设计阶段	23ASJSZ0079	设计编号

中誉设计有限公司 ZHONGYU DESIGN CO. LTD.	建设单位	茂名市茂南区政府投资项目代建中心	图纸名称	建筑排水立管修及接驳复示意图	设 计	周秀坤	专业负责	李 真	审 核	陈永健	日 期	2023.08
	工程名称	广东省茂名市茂南区城区老旧小区基础设施改造工程项目（二期工程）第一批实施改造项目	专 业	建 筑	资质证书编号	甲级:A244003258	校 核	李 真	项目负责	邱学敏	审 定	邱学敏	图 号	JZ-C1-02-02

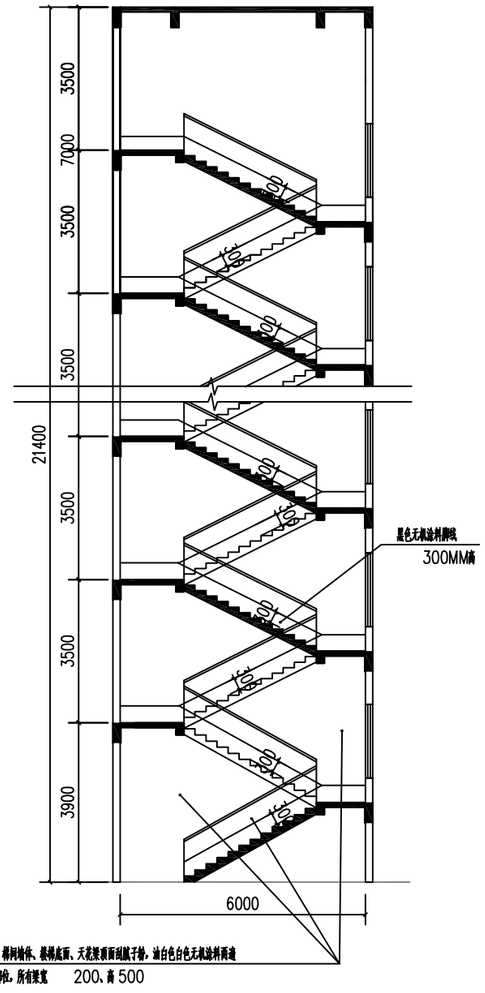

楼梯通用剖面 1:150

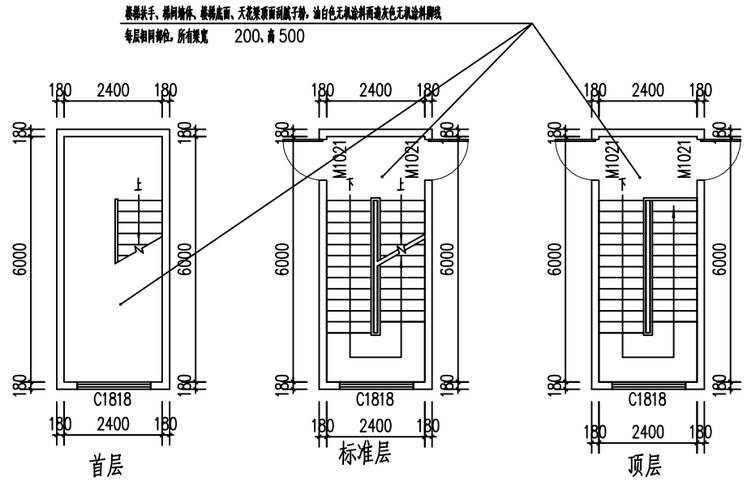

楼梯通用平面 1:150

楼道装修做法

（1）人工铲除楼梯间原内墙墙柱面10mm厚双飞粉底及旧涂料面层，包括墙柱面、天棚、梁面、扶手、水泥通花窗及雨棚底等，重刮2遍普通成品腻子粉，油白色内墙漆（防水乳胶漆）一底两面。待表面干爽后,再在面上油黑色内墙漆（防水乳胶漆）脚线300mm高两遍。

（2）脚手架搭拆，人工清除室内垃圾杂物，人工装自卸汽车外运废料5KM。

楼梯工程量表

梯数（条）	层数	单位	数量	备注
1	1	m^2	80	白色无机涂料
1	1	m^2	7.5	黑色无机涂料脚线

中华人民共和国一级注册建筑师
姓 名：陈永健
注册号：4400325-029
有效期：至2023年11月

广东省建设工程勘察设计出图专用章
单位名称:中誉设计有限公司
业务范围:市政(燃气工程、轨道交通工程除外)行业甲级
资质证书编号:A244003258
有效期至:2025年03月02日 (1)

会签 | 比例 | 初步设计 | 设计阶段 | 23ASJSZ079 | 设计编号

中誉设计有限公司 ZHONGYU DESIGN CO. LTD..	建设单位	茂名市茂南区政府投资项目代建中心	图纸名称	楼梯通用剖面图			设计	周秀坤	专业负责	李 真	审核	陈永健	日期	2023.08
	工程名称	广东省茂名市茂南区城区老旧小区基础设施改造工程项目（二期工程）第一批实施改造项目	专业	建筑	资质证书编号	甲级:A244003258	校核	李 真	项目负责	邱学敏	审定	邱学敏	图号	JZ-C1-02-03

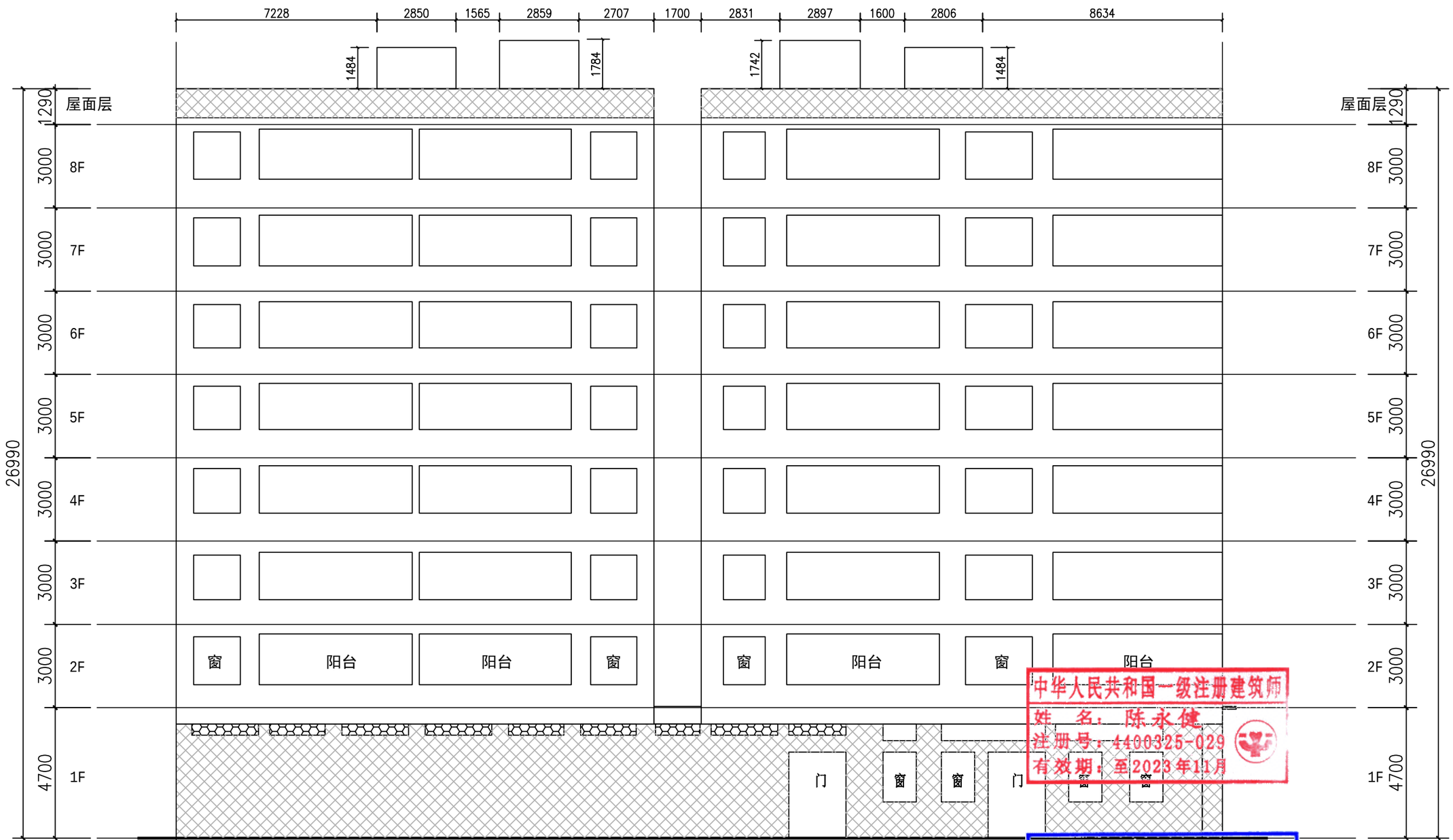

图例:

米白色真石漆 364m²

褐色真石漆 190m²

①-②轴立面图 1:150

中华人民共和国一级注册建筑师
姓 名：陈永健
注册号：4400325-029
有效期：至2023年11月

广东省建设工程勘察设计出图专用章
单位名称:中誉设计有限公司
业务范围:市政(燃气工程、轨道交通工程除外)行业甲级
资质证书编号:A244003258
有效期至:2025年03月02日 (1)

中誉设计有限公司 ZHONGYU DESIGN CO. LTD..	建设单位	茂名市茂南区政府投资项目代建中心	图纸名称	金塘教办宿舍楼 1至2轴立面图			设计	周秀坤	专业负责	李 真	审核	陈永健	日期	2023.08
	工程名称	广东省茂名市茂南区城区老旧小区基础设施改造工程项目（二期工程）第一批实施改造项目	专业	建筑	资质证书编号	甲级:A244003258	校核	李 真	项目负责	邱学敏	审定	邱学敏	图号	JZ-C1-02-L01

会签 | 比例 | 初步设计 | 设计阶段 | 23ASJSZ079 | 设计编号

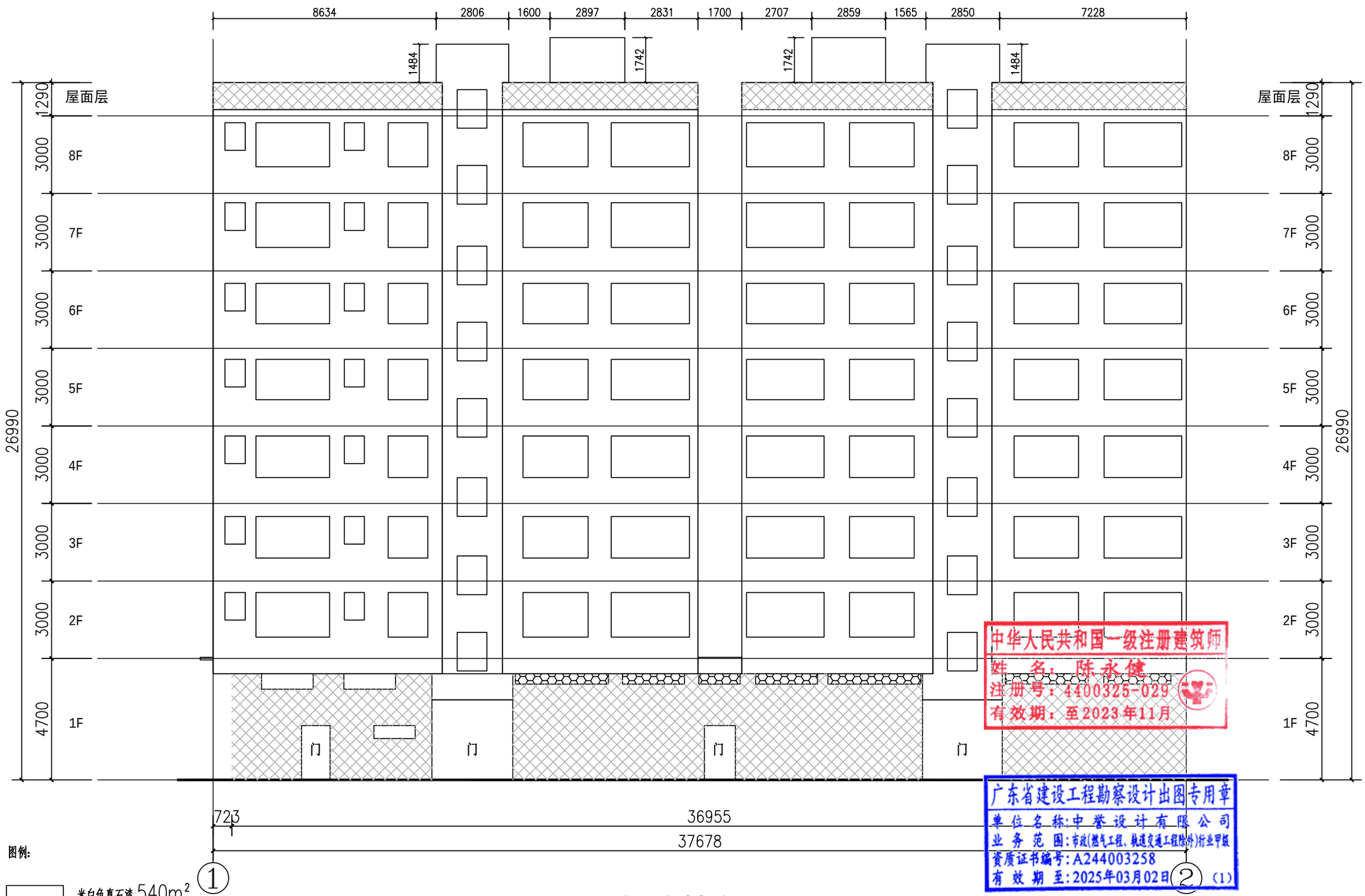

②-①轴立面图 1:150

中华人民共和国一级注册建筑师
姓 名：陈永健
注册号：4400325-029
有效期：至2023年11月

广东省建设工程勘察设计出图专用章
单位名称:中誉设计有限公司
业务范围:市政(燃气工程、轨道交通工程除外)行业甲级
资质证书编号:A244003258
有效期至:2025年03月02日

会签
比例
初步设计
设计阶段
23ASJSZ079
设计编号

中誉设计有限公司 ZHONGYU DESIGN CO. LTD.	建设单位	茂名市茂南区政府投资项目代建中心	图纸名称	金塘教办宿舍楼 2至1轴立面图	设计	周秀坤	专业负责	李 真	审核	陈永健	日期	2023.08
	工程名称	广东省茂名市茂南区城区老旧小区基础设施改造工程项目（二期工程）第一批实施改造项目	专 业	建 筑	资质证书编号	甲级:A244003258	校核	李 真	项目负责	邱学敏	审定	邱学敏	图号	JZ-C1-02-L02

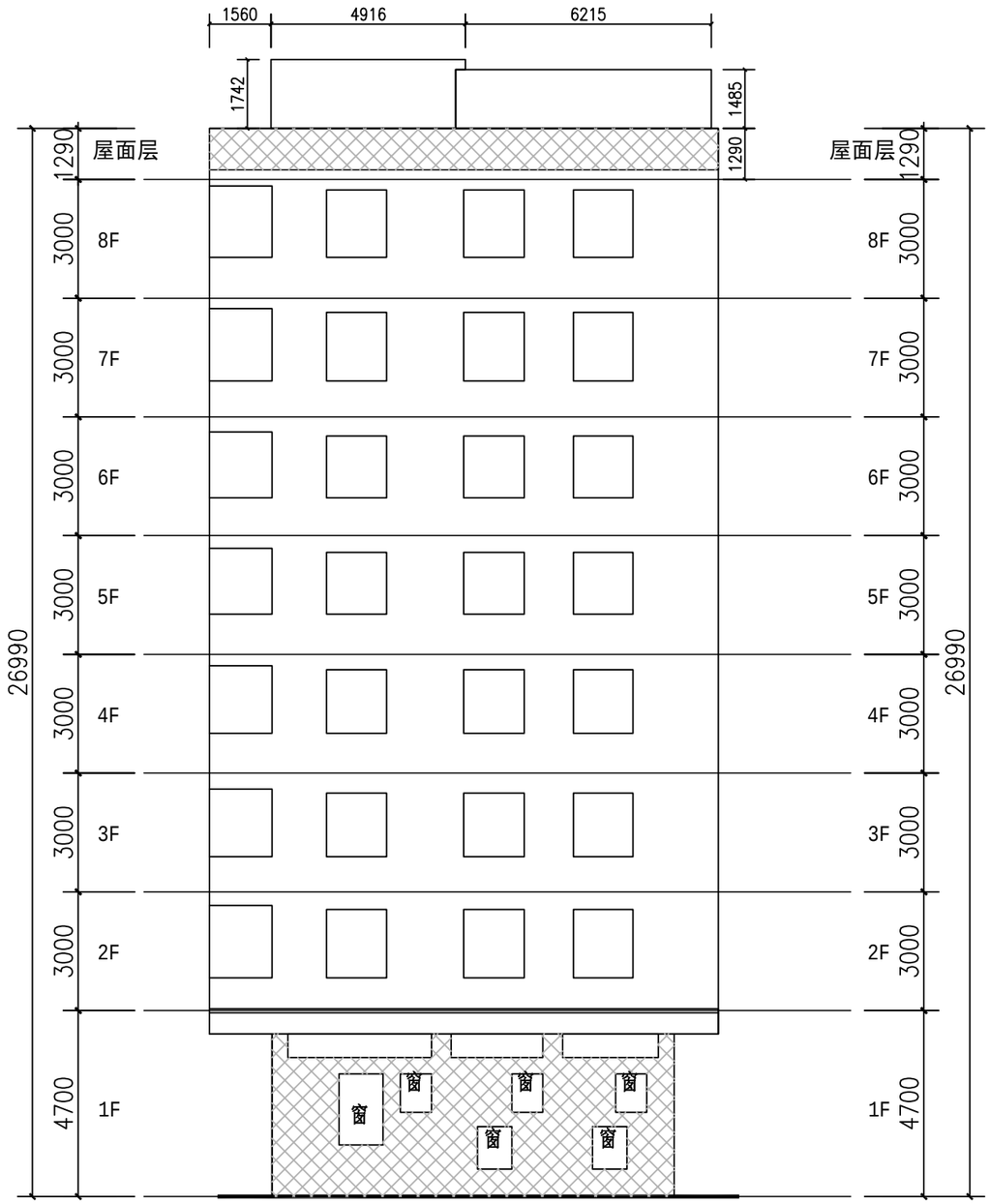

图例:

米白色真石漆 400m²

褐色真石漆 70m²

Ⓐ-Ⓑ轴立面图 1:150

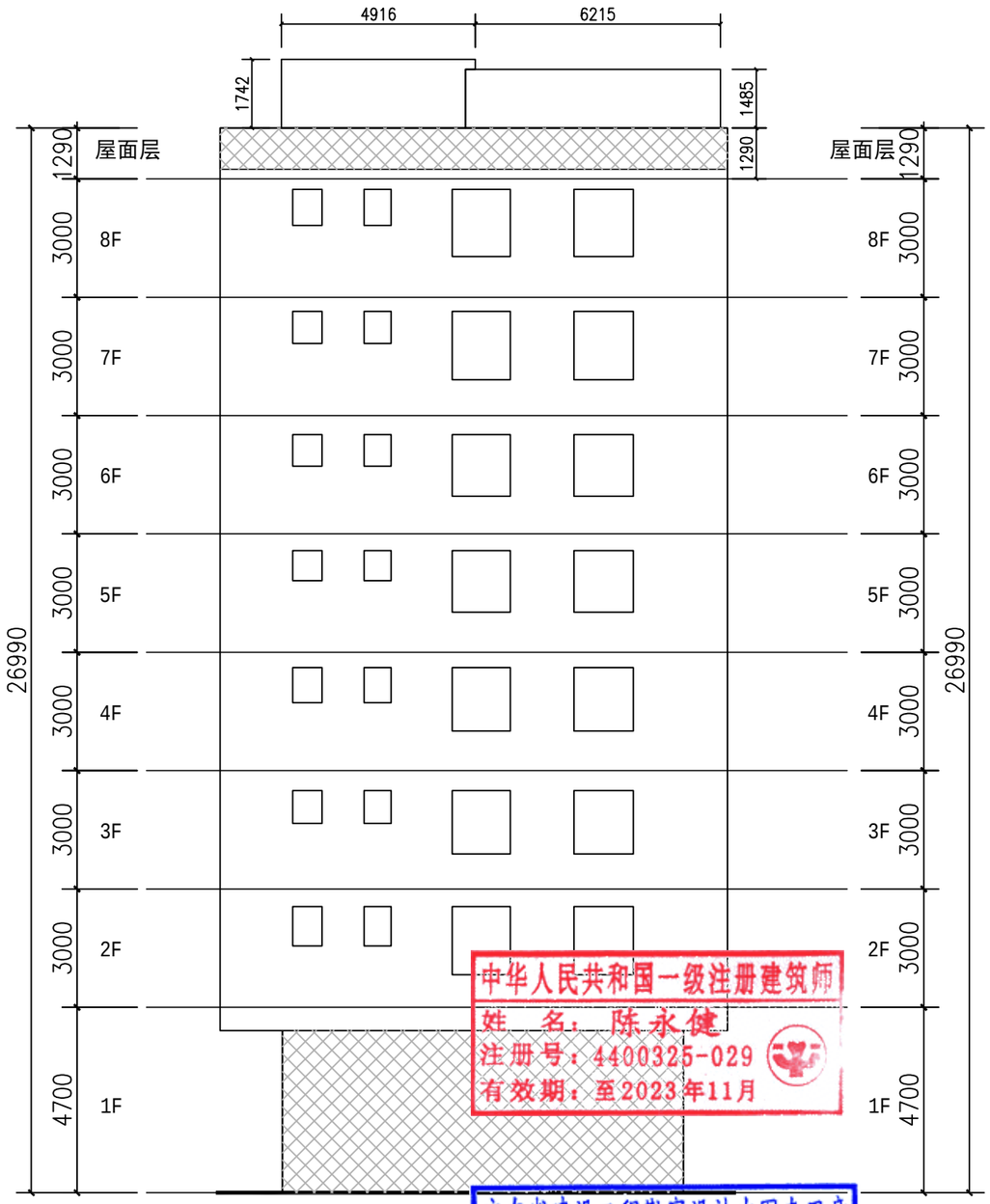

Ⓑ-Ⓐ轴立面图 1:150

中华人民共和国一级注册建筑师
姓 名：陈永健
注册号：4400325-029
有效期：至2023年11月

广东省建设工程勘察设计出图专用章
单位名称:中誉设计有限公司
业务范围:市政(燃气工程、轨道交通工程除外)行业甲级
资质证书编号:A244003258
有效期至:2025年03月02日 (1)

会签 | 比例 | 初步设计 | 设计阶段 | 23ASJSZ079 | 设计编号

中誉设计有限公司 ZHONGYU DESIGN CO. LTD..	建设单位	茂名市茂南区政府投资项目代建中心	图纸名称	金塘教办宿舍楼 A至B轴立面图			设计	周秀坤	专业负责	李 真	审核	陈永健	日期	2023.08
	工程名称	广东省茂名市茂南区城区老旧小区基础设施改造工程项目（二期工程）第一批实施改造项目	专 业	建 筑	资质证书编号	甲级:A244003258	校核	李 真	项目负责	邱学敏	审定	邱学敏	图 号	JZ-C1-02-L03

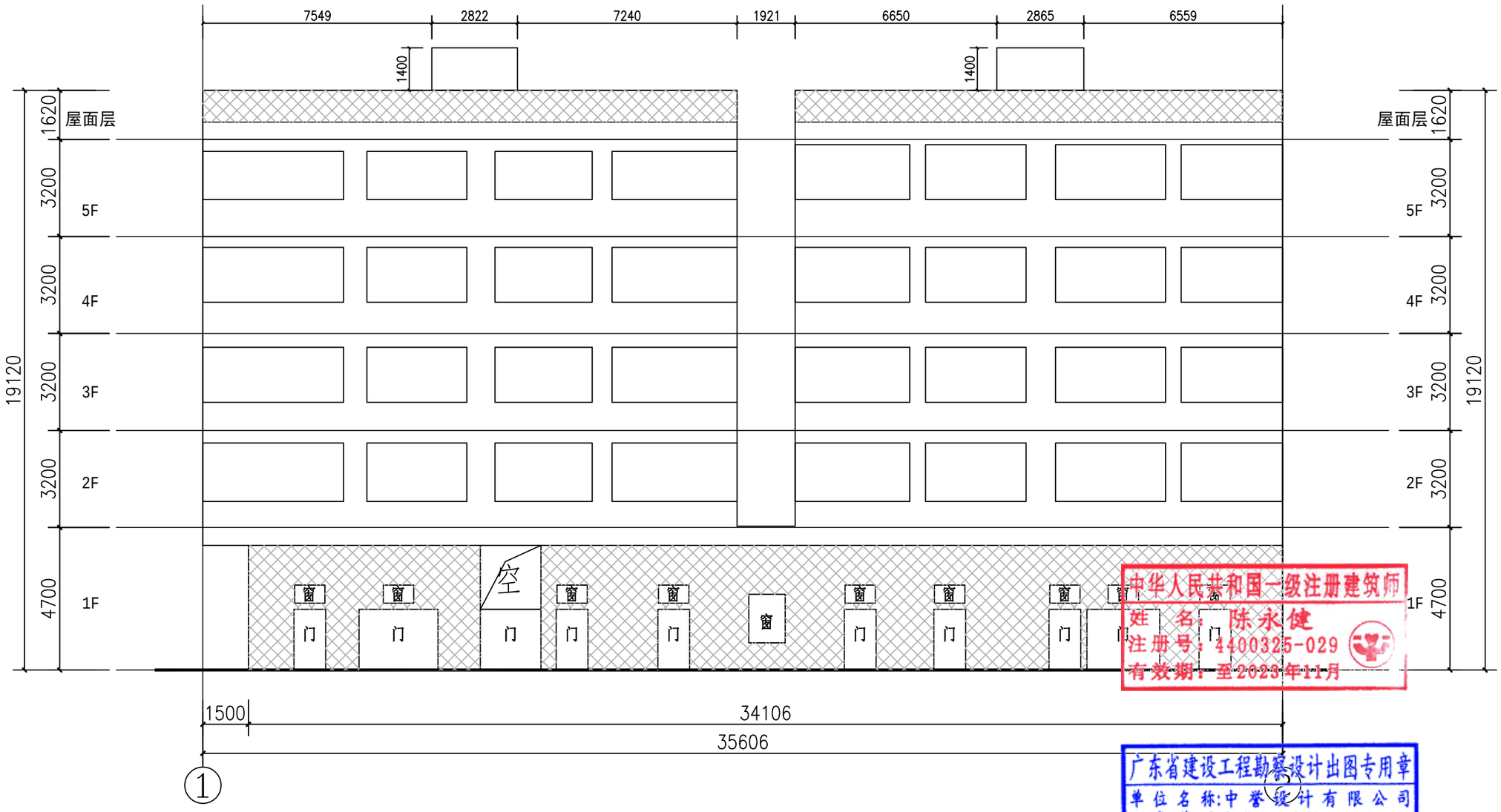

图例:

米白色真石漆 250m²

褐色真石漆 160m²

①-②轴立面图 1:150

中华人民共和国一级注册建筑师
姓 名: 陈永健
注册号: 4400325-029
有效期: 至2023年11月

广东省建设工程勘察设计出图专用章
单位名称:中誉设计有限公司
业务范围:市政(燃气工程、轨道交通工程除外)行业甲级
资质证书编号:A244003258
有效期至:2025年03月02日 (1)

中誉设计有限公司 ZHONGYU DESIGN CO. LTD..	建设单位	茂名市茂南区政府投资项目代建中心	图纸名称	金塘教办宿舍楼 1至2轴立面图			设计	周秀坤	专业负责	李 真	审核	陈永健	日期	2023.08
	工程名称	广东省茂名市茂南区城区老旧小区基础设施改造工程项目（二期工程）第一批实施改造项目	专 业	建 筑	资质证书编号	甲级:A244003258	校核	李 真	项目负责	邱学敏	审定	邱学敏	图 号	JZ-C1-02-L04

会签 | 比例 | 初步设计 | 设计阶段 | 23ASJSZ0079 | 设计编号

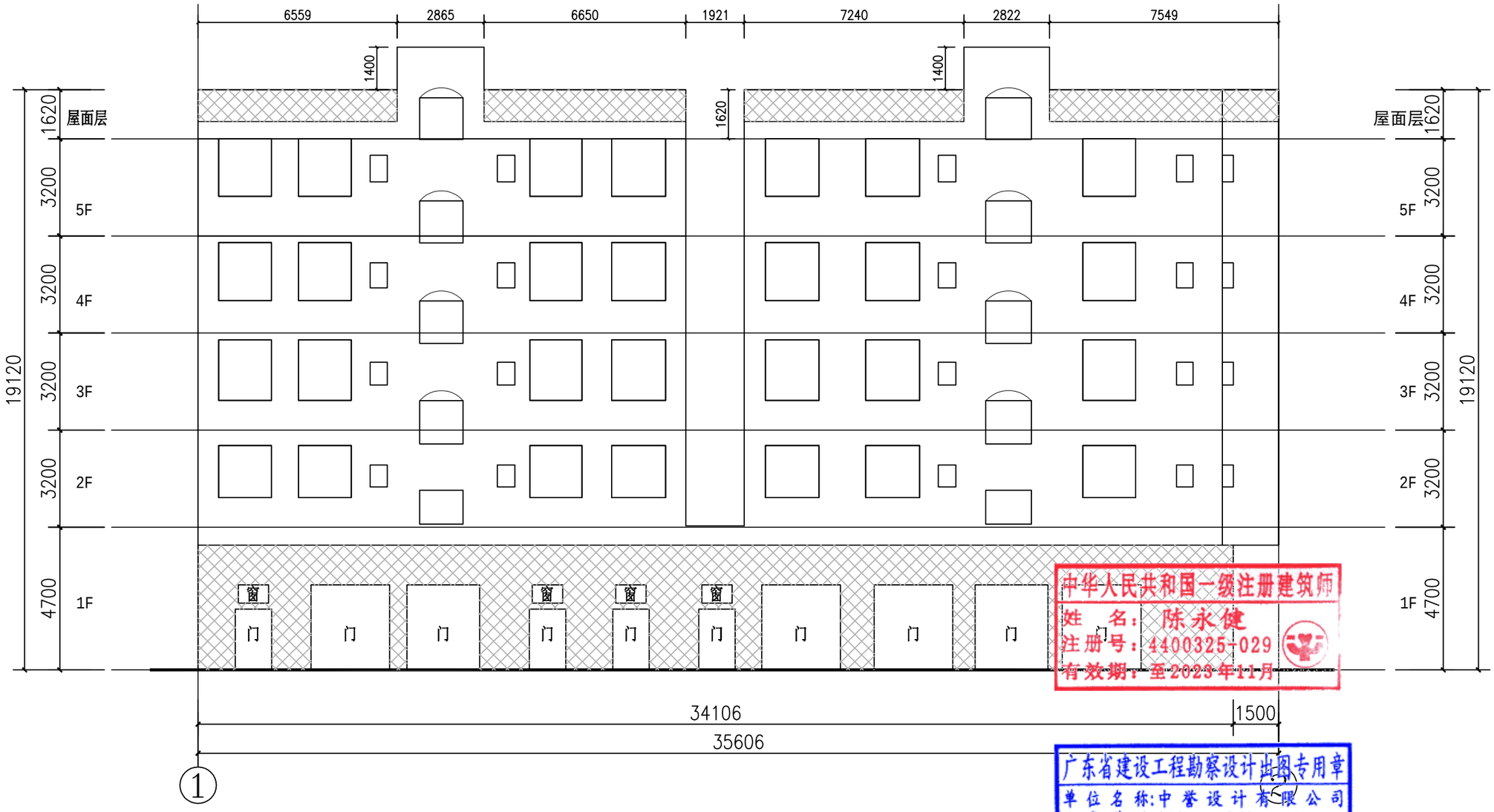

中华人民共和国一级注册建筑师
姓 名：陈永健
注册号：4400325-029
有效期：至2023年11月

广东省建设工程勘察设计出图专用章
单位名称:中誉设计有限公司
业务范围:市政(燃气工程、轨道交通工程除外)行业甲级
资质证书编号:A244003258
有效期至:2025年03月02日 (1)

②-①轴立面图 1:150

图例:

米白色真石漆 280m²

褐色真石漆 140m²

会签 | 比例 | 初步设计 | 设计阶段 | 23ASJSZ079 | 设计编号

中誉设计有限公司 ZHONGYU DESIGN CO. LTD..	建设单位	茂名市茂南区政府投资项目代建中心	图纸名称	金塘教办宿舍楼 2至1轴立面图			设计	周秀坤	专业负责	李 真	审核	陈永健	日期	2023.08
	工程名称	广东省茂名市茂南区城区老旧小区基础设施改造工程项目（二期工程）第一批实施改造项目	专 业	建 筑	资质证书编号	甲级:A244003258	校核	李 真	项目负责	邱学敏	审定	邱学敏	图 号	JZ-C1-02-L05

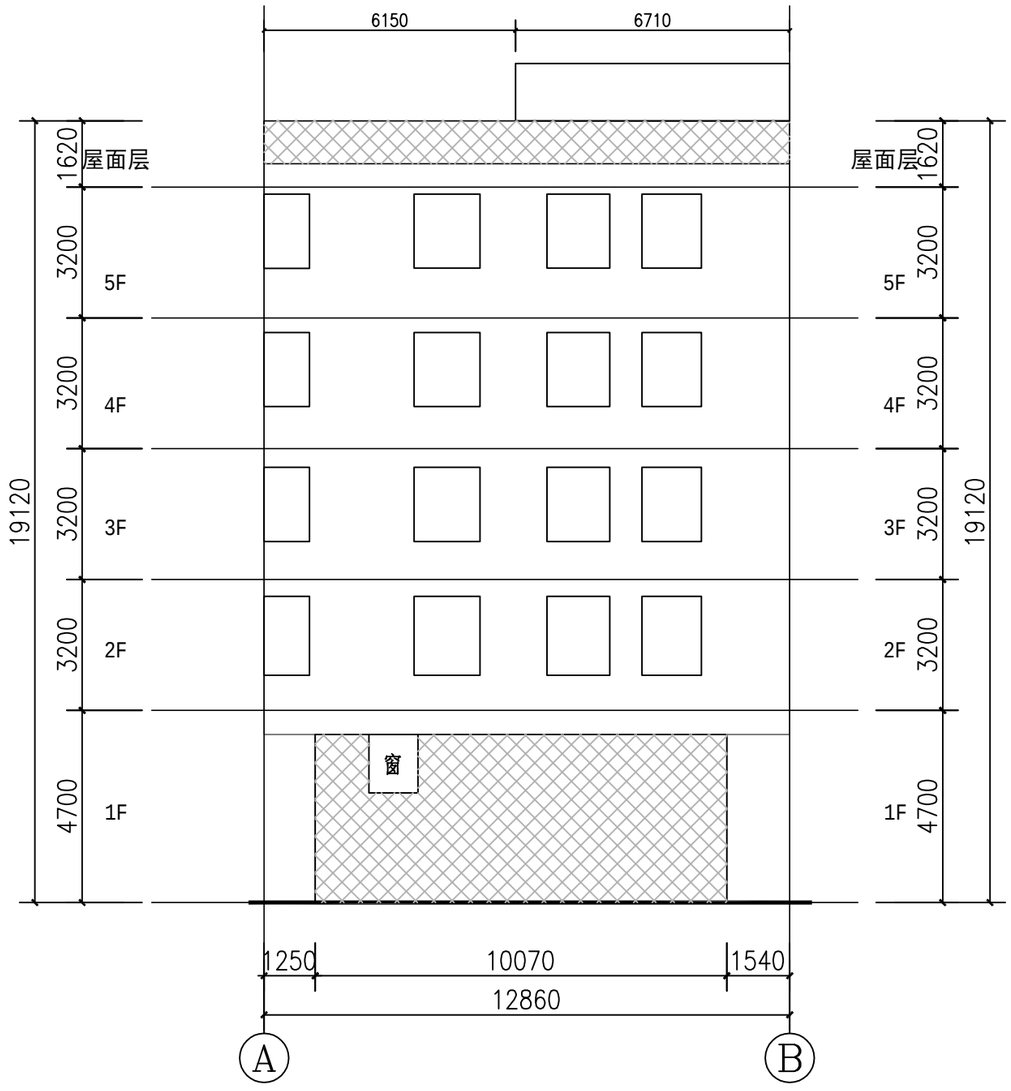

Ⓐ-Ⓑ轴立面图 1:150

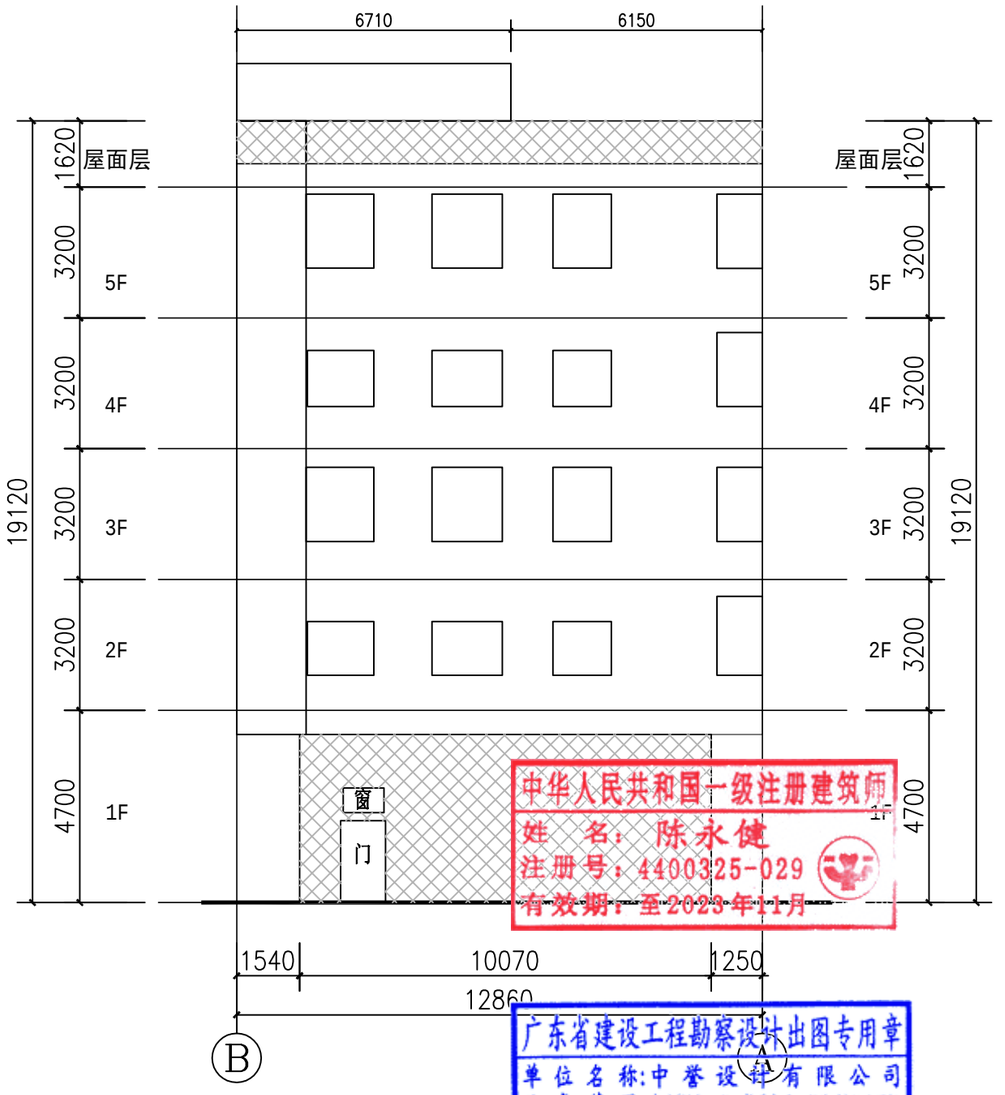

Ⓑ-Ⓐ轴立面图 1:150

图例:

米白色真石漆 240m²

褐色真石漆 120m²

中华人民共和国一级注册建筑师
姓 名：陈永健
注册号：4400325-029
有效期：至2023年11月

广东省建设工程勘察设计出图专用章
单位名称:中誉设计有限公司
业务范围:市政(燃气工程、轨道交通工程除外)行业甲级
资质证书编号:A244003258
有效期至:2025年03月02日 (1)

中誉设计有限公司 ZHONGYU DESIGN CO. LTD..	建设单位	茂名市茂南区政府投资项目代建中心	图纸名称	金塘教办宿舍楼 A至B轴立面图	设计	周秀坤	专业负责	李 真	审核	陈永健	日期	2023.08
	工程名称	广东省茂名市茂南区城区老旧小区基础设施改造工程项目（二期工程）第一批实施改造项目	专 业	建 筑	资质证书编号	甲级:A244003258	校核	李 真	项目负责	邱学敏	审定	邱学敏	图号	JZ-C1-02-L06

会签 | 比例 | 初步设计 | 设计阶段 | 23ASJSZ0079 | 设计编号

第三篇:官渡街道

中华人民共和国一级注册建筑师
姓　名：陈永健
注册号：4400325-029
有效期：至2023年11月

广东省建设工程勘察设计出图专用章
单位名称:中誉设计有限公司
业务范围:市政(燃气工程、轨道交通工程除外)行业甲级
资质证书编号:A244003258
有效期至:2025年03月02日　(1)

图　纸　目　录

序号	图号	图别	图纸内容	图幅	页数	备注
1	ZT-C1-03-01	总体	图纸目录	A3	1	
2	ZT-C1-03-02	总体	永福楼、市有机化工、港务站宿舍改造总平面	A3	2	
3	ZT-C1-03-03	总体	永福楼、市有机化工、港务站宿舍工程数量表	A3	1	
4	ZT-C1-03-04	总体	市陶瓷厂、市制药厂、市化学制品总公司合成改造总平面	A3	3	
5	ZT-C1-03-05	总体	市陶瓷厂、市制药厂、市化学制品总公司合成工程数量表	A3	1	
6	ZT-C1-03-06	总体	合成纤维厂改造总平面	A3	1	
7	ZT-C1-03-07	总体	合成纤维厂工程数量表	A3	1	
8	ZT-C1-03-08	总体	武警生活小区改造总平面	A3	2	
9	ZT-C1-03-09	总体	武警生活小区工程数量表	A3	1	
10	ZT-C1-03-10	总体	军分区16栋公寓楼改造总平面	A3	2	
11	ZT-C1-03-11	总体	军分区16栋公寓楼工程数量表	A3	1	
12	ZT-C1-03-12	总体	人民北路92号大院改造总平面	A3	1	
13	ZT-C1-03-13	总体	人民北路92号大院工程数量表	A3	1	
14	ZT-C1-03-14	总体	金塘镇宿舍、区发改、新坡镇宿舍和区专线改造总平面	A3	1	
15	ZT-C1-03-15	总体	金塘镇宿舍、区发改、新坡镇宿舍和区专线工程数量表	A3	1	
16	ZT-C1-03-16	总体	官山花园改造总平面	A3	2	
17	ZT-C1-03-17	总体	官山花园工程数量表	A3	1	
18	ZT-C1-03-18	总体	林工商和劳动局改造总平面	A3	1	
19	ZT-C1-03-19	总体	林工商和劳动局工程数量表	A3	1	
20	ZT-C1-03-20	总体	文东街改造总平面	A3	1	
21	ZT-C1-03-21	总体	文东街工程数量表	A3	1	
22	ZT-C1-03-22	总体	官渡二路改造总平面	A3	1	
23	ZT-C1-03-23	总体	官渡二路工程数量表	A3	1	
24	ZT-C1-03-24	总体	发改宿舍和官渡南路改造总平面	A3	1	
25	ZT-C1-03-25	总体	发改宿舍和官渡南路工程数量表	A3	1	
26	ZT-C1-03-26	总体	华西街6、8号大院改造总平面	A3	1	
27	ZT-C1-03-27	总体	华西街6、8号大院工程数量表	A3	1	
28	ZT-C1-03-28	总体	官南一街改造总平面	A3	1	

序号	图号	图别	图纸内容	图幅	页数	备注
29	ZT-C1-03-29	总体	官南一街工程数量表	A3	1	
30	ZT-C1-03-30	总体	官渡南路改造总平面	A3	1	
31	ZT-C1-03-31	总体	官渡南路工程数量表	A3	1	
32	ZT-C1-03-32	总体	官山二路改造总平面	A3	1	
33	ZT-C1-03-33	总体	官山二路工程数量表	A3	1	
34	ZT-C1-03-34	总体	光华北路改造总平面	A3	1	
35	ZT-C1-03-35	总体	光华北路工程数量表	A3	1	
36	ZT-C1-03-36	总体	油城五路改造总平面	A3	1	
37	ZT-C1-03-37	总体	油城五路工程数量表	A3	1	
38	ZT-C1-03-37	总体	人民南路改造总平面	A3	2	
39	ZT-C1-03-38	总体	人民南路工程数量表	A3	1	
40	YJ-C1-03-01	园建	路面结构图	A3	2	
41	YJ-C1-03-02	园建	无障碍设计图	A3	1	
42	YJ-C1-03-03	园建	树池大样图	A3	1	
43	YJ-C1-03-04	园建	非机动车雨棚平面图、立面图	A3	1	
44	YJ-C1-03-05	园建	非机动车雨棚结构大样	A3	1	
45	YJ-C1-03-06	园建	宣传栏大样图一	A3	1	
46	YJ-C1-03-07	园建	宣传栏大样图二	A3	1	
47	YJ-C1-03-08	园建	垃圾分类亭平面图、立面图、大样图	A3	1	
48	YJ-C1-03-09	园建	垃圾分类亭选手区大样图	A3	1	
49	YJ-C1-03-10	园建	垃圾分类亭字样大样图	A3	1	
50	YJ-C1-03-11	园建	垃圾分类亭宣传画1	A3	1	
51	YJ-C1-03-12	园建	垃圾分类亭宣传画2	A3	1	
52	YJ-C1-03-13	园建	垃圾分类亭宣传画3	A3	1	
53	YJ-C1-03-14	园建	微型消防站	A3	1	
54	YJ-C1-03-15	园建	合成纤维厂门入口	A3	1	
55	YJ-C1-03-16	园建	新建实体围墙大样图	A3	1	
56	YJ-C1-03-17	园建	新建铁艺围墙	A3	1	

中华人民共和国一级注册建筑师
姓名：陈永健
注册号：4400325-029
有效期至：2023年11月

广东省建设工程勘察设计出图专用章
单位名称：中誉设计有限公司
资质：市政(燃气工程、轨道交通工程除外)行业甲级
有效期至：2025年03月02日 (1)

会签

比例	初步设计	设计阶段	23ASJSZ0079	设计编号

中誉设计有限公司 ZHONGYU DESIGN CO. LTD..	建设单位	茂名市茂南区政府投资项目代建中心	图纸名称	图纸目录	设计	周秀坤	专业负责	李　真	审核	陈永健	日期	2023.08
	工程名称	广东省茂名市茂南区城区老旧小区基础设施改造工程项目（二期工程）第一批实施改造项目	专　业	总　体	资质证书编号	甲级:A244003258	校核	李　真	项目负责	邱学敏	审定	邱学敏	图号	ZT-C1-03-01

图　纸　目　录

序号	图　号	图　别	图　纸　内　容	图幅	页数	备　注
57	JZ-C1-03-01	建筑	护窗栏杆、楼梯回顶	A3	1	
58	JZ-C1-03-02	建筑	建筑排水立管修及接驳复示意图	A3	1	
59	JZ-C1-03-03	建筑	楼梯通用剖面图	A3	1	
60	JZ-C1-03-L01	建筑	军分区第16栋公寓　1至2轴立面图	A3	1	
61	JZ-C1-03-L02	建筑	军分区第16栋公寓　2至1轴立面图	A3	1	
62	JZ-C1-03-L03	建筑	军分区第16栋公寓　A至B轴立面图	A3	1	
63	JZ-C1-03-L04	建筑	林工商楼　1至2轴立面图	A3	1	
64	JZ-C1-03-L05	建筑	林工商楼　2至1轴立面图	A3	1	
65	JZ-C1-03-L06	建筑	林工商楼　A至B轴、B至A轴立面图	A3	1	
66	JZ-C1-03-L07	建筑	官渡二路248号大院11号楼 1至2轴立面图	A3	1	
67	JZ-C1-03-L08	建筑	官渡二路248号大院11号楼 2至1轴立面图	A3	1	
68	JZ-C1-03-L09	建筑	官渡二路248号大院11号楼 A至B轴立面图	A3	1	
69	JZ-C1-03-L10	建筑	官渡二路248号大院1号楼　1至2轴立面图	A3	1	
70	JZ-C1-03-L11	建筑	官渡二路248号大院1号楼　1至2轴立面图	A3	1	
71	JZ-C1-03-L12	建筑	官渡二路248号大院1号楼　1至2轴立面图	A3	1	
72	JZ-C1-03-L13	建筑	官渡二路248号大院3号楼　1至2轴立面图	A3	1	
73	JZ-C1-03-L14	建筑	官渡二路248号大院3号楼　2至1轴立面图	A3	1	
74	JZ-C1-03-L15	建筑	官渡二路248号大院3号楼　A至B轴立面图	A3	1	
75	JZ-C1-03-L16	建筑	官渡二路248号大院5号楼　1至2轴立面图	A3	1	
76	JZ-C1-03-L17	建筑	官渡二路248号大院5号楼　2至1轴立面图	A3	1	
77	JZ-C1-03-L18	建筑	官渡二路248号大院5号楼　A至B轴立面图	A3	1	
78	PS-C1-03-01	市政排水	400x400、1500x500盖板大样图	A3	1	
79	PS-C1-03-02	市政排水	检查井提升大样图	A3	1	
80	PS-C1-03-03	市政排水	管道开挖断面图及基础大样图	A3	1	
81	PS-C1-03-04	市政排水	基坑支护设计图	A3	1	
82	PS-C1-03-05	市政排水	通信直通型电缆井大样图	A3	1	
83						
84						

序号	图　号	图　别	图　纸　内　容	图幅	页数	备　注

中华人民共和国一级注册建筑师
姓　名：陈永健
注册号：4400325-029
有效期：至2023年11月

广东省建设工程勘察设计出图专用章
单位名称：中誉设计有限公司
业务范围：市政(燃气工程、轨道交通工程除外)行业甲级
资质证书编号：A244003258
有效期至：2025年03月02日　(1)

会签

比例

初步设计

设计阶段

23ASJSZ2079

设计编号

中誉设计有限公司 ZHONGYU DESIGN CO. LTD..	建设单位	茂名市茂南区政府投资项目代建中心	图纸名称	图纸目录	设计	周秀坤	专业负责	李　真	审核	陈永健	日期	2023.08
	工程名称	广东省茂名市茂南区城区老旧小区基础设施改造工程项目（二期工程）第一批实施改造项目	专　业	总　体	资质证书编号	甲级:A244003258	校核	李　真	项目负责	邱学敏	审定	邱学敏	图号	ZT-C1-03-01

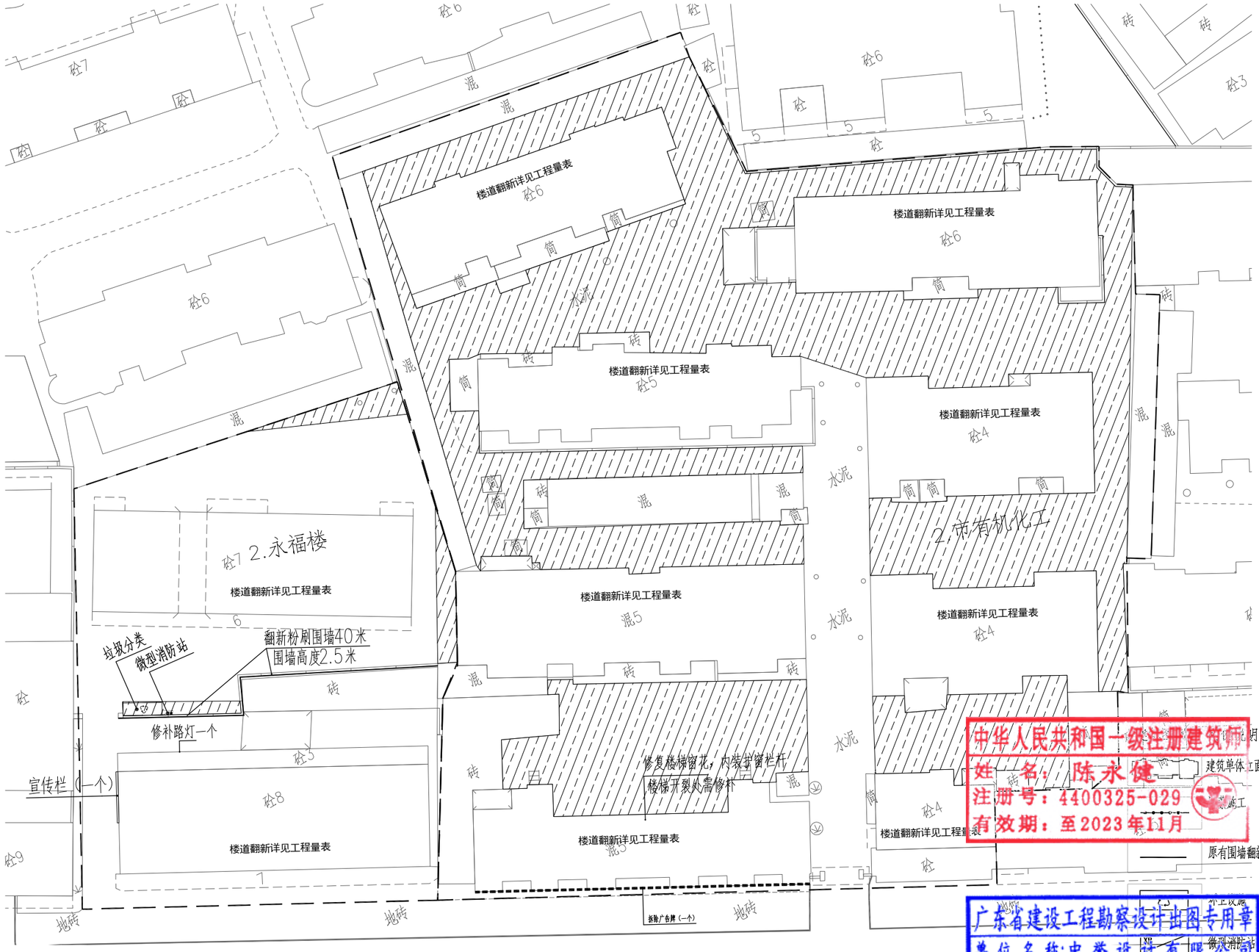

永福楼和市有机化工改造总平面 1:500

建筑图例	图例说明
建筑单体立面改造	路面交通画线
砼施工	砼路面铺设沥青
原有围墙翻新	路面铺设混凝土
外立设施	路面铺设人行道砖
微型消防站	路面铺设水泥人行道
充电桩	(5.3x2.4) 汽车车位画线
人防疏散口	(0.9x2m) 非机动位画线
楼道灯	树池

中华人民共和国一级注册建筑师
姓 名：陈永健
注册号：4400325-029
有效期：至2023年11月

广东省建设工程勘察设计出图专用章
单位名称：中誉设计有限公司
业务范围：市政(燃气工程、轨道交通工程除外)行业甲级
资质证书编号：A244003258
有效期至：2025年03月02日 (1)

会签 | 比例 | 初步设计 | 设计阶段 | 23ASJSZ079 | 设计编号

中誉设计有限公司 ZHONGYU DESIGN CO. LTD..	建设单位	茂名市茂南区政府投资项目代建中心	图纸名称	永福楼和市有机化工改造总平面		设计	周秀坤	专业负责	李 真	审核	陈永健	日期	2023.08
	工程名称	广东省茂名市茂南区城区老旧小区基础设施改造工程项目（二期工程）第一批实施改造项目	专 业	总 体	资质证书编号 甲级:A244003258	校核	李 真	项目负责	邱学敏	审定	邱学敏	图 号	ZT-C1-03-02

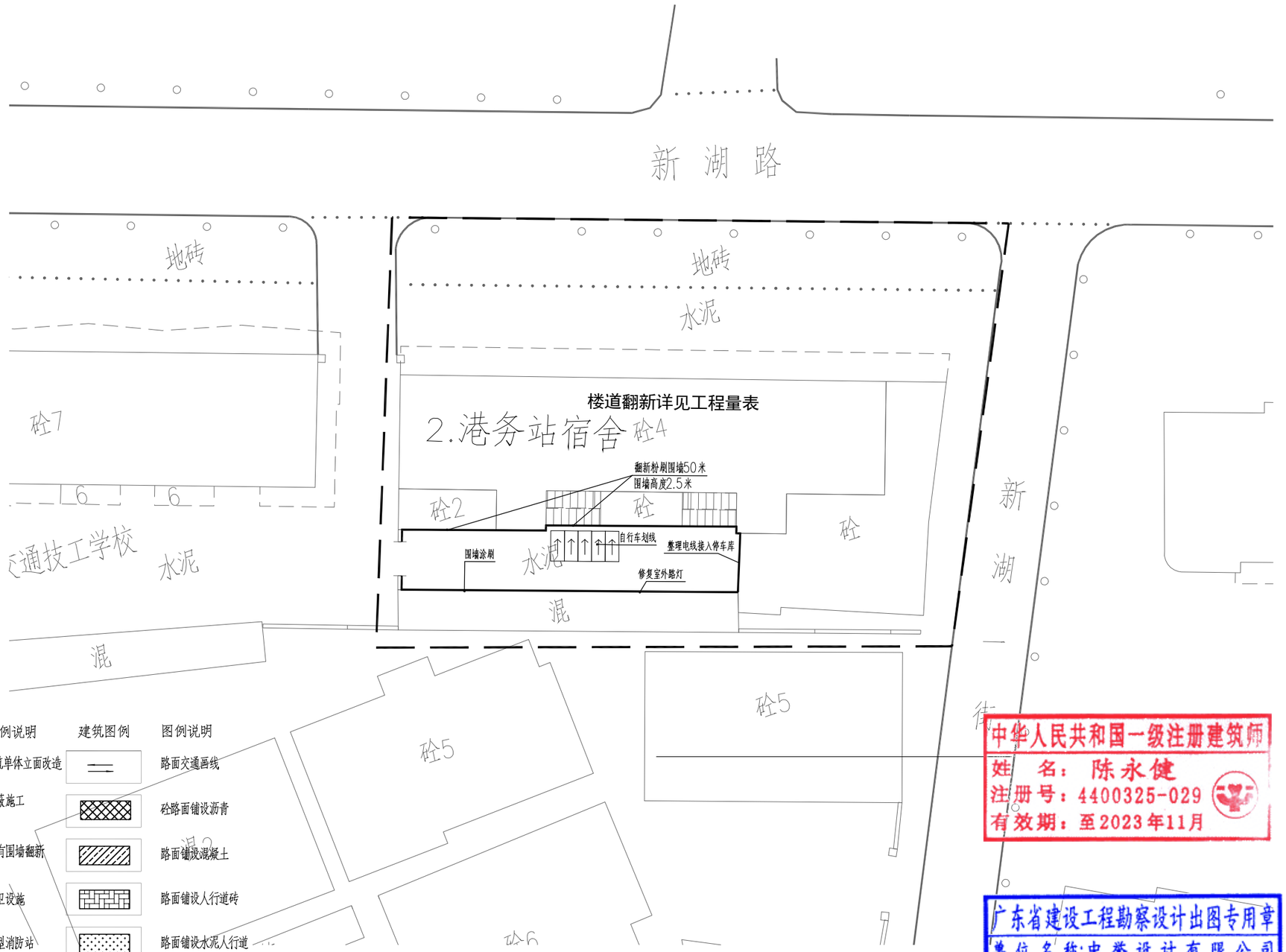

建筑图例	图例说明	建筑图例	图例说明
	建筑单体立面改造		路面交通画线
	围蔽施工		砼路面铺设沥青
	原有围墙翻新		路面铺设混凝土
	环卫设施		路面铺设人行道砖
XB	微型消防站		路面铺设水泥人行道
	充电桩		(5.3x2.4)汽车车位画线
	太阳能路灯		(0.9x2m)非机动位画线
	楼道灯	PA	树池

港务站宿舍改造总平面 1:300

中华人民共和国一级注册建筑师
姓 名：陈永健
注册号：4400325-029
有效期：至2023年11月

广东省建设工程勘察设计出图专用章
单位名称:中誉设计有限公司
业务范围:市政(燃气工程、轨道交通工程除外)行业甲级
资质证书编号:A244003258
有效期至:2025年03月02日 (1)

会签 | 比例 | 初步设计 | 设计阶段 | 23ASJSZ079 | 设计编号

中誉设计有限公司 ZHONGYU DESIGN CO. LTD..	建设单位	茂名市茂南区政府投资项目代建中心	图纸名称	港务站宿舍改造总平面			设 计	周秀坤	专业负责	李 真	审 核	陈永健	日 期	2023.08
	工程名称	广东省茂名市茂南区城区老旧小区基础设施改造工程项目（二期工程）第一批实施改造项目	专 业	总 体	资质证书编号	甲级:A244003258	校 核	李 真	项目负责	邱学敏	审 定	邱学敏	图 号	ZT-C1-03-02

永福楼、市有机化工、港务站宿舍主要材料表

序号	项目	规格	单位	工程量	备注
	永福楼、市有机化工、港务站宿舍				
一	**园建**				
1	20cmC30水泥混凝土		m^2	2609.64	
2	10cm石屑		m^2	2609.64	
3	破除现状路面		m^2	2609.64	运距5km
4	电动车划线	2*0.9m	辆	5.00	黄色热熔线10cm宽2mm厚
5	微型消防站	B型	个	1	详见通用大样图
6	宣传栏（挂墙）	240x120cm	个	1	详见通用大样图
7	垃圾分类亭		个	1	详见通用大样图
8	电动自行车充电桩		套	5	由第三方承建
9	ZC-YJV-5x16电缆(充电桩配套)		米	100	由第三方承建
10	电缆套管PVCU(充电桩配套)	DN50	米	100	由第三方承建
11	修补路灯	LED 40W 220V	盏	1	
12	电箱更换	参考尺寸1000x500x200	套	1	冷轧钢板厚度2mm，表面防腐处理，IP54
13	铲除原围墙找平层及粉刷面层		m^2	225.00	拆除废料外运5km
14	原实体围墙涂刷		m^2	225.00	长（40+50）*高2.5
二	**建筑**				
1	铲除楼道内墙找平层及粉刷面层（首层）		m^2	1837.50	拆除废料外运5km
2	楼道白色粉刷（首层）		m^2	1653.80	总共21个楼梯
3	楼道黑色脚线粉刷（首层）		m^2	183.70	总共21个楼梯
4	外墙修补(涂料）		m^2	100.00	
5	拆除广告牌		个	1.00	拆除废料外运5km
三	**市政排水及管线**				
1	400*400化粪池井盖修复		个	3.00	

中华人民共和国一级注册建筑师
姓 名：陈永健
注册号：4400325-029
有效期：至2023年11月

广东省建设工程勘察设计出图专用章
单位名称:中誉设计有限公司
业务范围:市政(燃气工程、轨道交通工程除外)行业甲级
资质证书编号:A244003258
有效期至:2025年03月02日 (1)

会签 | 比例 | 初步设计 | 设计阶段 | 23ASJS2079 | 设计编号

中誉设计有限公司 ZHONGYU DESIGN CO. LTD..	建设单位	茂名市茂南区政府投资项目代建中心	图纸名称	永福楼、市有机化工、港务站宿舍工程数量表			设 计	周秀坤	专业负责	李 真	审 核	陈永健	日 期	2023.08
	工程名称	广东省茂名市茂南区城区老旧小区基础设施改造工程项目（二期工程）第一批实施改造项目	专 业	总 体	资质证书编号	甲级:A244003258	校 核	李 真	项目负责	邱学敏	审 定	邱学敏	图 号	ZT-C1-03-03

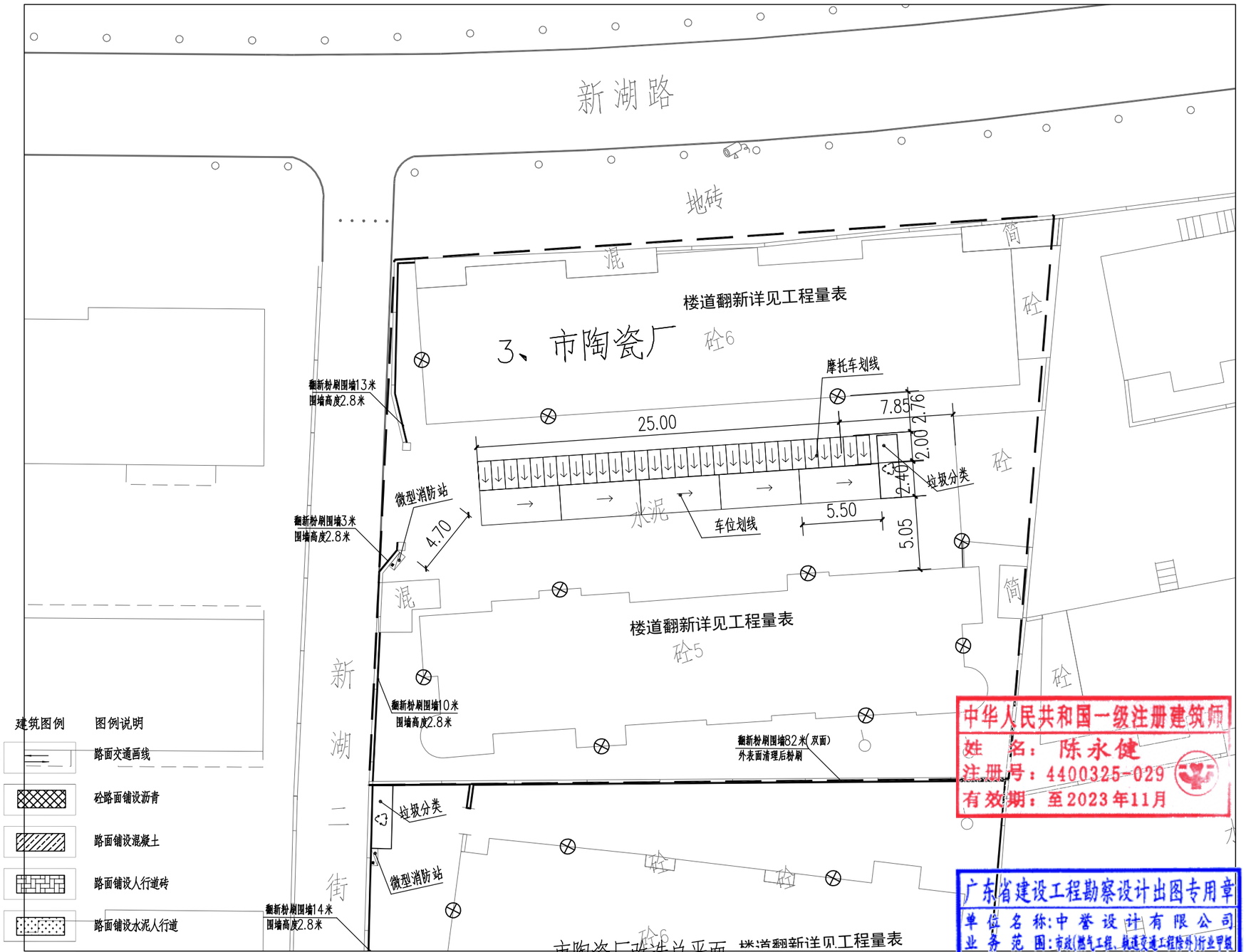

建筑图例	图例说明	建筑图例	图例说明
	建筑单体立面改造		路面交通画线
	围蔽施工		砼路面铺设沥青
	原有围墙翻新		路面铺设混凝土
	环卫设施		路面铺设人行道砖
XB	微型消防站		路面铺设水泥人行道
	充电桩		(5.3x2.4)汽车车位画线
	太阳能路灯		(0.9x2m)非机动位画线
	楼道灯	PA	树池

市陶瓷厂改造总平面 楼道翻新详见工程量表 1:300

中华人民共和国一级注册建筑师
姓 名：陈永健
注册号：4400325-029
有效期：至2023年11月

广东省建设工程勘察设计出图专用章
单位名称:中誉设计有限公司
业务范围:市政(燃气工程、轨道交通工程除外)行业甲级
资质证书编号:A244003258
有效期至:2025年03月02日 (1)

会签 | 比例 | 初步设计 | 设计阶段 | 23ASJSZ0079 | 设计编号

中誉设计有限公司 ZHONGYU DESIGN CO. LTD..	建设单位	茂名市茂南区政府投资项目代建中心	图纸名称	市陶瓷厂改造总平面		设 计	周秀坤	专业负责	李 真	审 核	陈永健	日 期	2023.08
	工程名称	广东省茂名市茂南区城区老旧小区基础设施改造工程项目（二期工程）第一批实施改造项目	专 业	总 体	资质证书编号 甲级:A244003258	校 核	李 真	项目负责	邱学敏	审 定	邱学敏	图 号	ZT-C1-03-04

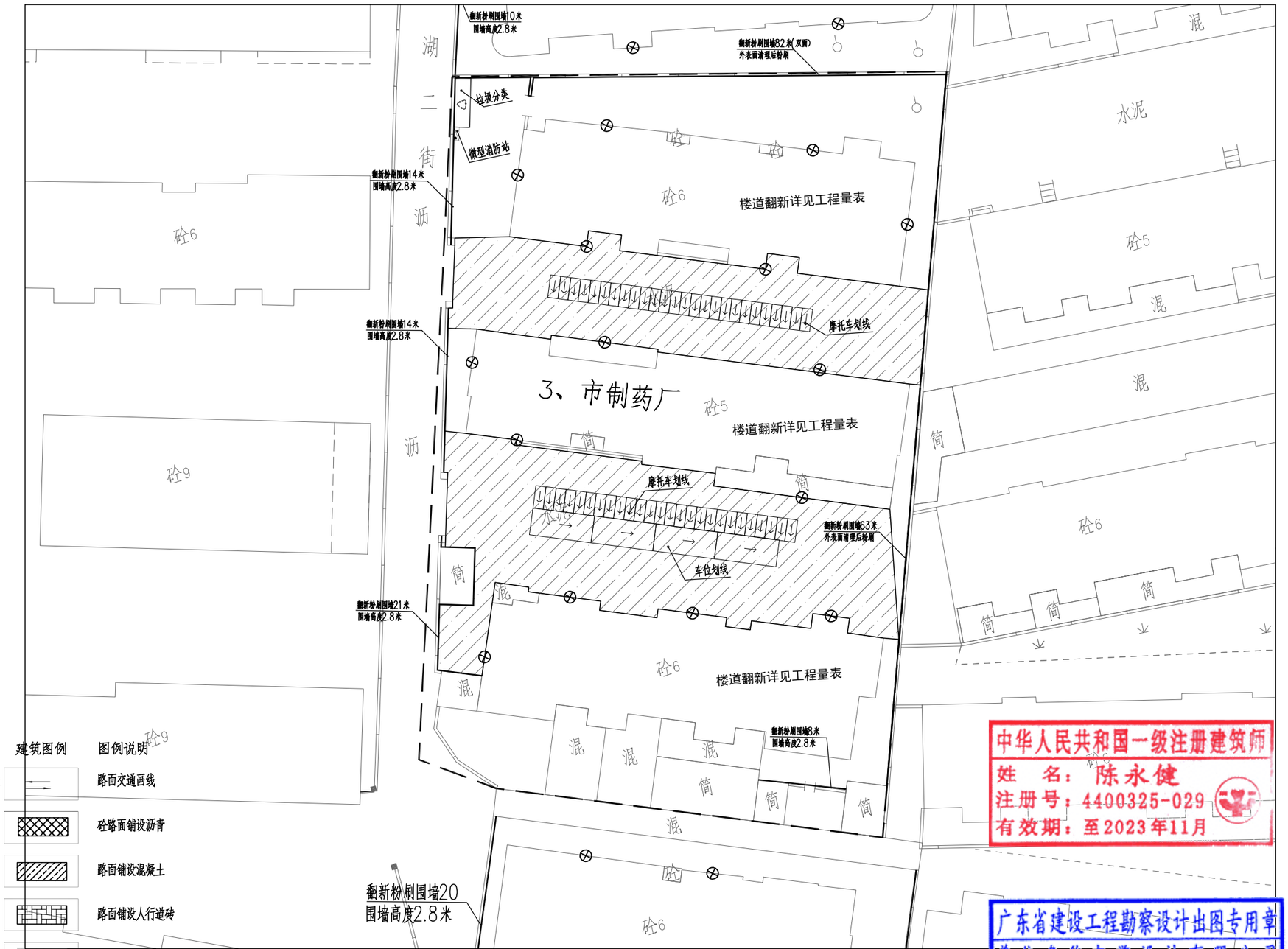

建筑图例	图例说明	建筑图例	图例说明
	建筑单体立面改造		路面交通画线
	围蔽施工		砼路面铺设沥青
	原有围墙翻新		路面铺设混凝土
	环卫设施		路面铺设人行道砖
XB	微型消防站		路面铺设水泥人行道
	充电桩		(5.3x2.4)汽车车位画线
	太阳能路灯		(0.9x2m)非机动位画线
	楼道灯	PA	树池

市制药厂改造总平面　　1:400

中华人民共和国一级注册建筑师
姓　名：陈永健
注册号：4400325-029
有效期：至2023年11月

广东省建设工程勘察设计出图专用章
单位名称:中誉设计有限公司
业务范围:市政(燃气工程、轨道交通工程除外)行业甲级
资质证书编号:A244003258
有效期至:2025年03月02日　(1)

会签 | 比例 | 初步设计 | 设计阶段 | 23ASJSZ079 | 设计编号

中誉设计有限公司 ZHONGYU DESIGN CO. LTD..	建设单位	茂名市茂南区政府投资项目代建中心	图纸名称	市制药厂改造总平面			设计	周秀坤	专业负责	李 真	审核	陈永健	日期	2023.08
	工程名称	广东省茂名市茂南区城区老旧小区基础设施改造工程项目（二期工程）第一批实施改造项目	专业	总体	资质证书编号	甲级:A244003258	校核	李 真	项目负责	邱学敏	审定	邱学敏	图号	ZT-C1-03-04

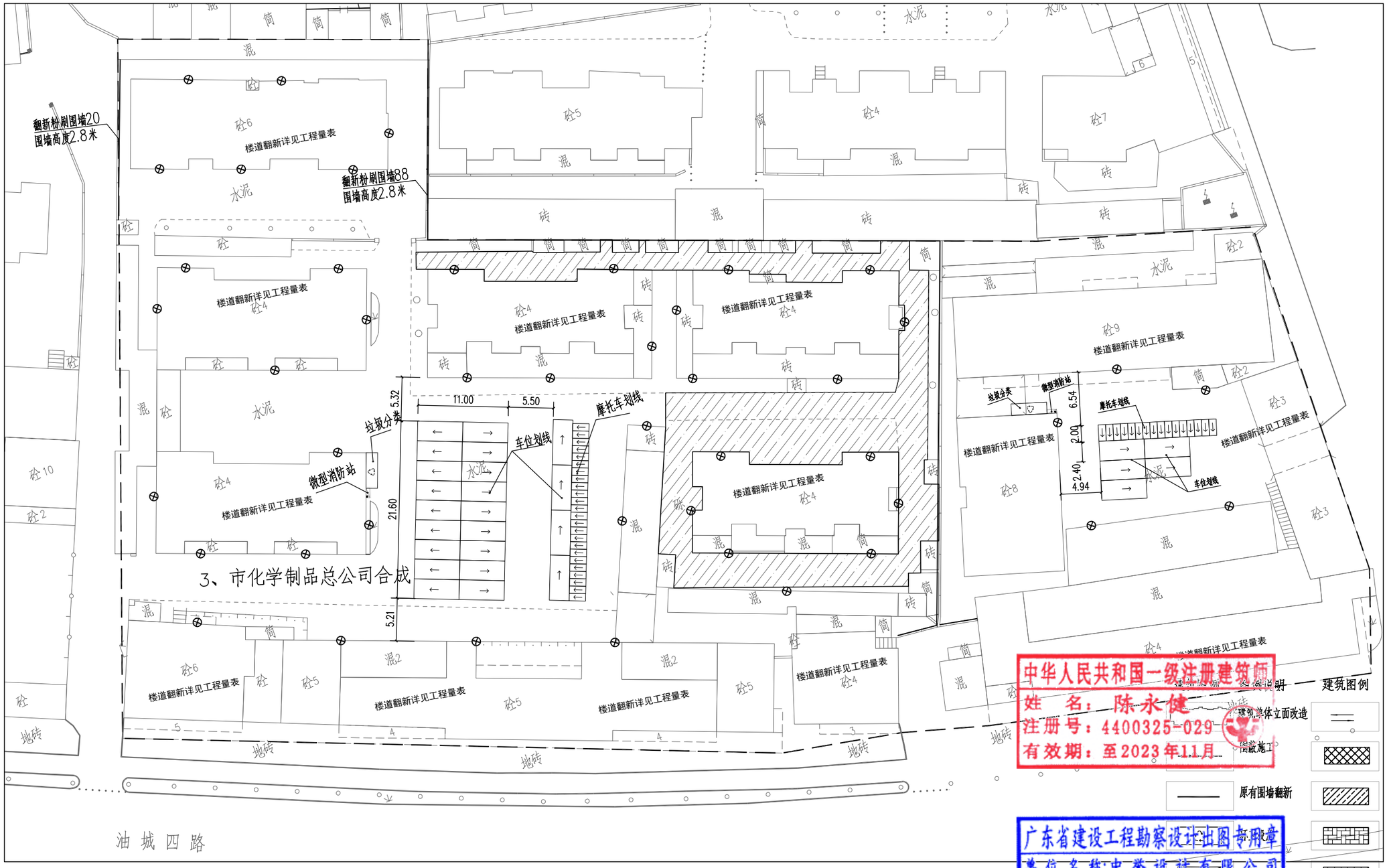

市化学制品总公司合成改造总平面 1:500

中华人民共和国一级注册建筑师
姓 名：陈永健
注册号：4400325-029
有效期：至2023年11月

广东省建设工程勘察设计出图专用章
单位名称:中誉设计有限公司
业务范围:市政(燃气工程、轨道交通工程除外)行业甲级
资质证书编号:A244003258
有效期至:2025年03月02日

建筑图例	图例说明
建筑、结体立面改造	路面交通画线
围蔽施工	砼路面铺设沥青
原有围墙翻新	路面铺设混凝土
垃圾分类	路面铺设人行道砖
微型消防站	路面铺设水泥人行道
充电桩 (1)	(5.3x2.4)汽车车位画线
太阳能路灯	(0.9x2m)非机动位画线
楼道灯	树池

会签	比例	初步设计	设计阶段	23ASJSZ0079	设计编号

中誉设计有限公司 ZHONGYU DESIGN CO. LTD..	建设单位	茂名市茂南区政府投资项目代建中心	图纸名称	市化学制品总公司合成改造总平面	设 计	周秀坤	专业负责	李 真	审 核	陈永健	日 期	2023.08
	工程名称	广东省茂名市茂南区城区老旧小区基础设施改造工程项目（二期工程）第一批实施改造项目	专 业	总 体	资质证书编号	甲级:A244003258	校 核	李 真	项目负责	邱学敏	审 定	邱学敏	图 号	ZT-C1-03-04

市化学制品总公司、市制药厂、市陶瓷厂主要材料表

序号	项目	规格	单位	工程量	备注
	市化学制品总公司、市制药厂、市陶瓷厂				
一	**园建**				
1	20cmC30水泥混凝土		m^2	1567.09	
2	10cm石屑		m^2	1567.09	
3	破除现状路面		m^2	1567.09	运距5km
4	树池		套	7.00	
5	电动车划线	2*0.9m	辆	122.00	黄色热熔线10cm宽2mm厚
6	汽车划线	2.4*5.3	辆	36.00	黄色热熔线10cm宽2mm厚
7	微型消防站	B型	个	4	详见通用大样图
8	宣传栏（挂墙）	240x120cm	个	4	详见通用大样图
9	垃圾分类亭		个	1	详见通用大样图
10	电动自行车充电桩		套	122	由第三方承建
11	ZC-YJV-5x16电缆(充电桩配套)		米	320	由第三方承建
12	电缆套管PVCU(充电桩配套)	DN50	米	320	由第三方承建
13	LED太阳能路灯	电池12.8V 30A/H，灯珠65W，太阳能板18V80W	套	70	铝合金材质，壁装
14	铲除原实体围墙找平层及粉刷面层		m^2	940.00	拆除废料外运5km
15	原实体围墙涂刷		m^2	940.00	长（14+14+21+63+8+20+88）*高2.8长（13+3+10+82）*高2.8
二	**建筑**				
1	铲除楼道内墙找平层及粉刷面层(首层）		m^2	2975.00	拆除废料外运5km
2	楼道白色粉刷（首层）		m^2	2677.50	总共17个楼梯
3	楼道黑色脚线粉刷（首层）		m^2	297.50	总共17个楼梯
4	外墙修补（涂料）		m^2	100.00	
5	更换室外铸铁排水立管（改PVC排水管）	DN100	米	720	市化学制品总公司共12栋楼，每栋按12米估算，[illegible]层
6	拆除室外铸铁排水立管	DN100	米	720	拆除废料外运5km
三	**市政排水及管线**				
1	400*400化粪池井盖修复		个	4.00	

中华人民共和国一级注册建筑师
姓名 陈永健
注册号：4400325-029
有效期：至2023年11月

广东省建设工程勘察设计出图专用章
单位名称：中誉设计有限公司
业务范围：市政(燃气工程、轨道交通工程除外)行业甲级
资质证书编号：A244003258
有效期至：2025年03月02日 (1)

会签 | 比例 | 初步设计 | 设计阶段 | 23ASJSZ079 | 设计编号

中誉设计有限公司 ZHONGYU DESIGN CO. LTD..	建设单位	茂名市茂南区政府投资项目代建中心	图纸名称	市化学制品总公司、市制药厂、市陶瓷厂工程数量表		设计	周秀坤	专业负责	李 真	审核	陈永健	日期	2023.08
	工程名称	广东省茂名市茂南区城区老旧小区基础设施改造工程项目（二期工程）第一批实施改造项目	专 业	总 体	资质证书编号 甲级:A244003258	校核	李 真	项目负责	邱学敏	审定	邱学敏	图 号	ZT-C1-03-05

N
地块
新
湖
三
街
楼道翻新详见工程量表
6.00M
8.00M
9.50M
11.00M
2.20M
4.合成纤维厂
5.00M
7.00M
7.20M
7.40M
5.20M
7.60M
7.80M
8.00M
8.20M
8.40M
8.60M
8.80M
9.00M
9.20M
9.40M
9.60M
9.80M
10.00M
10.20M
10.40M
10.60M
10.80M
11.00M
11.20M
11.40M
11.60M
11.80M
12.00M
12.20M
12.40M
12.60M
12.80M
13.00M
13.20M
13.40M
13.60M
13.80M
14.00M
14.20M
14.40M
14.60M
14.80M
15.00M
15.20M
15.40M

合成纤维厂改造主要材料表

4.合成纤维厂主要材料表

序号	项目	规格	单位	工程量	备注
	合成纤维厂				
一	**园建**				
1	20cmC30水泥混凝土		m^2	3094.00	
2	10cm石屑		m^2	3094.00	
3	破除现状路面		m^2	3094.00	运距5km
4	树池		套	6.00	
5	电动车划线	2*0.9m	辆	60	黄色热熔线10cm宽2mm厚
6	汽车划线	2.4*5.3	辆	17	黄色热熔线10cm宽2mm厚
7	新增车棚		m^2	76	详见通用大样图
8	更换大门		个	1.00	详见通用大样图
9	微型消防站	B型	个	1	详见通用大样图
10	宣传栏（挂墙）	240x120cm	个	1	详见通用大样图
11	垃圾分类亭		个	1	详见通用大样图
12	电动自行车充电桩		套	60	由第三方承建
13	ZC-YJV-5x16电缆(充电桩配套)		米	160	由第三方承建
14	电缆套管PVCU(充电桩配套)	DN50	米	160	由第三方承建
二	**建筑**				
1	铲除楼道内墙找平层及粉刷面层		m^2	2275.00	拆除废料外运5km
2	楼道白色粉刷（所有楼梯）		m^2	2047.50	总[illegible]楼梯
3	楼道黑色脚线粉刷（所有楼梯）		m^2	227.50	总[illegible]楼梯
4	拆除车棚顶		m^2	400.00	
5	车棚换彩钢板	YX-75-230-690(I)-1.0（隔热层）	m^2	400.00	
6	外墙修补（涂料）		m^2	100.00	
三	**市政排水及管线**				
1	1500x500盖板修复		块	15.00	

中华人民共和国一级注册建筑师
姓 名：陈永健
注册号：4400325-029
有效期：至2023年11月

广东省建设工程勘察设计出图专用章
单位名称：中誉设计有限公司
业务范围：市政(燃气工程、轨道交通工程除外)行业甲级
资质证书编号：A244003258
有效期至：2025年03月02日 (1)

设计编号	23ASJSZ079	设计阶段	初步设计	比例	会签

中誉设计有限公司 ZHONGYU DESIGN CO. LTD..	建设单位	茂名市茂南区政府投资项目代建中心	图纸名称	合成纤维厂改造主要材料表	设计	周秀坤	专业负责	李 真	审核	陈永健	日期	2023.08
	工程名称	广东省茂名市茂南区城区老旧小区基础设施改造工程项目（二期工程）第一批实施改造项目	专业	总体	资质证书编号	甲级:A244003258	校核	李 真	项目负责	邱学敏	审定	邱学敏	图号	ZT-C1-03-07

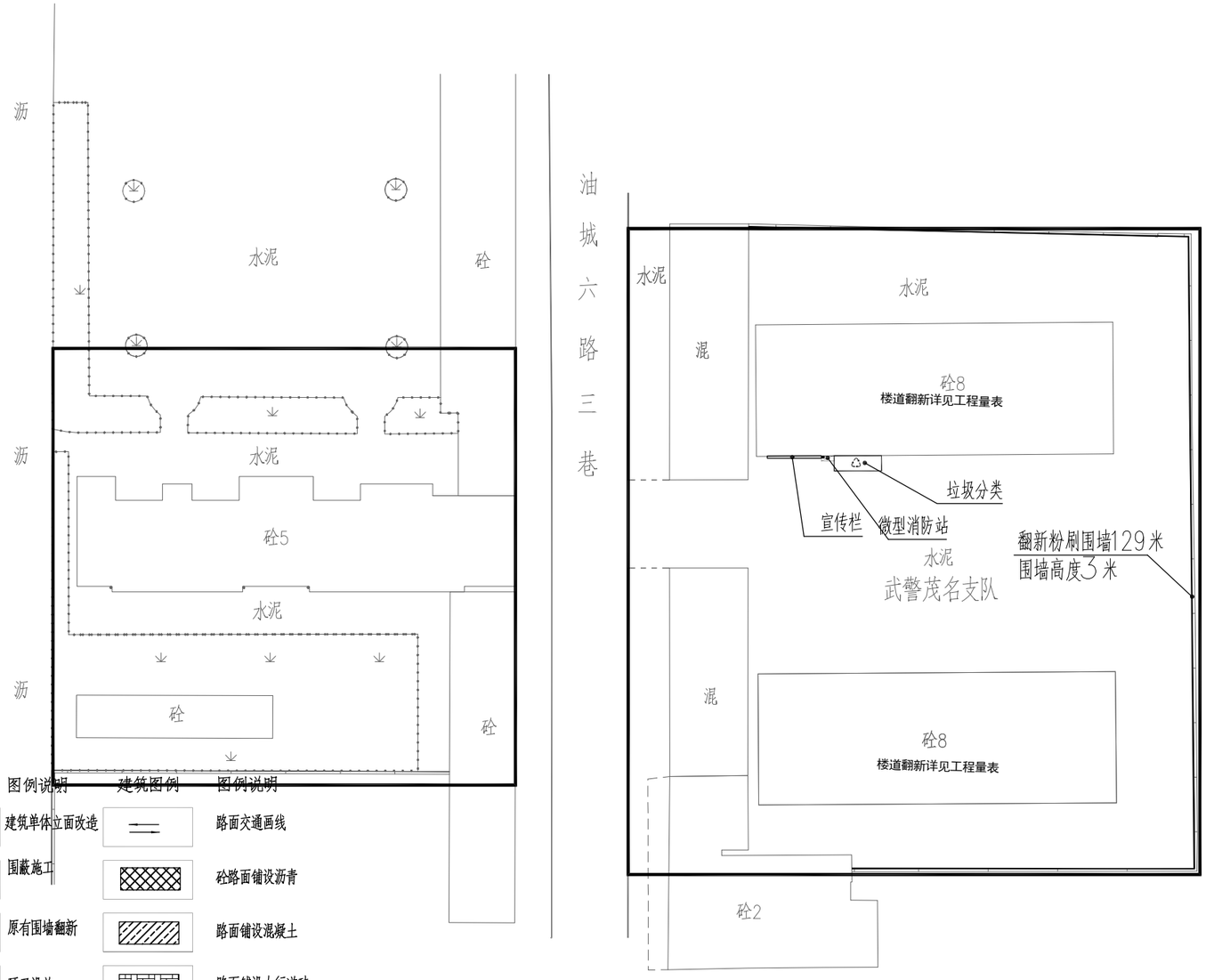

建筑图例	图例说明	建筑图例	图例说明
	建筑单体立面改造		路面交通画线
	围蔽施工		砼路面铺设沥青
	原有围墙翻新		路面铺设混凝土
	环卫设施		路面铺设人行道砖
XB	微型消防站		路面铺设水泥人行道
	充电桩		(5.3x2.4) 汽车车位画线
	太阳能路灯		(0.9x2m) 非机动位画线
	楼道灯	PA	树池

武警生活小区改造总平面图 1:500

中华人民共和国一级注册建筑师
姓 名：陈永健
注册号：4400325-029
有效期：至2023年11月

广东省建设工程勘察设计出图专用章
单位名称:中誉设计有限公司
业务范围:市政(燃气工程、轨道交通工程除外)行业甲级
资质证书编号:A244003258
有效期至:2025年03月02日 (1)

合符 | 比例 | 初步设计 | 设计阶段 | 23ASJSZ079 | 设计编号

中誉设计有限公司 ZHONGYU DESIGN CO. LTD..	建设单位	茂名市茂南区政府投资项目代建中心	图纸名称	武警生活小区改造总平面图			设计	周秀坤	专业负责	李 真	审核	陈永健	日期	2023.08
	工程名称	广东省茂名市茂南区城区老旧小区基础设施改造工程项目（二期工程）第一批实施改造项目	专业	总体	资质证书编号	甲级:A244003258	校核	李 真	项目负责	邱学敏	审定	邱学敏	图号	ZT-C1-02-08

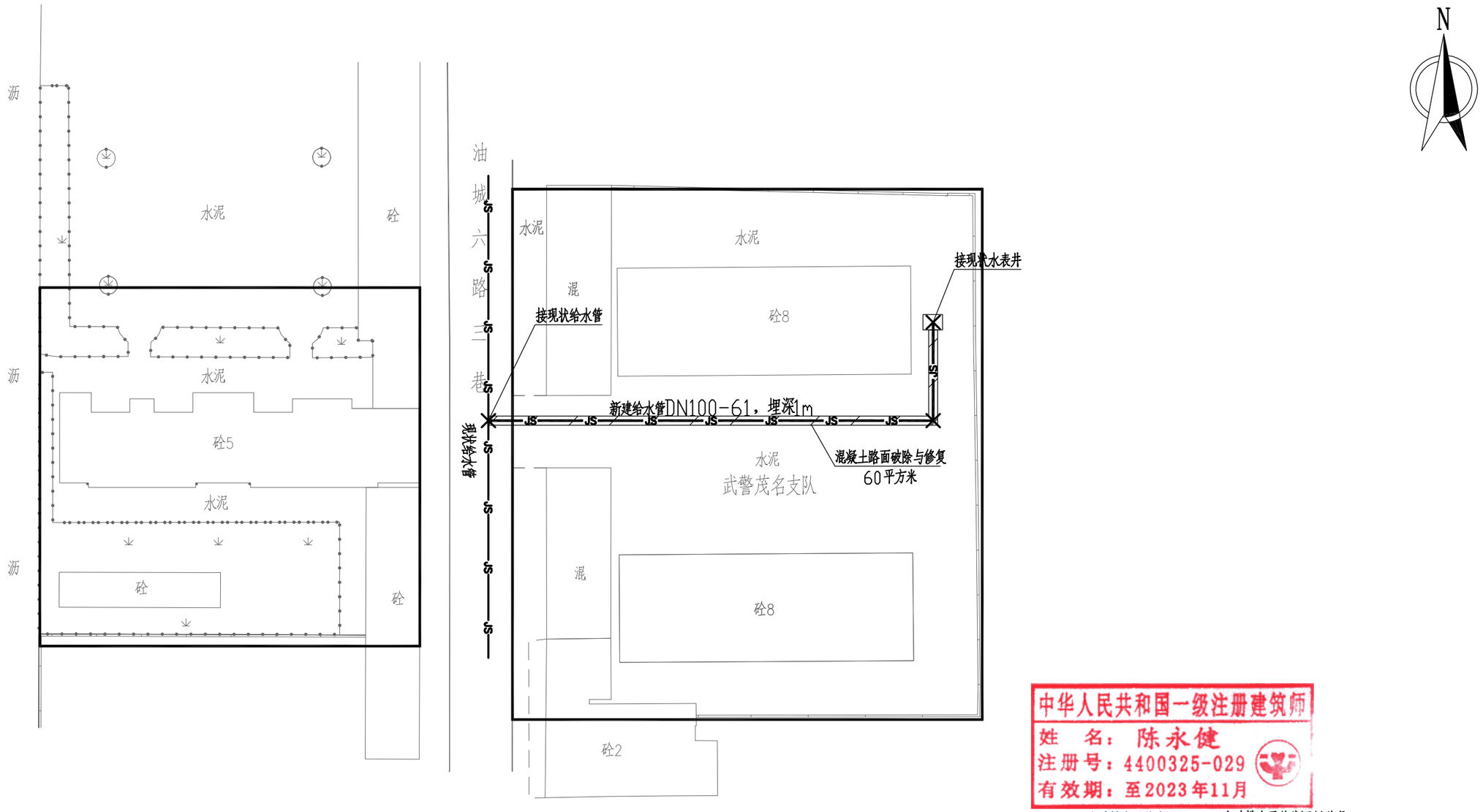

中华人民共和国一级注册建筑师
姓 名：陈永健
注册号：4400325-029
有效期：至2023年11月

市政排水及管线图例：
——JS——
DN100-61
——×——

市政排水及管线图例说明：
新建给水管
管径(mm)-管长(m)
给水阀
混凝土路面破除与修复

广东省建设工程勘察设计出图专用章
单位名称：中誉设计有限公司
业务范围：市政(燃气工程、轨道交通工程除外)行业甲级
资质证书编号：A244003258
有效期至：2025年03月02日 (1)

武警生活小区改造总平面图 1:500

中誉设计有限公司 ZHONGYU DESIGN CO. LTD..	建设单位	茂名市茂南区政府投资项目代建中心	图纸名称	武警生活小区改造总平面图			设计	周秀坤	专业负责	李 真	审核	陈永健	日期	2023.08
	工程名称	广东省茂名市茂南区城区老旧小区基础设施改造工程项目（二期工程）第一批实施改造项目	专业	总体	资质证书编号	甲级:A244003258	校核	李 真	项目负责	邱学敏	审定	邱学敏	图号	ZT-C1-02-08

会签 | 比例 | 初步设计 | 设计阶段 | 23ASJSZ079 | 设计编号

武警生活小区工程数量表

序号	项目	规格	单位	工程量	备注
	武警生活小区				
一	**园建**				
1	微型消防站		个	1	
2	宣传栏（立柱）	510*300cm	个	1	详见通用大样图
3	垃圾分类亭		个	1	
4	原实体围墙涂刷		m^2	387	长129*高3.0
5	铲除原实体围墙找平层及粉刷面层		m^2	387	拆除废料外运5km
二	**建筑**				
1	楼道白色粉刷（八层）		m^2	2520.00	共四条梯
2	楼道黑色脚线粉刷（八层）		m^2	280.00	共四条梯
3	铲除楼道内墙找平层及粉刷面层		m^2	2800.00	拆除废料外运5km
三	**市政排水及管线**				
1	新建给水管DN100PE实壁管（1.0Mpa）		m	61.00	埋深1m
2	路面破除与修复		m^2	60.00	详见相关道路图纸
3	基坑开挖		m^3	42.00	
4	回填石粉		m^3	21.00	

中华人民共和国一级注册建筑师
姓 名：陈永健
注册号：4400325-029
有效期：至2023年11月

广东省建设工程勘察设计出图专用章
单位名称:中誉设计有限公司
业务范围:市政(燃气工程、轨道交通工程除外)行业甲级
资质证书编号:A244003258
有效期至:2025年03月02日 (1)

会签 | 比例 | 初步设计 | 设计阶段 | 23ASJSZ0079 | 设计编号

中誉设计有限公司 ZHONGYU DESIGN CO. LTD..	建设单位	茂名市茂南区政府投资项目代建中心	图纸名称	武警生活小区工程数量表			设计	周秀坤	专业负责	李 真	审核	陈永健	日期	2023.08
	工程名称	广东省茂名市茂南区城区老旧小区基础设施改造工程项目（二期工程）第一批实施改造项目	专业	总体	资质证书编号	甲级:A244003258	校核	李 真	项目负责	邱学敏	审定	邱学敏	图号	ZT-C1-02-09

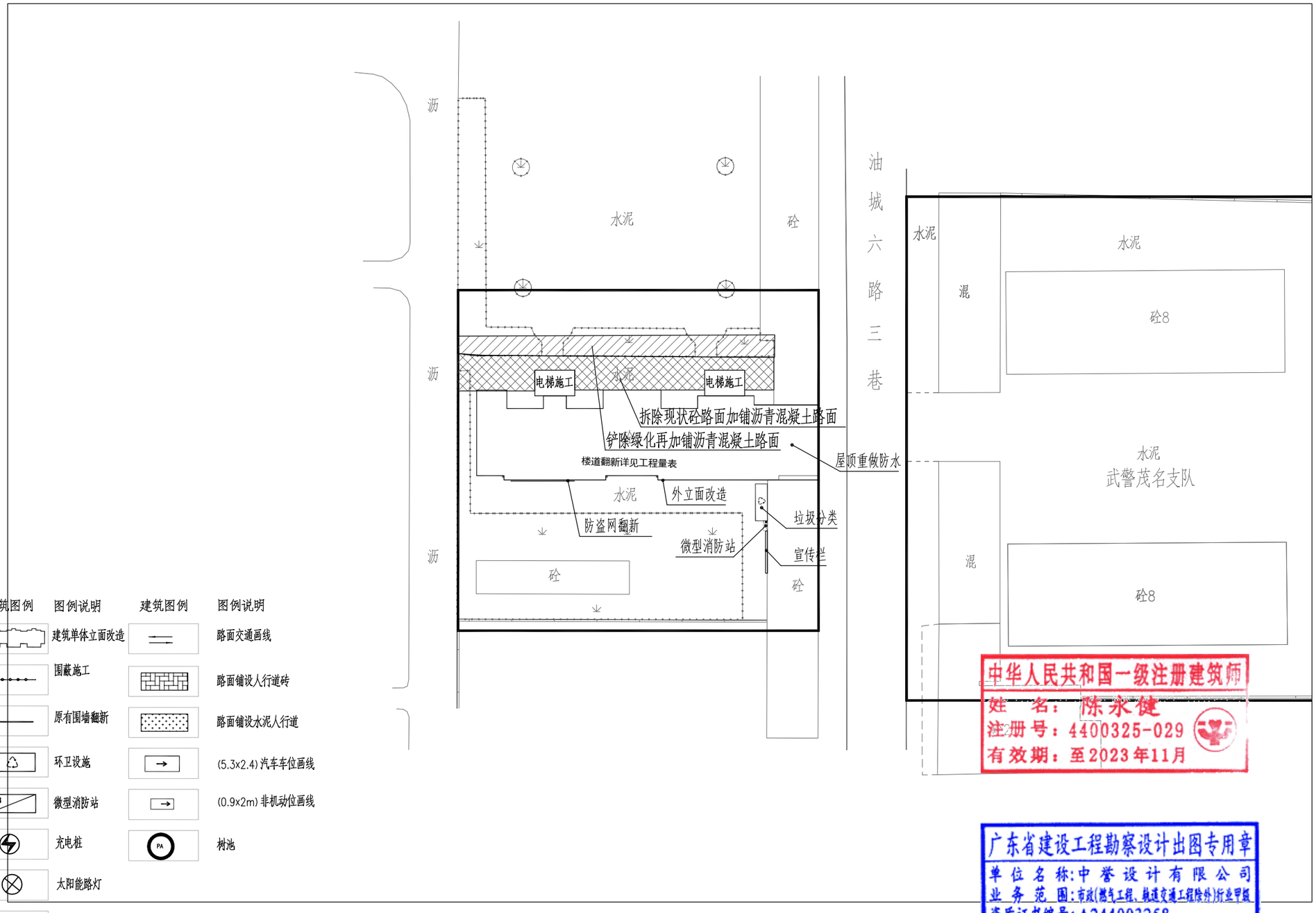

中华人民共和国一级注册建筑师
姓 名：陈永健
注册号：4400325-029
有效期：至2023年11月

广东省建设工程勘察设计出图专用章
单位名称:中誉设计有限公司
业务范围:市政(燃气工程、轨道交通工程除外)行业甲级
资质证书编号:A244003258
有效期至:2025年03月02日 (1)

军分区十六栋公寓楼改造总平面图

1:500

会签 | 比例 | 初步设计 | 设计阶段 | 23ASJSZ079 | 设计编号

中誉设计有限公司 ZHONGYU DESIGN CO. LTD..	建设单位	茂名市茂南区政府投资项目代建中心	图纸名称	军分区十六栋公寓楼改造总平面图	设计	周秀坤	专业负责	李 真	审核	陈永健	日期	2023.08
	工程名称	广东省茂名市茂南区城区老旧小区基础设施改造工程项目（二期工程）第一批实施改造项目	专业	总体	资质证书编号	甲级:A244003258	校核	李 真	项目负责	邱学敏	审定	邱学敏	图号	ZT-C1-03-10

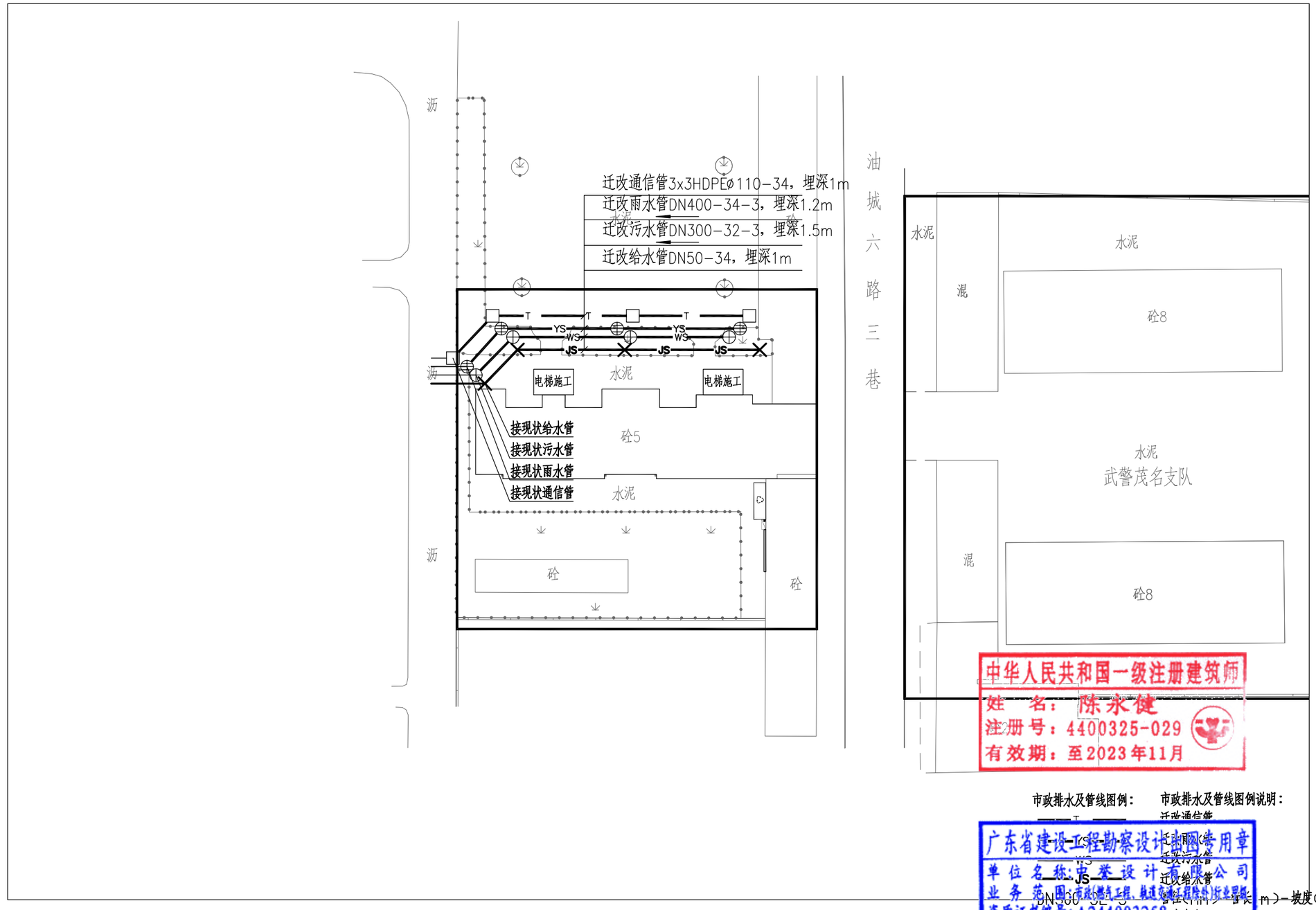

市政排水及管线图例：

- T
- YS
- WS
- JS
- DN300-32-3
- 迁改通信管
- 迁改雨水管
- 迁改污水管
- 迁改给水管
- 管径(mm)-管长(m)-坡度(‰)
- 水流方向
- 迁改通信井(详见大样图)
- 新建雨水砖砌检查井(ø1000)
- 新建污水预制混凝土检查井(ø1000)
- 给水节点

市政排水及管线图例说明：

军分区十六栋公寓楼改造总平面图 1:500

设计编号	23ASJSZ079	设计阶段	初步设计	比例	会签

中誉设计有限公司 ZHONGYU DESIGN CO. LTD..	建设单位	茂名市茂南区政府投资项目代建中心	图纸名称	军分区十六栋公寓楼改造总平面图	设计	周秀坤	专业负责	李 真	审核	陈永健	日期	2023.08
	工程名称	广东省茂名市茂南区城区老旧小区基础设施改造工程项目（二期工程）第一批实施改造项目	专业	总体	资质证书编号	甲级:A244003258	校核	李 真	项目负责	邱学敏	审定	邱学敏	图号	ZT-C1-03-10

序号	项目	规格	单位	工程量	备注
	军分区十六栋公寓楼				
一	**园建**				
1	5cm AC-13C改性细粒式沥青混凝土		m^2	227	
2	PC-2石油热沥青		m^4	227	
3	聚酯长丝烧毛土工布		m^5	227	
4	20cmC30水泥混凝土		m^2	227	
5	10cm石屑		m^2	227	
6	拆除现状砼路面		m^2	137	运距5km
7	铲除现状绿化带		m^2	90	挖土方30cm厚,运距5km
8	微型消防站		个	1	
9	宣传栏（立柱）	510*300cm	个	1	详见通用大样图
10	垃圾分类亭		个	1	
二	**建筑**				
1	楼道白色粉刷（五层）		m^2	875.00	总共2个楼梯
2	楼道黑色脚线粉刷（五层）		m^2	88	总共2个楼梯
3	屋顶防水重做		m^2	370	
4	铲除楼道内墙找平层及粉刷面层		m^2	875.00	拆除废料外运5km
5	铲除屋面找平层及面层		m^2	370	拆除废料外运5km
6	外立面改造				详见建筑图
三	**市政排水及管线**				
1	迁改给水管DN50PE实壁管（1.0Mpa）		m	34.00	挖除重建，埋深1m
2	迁改通信管3x3HDPE⌀110		m	34.00	挖除重建，埋深1m
3	迁改DN400雨水管		m	34.00	挖除重建，埋深1.2m
4	迁改DN300污水管		m	32.00	挖除重建，埋深1.5m
5	新建2000x1200电信井		座	4.00	详见大样图
6	新建Φ1000雨水砖砌检查井		座	4.00	国标图集23S515页2
7	新建Φ1000污水混凝土检查井		座	4.00	广州市工程制装配式钢筋混凝土污水检查井标准图集页8
8	基坑开挖		m^3	204.00	
9	回填石粉		m^3	102.00	

中华人民共和国一级注册建筑师
姓 名：陈永健
注册号：4400325-029
有效期：至2023年11月

广东省建设工程勘察设计出图专用章
单位名称：中誉设计有限公司
业务范围：市政(燃气工程、轨道交通工程除外)行业甲级
资质证书编号：A244003258
有效期至：2025年03月02日 (1)

中誉设计有限公司 ZHONGYU DESIGN CO. LTD..	建设单位	茂名市茂南区政府投资项目代建中心	图纸名称	军分区十六栋公寓楼改造总平面图			设计	周秀坤	专业负责	李 真	审核	陈永健	日期	2023.08
	工程名称	广东省茂名市茂南区城区老旧小区基础设施改造工程项目（二期工程）第一批实施改造项目	专业	总体	资质证书编号	甲级:A244003258	校核	李 真	项目负责	邱学敏	审定	邱学敏	图号	ZT-C1-03-11

会签 | 比例 | 初步设计 | 设计阶段 | 23ASJSZ079 | 设计编号

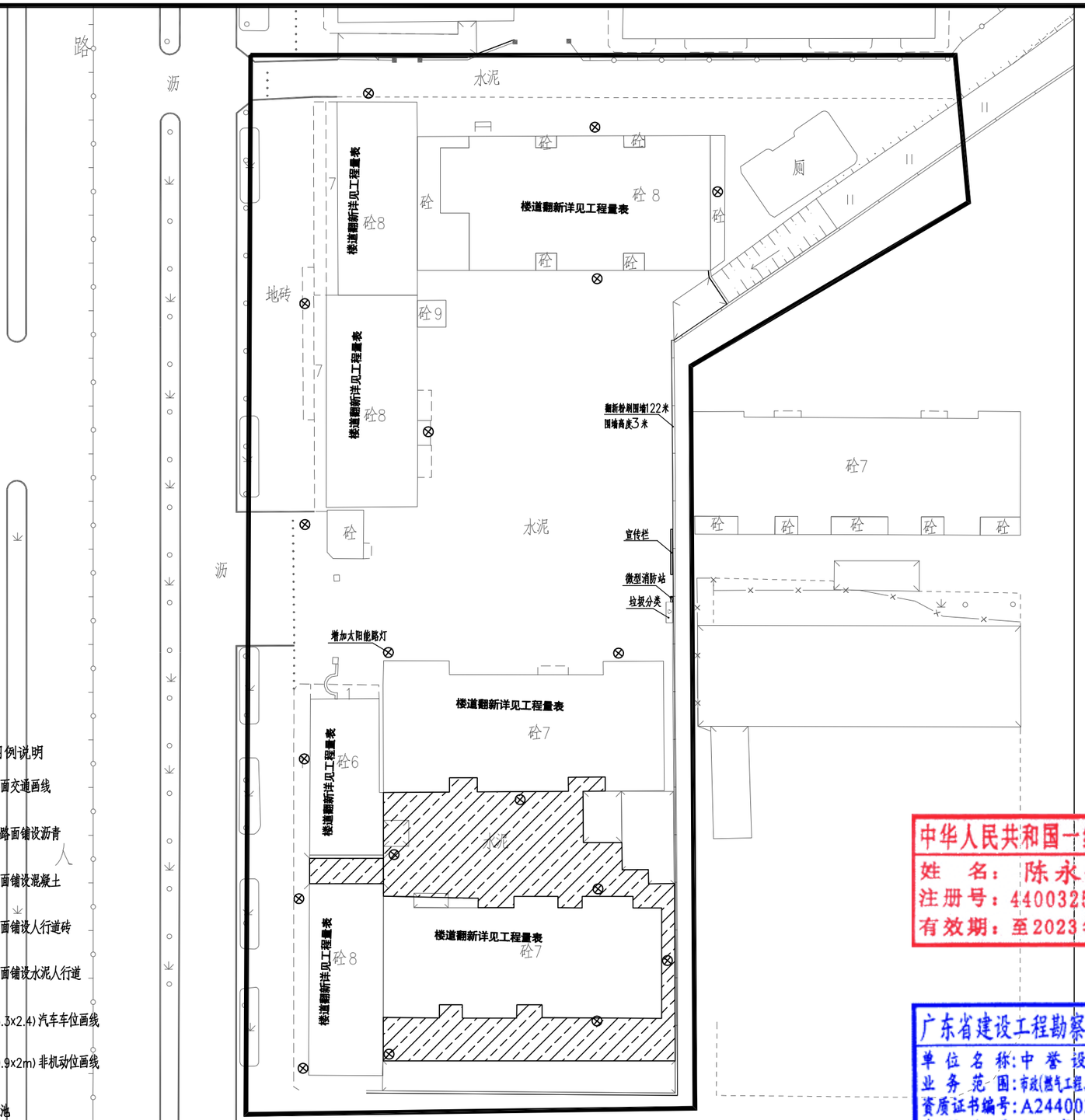

建筑图例	图例说明	建筑图例	图例说明
	建筑单体立面改造		路面交通画线
	围蔽施工		砼路面铺设沥青
	原有围墙翻新		路面铺设混凝土
	环卫设施		路面铺设人行道砖
XB	微型消防站		路面铺设水泥人行道
	充电桩		(5.3x2.4) 汽车车位画线
	太阳能路灯		(0.9x2m) 非机动位画线
	楼道灯	PA	树池

中华人民共和国一级注册建筑师
姓 名：陈永健
注册号：4400325-029
有效期：至2023年11月

广东省建设工程勘察设计出图专用章
单位名称:中誉设计有限公司
业务范围:市政(燃气工程、轨道交通工程除外)行业甲级
资质证书编号:A244003258
有效期至:2025年03月02日 (1)

人民北路92号大院改造总平面图

1:500

会签 | 比例 | 初步设计 | 设计阶段 | 23ASJSZ079 | 设计编号

中誉设计有限公司 ZHONGYU DESIGN CO. LTD..	建设单位	茂名市茂南区政府投资项目代建中心	图纸名称	人民北路92号大院改造总平面图			设计	周秀坤	专业负责	李 真	审核	陈永健	日期	2023.08
	工程名称	广东省茂名市茂南区城区老旧小区基础设施改造工程项目（二期工程）第一批实施改造项目	专 业	总 体	资质证书编号	甲级:A244003258	校核	李 真	项目负责	邱学敏	审定	邱学敏	图 号	ZT-C1-03-12

人民北路92号大院工程数量表

序号	项目	规格	单位	工程量	备注
	人民北路92号大院				
一	**园建**				
1	20cmC30水泥混凝土		m^2	448.76	
2	10cm石屑		m^2	448.76	
3	破除现状路面		m^2	448.76	运距5km
4	微型消防站		个	1	
5	宣传栏（立柱）	510*300cm	个	1	详见通用大样图
6	垃圾分类亭		个	1	
7	LED太阳能路灯	电池12.8V 30A/H，灯珠65W，太阳能板18V80W	套	18	铝合金材质，壁装
8	原实体围墙涂刷		m^2	366	长122*高3.0
9	铲除原实体围墙找平层及粉刷面层		m^2	366	拆除废料外运5km
二	**建筑**				
1	楼道白色粉刷（首层）		m^2	787.50	共10个楼梯
2	楼道黑色脚线粉刷（首层）		m^2	87.50	共10个楼梯
3	铲除楼道内墙找平层及粉刷面层		m^2	875.00	拆除废料外运5km
三	**市政排水及管线**				
1	1500x500盖板修复		块	5.00	
2	400x400井盖更换		个	3.00	

中华人民共和国一级注册建筑师
姓 名：陈永健
注册号：4400325-029
有效期：至2023年11月

广东省建设工程勘察设计出图专用章
单位名称:中誉设计有限公司
业务范围:市政(燃气工程、轨道交通工程除外)行业甲级
资质证书编号:A244003258
有效期至:2025年03月02日 (1)

会签 | 比例 | 初步设计 | 设计阶段 | 23ASJSZ079 | 设计编号

中誉设计有限公司 ZHONGYU DESIGN CO. LTD..	建设单位	茂名市茂南区政府投资项目代建中心	图纸名称	人民北路92号大院工程数量表	设计	周秀坤	专业负责	李 真	审核	陈永健	日期	2023.08
	工程名称	广东省茂名市茂南区城区老旧小区基础设施改造工程项目（二期工程）第一批实施改造项目	专 业	总 体	资质证书编号	甲级:A244003258	校核	李 真	项目负责	邱学敏	审定	邱学敏	图 号	ZT-C1-03-13

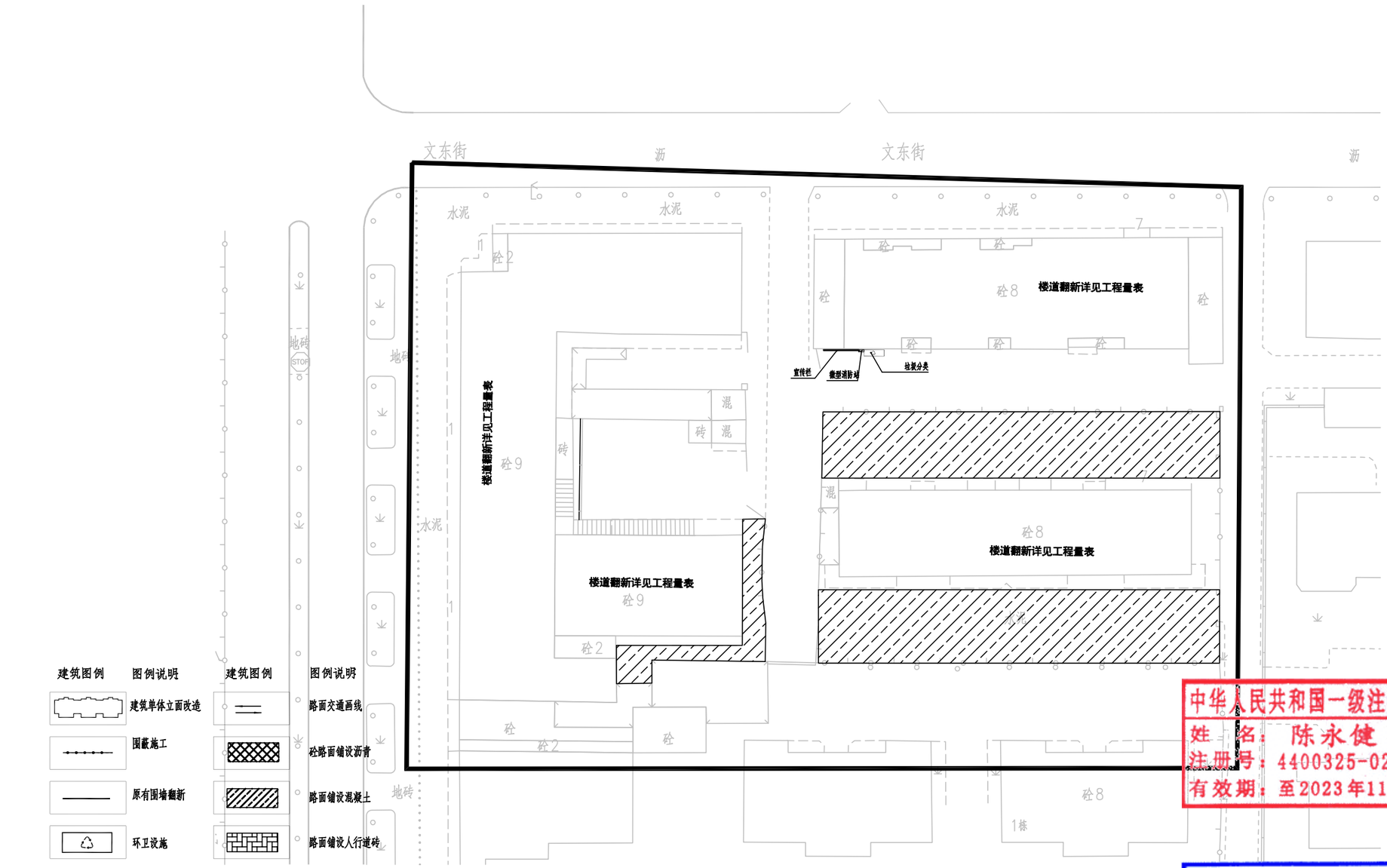

建筑图例	图例说明	建筑图例	图例说明
	建筑单体立面改造		路面交通画线
	围蔽施工		砼路面铺设沥青
	原有围墙翻新		路面铺设混凝土
	环卫设施		路面铺设人行道砖
XB	微型消防站		路面铺设水泥人行道
	充电桩		(5.3x2.4)汽车车位画线
	太阳能路灯		(0.9x2m)非机动位画线
	楼道灯	PA	树池

区发改局、区专线、新坡镇宿舍和金塘镇宿舍改造总平面图

1:500

中华人民共和国一级注册建筑师
姓 名：陈永健
注册号：4400325-029
有效期：至2023年11月

广东省建设工程勘察设计出图专用章
单位名称:中誉设计有限公司
业务范围:市政(燃气工程、轨道交通工程除外)行业甲级
资质证书编号:A244003258
有效期至:2025年03月02日 (1)

会签 | 比例 | 初步设计 | 设计阶段 | 23ASJSZ0079 | 设计编号

中誉设计有限公司 ZHONGYU DESIGN CO. LTD..	建设单位	茂名市茂南区政府投资项目代建中心	图纸名称	区发改局、区专线、新坡镇宿舍和金塘镇宿舍改造总平面图	设计	周秀坤	专业负责	李 真	审核	陈永健	日期	2023.08
	工程名称	广东省茂名市茂南区城区老旧小区基础设施改造工程项目（二期工程）第一批实施改造项目	专业	总体 资质证书编号 甲级:A244003258	校核	李 真	项目负责	邱学敏	审定	邱学敏	图号	ZT-C1-03-14

序号	项目	规格	单位	工程量	备注
	金塘镇宿舍、区发改、新坡镇宿舍和区专线				
一	**园建**				
1	20cmC30水泥混凝土		m^2	719.62	
2	10cm石屑		m^2	719.62	
3	破除现状路面		m^2	719.62	运距5km
4	微型消防站		个	1	
5	宣传栏（立柱）	510*300cm	个	1	详见通用大样图
6	垃圾分类亭		个	1	
二	**建筑**				
1	楼道白色粉刷（全部粉刷）		m^2	5355.00	总共8个楼梯
2	楼道黑色脚线粉刷（全部粉刷）		m^2	595.00	总共8个楼梯
3	铲除楼道内墙找平层及粉刷面层		m^2	5950.00	外运5KM
4	首层PVC排水管局部破损修复	DN100	米	30	每根按3米估算，共更换10根
三	**市政排水及管线**				
1	1500x500盖板修复		块	4.00	
2	400x400井盖更换		个	2.00	

中华人民共和国一级注册建筑师
姓 名：陈永健
注册号：4400325-029
有效期：至2023年11月

广东省建设工程勘察设计出图专用章
单位名称:中誉设计有限公司
业务范围:市政(燃气工程、轨道交通工程除外)行业甲级
资质证书编号:A244003258
有效期至:2025年03月02日 (1)

会签 | 比例 | 初步设计 | 设计阶段 | 23ASJSZ079 | 设计编号

中誉设计有限公司 ZHONGYU DESIGN CO. LTD..	建设单位	茂名市茂南区政府投资项目代建中心	图纸名称	区发改局、区专线、新坡镇宿舍和金塘镇宿舍改造总平面图			设计	周秀坤	专业负责	李 真	审核	陈永健	日期	2023.08
	工程名称	广东省茂名市茂南区城区老旧小区基础设施改造工程项目（二期工程）第一批实施改造项目	专业	总体	资质证书编号	甲级:A244003258	校核	李 真	项目负责	邱学敏	审定	邱学敏	图号	ZT-C1-03-15

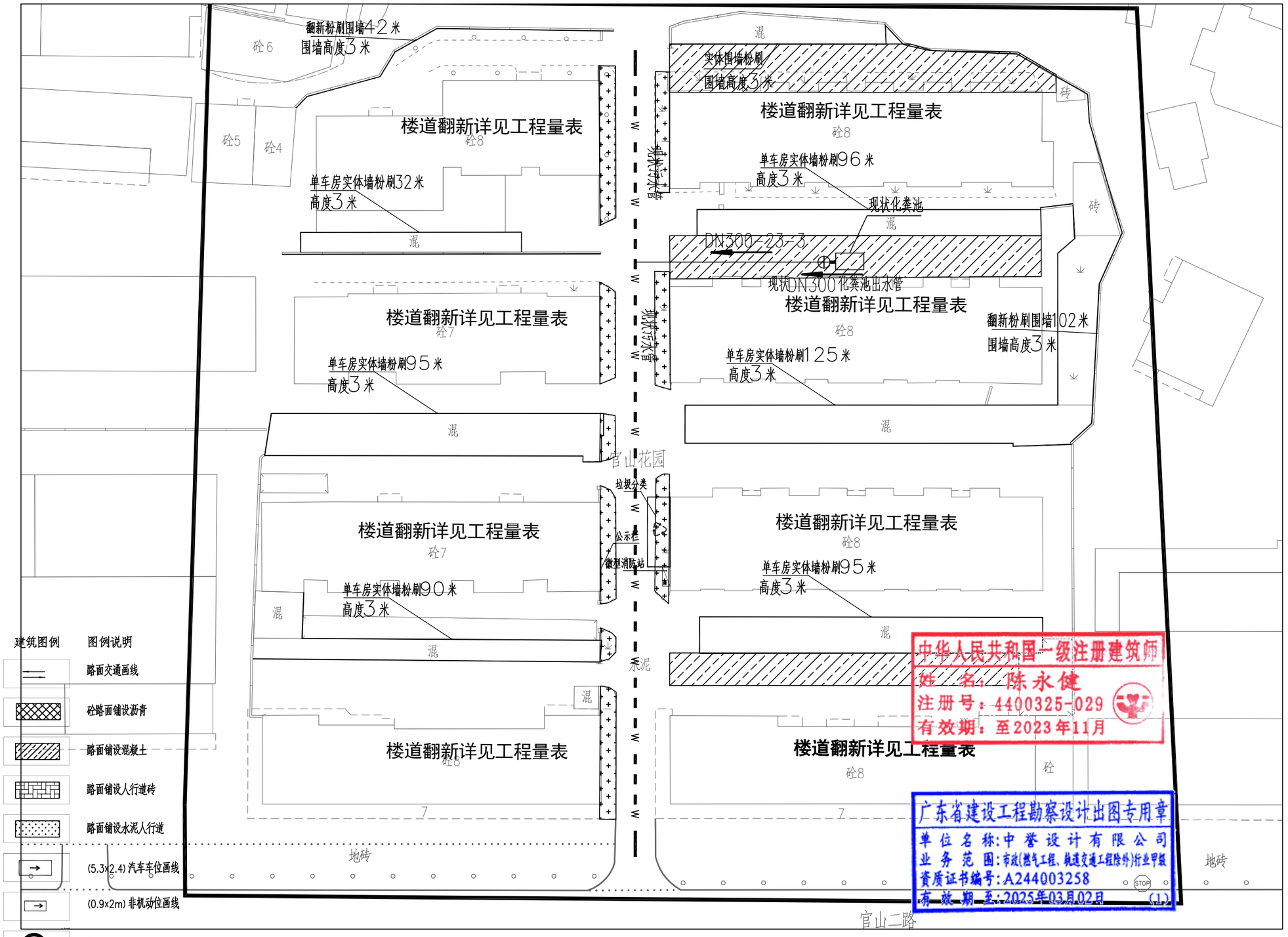

建筑图例	图例说明	建筑图例	图例说明
	建筑单体立面改造		路面交通画线
	围蔽施工		砼路面铺设沥青
	原有围墙翻新		路面铺设混凝土
	环卫设施		路面铺设人行道砖
XB	微型消防站		路面铺设水泥人行道
	充电桩		(5.3x2.4) 汽车车位画线
	太阳能路灯		(0.9x2m) 非机动位画线
	楼道灯	PA	树池

中华人民共和国一级注册建筑师
姓 名：陈永健
注册号：4400325-029
有效期：至2023年11月

广东省建设工程勘察设计出图专用章
单位名称:中誉设计有限公司
业务范围:市政(燃气工程、轨道交通工程除外)行业甲级
资质证书编号:A244003258
有效期至:2025年03月02日 (1)

官山花园改造总平面图 1:500

会签 | 比例 | 初步设计 | 设计阶段 | 23ASJSZ0079 | 设计编号

中誉设计有限公司 ZHONGYU DESIGN CO. LTD..	建设单位	茂名市茂南区政府投资项目代建中心	图纸名称	官山花园改造总平面图		设计	周秀坤	专业负责	李 真	审核	陈永健	日期	2023.08
	工程名称	广东省茂名市茂南区城区老旧小区基础设施改造工程项目（二期工程）第一批实施改造项目	专 业	总 体	资质证书编号 甲级:A244003258	校核	李 真	项目负责	邱学敏	审定	邱学敏	图 号	ZT-C1-03-16

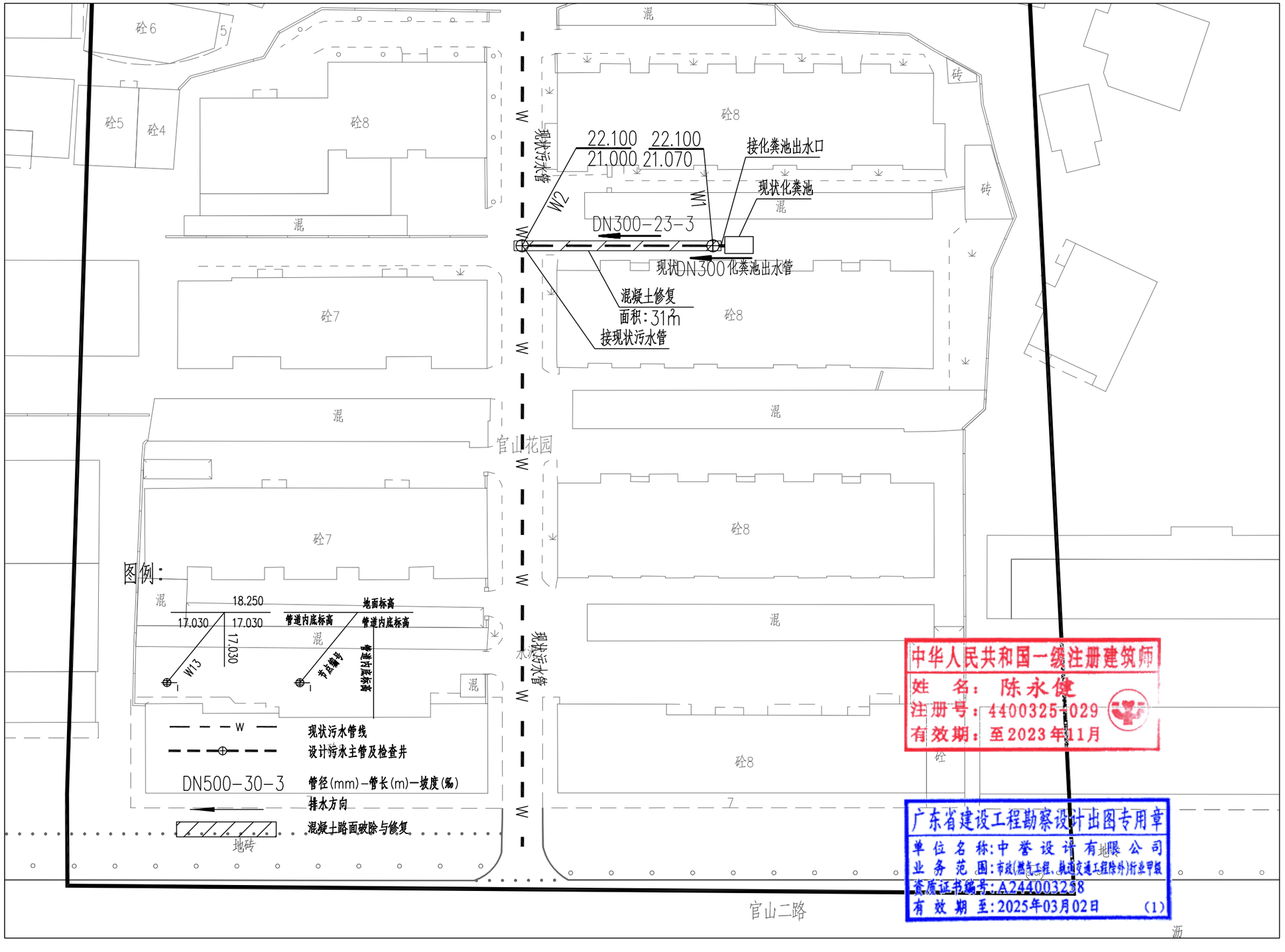
砼6
5
砼5
砼4
砼8
混
砖
砼8
W2
W1
22.100
22.100
21.000
21.070
接化粪池出水口
现状化粪池
混
DN300-23-3
现状DN300化粪池出水管
混凝土修复
面积：31㎡
接现状污水管
砼7
砼8
混
官山花园
砼7
砼8
混
混
混
砼8
砖
W13
W
W
W

序号	项目	规格	单位	工程量	备注
	合成纤维厂				
一	**园建**				
1	20cmC30水泥混凝土		m^2	812.19	
2	10cm石屑（机动车道）		m^2	812.19	
3	破除现状路面（机动车道）		m^2	812.19	运距5km
4	破除现状路面（人行道）		m^2	218.56	运距5km
5	10cmC30水泥混凝土（人行道）		m^2	218.56	
6	10cm石屑（人行道）		m^2	218.56	
7	C40预制路缘石	50*15*30cm	m	132.67	
8	C20底座		m^3	5.31	
9	微型消防站		个	1	
10	宣传栏（立柱）	510*300cm	个	1	详见通用大样图
11	垃圾分类亭		个	1	
12	原实体围墙刷涂		m^2	702	长（42+102+90）*3米
13	铲除原实体外墙翻新找坡层及粉刷层		m^2	702	拆除废料外运5km
二	**建筑**				
1	修补外墙（涂料）		m^2	100	
2	楼道黑色脚线粉刷（首层）		m^2	140	总共16个楼梯
3	楼道白色粉刷（首层）		m^2	1260	总共16个楼梯
4	铲除楼道内墙找平层及粉刷面层		m^2	1400	拆除废料外运5km
5	单车房实体墙粉刷		m^2	1599.00	长度533米，高3米
6	单车房实体墙粉刷		m^2	1599.00	拆除废料外运5km
三	**市政排水及管线**				
1	DN300PE实壁管		m	23.00	环刚度8kN/m2
2	Φ1000圆形钢筋混凝土检查井		座	2.00	详见图集20S515，一类
3	1500x500盖板修复		块	10.00	详见1500x500盖板大样图
4	400x400井盖更换		个	6.00	详见400x400井盖大样图
5	⌀700球墨铸铁井盖更换		个	6.00	
6	土方开挖		m^3	23.00	
7	回填石粉		m^3	10.00	
8	石砂垫层		m^3	5.00	
9	余方弃置		m^3	23.00	
10	混凝土路面修复		m^2	31.00	详见园建专业路面修复大样图
11	圆形检查井提升		座	6.00	详见大样图
12	方形检查井提升		座	6	详见大样图

中华人民共和国一级注册建筑师
姓名：陈永健
注册号：4400325-029
有效期：至2023年11月

广东省建设工程勘察设计出图专用章
单位名称：中誉设计有限公司
业务范围：市政(燃气工程、轨道交通工程除外)行业甲级
资质证书编号：A244003258
有效期至：2025年03月02日 (1)

会签 | 比例 | 初步设计 | 设计阶段 | 23ASJSZ079 | 设计编号

中誉设计有限公司 ZHONGYU DESIGN CO. LTD..	建设单位	茂名市茂南区政府投资项目代建中心	图纸名称	官山花园工程数量表			设计	周秀坤	专业负责	李 真	审核	陈永健	日期	2023.08
	工程名称	广东省茂名市茂南区城区老旧小区基础设施改造工程项目（二期工程）第一批实施改造项目	专业	总体	资质证书编号	甲级:A244003258	校核	李 真	项目负责	邱学敏	审定	邱学敏	图号	ZT-C1-03-17

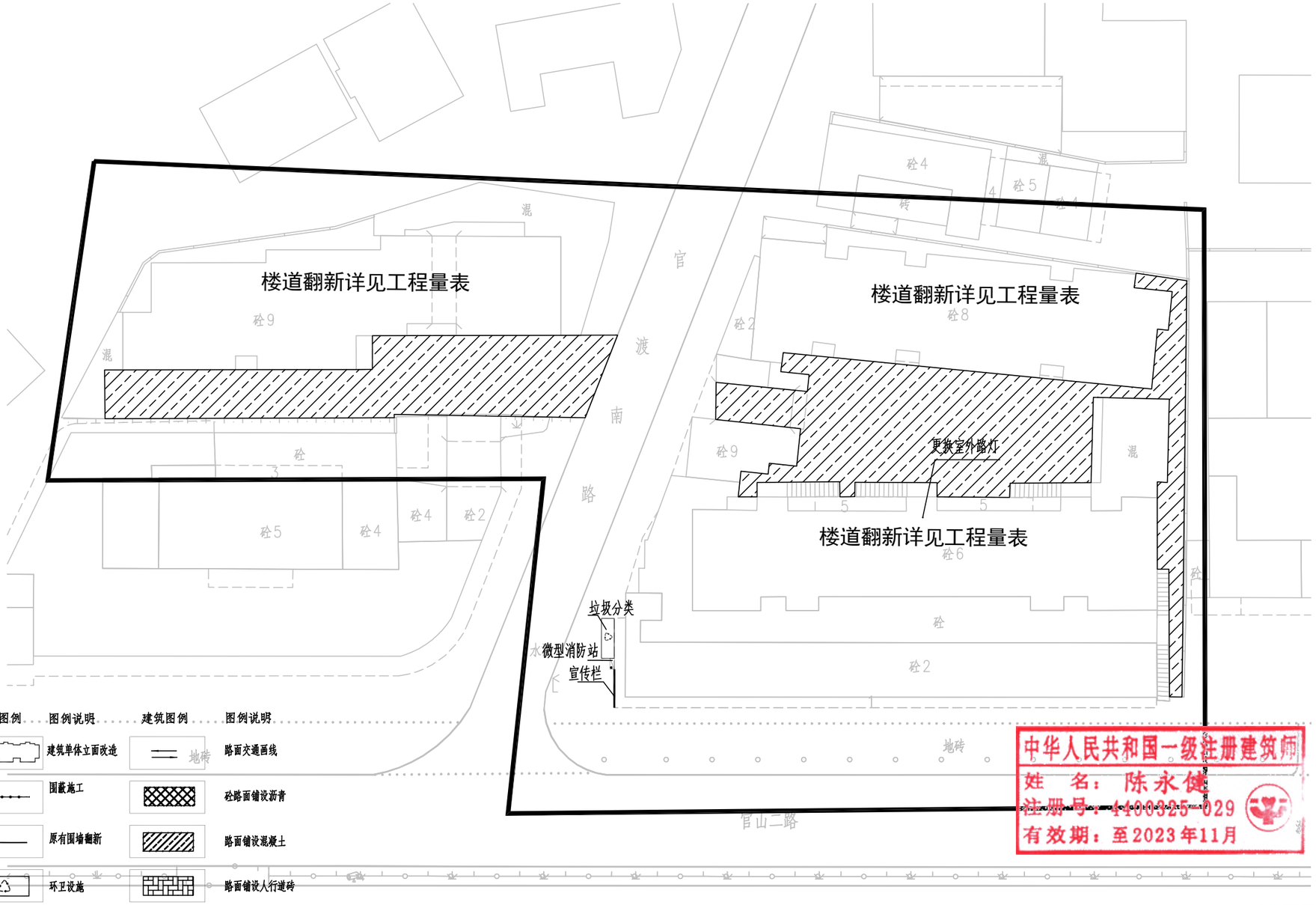

建筑图例	图例说明	建筑图例	图例说明
	建筑单体立面改造		路面交通画线
	围蔽施工		砼路面铺设沥青
	原有围墙翻新		路面铺设混凝土
	环卫设施		路面铺设人行道砖
XB	微型消防站		路面铺设水泥人行道
	充电桩		(5.3x2.4)汽车车位画线
	太阳能路灯		(0.9x2m)非机动位画线
	楼道灯	PA	树池

林工商和劳动局改造总平面图 1:500

中华人民共和国一级注册建筑师
姓 名：陈永健
注册号：1400325-029
有效期：至2023年11月

广东省建设工程勘察设计出图专用章
单位名称:中誉设计有限公司
业务范围:市政(燃气工程、轨道交通工程除外)行业甲级
资质证书编号:A244003258
有效期至:2025年03月02日 (1)

会签 | 比例 | 初步设计 | 设计阶段 | 23ASJSZ079 | 设计编号

中誉设计有限公司 ZHONGYU DESIGN CO. LTD..	建设单位	茂名市茂南区政府投资项目代建中心	图纸名称	林工商和劳动局改造总平面图	设计	周秀坤	专业负责	李 真	审核	陈永健	日期	2023.08
	工程名称	广东省茂名市茂南区城区老旧小区基础设施改造工程项目（二期工程）第一批实施改造项目	专业	总体	资质证书编号	甲级:A244003258	校核	李 真	项目负责	邱学敏	审定	邱学敏	图号	ZT-C1-03-18

序号	项目	规格	单位	工程量	备注
	林工商、劳动局				
一	**园建**				
1	20cmC30水泥混凝土		m^2	951.10	
2	10cm石屑		m^2	951.10	
3	破除现状路面		m^2	951.10	运距5km
4	微型消防站		个	1	
5	宣传栏（立柱）	510*300cm	个	1	详见通用大样图
6	垃圾分类亭		个	1	
7	修复路灯	LED 40W 220V	盏	1	
二	**建筑**				
1	修补外墙（涂料）		m^2	100	
2	楼道白色粉刷（所有楼层）		m^2	3622	总共6个楼梯
3	楼道黑色脚线粉刷（所有楼层）		m^2	403	6个楼梯
4	铲除楼道内墙找平层及粉刷面层		m^2	4025	拆除废料外运5km
5	铲除外墙找平层及粉刷面层		m^2	100	拆除废料外运5km
三	**市政排水及管线**				
1	1500x500盖板修复		块	4.00	
2	400x400井盖更换		个	2.00	

中华人民共和国一级注册建筑师
姓 名：陈永健
注册号：4400325-029
有效期：至2023年11月

广东省建设工程勘察设计出图专用章
单位名称:中誉设计有限公司
业务范围:市政(燃气工程、轨道交通工程除外)行业甲级
资质证书编号:A244003258
有效期至:2025年03月02日 (1)

会签 | 比例 | 初步设计 | 设计阶段 | 23ASJSZ2079 | 设计编号

中誉设计有限公司 ZHONGYU DESIGN CO. LTD..	建设单位	茂名市茂南区政府投资项目代建中心	图纸名称	林工商和劳动局改造总平面图			设 计	周秀坤	专业负责	李 真	审 核	陈永健	日 期	2023.08
	工程名称	广东省茂名市茂南区城区老旧小区基础设施改造工程项目（二期工程）第一批实施改造项目	专 业	总 体	资质证书编号	甲级:A244003258	校 核	李 真	项目负责	邱学敏	审 定	邱学敏	图 号	ZT-C1-03-19

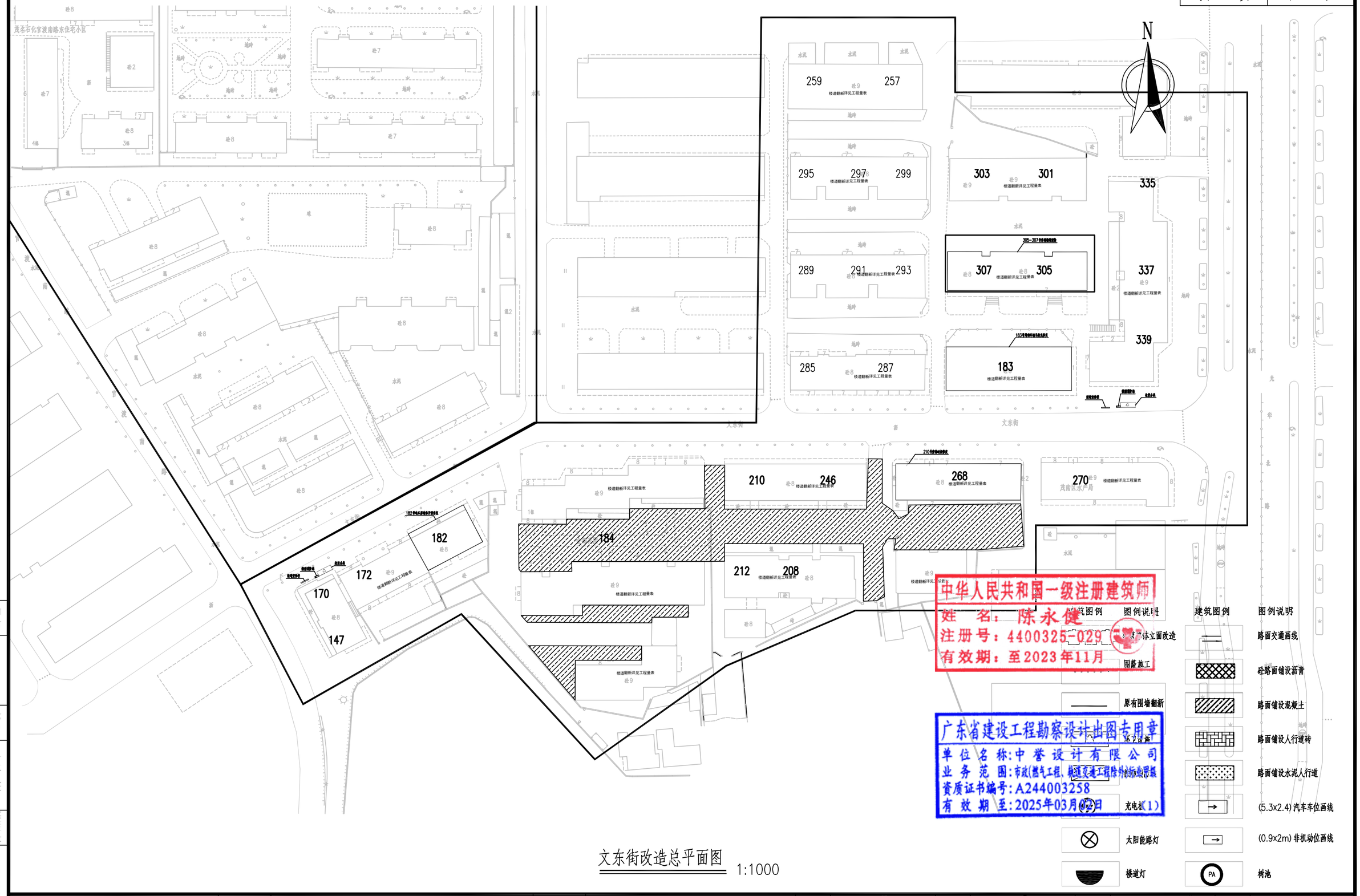

文东街改造总平面图 1:1000

中誉设计有限公司 ZHONGYU DESIGN CO. LTD..	建设单位	茂名市茂南区政府投资项目代建中心	图纸名称	文东街改造总平面图			设计	周秀坤	专业负责	李 真	审核	陈永健	日期	2023.08
	工程名称	广东省茂名市茂南区城区老旧小区基础设施改造工程项目（二期工程）第一批实施改造项目	专业	总体	资质证书编号	甲级:A244003258	校核	李 真	项目负责	邱学敏	审定	邱学敏	图号	ZT-C1-03-20

设计编号 23ASJSZ079 设计阶段 初步设计 比例 会签

序号	项目	规格	单位	工程量	备注
	文东街				
一	**园建**				
1	20cmC30水泥混凝土		m^2	2327.75	
2	10cm石屑		m^2	2327.75	
3	破除现状路面（机动车道）		m^2	2327.75	运距5km
4	微型消防站		个	2	
5	宣传栏（立柱）	510*300cm	个	2	详见通用大样图
6	垃圾分类亭		个	2	
二	**建筑**				
1	楼道白色粉刷（首层）		m^2	2047.00	共26个楼梯
2	楼道黑色脚线粉刷（首层）		m^2	228	共26个楼梯
3	更换室外铸铁排水立管（改PVC排水管）	DN100	米	192	305~307号楼，每根按24米估算，共更换8根
4	外墙修补（涂料）		m^2	100	
5	铲除楼道内墙找平层及粉刷面层		m^2	2275.00	拆除废料外运5km
6	拆除旧铸铁排水立管（室外）	DN100	m	192	拆除废料外运5km
三	**市政排水及管线**				
1	1500x500盖板修复		块	13.00	

中华人民共和国一级注册建筑师
姓　名：陈永健
注册号：4400325-029
有效期：至2023年11月

广东省建设工程勘察设计出图专用章
单位名称:中誉设计有限公司
业务范围:市政(燃气工程、轨道交通工程除外)行业甲级
资质证书编号:A244003258
有效期至:2025年03月02日 (1)

会签

比例	
初步设计	
设计阶段	
23ASJSZ079	
设计编号	

中誉设计有限公司 ZHONGYU DESIGN CO. LTD..	建设单位	茂名市茂南区政府投资项目代建中心	图纸名称	文东街工程数量表			设计	周秀坤	专业负责	李　真	审核	陈永健	日期	2023.08
	工程名称	广东省茂名市茂南区城区老旧小区基础设施改造工程项目（二期工程）第一批实施改造项目	专业	总体	资质证书编号	甲级:A244003258	校核	李　真	项目负责	邱学敏	审定	邱学敏	图号	ZT-C1-03-21

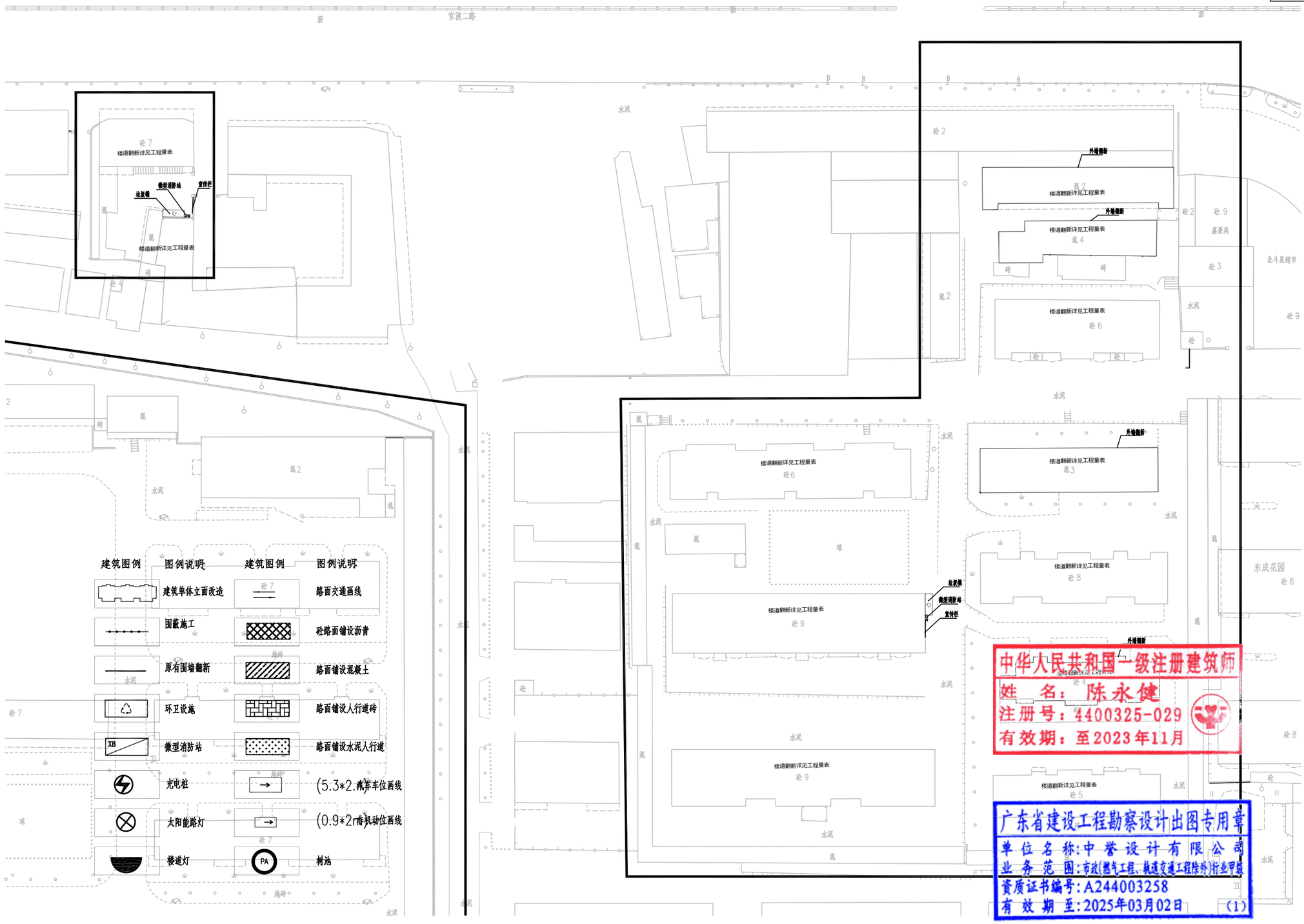

中华人民共和国一级注册建筑师
姓 名：陈永健
注册号：4400325-029
有效期：至2023年11月

广东省建设工程勘察设计出图专用章
单位名称:中誉设计有限公司
业务范围:市政(燃气工程、轨道交通工程除外)行业甲级
资质证书编号:A244003258
有效期至:2025年03月02日 (1)

官渡二路改造总平面图

1:500

会签 | 比例 | 初步设计 | 设计阶段 | 23ASJSZ079 | 设计编号

中誉设计有限公司 ZHONGYU DESIGN CO. LTD..	建设单位	茂名市茂南区政府投资项目代建中心	图纸名称	官渡二路改造总平面图			设计	周秀坤	专业负责	李 真	审核	陈永健	日期	2023.08
	工程名称	广东省茂名市茂南区城区老旧小区基础设施改造工程项目（二期工程）第一批实施改造项目	专 业	总 体	资质证书编号	甲级:A244003258	校核	李 真	项目负责	邱学敏	审定	邱学敏	图 号	ZT-C1-03-22

序号	项目	规格	单位	工程量	备注
	官渡二路				
一	**园建**				
1	微型消防站		个	2	
2	宣传栏（立柱）	510*300cm	个	2	详见通用大样图
3	垃圾分类亭		个	2	
二	**建筑**				
1	楼道白色粉刷（首层）		m^2	1365	共18个楼梯
2	楼道黑色脚线粉刷（首层）		m^2	152	共18个楼梯
3	铲除楼道内墙找平层及粉刷面层		m^2	1517	拆除废料外运5km
三	**市政排水及管线**				
1	1500x500盖板修复		块	5.00	
2	400x400井盖更换		个	3.00	

中华人民共和国一级注册建筑师
姓　名：陈永健
注册号：4400325-029
有效期：至2023年11月

广东省建设工程勘察设计出图专用章
单位名称:中誉设计有限公司
业务范围:市政(燃气工程、轨道交通工程除外)行业甲级
资质证书编号:A244003258
有效期至:2025年03月02日　(1)

会签 | 比例 | 初步设计 | 设计阶段 | 23ASJSZ079 | 设计编号

中誉设计有限公司 ZHONGYU DESIGN CO. LTD..	建设单位	茂名市茂南区政府投资项目代建中心	图纸名称	官渡二路工程数量表			设计	周秀坤	专业负责	李　真	审核	陈永健	日期	2023.08
	工程名称	广东省茂名市茂南区城区老旧小区基础设施改造工程项目（二期工程）第一批实施改造项目	专　业	总　体	资质证书编号	甲级:A244003258	校核	李　真	项目负责	邱学敏	审定	邱学敏	图号	ZT-C1-03-23

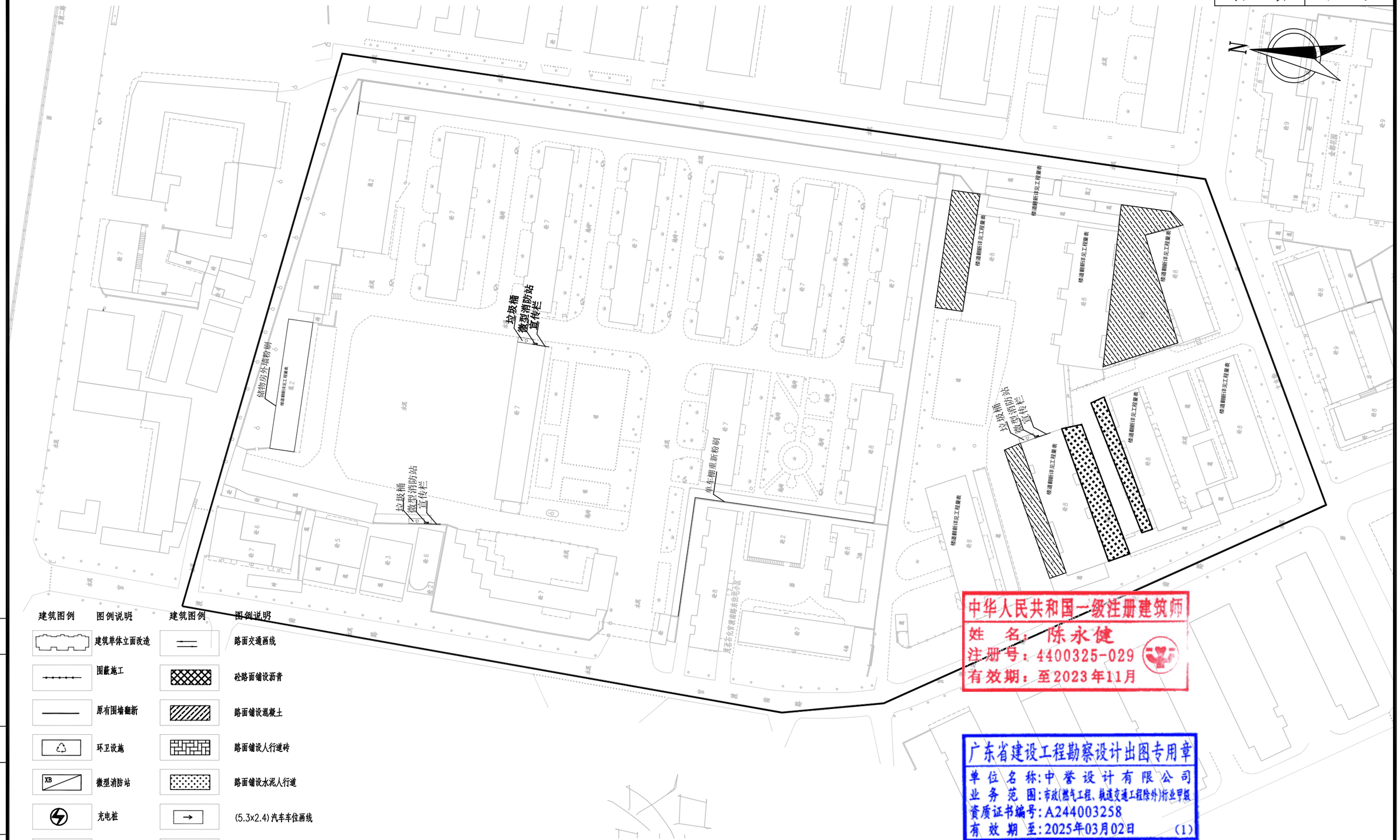

建筑图例	图例说明	建筑图例	图例说明
	建筑单体立面改造		路面交通画线
	围蔽施工		砼路面铺设沥青
	原有围墙翻新		路面铺设混凝土
	环卫设施		路面铺设人行道砖
XB	微型消防站		路面铺设水泥人行道
	充电桩		(5.3x2.4)汽车车位画线
	太阳能路灯		(0.9x2m)非机动位画线
	楼道灯	PA	树池

中华人民共和国一级注册建筑师
姓 名：陈永健
注册号：4400325-029
有效期：至2023年11月

广东省建设工程勘察设计出图专用章
单位名称:中誉设计有限公司
业务范围:市政(燃气工程、轨道交通工程除外)行业甲级
资质证书编号:A244003258
有效期至:2025年03月02日 (1)

会签 | 比例 | 初步设计 | 设计阶段 | 23ASJSZ0079 | 设计编号

中誉设计有限公司 ZHONGYU DESIGN CO. LTD.	建设单位	茂名市茂南区政府投资项目代建中心	图纸名称	发改宿舍和官渡南路改造总平面图	设计	周秀坤	专业负责	李 真	审核	陈永健	日期	2023.08
	工程名称	广东省茂名市茂南区城区老旧小区基础设施改造工程项目（二期工程）第一批实施改造项目	专 业	总 体	资质证书编号	甲级:A244003258	校核	李 真	项目负责	邱学敏	审定	邱学敏	图号	ZT-C1-03-24

序号	项目	规格	单位	工程量	备注
	发改宿舍和官渡南路				
一	**园建**				
1	20cmC30水泥混凝土		m^2	1024.25	
2	10cm石屑		m^2	1024.25	
3	破除现状路面（机动车道）		m^2	1024.25	运距5km
4	破除现状路面（人行道）		m^2	365.76	运距5km
5	10cmC30水泥混凝土（人行道）		m^2	365.76	
6	10cm石屑		m^2	365.76	
7	C40预制路缘石	50*15*30cm	m	85.31	
8	C20底座		m^3	3.41	
9	微型消防站		个	3	
10	宣传栏（立柱）	510*300cm	个	3	详见通用大样图
11	垃圾分类亭		个	3	
二	**建筑**				
1	储物房外墙粉刷		m^2	516	长86米，高6米
2	楼道白色粉刷（所有楼层）		m^2	1260	共16个楼梯
3	楼道黑色脚线粉刷（所有楼层）		m^2	140	共16个楼梯
4	门口单车棚围墙粉刷		m^2	212	长86米，高6米
5	铲除楼道内墙找平层及粉刷面层		m^2	1400	拆除废料外运5km
6	铲除储物房外墙找平层及粉刷面层		m^2	516	拆除废料外运5km
7	铲除门口单车棚围墙粉刷面层		m^2	212	拆除废料外运5km
三	**市政排水及管线**				
1	1500x500盖板修复		块	21.00	
2	400x400井盖更换		个	13.00	

中华人民共和国一级注册建筑师
姓名：陈永健
注册号：4400325-029
有效期：至2023年11月

广东省建设工程勘察设计出图专用章
单位名称:中誉设计有限公司
业务范围:市政(燃气工程、轨道交通工程除外)行业甲级
资质证书编号:A244003258
有效期至:2025年03月02日 (1)

会签 | 比例 | 初步设计 | 设计阶段 | 23ASJSZ079 | 设计编号

中誉设计有限公司 ZHONGYU DESIGN CO. LTD..	建设单位	茂名市茂南区政府投资项目代建中心	图纸名称	发改宿舍和官渡南路工程数量表			设计	周秀坤	专业负责	李 真	审核	陈永健	日期	2023.08
	工程名称	广东省茂名市茂南区城区老旧小区基础设施改造工程项目（二期工程）第一批实施改造项目	专业	总体	资质证书编号	甲级:A244003258	校核	李 真	项目负责	邱学敏	审定	邱学敏	图号	ZT-C1-03-25

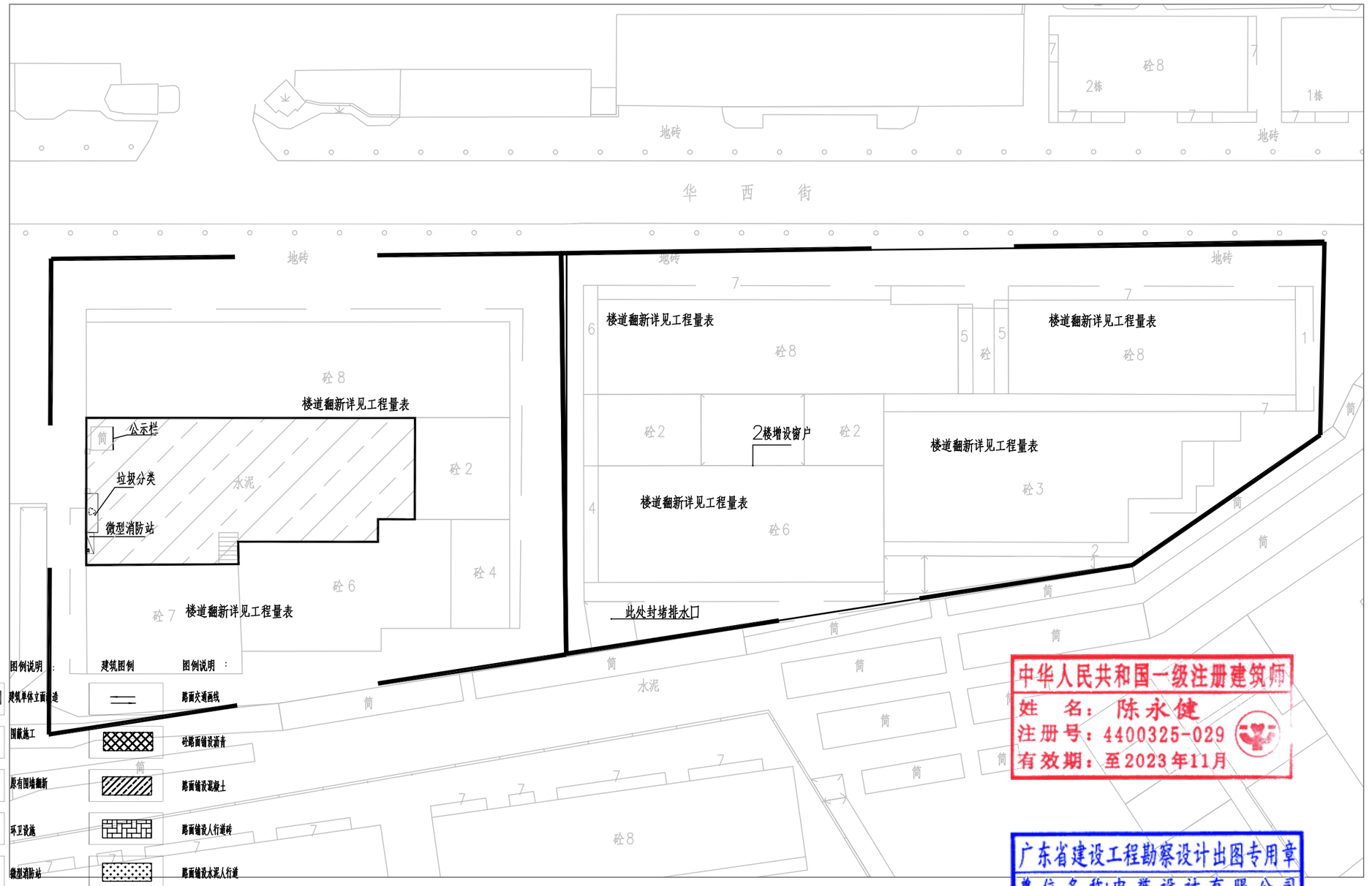

华西街6.8号大院改造总平面图

1:500

中华人民共和国一级注册建筑师
姓 名：陈永健
注册号：4400325-029
有效期：至2023年11月

广东省建设工程勘察设计出图专用章
单位名称：中誉设计有限公司
业务范围：市政(燃气工程、轨道交通工程除外)行业甲级
资质证书编号：A244003258
有效期至：2025年03月02日 (1)

会签 | 比例 | 初步设计 | 设计阶段 | 23ASJSZ0079 | 设计编号

中誉设计有限公司 ZHONGYU DESIGN CO. LTD..	建设单位	茂名市茂南区政府投资项目代建中心	图纸名称	华西街6.8号大院改造总平面图			设计	周秀坤	专业负责	李 真	审核	陈永健	日期	2023.08
	工程名称	广东省茂名市茂南区城区老旧小区基础设施改造工程项目（二期工程）第一批实施改造项目	专 业	总 体	资质证书编号	甲级:A244003258	校核	李 真	项目负责	邱学敏	审定	邱学敏	图 号	ZT-C1-03-26

华西街6.8号大院工程数量表

序号	项目	规格	单位	工程量	备注
	16华西街6、8号大院				
一	园建				
1	20cmC30水泥混凝土		m^2	538.72	
2	10cm石屑		m^2	538.72	
3	破除现状路面（机动车道）		m^2	538.72	运距5km
4	微型消防站		个	1	
5	宣传栏（立柱）	510*300cm	个	1	详见通用大样图
6	垃圾分类亭		个	1	
二	建筑				
1	修补外墙(涂料)		m^2	100	
2	楼道白色粉刷（首层）		m^2	787	总共10个楼梯
3	楼道黑色脚线粉刷（首层）		m^2	88	总共10个楼梯
4	2楼增设铝合金窗户		m^2	10	壁厚1.8mm，6厚单片玻璃
5	铲除楼道内墙找平层及粉刷面层		m^2	875	拆除废料外运5km
6	铲除外墙找平层及粉刷面层		m^2	100	拆除废料外运5km
7	更换室外铸铁排水立管（改PVC排水管）	DN100	米	96	8号大院，每楼有12个单算，共更换4套，共2楼
8	拆除室外铸铁排水立管	DN100	米	96	拆除废料外运5km
9	更换消火栓	规格详见《15S202室内消火栓安装》第11页	个	24	每楼8个，共3楼
10	增加干粉灭火器	MF/ABC3 3kg	个	48	一个消火栓箱配套2个
三	排水				
1	1500x500盖板修复		块	4.00	
2	400x400井盖更换		个	2.00	

中华人民共和国一级注册建筑师
姓 名：陈永健
注册号：4400325-029
有效期：至2023年11月

广东省建设工程勘察设计出图专用章
单位名称：中誉设计有限公司
业务范围：市政(燃气工程、轨道交通工程除外)行业甲级
资质证书编号：A244003258
有效期至：2025年03月02日 (1)

设计编号	23ASJSZ079	设计阶段	初步设计	比例	会签

中誉设计有限公司 ZHONGYU DESIGN CO. LTD..	建设单位	茂名市茂南区政府投资项目代建中心	图纸名称	华西街6.8号大院工程数量表	设计	周秀坤	专业负责	李 真	审核	陈永健	日期	2023.08
	工程名称	广东省茂名市茂南区城区老旧小区基础设施改造工程项目（二期工程）第一批实施改造项目	专业	总体 资质证书编号 甲级:A244003258	校核	李 真	项目负责	邱学敏	审定	邱学敏	图号	ZT-C1-03-27

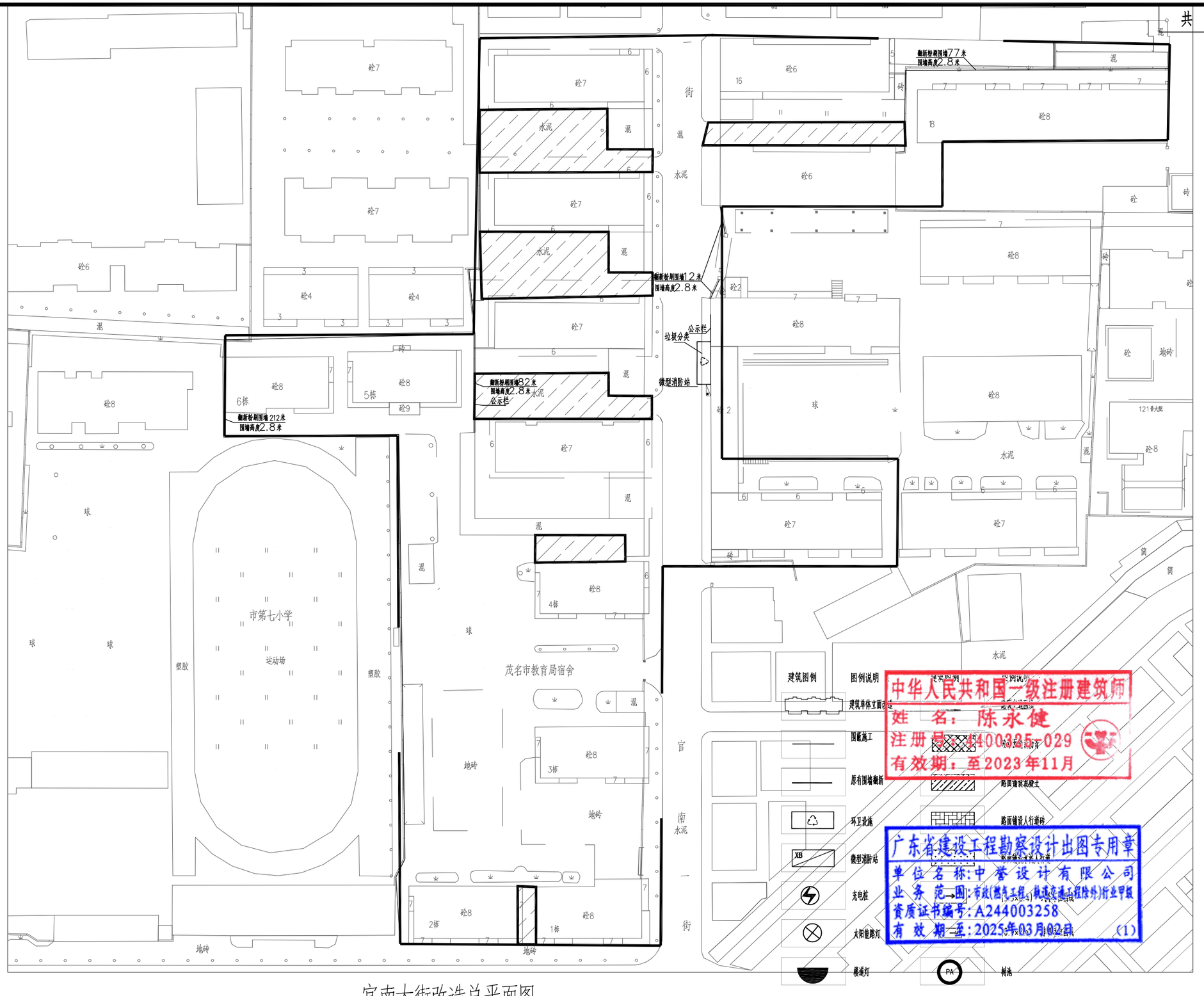

官南大街改造总平面图 1:800

设计编号	23ASJSZ079
设计阶段	初步设计
比例	
会签	

中誉设计有限公司 ZHONGYU DESIGN CO. LTD..	建设单位	茂名市茂南区政府投资项目代建中心	图纸名称	官南大街改造总平面图	设计	周秀坤	专业负责	李 真	审核	陈永健	日期	2023.08
	工程名称	广东省茂名市茂南区城区老旧小区基础设施改造工程项目（二期工程）第一批实施改造项目	专业	总体	资质证书编号	甲级:A244003258	校核	李 真	项目负责	邱学敏	审定	邱学敏	图号	ZT-C1-03-28

官南大街工程数量表

序号	项目	规格	单位	工程量	备注
	17官南一街1-3、2-4、5-7、6-8、10-12、14-16、112-114、37、13、18号大院				
一	**园建**				
1	20cmC30水泥混凝土		m^2	1403.72	
2	10cm石屑		m^2	1403.72	
3	破除现状路面（机动车道）		m^2	1403.72	运距5km
4	微型消防站		个	1	
5	宣传栏		个	2	
6	宣传栏（立柱）	510*300cm	个	1	详见通用大样图
7	原实体围墙涂刷		m^2	1072	长（77+12+82+212）*高2.8
8	铲除原围墙找平层及粉刷面层		m^2	1072	拆除废料外运5km
二	**建筑**				
1	修补外墙（涂料）		m^2	100	
2	楼道白色粉刷（首层）		m^2	2992	总共38个楼梯
3	楼道黑色脚线粉刷（首层）		m^2	333	总共38个楼梯
4	更换室外铸铁排水立管（改PVC排水管）	DN100	米	100	18号大院，每根按10米估算，共更换10根
5	铲除楼道内墙找平层及粉刷面层		m^2	3325	拆除废料外运5km
6	拆除室外铸铁排水立管	DN100	米	100	拆除废料外运5km
三	**市政排水及管线**				
1	1500x500盖板修复		块	24.00	
2	400x400井盖更换		个	14.00	

中华人民共和国一级注册建筑师
姓名：陈永健
注册号：4400325-029
有效期：至2023年11月

广东省建设工程勘察设计出图专用章
单位名称:中誉设计有限公司
业务范围:市政(燃气工程、轨道交通工程除外)行业甲级
资质证书编号:A244003258
有效期至:2025年03月02日 (1)

会签 | 比例 | 初步设计 | 设计阶段 | 23ASJSZ079 | 设计编号

中誉设计有限公司 ZHONGYU DESIGN CO. LTD..	建设单位	茂名市茂南区政府投资项目代建中心	图纸名称	官南大街工程数量表			设计	周秀坤	专业负责	李 真	审核	陈永健	日期	2023.08
	工程名称	广东省茂名市茂南区城区老旧小区基础设施改造工程项目（二期工程）第一批实施改造项目	专业	总体	资质证书编号	甲级:A244003258	校核	李 真	项目负责	邱学敏	审定	邱学敏	图号	ZT-C1-03-29

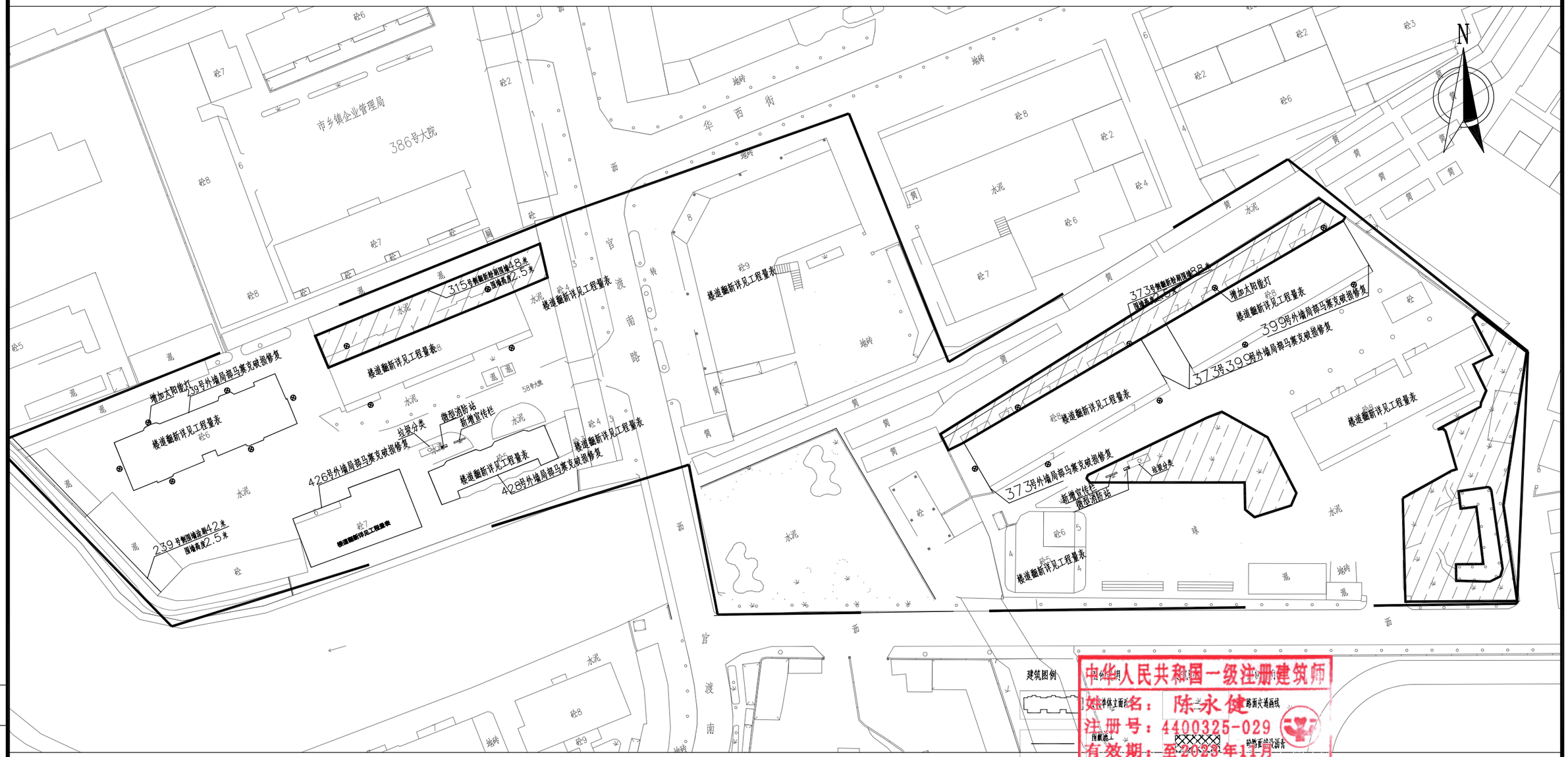

官渡南路改造总平面图 1:800

中华人民共和国一级注册建筑师
签名：陈永健
注册号：4400325-029
有效期：至2023年11月

广东省建设工程勘察设计出图专用章
单位名称：中誉设计有限公司
业务范围：市政(燃气工程、轨道交通工程除外)行业甲级
资质证书编号：A244003258
有效期至：2025年03月02日 (1)

会签	比例	初步设计	设计阶段	23ASJSZ0079	设计编号

中誉设计有限公司 ZHONGYU DESIGN CO. LTD..	建设单位	茂名市茂南区政府投资项目代建中心	图纸名称	官渡南路改造总平面图	设计	周秀坤	专业负责	李 真	审核	陈永健	日期	2023.08
	工程名称	广东省茂名市茂南区城区老旧小区基础设施改造工程项目（二期工程）第一批实施改造项目	专 业	总 体	资质证书编号	甲级:A244003258	校核	李 真	项目负责	邱学敏	审定	邱学敏	图号	ZT-C1-03-30

官渡南路工程数量表

序号	项目	规格	单位	工程量	备注
	18.**隔坑社区官渡南路**399、428-433				
一	**园建**				
1	20cmC30水泥混凝土		m^2	1851.70	
2	10cm石屑		m^2	1851.70	
3	破除现状路面（机动车道）		m^2	1851.70	运距5km
4	微型消防站		个	2	
5	宣传栏（立柱）	510*300cm	个	2	详见通用大样图
6	垃圾分类亭		个	2	
7	LED太阳能路灯	电池12.8V 30A/H，灯珠65W，太阳能板18V80W	套	19	铝合金材质，壁装
8	原实体围墙涂刷		m^2	445	长（48+42+88）*高2.5
9	铲除原实体围墙找平层及粉刷面层		m^2	445	外运5km
二	**建筑**				
1	楼道白色粉刷（首层）		m^2	1732.50	共12.2个楼梯
2	楼道黑色脚线粉刷（首层）		m^2	192.50	共22个楼梯
3	铲除楼道内墙找平层及粉刷面层		m^2	1925.00	外运5km
三	**排水**				
1	1500x500盖板修复		块	26.00	
2	400x400井盖更换		个	16.00	

中华人民共和国一级注册建筑师
姓 名：陈永健
注册号：4400325-029
有效期：至2023年11月

广东省建设工程勘察设计出图专用章
单位名称:中誉设计有限公司
业务范围:市政(燃气工程、轨道交通工程除外)行业甲级
资质证书编号:A244003258
有效期至:2025年03月02日 (1)

会签 | 比例 | 初步设计 | 设计阶段 | 23ASJSZ079 | 设计编号

中誉设计有限公司 ZHONGYU DESIGN CO. LTD..	建设单位	茂名市茂南区政府投资项目代建中心	图纸名称	官渡南路工程数量表			设计	周秀坤	专业负责	李 真	审核	陈永健	日期	2023.08
	工程名称	广东省茂名市茂南区城区老旧小区基础设施改造工程项目（二期工程）第一批实施改造项目	专 业	总 体	资质证书编号	甲级:A244003258	校核	李 真	项目负责	邱学敏	审定	邱学敏	图 号	ZT-C1-03-31

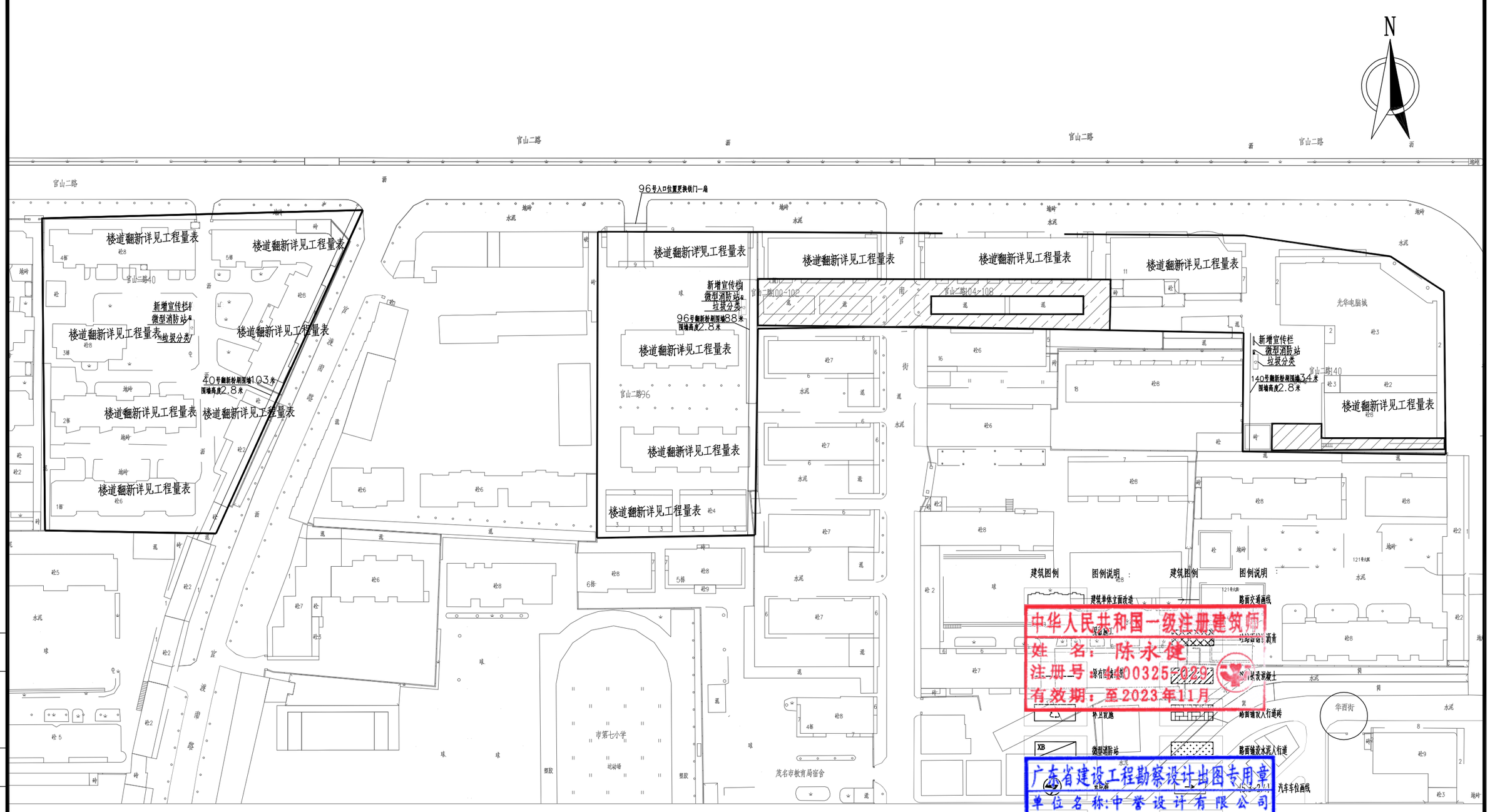

官山二路改造总平面图 1:1100

会签	比例	初步设计	设计阶段	23ASJS2079	设计编号

中誉设计有限公司 ZHONGYU DESIGN CO. LTD..	建设单位	茂名市茂南区政府投资项目代建中心	图纸名称	官山二路改造总平面图			设计	周秀坤	专业负责	李 真	审核	陈永健	日期	2023.08
	工程名称	广东省茂名市茂南区城区老旧小区基础设施改造工程项目（二期工程）第一批实施改造项目	专业	总体	资质证书编号	甲级:A244003258	校核	李 真	项目负责	邱学敏	审定	邱学敏	图号	ZT-C1-03-32

官山二路工程数量表

序号	项目	规格	单位	工程量	备注
	19.**隔坑社区官山二路**40、96、100、140				
一	**园建**				
1	20cmC30水泥混凝土		m^2	1572.96	
2	10cm石屑		m^2	1572.96	
3	破除现状路面（机动车道）		m^2	1572.96	运距5km
4	微型消防站		个	3	
5	宣传栏（立柱）	510*300cm	个	3	详见通用大样图
6	垃圾分类亭		个	3	
7	原实体围墙涂刷		m^2	630	长（103+88+34）*高2.8
8	铲除原实体围墙找平层及粉刷面层		m^2	630	外运5km
二	**建筑**				
1	楼道白色粉刷（首层）		m^2	2205.00	总共23个楼梯
2	楼道黑色脚线粉刷（首层）		m^2	245.00	
3	铲除楼道内墙找平层及粉刷面层		m^2	2450.00	外运5km
三	**排水**				
1	1500x500盖板修复		块	18.00	
2	400x400井盖更换		个	11.00	

中华人民共和国一级注册建筑师
姓名：陈永健
注册号：4400325-029
有效期：至2023年11月

广东省建设工程勘察设计出图专用章
单位名称：中誉设计有限公司
业务范围：市政(燃气工程、轨道交通工程除外)行业甲级
资质证书编号：A244003258
有效期至：2025年03月02日 (1)

会签 | 比例 | 初步设计 | 设计阶段 | 23ASJSZ0079 | 设计编号

中誉设计有限公司 ZHONGYU DESIGN CO. LTD..	建设单位	茂名市茂南区政府投资项目代建中心	图纸名称	官山二路工程数量表			设计	周秀坤	专业负责	李 真	审核	陈永健	日期	2023.08
	工程名称	广东省茂名市茂南区城区老旧小区基础设施改造工程项目（二期工程）第一批实施改造项目	专业	总体	资质证书编号	甲级:A244003258	校核	李 真	项目负责	邱学敏	审定	邱学敏	图号	ZT-C1-03-33

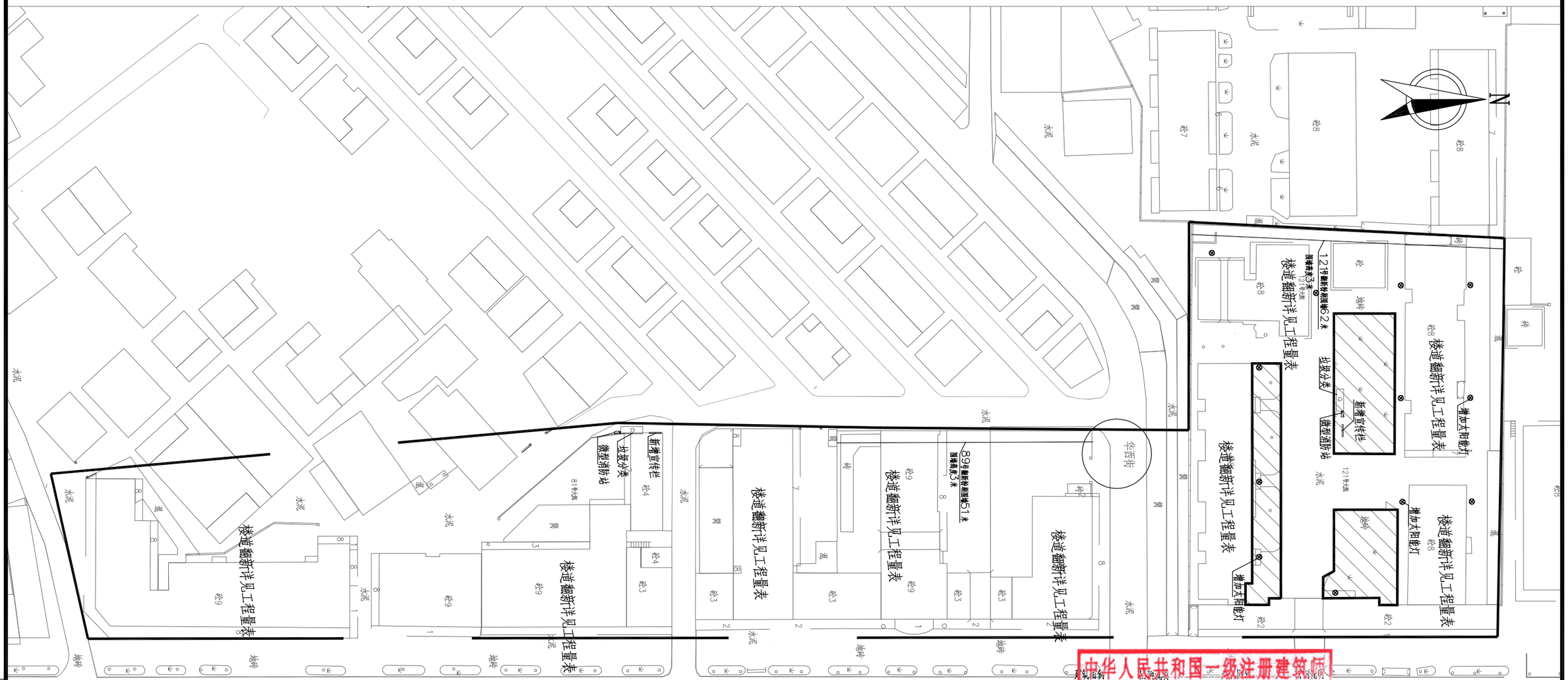

中华人民共和国一级注册建筑师
姓 名 陈永健
注册号：4400325-029
有效期：至2023年12月

广东省建设工程勘察设计出图专用章
单位名称：茂名中誉设计有限公司
业务范围：市政(燃气工程、轨道交通工程除外)行业甲级
资质证书编号：A244003258
有效期至：2025年03月02日

光华北路改造总平面图 1:800

会签 | 比例 | 初步设计 | 设计阶段 | 23ASJSZ079 | 设计编号

中誉设计有限公司 ZHONGYU DESIGN CO. LTD..	建设单位	茂名市茂南区政府投资项目代建中心	图纸名称	光华北路改造总平面图		设 计	周秀坤	专业负责	李 真	审 核	陈永健	日 期	2023.08
	工程名称	广东省茂名市茂南区城区老旧小区基础设施改造工程项目（二期工程）第一批实施改造项目	专 业	总 体	资质证书编号 甲级:A244003258	校 核	李 真	项目负责	邱学敏	审 定	邱学敏	图 号	ZT-C1-03-34

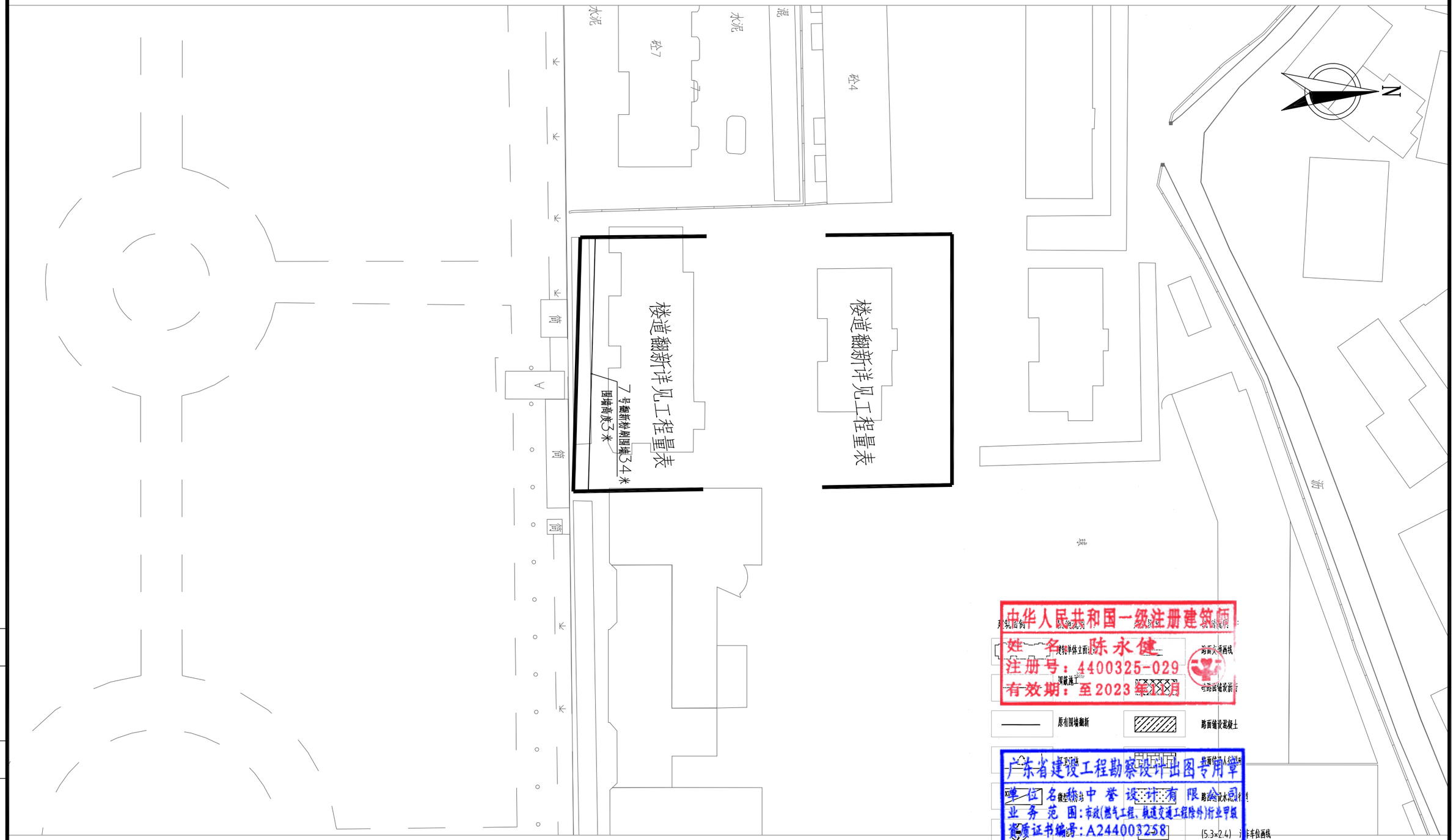

光华北路改造总平面图 1:500

中华人民共和国一级注册建筑师
姓名 陈永健
注册号：4400325-029
有效期：至2023年12月

广东省建设工程勘察设计出图专用章
单位名称：广东中誉设计有限公司
业务范围：市政(燃气工程、轨道交通工程除外)行业甲级
资质证书编号：A244003258
有效期至：2025年03月02日 (1)

会签
比例
初步设计
设计阶段
23ASJSZ079
设计编号

中誉设计有限公司 ZHONGYU DESIGN CO. LTD..	建设单位	茂名市茂南区政府投资项目代建中心	图纸名称	光华北路改造总平面图			设计	周秀坤	专业负责	李 真	审核	陈永健	日期	2023.08
	工程名称	广东省茂名市茂南区城区老旧小区基础设施改造工程项目（二期工程）第一批实施改造项目	专业	总体	资质证书编号	甲级:A244003258	校核	李 真	项目负责	邱学敏	审定	邱学敏	图号	ZT-C1-03-34

光华北路工程数量表

序号	项目	规格	单位	工程量	备注
	20.隔坑社区光华北路				
一	**园建**				
1	20cmC30水泥混凝土		m^2	1203.06	
2	10cm石屑		m^2	1203.06	
3	破除现状路面（机动车道）		m^2	1203.06	运距5km
4	微型消防站		个	2	
5	宣传栏（立柱）	510*300cm	个	2	详见通用大样图
6	垃圾分类亭		个	2	
7	LED太阳能路灯	电池12.8V 30A/H，灯珠65W，太阳能板18V80W	套	12	铝合金材质，壁装
8	原实体围墙涂刷		m^2	441	长（62+51+34）*高3.0
9	铲除原实体围墙找平层及粉刷面层		m^2	441	外运5KM
二	**建筑**				
1	楼道白色粉刷(首层）		m^2	2520.00	总共32个楼梯
2	楼道黑色脚线粉刷(首层）		m^2	280.00	总共32个楼梯
3	铲除楼道内墙找平层及粉刷面层		m^2	2800.00	
三	**排水**				
1	1500x500盖板修复		块	148.00	
2	400x400井盖更换		个	86.00	

中华人民共和国一级注册建筑师
姓 名：陈永健
注册号：外1440325-029
有效期：至2023年11月

广东省建设工程勘察设计出图专用章
单位名称:中誉设计有限公司
业务范围:市政(燃气工程、轨道交通工程除外)行业甲级
资质证书编号:A244003258
有效期至:2025年03月02日 (1)

会签 | 比例 | 初步设计 | 设计阶段 | 23ASJSZ0079 | 设计编号

中誉设计有限公司 ZHONGYU DESIGN CO. LTD..	建设单位	茂名市茂南区政府投资项目代建中心	图纸名称	光华北路工程数量表			设 计	周秀坤	专业负责	李 真	审 核	陈永健	日 期	2023.08
	工程名称	广东省茂名市茂南区城区老旧小区基础设施改造工程项目（二期工程）第一批实施改造项目	专 业	总 体	资质证书编号	甲级:A244003258	校 核	李 真	项目负责	邱学敏	审 定	邱学敏	图 号	ZT-C1-03-35

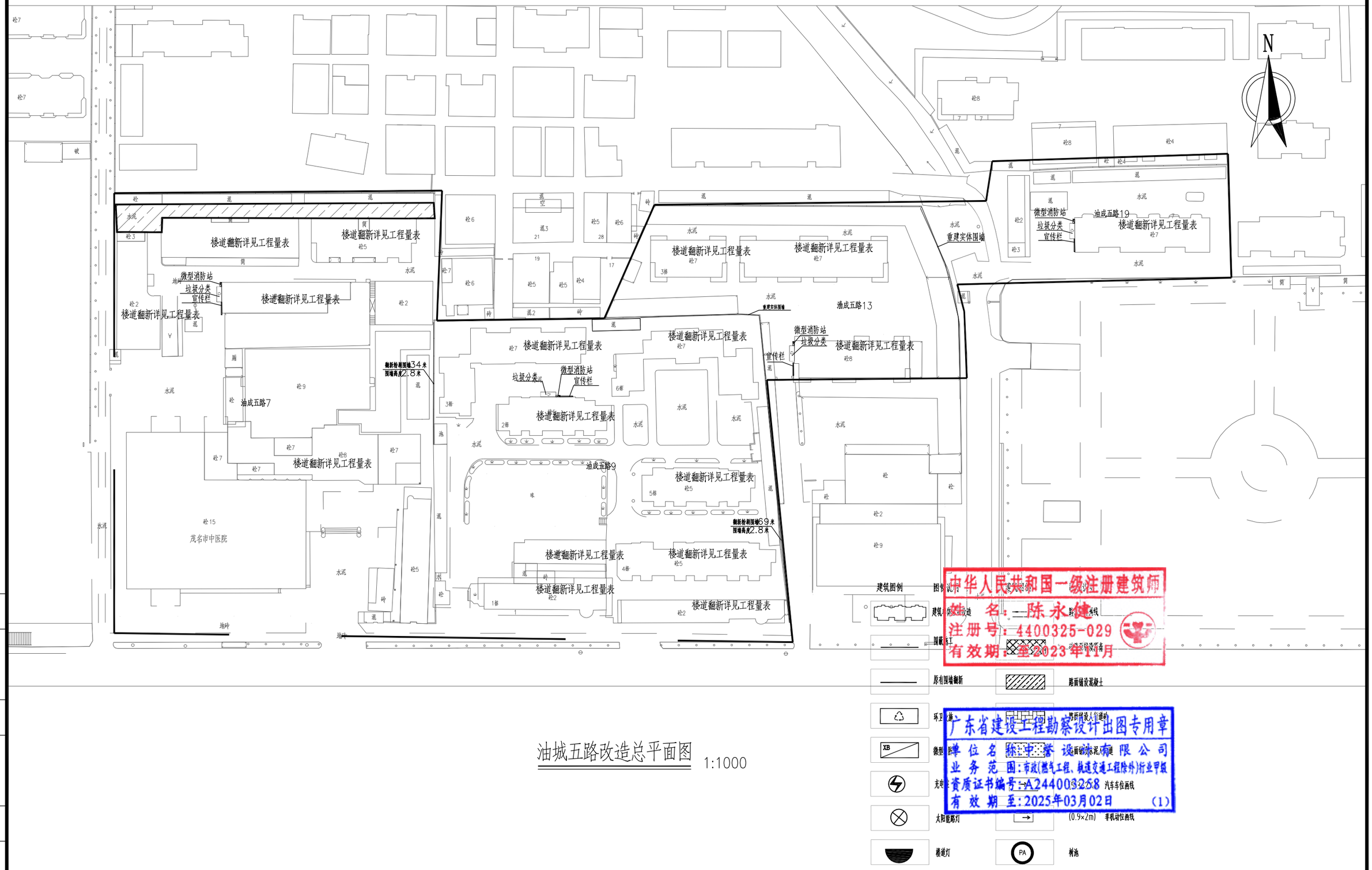

油城五路改造总平面图 1:1000

中誉设计有限公司 ZHONGYU DESIGN CO. LTD..	建设单位	茂名市茂南区政府投资项目代建中心	图纸名称	油城五路改造总平面图			设计	周秀坤	专业负责	李 真	审核	陈永健	日期	2023.08
	工程名称	广东省茂名市茂南区城区老旧小区基础设施改造工程项目（二期工程）第一批实施改造项目	专业	总体	资质证书编号	甲级:A244003258	校核	李 真	项目负责	邱学敏	审定	邱学敏	图号	ZT-C1-03-36

会签

比例

初步设计

设计阶段

23ASJSZ079

设计编号

油城五路工程数量表

序号	项目	规格	单位	工程量	备注
	21号油城五路				
一	**园建**				
1	20cmC30水泥混凝土		㎡	785.09	
2	10cm石屑		㎡	785.09	
3	破除现状路面（机动车道）		㎡	785.09	运距5km
4	微型消防站		个	4	
5	宣传栏（立柱）	510*300cm	个	4	详见通用大样图
6	垃圾分类亭		个	4	
7	原实体围墙涂刷		㎡	228	长（34+59米）*2.8米
8	铲除原实体围墙找平层及粉刷面层		㎡	228	拆除废料外运5km
9	重做实体围墙		m	102	长（50+52米）
10	拆除旧围墙	2米高	m	102	拆除废料外运5km
二	**建筑**				
1	楼道白色粉刷（首层）		㎡	1732.50	总共22个楼梯
2	楼道黑色脚线粉刷（首层）		㎡	192.50	总共22个楼梯
3	更换室外铸铁排水立管（改PVC排水管）	DN100	米	300	9、13号大院，每根按20米估算，共更换15根
4	铲除楼道内墙找平层及粉刷面层		㎡	1925.00	拆除废料外运5km
5	拆除室外铸铁排水立管	DN100	m	300	拆除废料外运5km
三	**排水**				
1	1500x500盖板修复		块	14.00	
2	400x400井盖更换		个	8.00	

中华人民共和国一级注册建筑师
姓 名：陈永健
注册号：4400325-029
有效期：至2023年11月

广东省建设工程勘察设计出图专用章
单位名称：中誉设计有限公司
业务范围：市政(燃气工程、轨道交通工程除外)行业甲级
资质证书编号：A244003258
有效期至：2025年03月02日 (1)

会签 | 比例 | 初步设计 | 设计阶段 | 23ASJSZ079 | 设计编号

中誉设计有限公司 ZHONGYU DESIGN CO. LTD..	建设单位	茂名市茂南区政府投资项目代建中心	图纸名称	油城五路工程数量表			设 计	周秀坤	专业负责	李 真	审 核	陈永健	日 期	2023.08
	工程名称	广东省茂名市茂南区城区老旧小区基础设施改造工程项目（二期工程）第一批实施改造项目	专 业	总 体	资质证书编号	甲级:A244003258	校 核	李 真	项目负责	邱学敏	审 定	邱学敏	图 号	ZT-C1-03-37

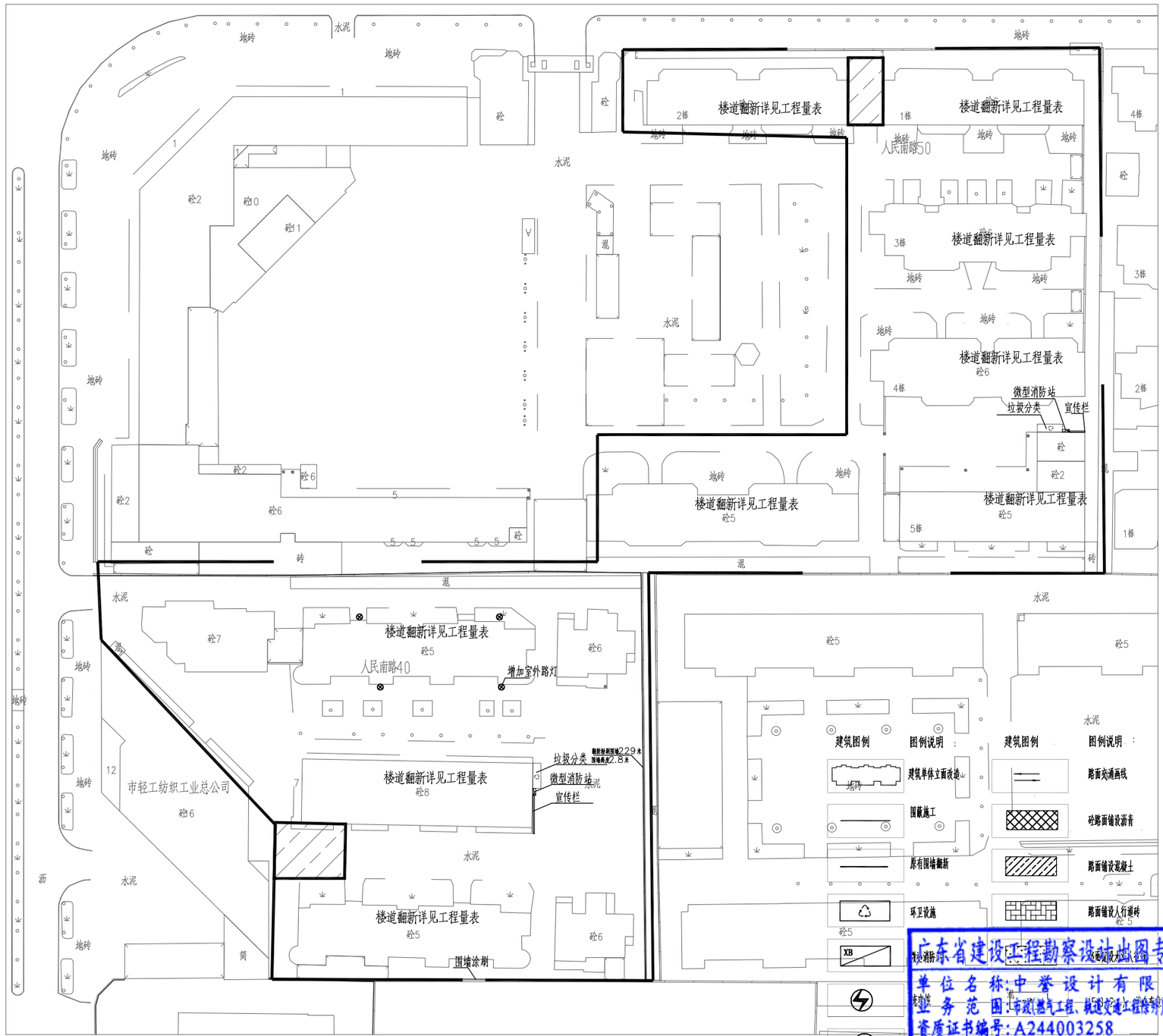

人民南路改造总平面图 1:800

N

广东省建设工程勘察设计出图专用章
单位名称：中誉设计有限公司
业务范围：市政(燃气工程、轨道交通工程除外)专业甲级
资质证书编号：A244003258
有效期至：2025年03月02日 (1)

中誉设计有限公司 ZHONGYU DESIGN CO. LTD..	建设单位	茂名市茂南区政府投资项目代建中心	图纸名称	人民南路改造总平面图	设计	周秀坤	专业负责	李 真	审核	陈永健	日期	2023.08
	工程名称	广东省茂名市茂南区城区老旧小区基础设施改造工程项目（二期工程）第一批实施改造项目	专业	总体	资质证书编号	甲级:A244003258	校核	李 真	项目负责	邱学敏	审定	邱学敏	图号	ZT-C1-03-38

会签 | 比例 | 初步设计 | 设计阶段 | 23ASJSZ0079 | 设计编号

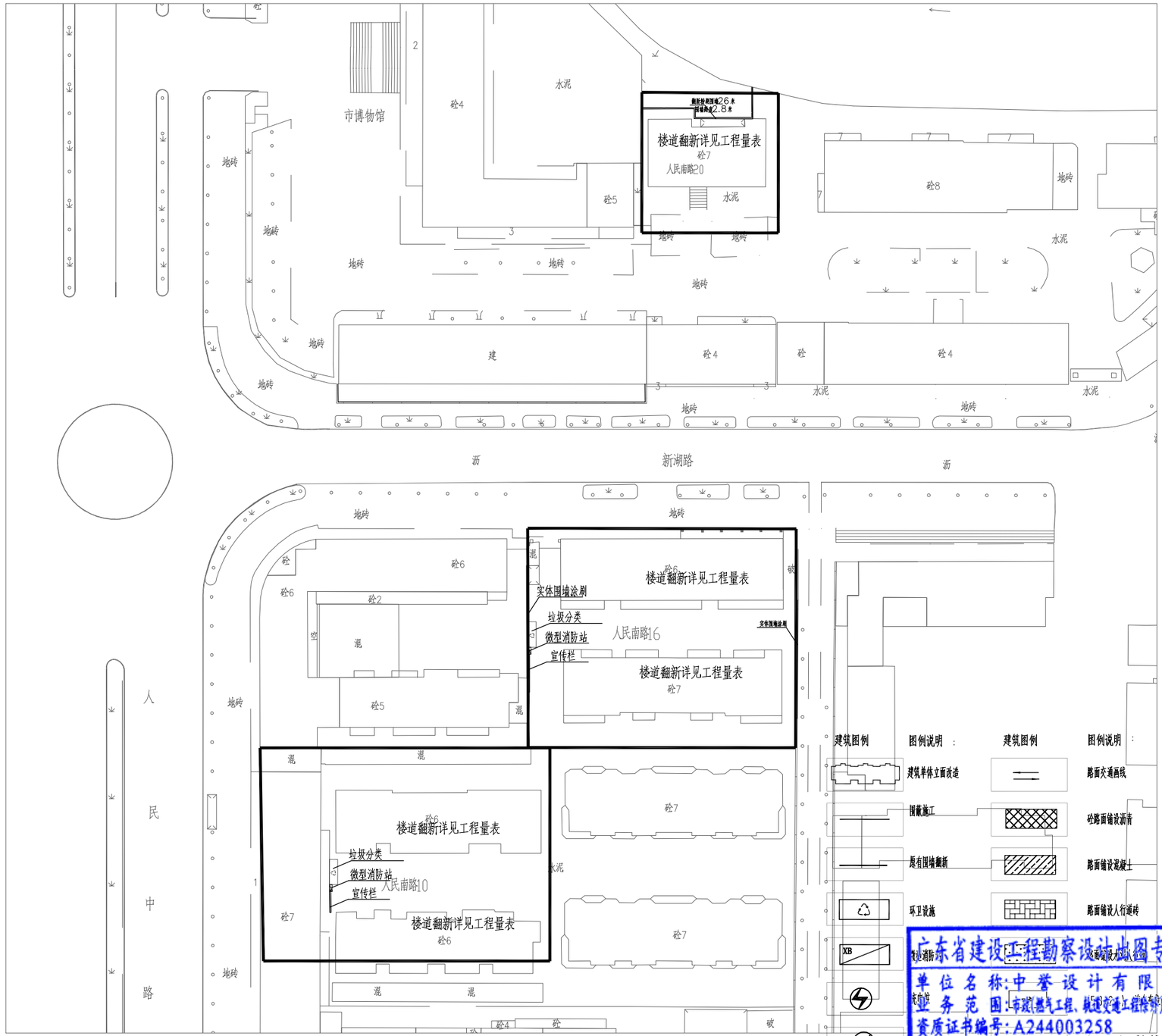

人民南路改造总平面图 1:800

广东省建设工程勘察设计业图专用章
单位名称:中誉设计有限公司
业务范围:市政(燃气工程、轨道交通工程除外)行业甲级
资质证书编号:A244003258
有效期至:2025年03月02日 (1)

会签	比例	初步设计	设计阶段	23ASJSZ0079	设计编号

中誉设计有限公司 ZHONGYU DESIGN CO. LTD..	建设单位	茂名市茂南区政府投资项目代建中心	图纸名称	人民南路改造总平面图	设计	周秀坤	专业负责	李 真	审核	陈永健	日期	2023.08
	工程名称	广东省茂名市茂南区城区老旧小区基础设施改造工程项目（二期工程）第一批实施改造项目	专业	总体	资质证书编号	甲级:A244003258	校核	李 真	项目负责	邱学敏	审定	邱学敏	图号	ZT-C1-03-38

人民南路工程数量表

序号	项目	规格	单位	工程量	备注
	22号人民南路				
一	**园建**				
1	20cmC30水泥混凝土		m^2	184.58	
2	10cm石屑		m^2	184.58	
3	破除现状路面（机动车道）		m^2	184.58	运距5km
4	微型消防站		个	4	
5	宣传栏（立柱）	510*300cm	个	4	详见通用大样图
6	垃圾分类亭		个	4	
7	LED太阳能路灯	电池12.8V 30A/H，灯珠65W，太阳能板18V80W	套	4	铝合金材质，壁装
8	原实体围墙涂刷		m^2	823	长（19+20+26+229）*高2.8
9	铲除实体围墙找平层及粉刷面层		m^2	823	拆除废料外运5km
二	**建筑**				
1	楼道白色粉刷（首层）		m^2	2047.50	总共26个楼梯
2	楼道黑色脚线粉刷（首层）		m^2	227.50	总共26个楼梯
3	铲除楼道内墙找平层及粉刷面层		m^2	2275.00	拆除废料外运5km
三	**排水**				
1	1500x500盖板修复		块	16.00	
2	400x400井盖更换		个	10.00	

广东省建设工程勘察设计出图专用章
单位名称:中誉设计有限公司
业务范围:市政(燃气工程、轨道交通工程除外)行业甲级
资质证书编号:A244003258
有效期至:2025年03月02日 (1)

会签 | 比例 | 初步设计 | 设计阶段 | 23ASJSZ0079 | 设计编号

中誉设计有限公司 ZHONGYU DESIGN CO. LTD..	建设单位	茂名市茂南区政府投资项目代建中心	图纸名称	人民南路工程数量表			设计	周秀坤	专业负责	李 真	审核	陈永健	日期 2023.08
	工程名称	广东省茂名市茂南区城区老旧小区基础设施改造工程项目（二期工程）第一批实施改造项目	专业	总体	资质证书编号	甲级:A244003258	校核	李 真	项目负责	邱学敏	审定	邱学敏	图号 ZT-C1-03-39

自然区划	IV7华南沿海台风区				
路面类型	沥青混凝土	沥青混凝土	水泥混凝土	人行道	人行道
干湿类型	干燥~中湿	干燥~中湿	干燥~中湿	干燥~中湿	干燥~中湿
分　类	机动车道	机动车道	机动车道	人行道	人行道
结构类型	I	II	III	IV	V
路面结构图式	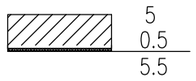	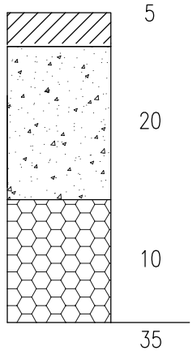	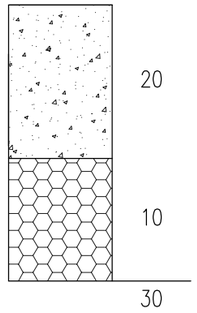	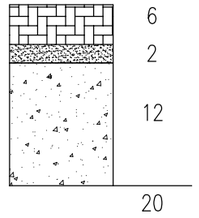	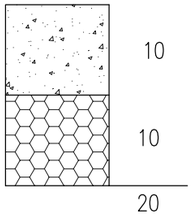
说明	5cm AC-13C改性细粒式沥青混凝土 0.5cm AC-13C改性细粒式沥青混凝土调平层 PC-2 石油热沥青0.5L/㎡ 聚酯长丝烧毛土工布	5cm AC-13C改性细粒式沥青混凝土 PC-2 石油热沥青0.5L/㎡ 聚酯长丝烧毛土工布 20cm C30水泥混凝土 10cm 石屑	20cm C30水泥混凝土 10cm 石屑	6cm 环保砖 2cm M10水泥砂浆 12cm C30水泥混凝土	10cm C30水泥混凝土 10cm 石屑
适用范围	沥青罩面	新建沥青路面	新建水泥路面	新建环保砖人行道	新建水泥面人行道

广东省建设工程勘察设计出图专用章
单位名称:中誉设计有限公司
业务范围:市政(燃气工程、轨道交通工程除外)行业甲级
资质证书编号:A244003258
有效期至:2025年03月02日 (1)

会签 | 比例 | 初步设计 | 设计阶段 | 23ASJSZ0079 | 设计编号

中誉设计有限公司 ZHONGYU DESIGN CO. LTD..	建设单位	茂名市茂南区政府投资项目代建中心	图纸名称	路面结构图			设计	柯琼浩	专业负责	刘悦强	审核	黄大坚	日期	2023.08
	工程名称	广东省茂名市茂南区城区老旧小区基础设施改造工程项目（二期工程）第一批实施改造项目	专业	园建	资质证书编号	甲级:A244003258	校核	陈启明	项目负责	邱学敏	审定	邱学敏	图号	YJ-C1-03-01

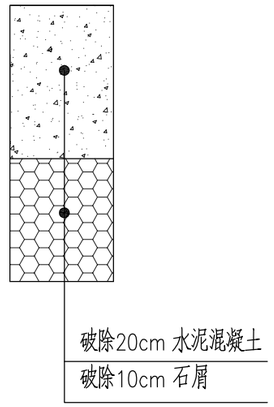

水泥路面破除大样图

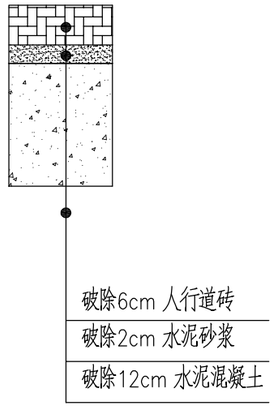

人行道砖路面破除大样图

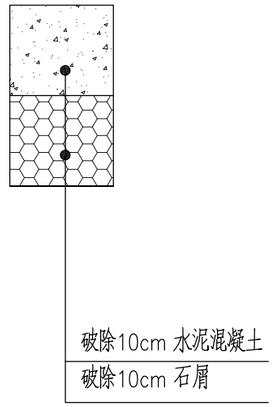

水泥人行道路面破除大样图

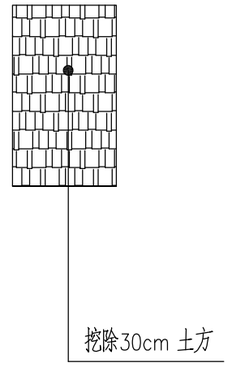

土质路面破除大样图

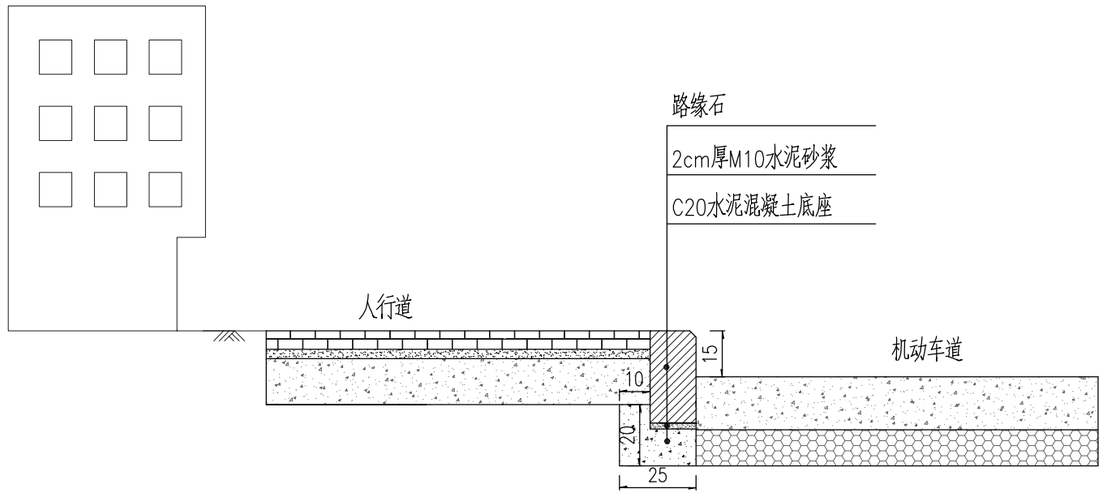

路缘石安装大样图

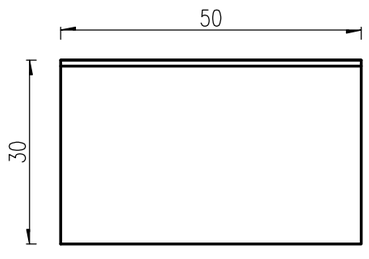

路缘石立面图 1:10

B型

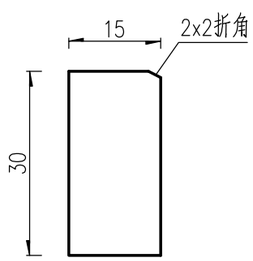

路缘石侧面图 1:10

B型

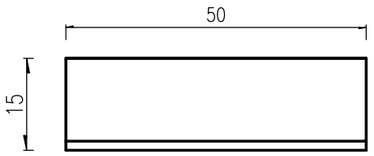

路缘石平面图 1:10

B型

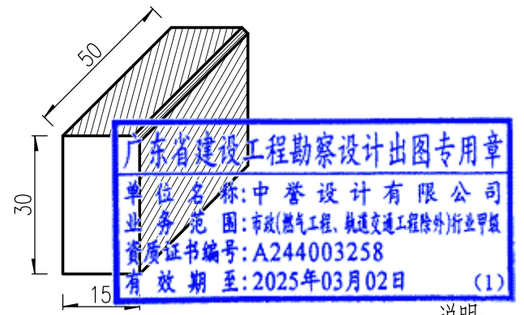

B型路缘石大样图 示意

说明:

1、本图尺寸单位以厘米计.

2、路缘石采用C40混凝土预制。

会签	比例	初步设计	设计阶段	23ASJSZ079	设计编号

中誉设计有限公司 ZHONGYU DESIGN CO. LTD..	建设单位	茂名市茂南区政府投资项目代建中心	图纸名称	路面结构设计图			设 计	柯琼浩	专业负责	刘悦强	审 核	黄大坚	日 期	2023.08
	工程名称	广东省茂名市茂南区城区老旧小区基础设施改造工程项目（二期工程）第一批实施改造项目	专 业	园 建	资质证书编号	甲级:A244003258	校 核	陈启明	项目负责	邱学敏	审 定	邱学敏	图 号	YJ-C1-03-01

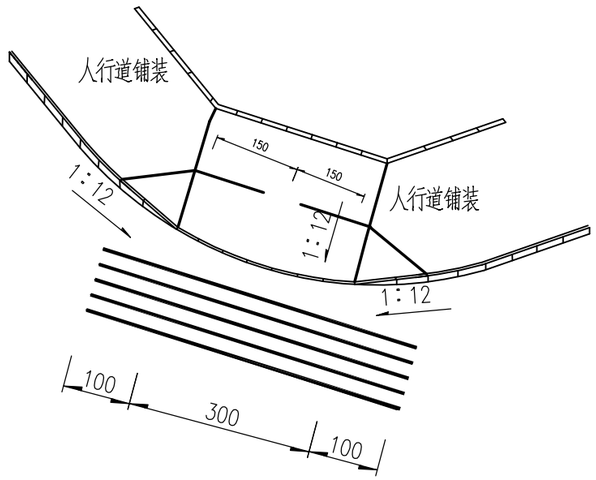

路口人行三面坡道图 示意图

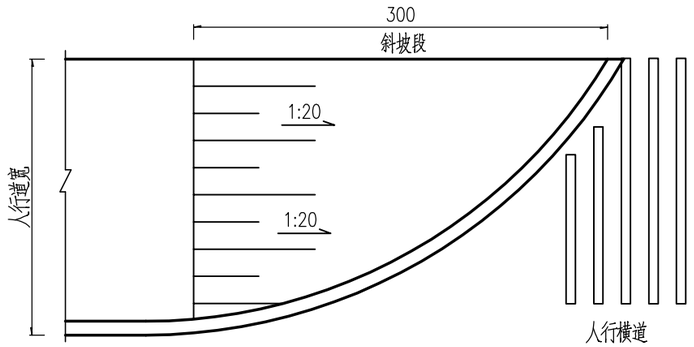

路口全宽式缘石坡道大样

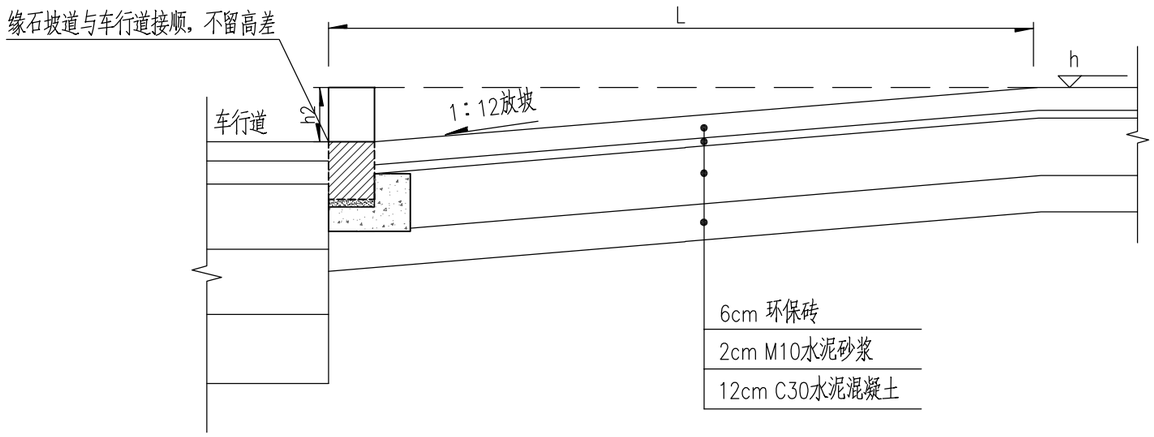

路口人行坡道剖面图 示意图

广东省建设工程勘察设计出图专用章
单位名称：中誉设计有限公司
业务范围：市政(燃气工程)(轨道交通工程除外)行业甲级
资质证书编号：A244003258
有效期至：2025年03月02日

说明：

1、本图以cm为单位；

2、人行道的各种路口处均须设缘石坡道,缘石坡道应设在车行道的范围内，并应与人行横道相对应；

3、人行道缘石坡道要求与机动车道路面平接，不留高差。

中誉设计有限公司 ZHONGYU DESIGN CO. LTD..	建设单位	茂名市茂南区政府投资项目代建中心	图纸名称	无障碍设计图			设计	柯琼浩	专业负责	刘悦强	审核	黄大坚	日期	2023.08
	工程名称	广东省茂名市茂南区城区老旧小区基础设施改造工程项目（二期工程）第一批实施改造项目	专业	园建	资质证书编号	甲级:A244003258	校核	陈启明	项目负责	邱学敏	审定	邱学敏	图号	YJ-C1-04-02

会签 | 比例 | 初步设计 | 设计阶段 | 23ASJSZ079 | 设计编号

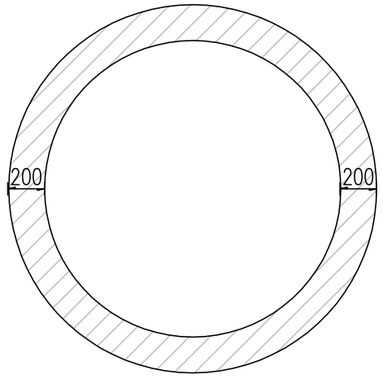

树池平面图

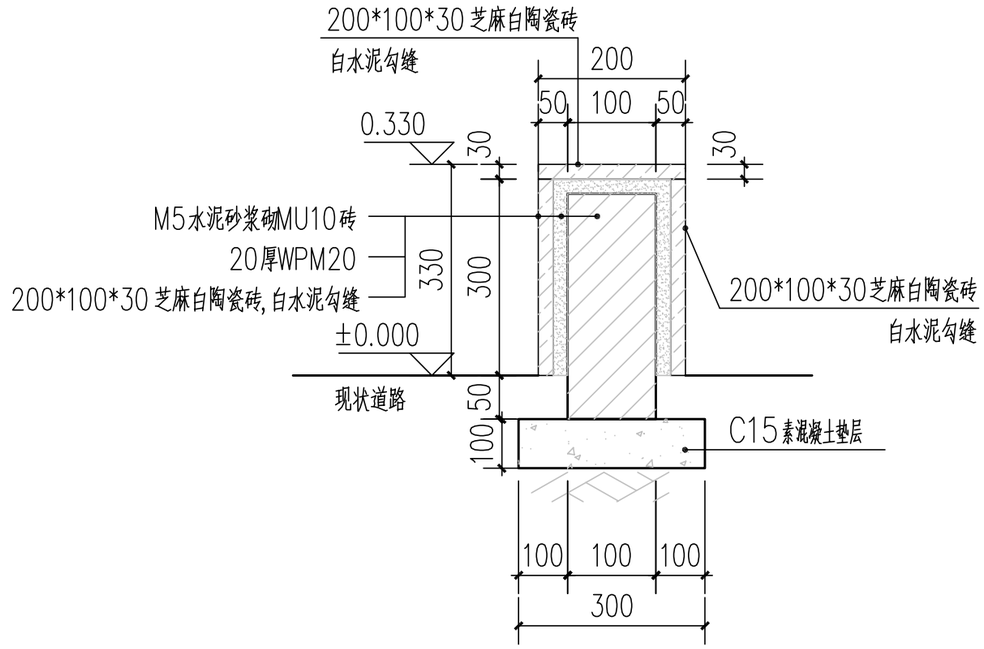

树池大样图

广东省建设工程勘察设计出图专用章
单位名称:中誉设计有限公司
业务范围:市政(燃气工程、轨道交通工程除外)行业甲级
资质证书编号:A244003258
有效期至:2025年03月02日 (1)

图有位置特殊说明外其余均为毫米。

中誉设计有限公司 ZHONGYU DESIGN CO. LTD..	建设单位	茂名市茂南区政府投资项目代建中心	图纸名称	树池大样图			设计	柯琼浩	专业负责	刘悦强	审核	黄大坚	日期	2023.08
	工程名称	广东省茂名市茂南区城区老旧小区基础设施改造工程项目（二期工程）第一批实施改造项目	专业	园建	资质证书编号	甲级:A244003258	校核	陈启明	项目负责	邱学敏	审定	邱学敏	图号	YJ-C1-03-03

设计编号 23ASJSZ079 | 设计阶段 初步设计 | 比例 | 会签

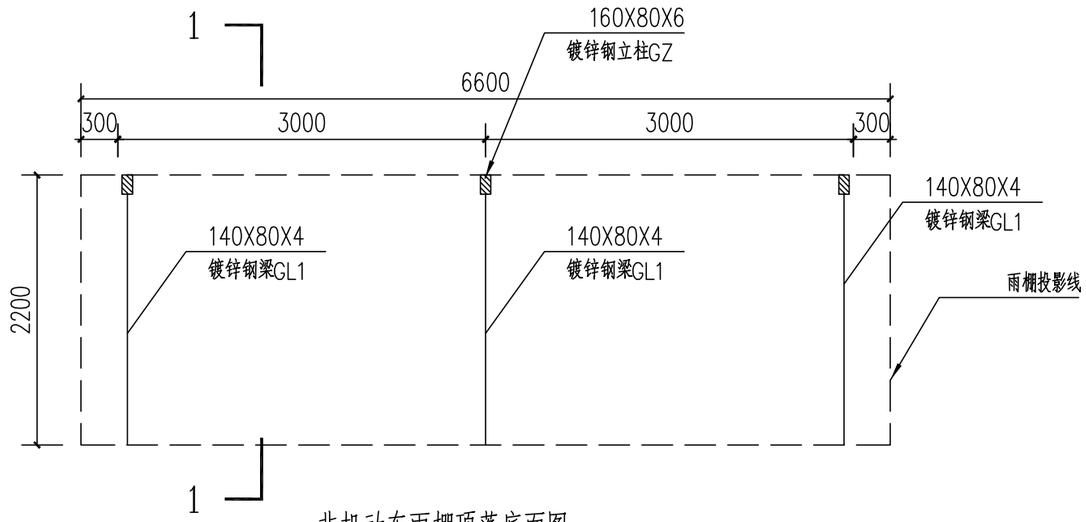

非机动车雨棚顶蓬底面图 1:50

注：雨棚宽度可根据现场实际尺寸调整

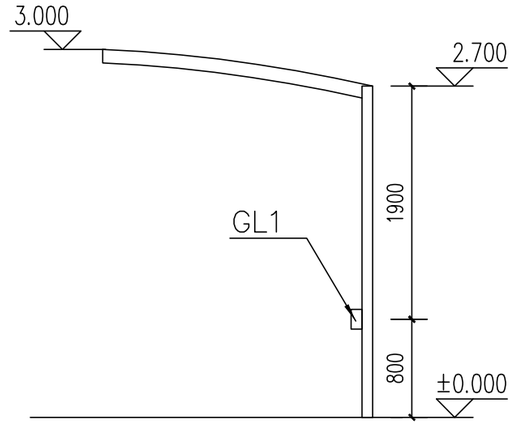

非机动车雨棚立面图 1:50

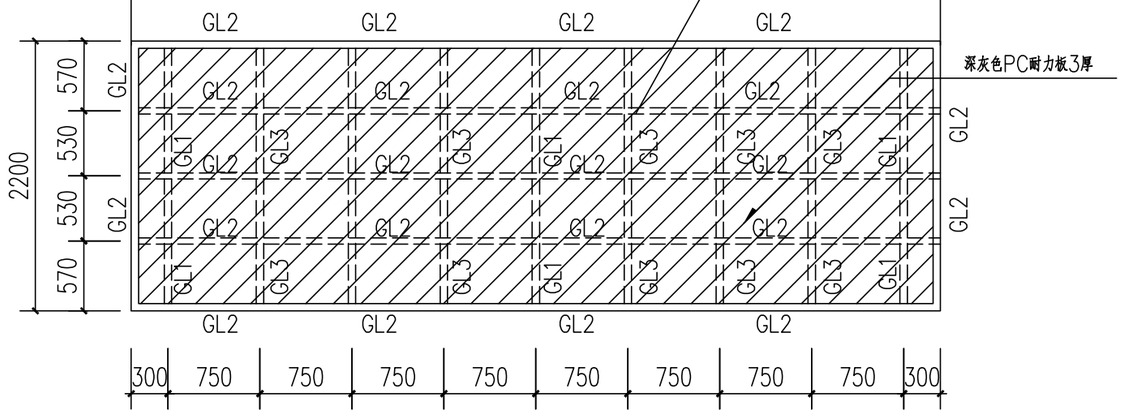

非机动车雨棚顶蓬顶面图 1:50

材 料 表

编 号	构 件	名 称	规 格	材 质	备注
1	GL1	主梁	140X80X4	Q235B	
2	GL2	次梁	40X40X2.5	Q235B	
3	GL3	次梁	40X20X2	Q235B	
4	GZ	钢柱	160X80X6	Q235B	

说明：

1、钢架现场焊接制作，均采取焊接固定，要求焊接饱满，光滑均匀。

2、工程所有钢构件需做好防腐防锈处理，表面涂刷两道环氧富锌底漆，两道环氧云铁中间漆，两道丙烯酸聚氨酯面漆，总干膜厚度220μm。

3、基础埋深H按基础大样图，施工基础时应考虑各种预埋件。

4、基础应建在均匀土层上，地基承载力不应小于100KPa。

广东省建设工程勘察设计出图专用章
单位名称：中誉设计有限公司
业务范围：市政(燃气工程、轨道交通工程除外)行业甲级
资质证书编号：A244003258
有效期至：2025年03月02日 (1)

会签 | 比例 | 初步设计 | 设计阶段 | 23ASJSZ079 | 设计编号

中誉设计有限公司 ZHONGYU DESIGN CO. LTD..	建设单位	茂名市茂南区政府投资项目代建中心	图纸名称	非机动车雨棚平面图、立面图			设 计	柯琼浩	专业负责	刘悦强	审 核	黄大坚	日 期	2023.08
	工程名称	广东省茂名市茂南区城区老旧小区基础设施改造工程项目（二期工程）第一批实施改造项目	专 业	园 建	资质证书编号	甲级：A244003258	校 核	陈启明	项目负责	邱学敏	审 定	邱学敏	图 号	YJ-C1-03-04

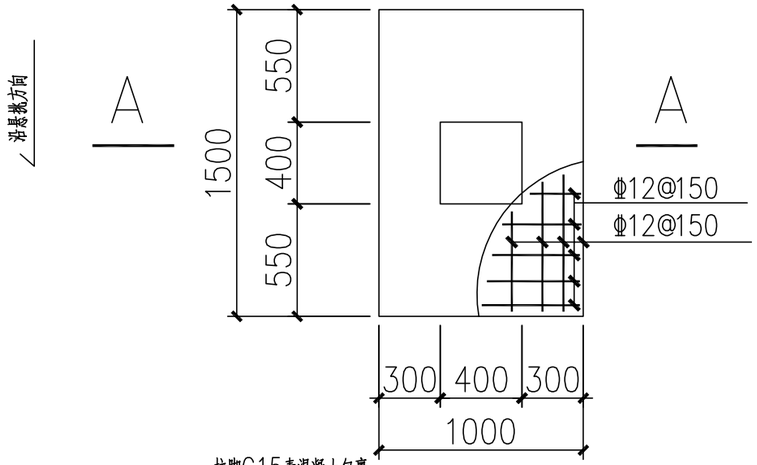

JC-1 1:30

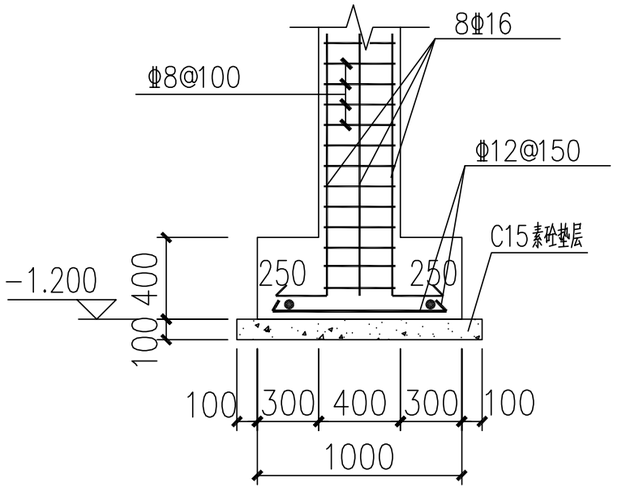

A-A 1:30

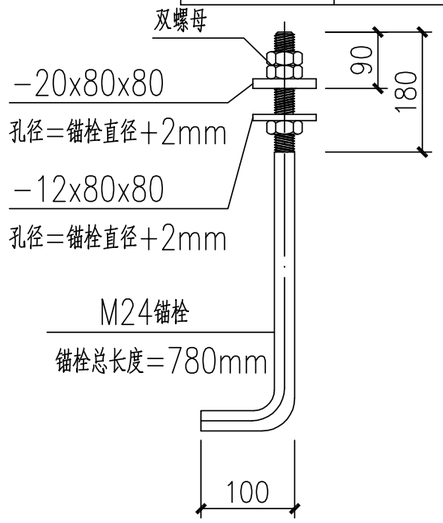

M24锚栓 1:20

材质Q235

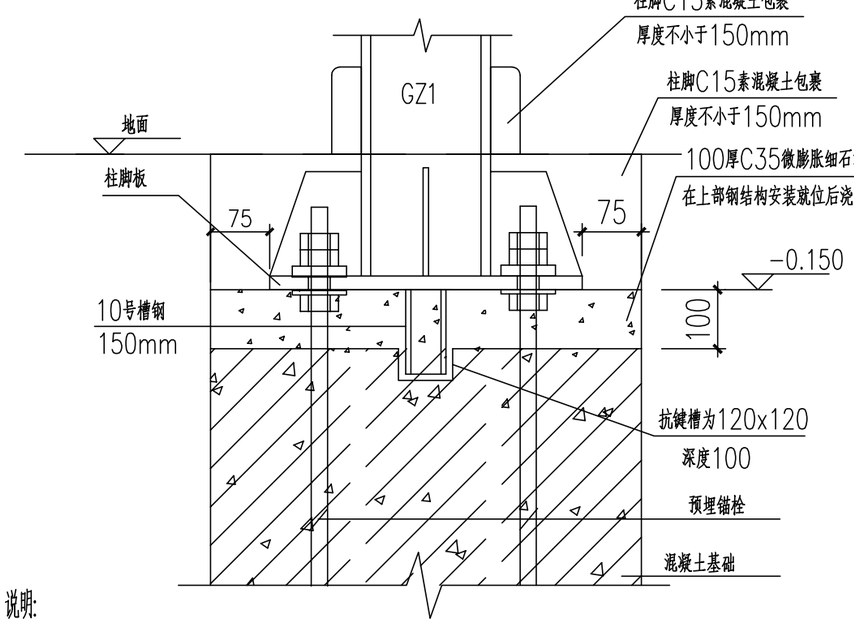

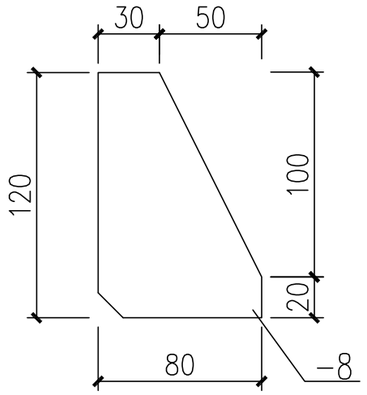

JB-1 1:30

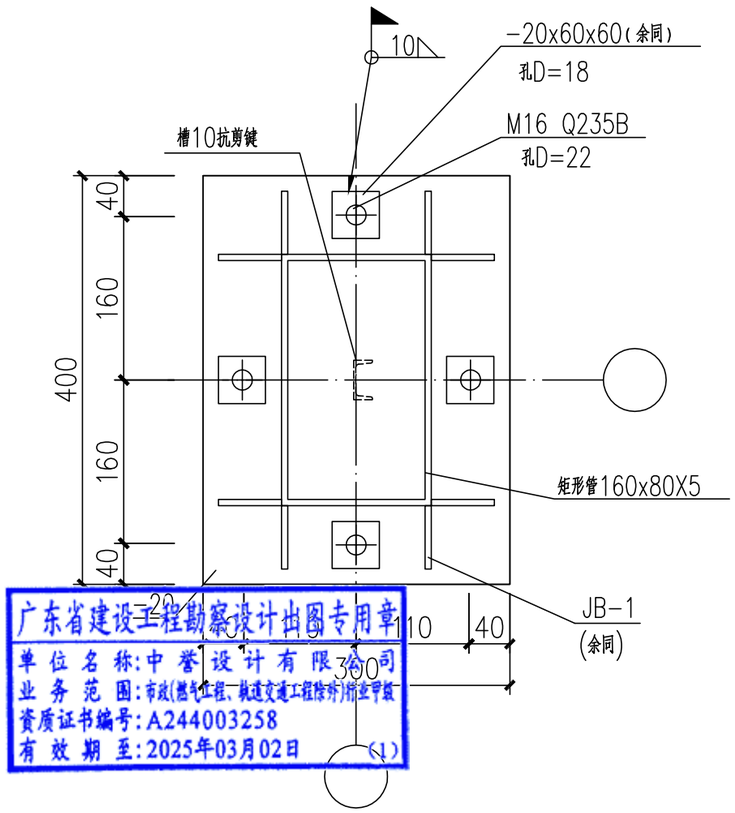

锚栓A定位图 1:30

说明:

1. 锚栓每组需配三帽两垫，锚栓材料采用Q235钢,螺栓螺母的螺纹基本尺寸应符合GB/T 192-2003，GB/T196-2003的规定.每组锚栓并配以两块方垫板.垫板详图见上。一个螺母和下垫板放在柱底板下方，用作调节柱子用，上垫板盖在柱底板上方，上面再配双螺母。上垫板和柱底板采用围焊，焊缝高度10毫米。
2. 锚栓加工制作完成后螺纹表面应涂黄油,防止丝牙锈蚀。但在锚栓埋设之前必须将螺杆上的油污擦净。在结构安装螺母紧固之前必须将螺纹上的油污擦净。
3. 本工程基础混凝土强度等级C30。
4. 螺栓位置偏差:地脚螺栓的埋设误差,对每一柱脚而言锚栓之间的允许误差不得超过2mm.其它尺寸误差不得超过4mm.
5. 锚栓与基础短柱边缘的距离不小于150毫米。
6. 采用二次灌浆层的柱脚，在安装钢柱直到二次灌浆层达到设计承载强度之前，应在柱底板四角下设置钢垫块或经设计工程师认可的其他垫块，

会签 | 比例 | 初步设计 | 设计阶段 | 23ASJSZ079 | 设计编号

中誉设计有限公司 ZHONGYU DESIGN CO. LTD.	建设单位	茂名市茂南区政府投资项目代建中心	图纸名称	非机动车雨棚结构大样	设计	柯琼浩	专业负责	刘悦强	审核	黄大坚	日期	2023.08
	工程名称	广东省茂名市茂南区城区老旧小区基础设施改造工程项目（二期工程）第一批实施改造项目	专业	园建	资质证书编号	甲级:A244003258	校核	陈启明	项目负责	邱学敏	审定	邱学敏	图号	YJ-C1-03-05

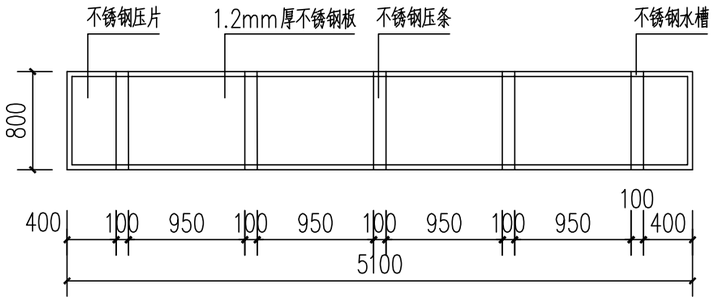

宣传栏顶蓬顶面图 1:50

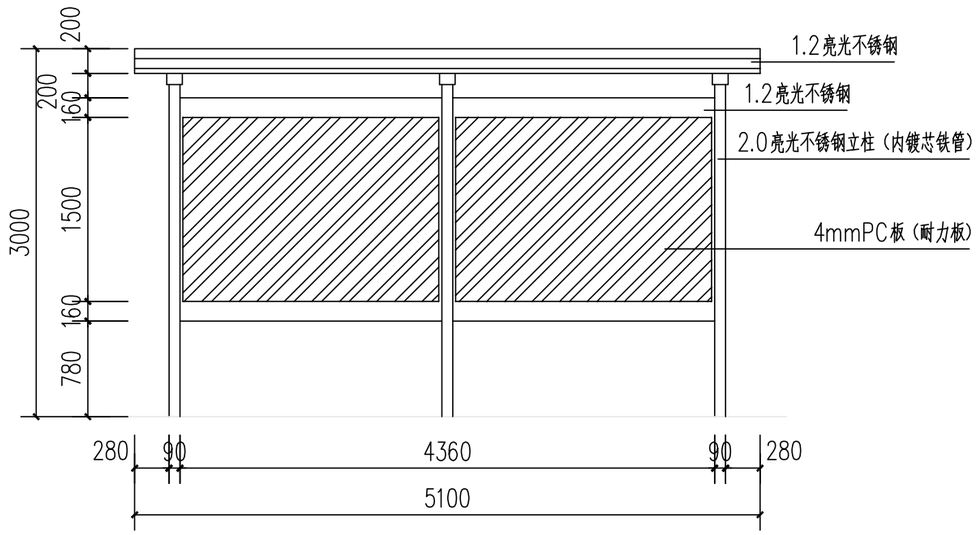

宣传栏立面图 1:50

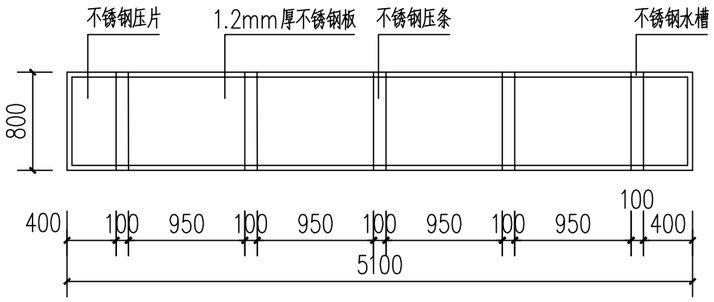

宣传栏顶蓬底面图 1:50

宣传栏顶蓬底压槽图 1:50

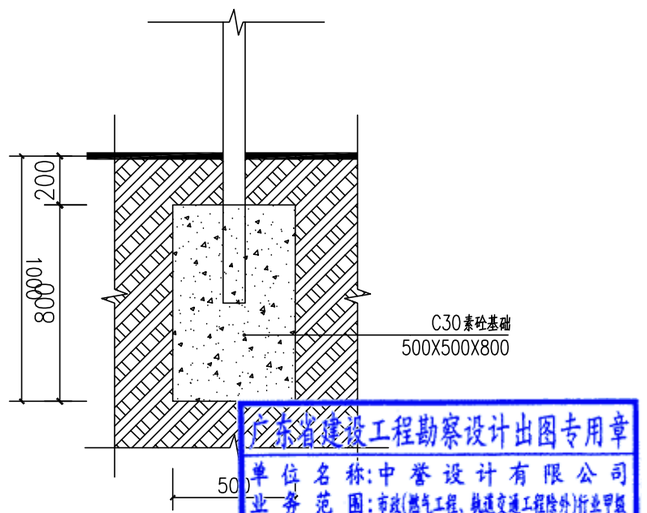

基础大样图 1:25

广东省建设工程勘察设计出图专用章
单位名称:中誉设计有限公司
业务范围:市政(燃气工程、轨道交通工程除外)行业甲级
资质证书编号:A244003258
有效期至:2025年03月02日 (1)

会签 | 比例 | 初步设计 | 设计阶段 | 23ASJSZ0079 | 设计编号

中誉设计有限公司 ZHONGYU DESIGN CO. LTD..	建设单位	茂名市茂南区政府投资项目代建中心	图纸名称	宣传栏大样图一			设计	柯琼浩	专业负责	刘悦强	审核	黄大坚	日期	2023.08
	工程名称	广东省茂名市茂南区城区老旧小区基础设施改造工程项目（二期工程）第一批实施改造项目	专业	园建	资质证书编号	甲级:A244003258	校核	陈启明	项目负责	邱学敏	审定	邱学敏	图号	YJ-C1-03-06

材质

产品名称	挂墙宣传栏
主要材质	专用铝合金
面板材质	4mmPC板（耐力板）
雨棚材质	阳光板
背板材质	镀锌钢板
可选组件	搁板、雨棚
安装方式	墙面固定：膨胀螺丝悬挂
开启方式	液压开启

挂墙宣传栏参考图 1:50

备注：240X120cm高

广东省建设工程勘察设计出图专用章
单位名称:中誉设计有限公司
业务范围:市政(燃气工程、轨道交通工程除外)行业甲级
资质证书编号:A244003258
有效期至:2025年03月02日 (1)

会签 | 比例 | 初步设计 | 设计阶段 | 23ASJSZ079 | 设计编号

中誉设计有限公司 ZHONGYU DESIGN CO. LTD..	建设单位	茂名市茂南区政府投资项目代建中心	图纸名称	宣传栏大样图二			设计	柯琼浩	专业负责	刘悦强	审核	黄大坚	日期	2023.08
	工程名称	广东省茂名市茂南区城区老旧小区基础设施改造工程项目（二期工程）第一批实施改造项目	专业	园建	资质证书编号	甲级:A244003258	校核	陈启明	项目负责	邱学敏	审定	邱学敏	图号	YJ-C1-03-07

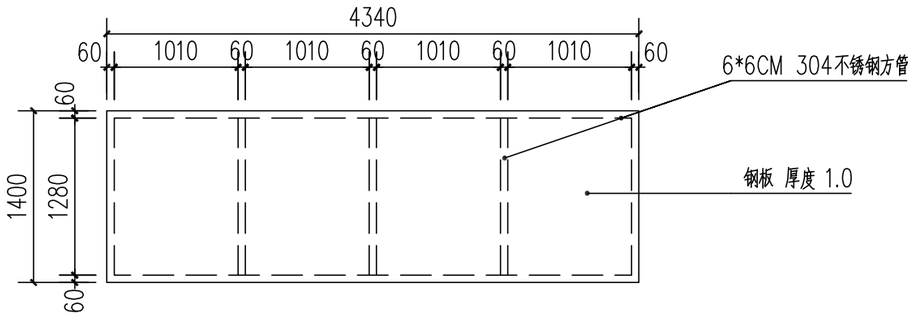

垃圾分类亭顶面图 1:50

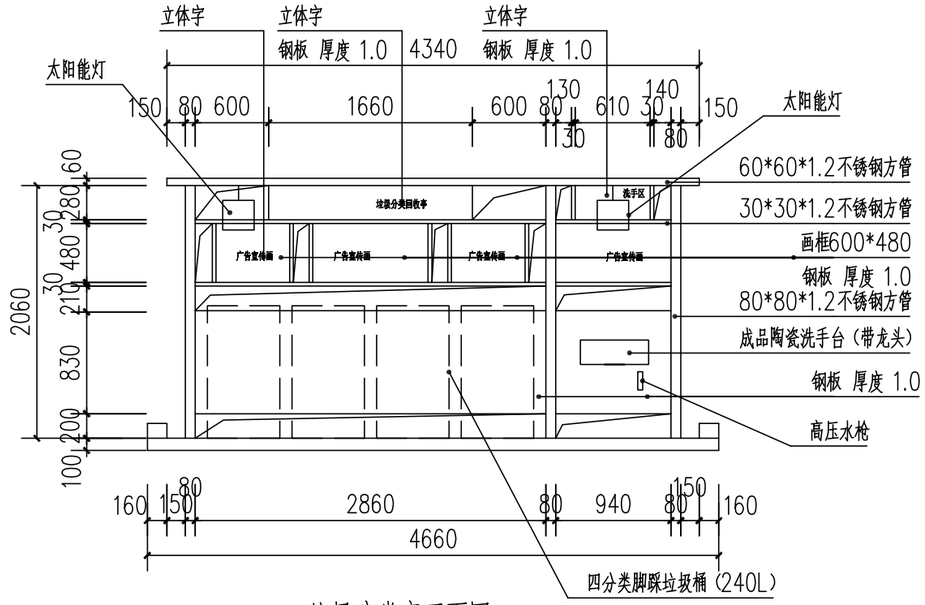

垃圾分类亭正面图 1:50

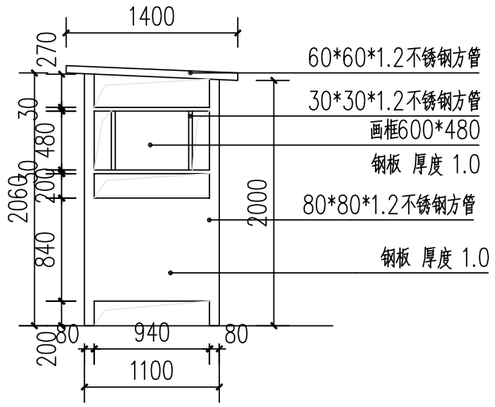

垃圾分类亭侧面图 1:50

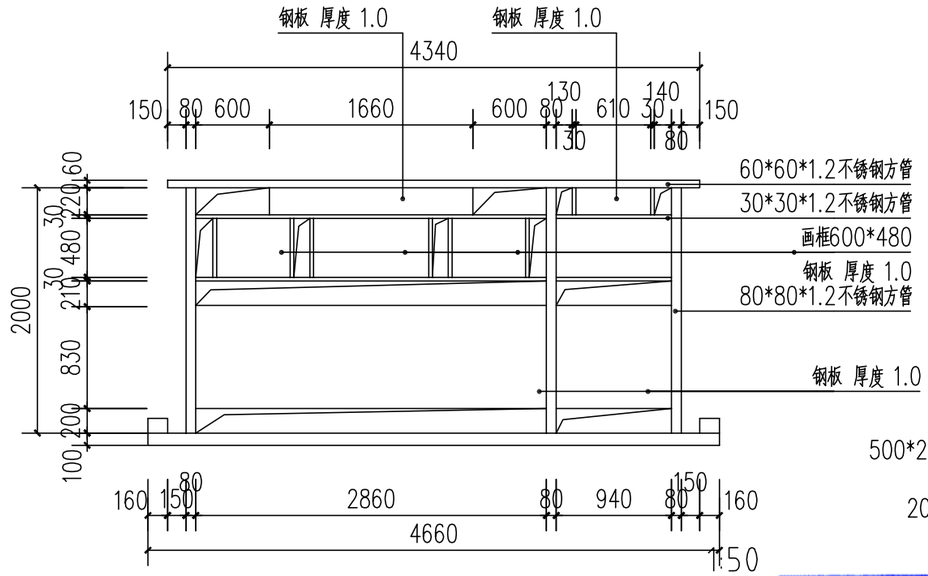

垃圾分类亭背面图 1:50

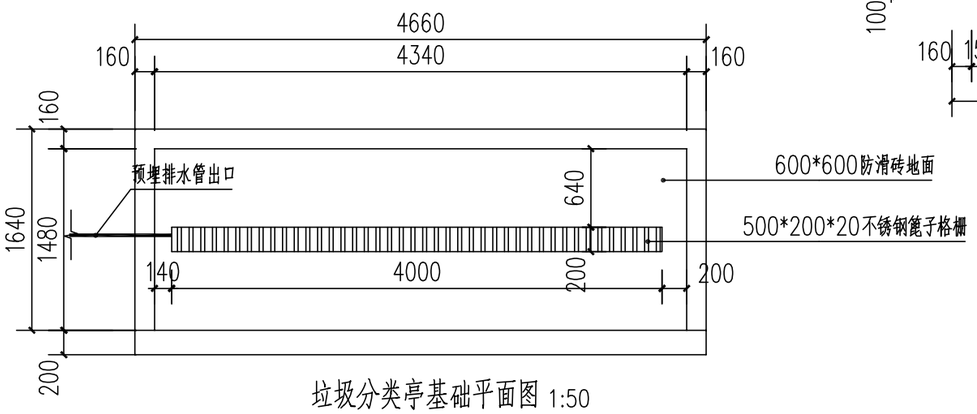

垃圾分类亭基础平面图 1:50

说明：

1、每个垃圾分类亭配套10米DN20给水管（室外PVC）。

2、每个垃圾分类亭配套30米DN75排水管（室外PVC）。

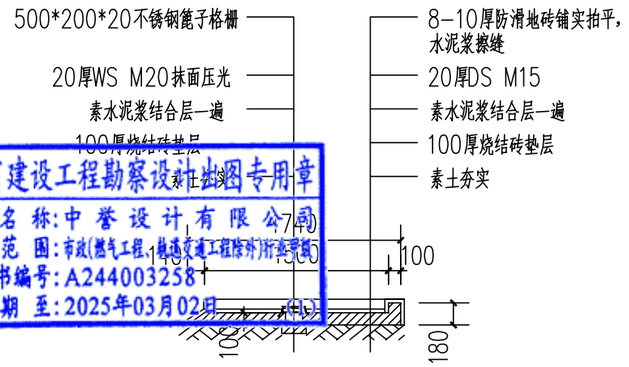

垃圾分类亭基础剖面图 1:50

广东省建设工程勘察设计出图专用章
单位名称：中誉设计有限公司
业务范围：市政(燃气工程、轨道交通工程除外)行业甲级
资质证书编号：A244003258
有效期至：2025年03月02日

设计编号	23ASJSZ0079
设计阶段	初步设计
比例	
会签	

中誉设计有限公司 ZHONGYU DESIGN CO. LTD..	建设单位	茂名市茂南区政府投资项目代建中心	图纸名称	垃圾分类亭平面图、立面图、大样图	设计	柯琼浩	专业负责	刘悦强	审核	黄大坚	日期	2023.08
	工程名称	广东省茂名市茂南区城区老旧小区基础设施改造工程项目（二期工程）第一批实施改造项目	专业	园建	资质证书编号	甲级:A244003258	校核	陈启明	项目负责	邱学敏	审定	邱学敏	图号	YJ-C1-03-08

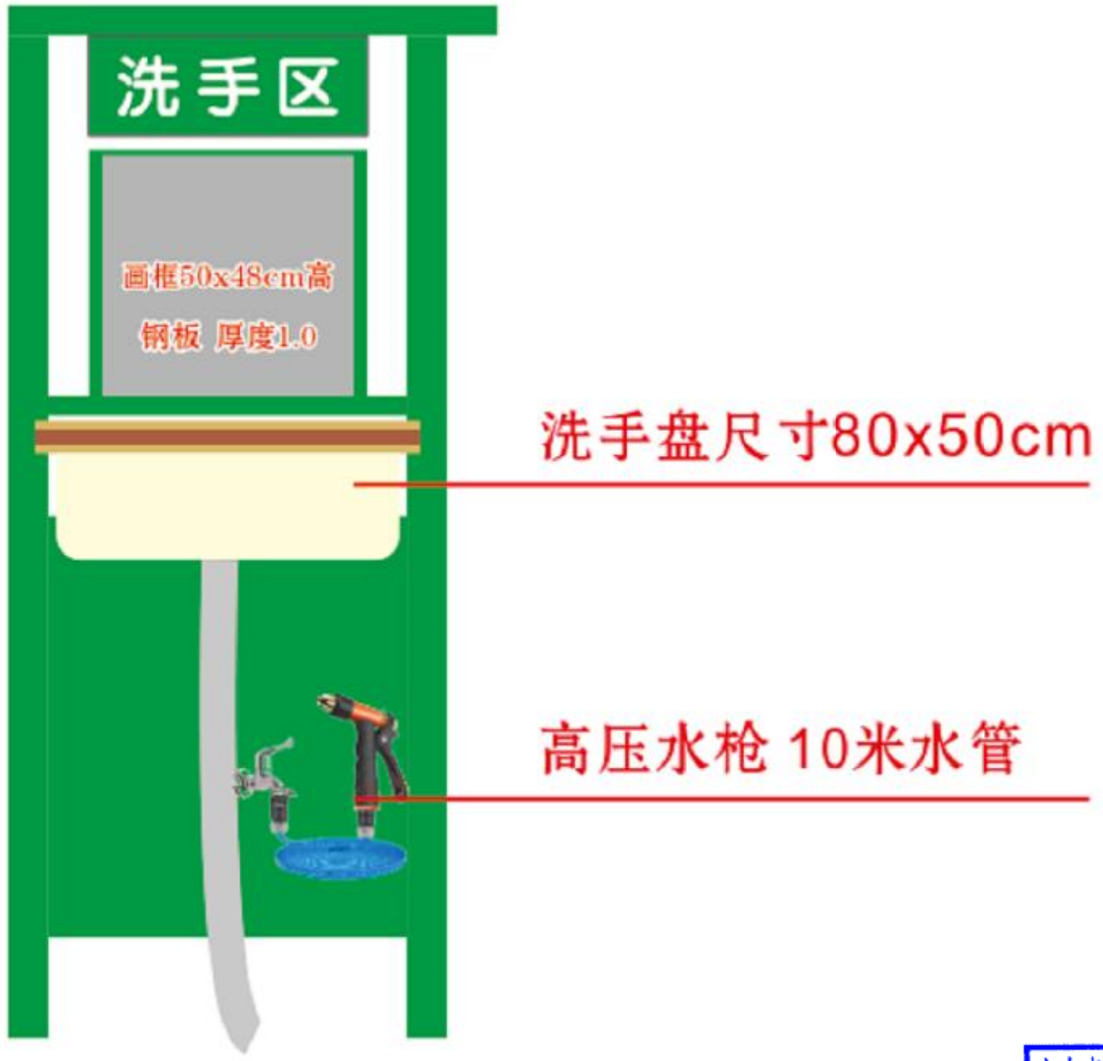

广东省建设工程勘察设计出图专用章
单位名称:中誉设计有限公司
业务范围:市政(燃气工程、轨道交通工程除外)行业甲级
资质证书编号:A244003258
有效期至:2025年03月02日 (1)

垃圾亭分类亭洗手区大样图 1:50

会签

比例	初步设计	设计阶段	23ASJSZ0079	设计编号

中誉设计有限公司 ZHONGYU DESIGN CO. LTD..	建设单位	茂名市茂南区政府投资项目代建中心	图纸名称	垃圾亭分类亭洗手区大样图			设计	柯琼浩	专业负责	刘悦强	审核	黄大坚	日期	2023.08
	工程名称	广东省茂名市茂南区城区老旧小区基础设施改造工程项目（二期工程）第一批实施改造项目	专业	园建	资质证书编号	甲级:A244003258	校核	陈启明	项目负责	邱学敏	审定	邱学敏	图号	YJ-C1-03-09

垃圾分类亭字体大样图 1:50

广东省建设工程勘察设计出图专用章
单位名称:中誉设计有限公司
业务范围:市政(燃气工程、轨道交通工程除外)行业甲级
资质证书编号:A244003258
有效期至:2025年03月02日 (1)

中誉设计有限公司 ZHONGYU DESIGN CO. LTD..	建设单位	茂名市茂南区政府投资项目代建中心	图纸名称	垃圾分类亭字体大样图			设计	柯琼浩	专业负责	刘悦强	审核	黄大坚	日期	2023.08
	工程名称	广东省茂名市茂南区城区老旧小区基础设施改造工程项目（二期工程）第一批实施改造项目	专业	园建	资质证书编号	甲级:A244003258	校核	陈启明	项目负责	邱学敏	审定	邱学敏	图号	YJ-C1-03-10

设计编号 23ASJSZ079 | 设计阶段 | 初步设计 | 比例 | 会签

广东省建设工程勘察设计出图专用章
单位名称:中誉设计有限公司
业务范围:市政(燃气工程、轨道交通工程除外)行业甲级
资质证书编号:A244003258
有效期至:2025年03月02日 (1)

垃圾分类亭宣传画1 1:50

备注：60X48cm高

| 会签 | | |

备注：60X48cm高

广东省建设工程勘察设计出图专用章
单位名称：中誉设计有限公司
业务范围：市政(燃气工程、轨道交通工程除外)行业甲级
资质证书编号：A244003258
有效期至：2025年03月02日

（1）垃圾分类亭宣传画2 1:50

备注：70X48cm高

设计编号	23ASJSZ0079
设计阶段	初步设计
比例	
会签	

中誉设计有限公司 ZHONGYU DESIGN CO. LTD..	建设单位	茂名市茂南区政府投资项目代建中心	图纸名称	垃圾分类亭宣传画2			设计	柯琼浩	专业负责	刘悦强	审核	黄大坚	日期	2023.08
	工程名称	广东省茂名市茂南区城区老旧小区基础设施改造工程项目（二期工程）第一批实施改造项目	专业	园建	资质证书编号	甲级:A244003258	校核	陈启明	项目负责	邱学敏	审定	邱学敏	图号	YJ-C1-03-12

垃圾分类亭宣传画3 1:50

备注：70X48cm高

广东省建设工程勘察设计出图专用章
单位名称:中誉设计有限公司
业务范围:市政(燃气工程、轨道交通工程除外)行业甲级
资质证书编号:A244003258
有效期至:2025年03月02日 (1)

设计编号	23ASJSZ079	中誉设计有限公司 ZHONGYU DESIGN CO. LTD..	建设单位	茂名市茂南区政府投资项目代建中心	图纸名称	垃圾分类亭宣传画3	设计	柯琼浩	专业负责	刘悦强	审核	黄大坚	日期	2023.08
设计阶段	初步设计		工程名称	广东省茂名市茂南区城区老旧小区基础设施改造工程项目（二期工程）第一批实施改造项目	专业	园建 资质证书编号 甲级:A244003258	校核	陈启明	项目负责	邱学敏	审定	邱学敏	图号	YJ-C1-03-13
比例														
会签														

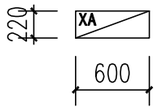

A型 微型消防站 1:50

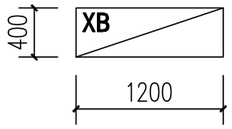

B型 微型消防站 1:50

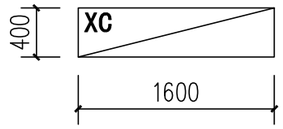

C型 微型消防站 1:50

类 型	箱体大小（长x宽x高）	箱体材质	箱内装备
A 型	0.6mx0.22mx0.8m	高密度优质加厚 冷轧钢＋钢化玻璃	4个4kg灭火器＋4个防毒面具 140X80X4
B 型	1.2mx0.4mx1.6m	高密度优质加厚 冷轧钢＋钢化玻璃	衣服x3、裤子x3、头盔x3、腰带x3、手套x3、靴子x3、反光马甲x1、挂绳岗x2、 强光头灯x1、交通指挥棒x1、强光手电x2、灭火毯x2、3C防毒面罩x3、扩音器x1、 钢丝芯安全绳x2、安全挂钩x3、腰斧x3、撬棒x1、消火栓扳手x2、消防斧x2、 消防沙桶x1、铲子x1、消防水带x2、接口x4、消防水枪x2、水带喉箍x4、灭火器x3
C 型	1.6mx0.4mx1.6m	高密度优质加厚 冷轧钢＋钢化玻璃	衣服x6、裤子x6、头盔x6、腰带x6、手套x6、靴子x6、反光马甲x1、挂绳岗x2、 强光头灯x1、交通指挥棒x1、强光手电x2、灭火毯x2、3C防毒面罩x6、扩音器x1、 钢丝芯安全绳x2、安全挂钩x6、腰斧x6、撬棒x1、消火栓扳手x2、消防斧x2、 消防沙桶x1、铲子x1、消防水带x2、接口x4、消防水枪x2、水带喉箍x4、灭火器x6
注：所有消防设备产品必须符合中国强制性产品认证			

广东省建设工程勘察设计出图专用章
单位名称:中誉设计有限公司
业务范围:市政(燃气工程、轨道交通工程除外)行业甲级
资质证书编号:A244003258
有效期至:2025年03月02日 (1)

会签 | 比例 | 初步设计 | 设计阶段 | 23ASJSZ079 | 设计编号

中誉设计有限公司 ZHONGYU DESIGN CO. LTD..	建设单位	茂名市茂南区政府投资项目代建中心	图纸名称	微型消防站			设 计	柯琼浩	专业负责	刘悦强	审 核	黄大坚	日 期	2023.08
	工程名称	广东省茂名市茂南区城区老旧小区基础设施改造工程项目（二期工程）第一批实施改造项目	专 业	园 建	资质证书编号	甲级:A244003258	校 核	陈启明	项目负责	邱学敏	审 定	邱学敏	图 号	YJ-C1-03-14

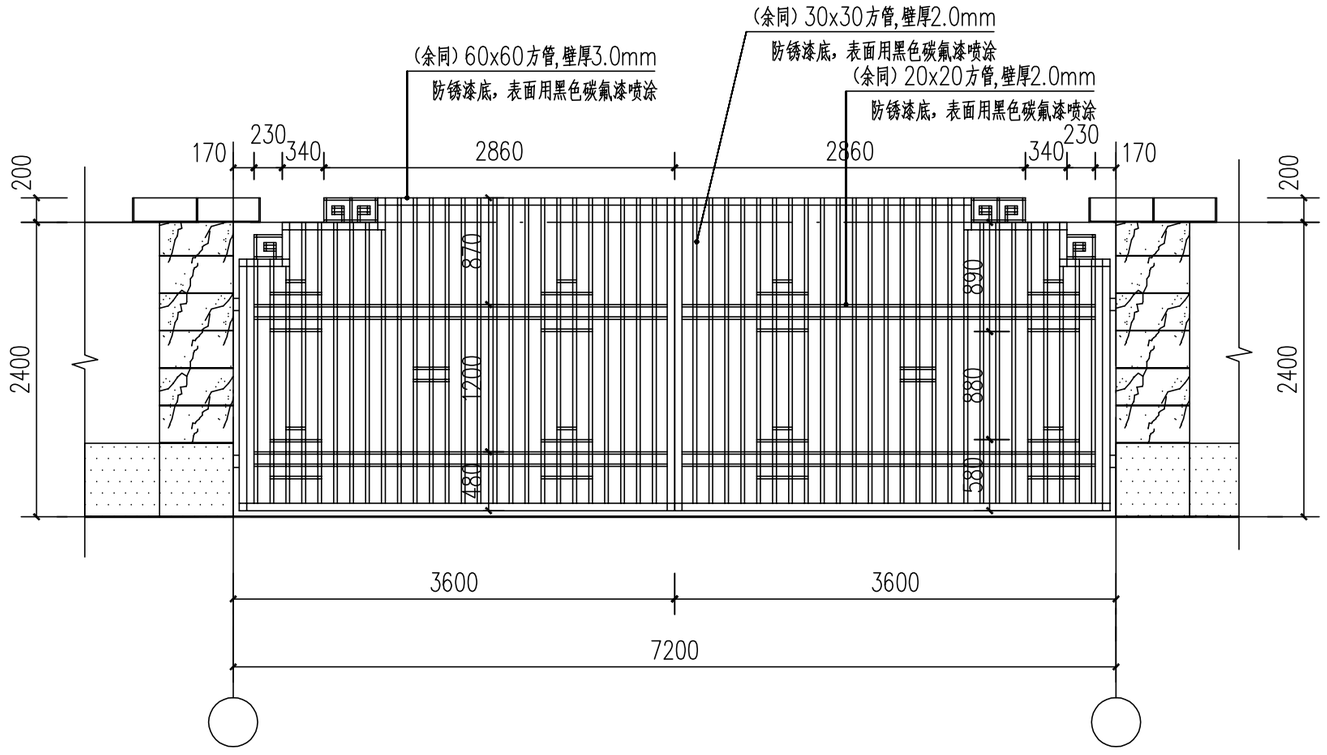

合成纤维厂门口大门立面图 1:50

注：此图尺寸标高只做示意，具体按现场建筑实际尺寸

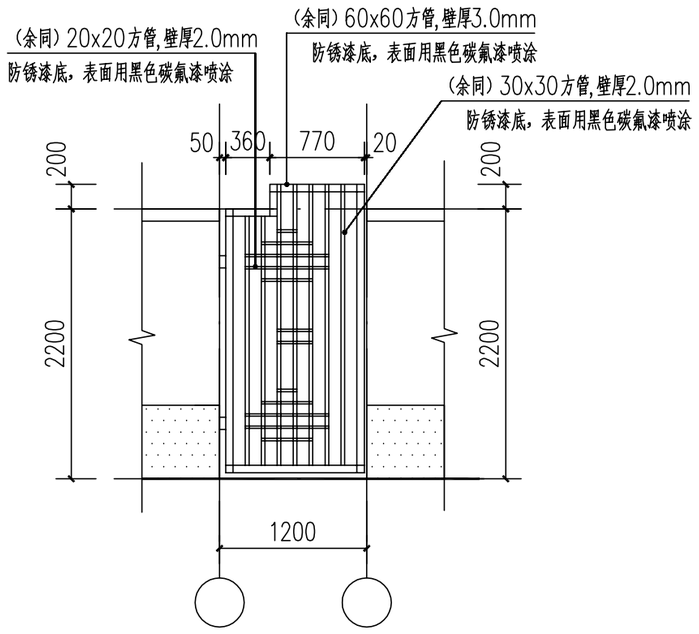

合成纤维厂门口小门立面图 1:50

注：此图尺寸标高只做示意，具体按现场建筑实际尺寸

广东省建设工程勘察设计出图专用章
单位名称:中誉设计有限公司
业务范围:市政(燃气工程、轨道交通工程除外)行业甲级
资质证书编号:A244003258
有效期至:2025年03月02日 (1)

中华人民共和国一级注册建筑师
姓 名：陈永健
注册号：4400325-029
有效期：至2023年11月

会签 | 比例 | 初步设计 | 设计阶段 | 23ASJSZ079 | 设计编号

中誉设计有限公司 ZHONGYU DESIGN CO. LTD..	建设单位	茂名市茂南区政府投资项目代建中心	图纸名称	合成纤维厂门口大门	设计	柯琼浩	专业负责	刘悦强	审核	黄大坚	日期	2023.08
	工程名称	广东省茂名市茂南区城区老旧小区基础设施改造工程项目（二期工程）第一批实施改造项目	专业	园建 资质证书编号 甲级:A244003258	校核	陈启明	项目负责	邱学敏	审定	邱学敏	图号	YJ-C1-03-15

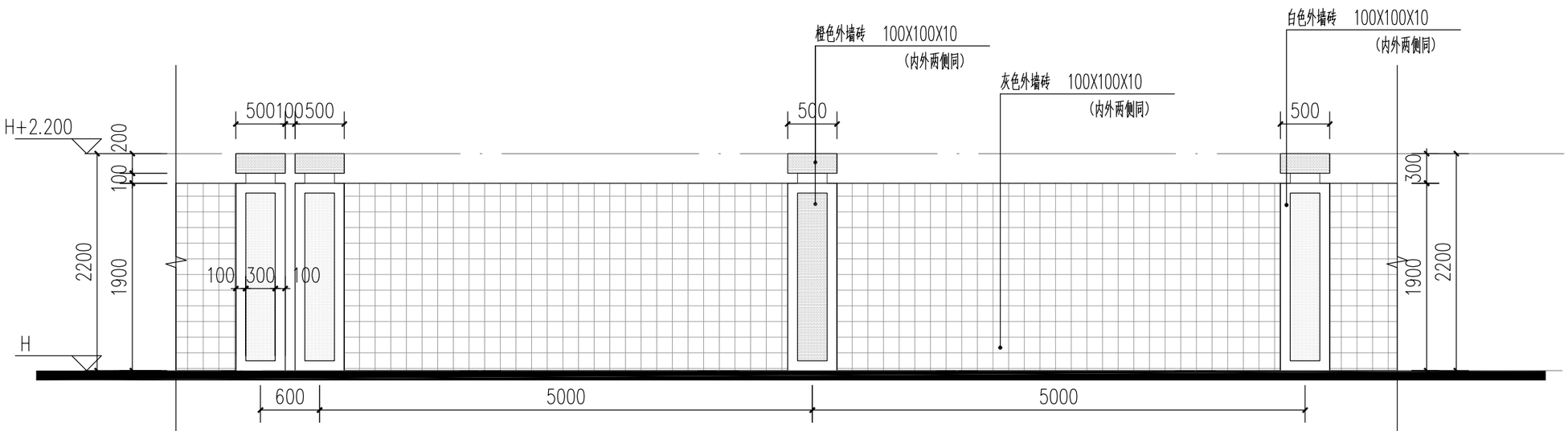

围墙立面图 1:50

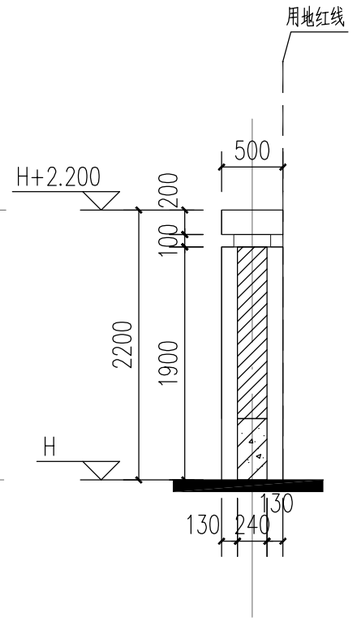

1-1剖面图 1:50

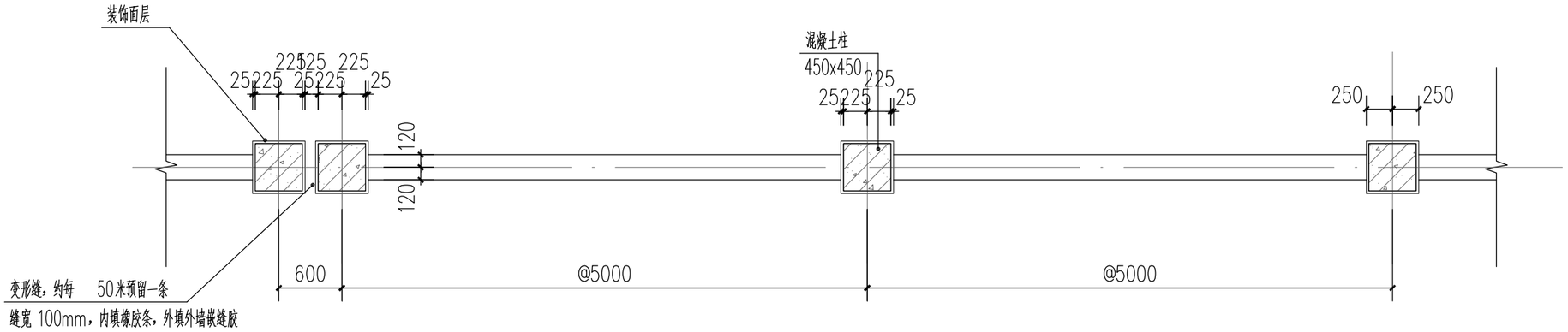

围墙平面图1:50

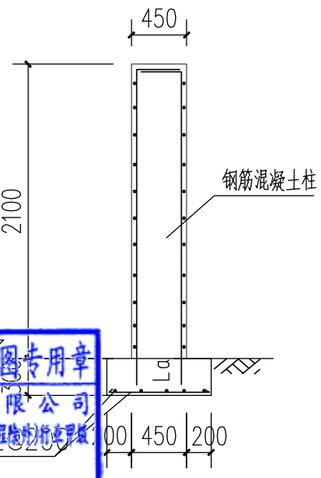

条形基础1:50

1，围墙每 50 米长设一道变形缝，并设双柱。

2，基础详结施，埋件待栏杆订货后要求预埋。

3，所有外露件件必须防锈。

4，围墙内外两侧面层做法相同。

中华人民共和国一级注册建筑师
姓 名：陈永健
注册号：4400325-029
有效期：至2023年11月

广东省建设工程勘察设计出图专用章
单位名称：中誉设计有限公司
业务范围：市政(燃气工程、轨道交通工程除外)行业甲级
资质证书编号：A244003258
有效期至：2025年03月02日 (1)

中誉设计有限公司 ZHONGYU DESIGN CO. LTD..	建设单位	茂名市茂南区政府投资项目代建中心	图纸名称	新建实体围墙大样图			设计	柯琼浩	专业负责	刘悦强	审核	黄大坚	日期	2023.08
	工程名称	广东省茂名市茂南区城区老旧小区基础设施改造工程项目（二期工程）第一批实施改造项目	专业	园建	资质证书编号	甲级:A244003258	校核	陈启明	项目负责	邱学敏	审定	邱学敏	图号	YJ-C1-03-16

会签 | 比例 | 初步设计 | 设计阶段 | 23ASJSZ079 | 设计编号

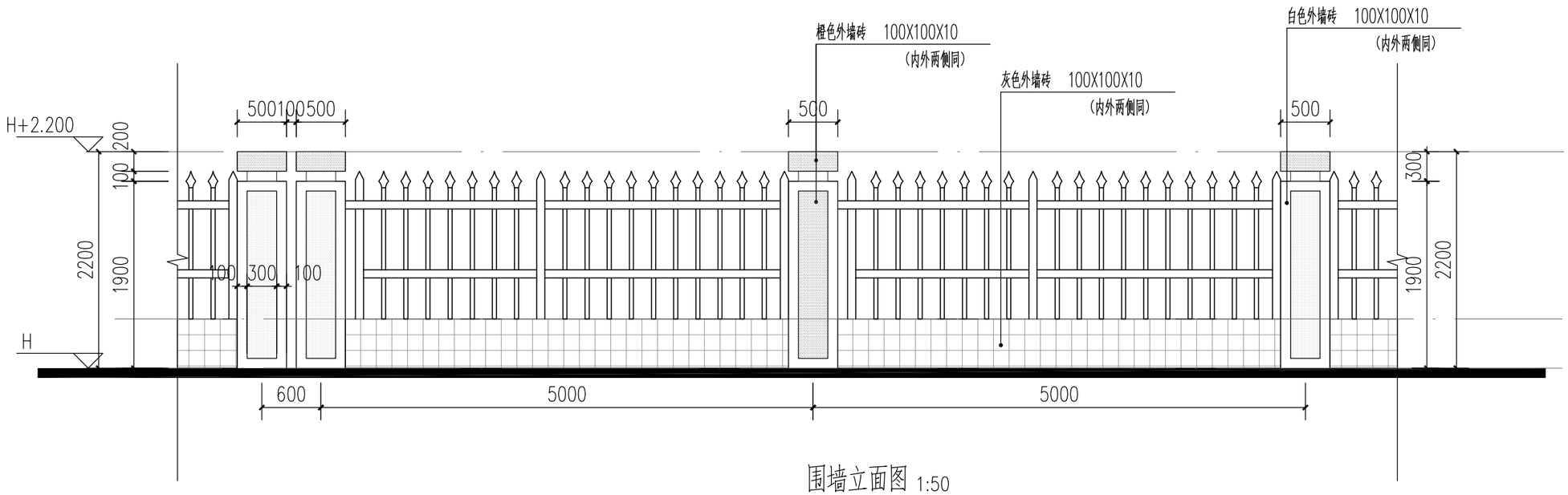

围墙立面图 1:50

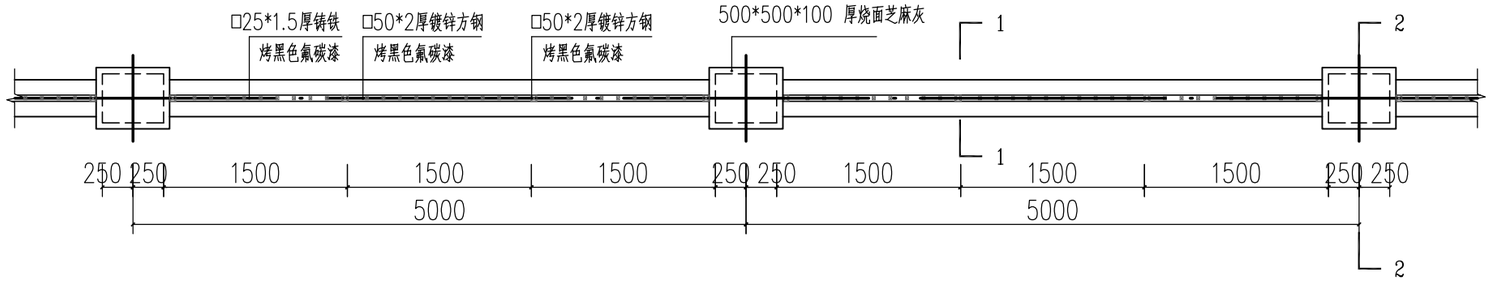

围墙标准段平面图1:50

注：围墙每间隔50米，设置一道伸缩缝，新建围墙长度及位置详平面。

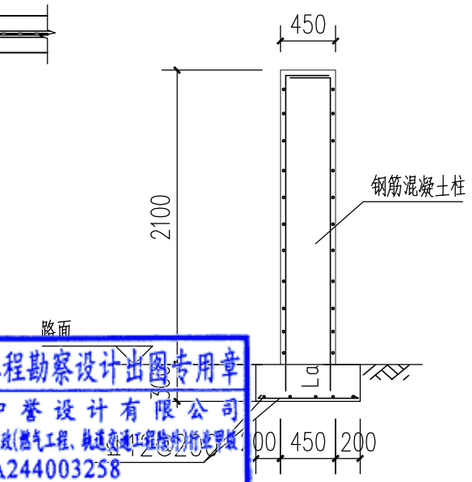

条形基础1:50

1，围墙每 50 米长设一道变形缝，并设双柱。

2，基础详结施，埋件待栏杆订货后要求预埋。

3，所有外露铁件必须清除

4，围墙内外侧偏层做法相同

中华人民共和国一级注册建筑师
姓 名：陈永健
注册号：4400325-029
有效期：至2023年11月

广东省建设工程勘察设计出图专用章
单位名称：中誉设计有限公司
业务范围：市政(燃气工程、轨道交通工程除外)行业甲级
资质证书编号：A244003258
有效期至：2025年03月02日 (1)

中誉设计有限公司 ZHONGYU DESIGN CO. LTD..	建设单位	茂名市茂南区政府投资项目代建中心	图纸名称	新建铁艺围墙			设计	柯琼浩	专业负责	刘悦强	审核	黄大坚	日期	2023.08
	工程名称	广东省茂名市茂南区城区老旧小区基础设施改造工程项目（二期工程）第一批实施改造项目	专业	园建	资质证书编号	甲级:A244003258	校核	陈启明	项目负责	邱学敏	审定	邱学敏	图号	YJ-C1-03-17

会签 | 比例 | 初步设计 | 设计阶段 | 23ASJSZ079 | 设计编号

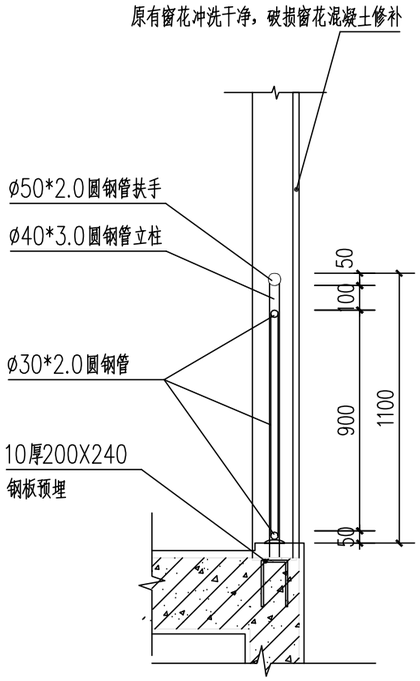

楼梯间护窗栏杆剖面大样 1:50

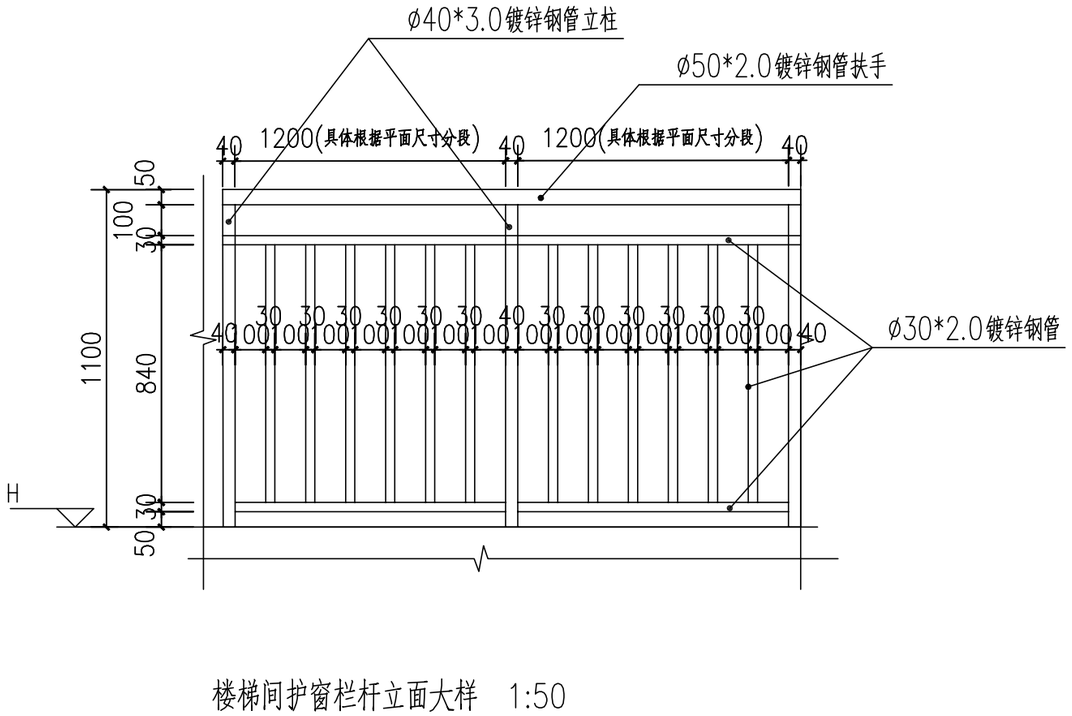

楼梯间护窗栏杆立面大样 1:50

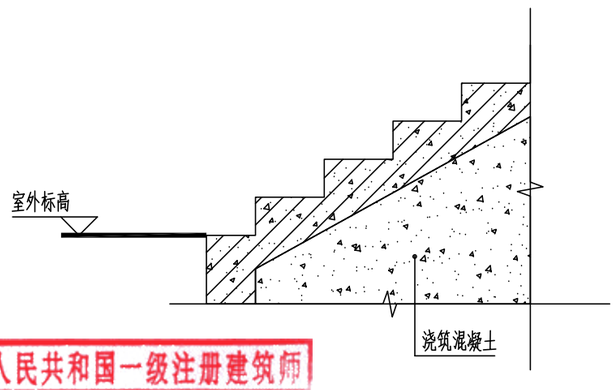

楼梯开裂处回顶 1:50

中华人民共和国一级注册建筑师
姓 名：陈永健
注册号：4400325-022
有效期：至2023年11月

广东省建设工程勘察设计出图专用章
单位名称:中誉设计有限公司
业务范围:市政(燃气工程、轨道交通工程除外)行业甲级
资质证书编号:A244003258
有效期至:2025年03月02日 (1)

会签	比例	初步设计	设计阶段	23ASJSZ079	设计编号

中誉设计有限公司 ZHONGYU DESIGN CO. LTD..	建设单位	茂名市茂南区政府投资项目代建中心	图纸名称	护窗栏杆、楼梯回顶			设 计	周秀坤	专业负责	李 真	审 核	陈永健	日 期	2023.08
	工程名称	广东省茂名市茂南区城区老旧小区基础设施改造工程项目（二期工程）第一批实施改造项目	专 业	建 筑	资质证书编号	甲级:A244003258	校 核	李 真	项目负责	邱学敏	审 定	邱学敏	图 号	JZ-C1-03-01

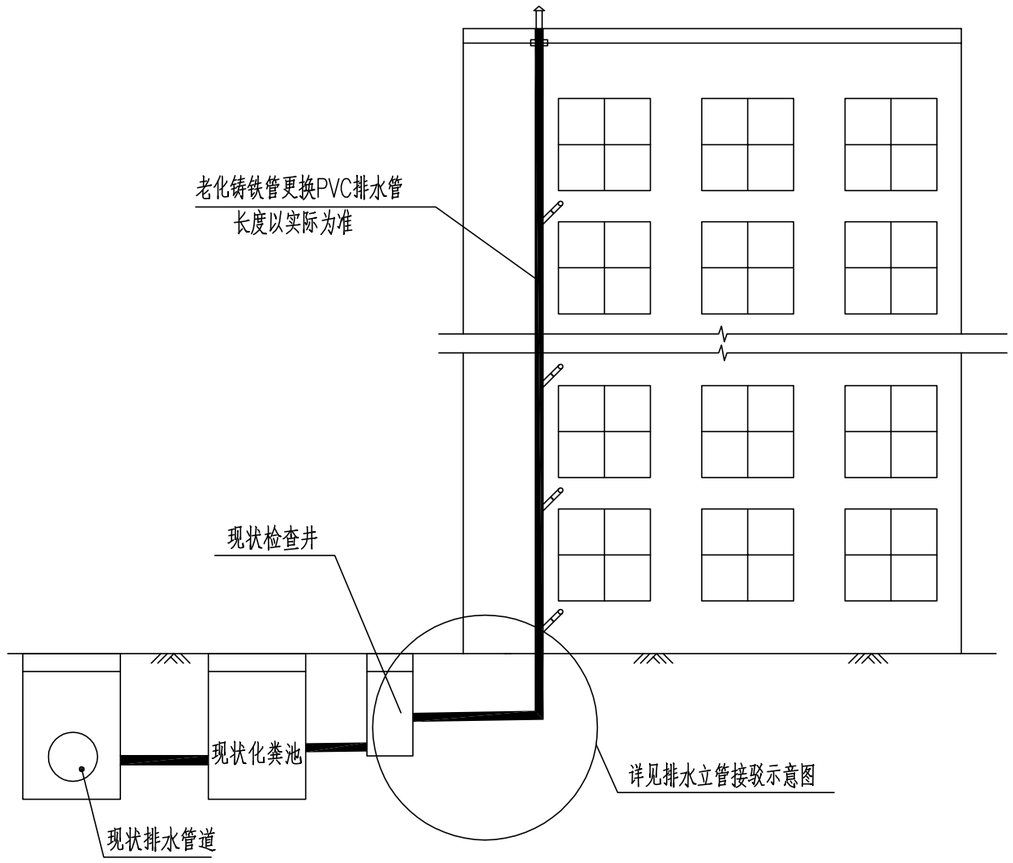

建筑排水立管修复示意图 1:20

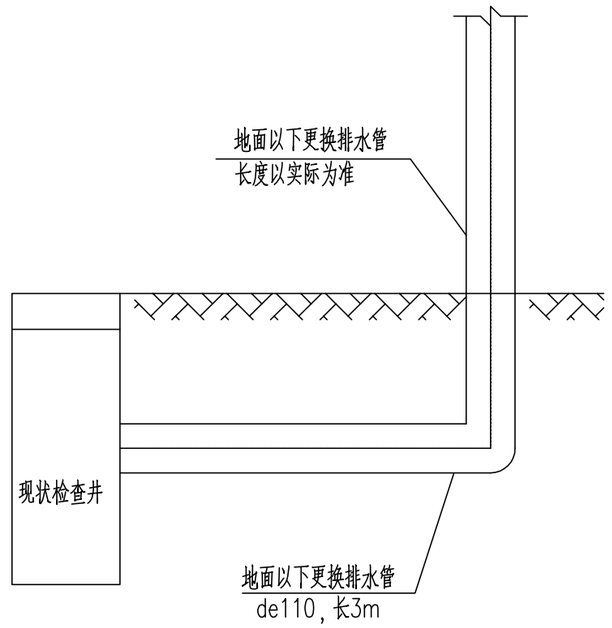

排水立管接驳示意图 1:20

广东省建设工程勘察设计出图专用章
单位名称:中誉设计有限公司
业务范围:市政(燃气工程、轨道交通工程除外)行业甲级
资质证书编号:A244003258
有效期至:2025年03月02日

说明:
1、本图尺寸单位均以mm计。
2、新建排水立管（de110）采用PVC-U管，每栋平均按4根、地面以上立管的长度按各栋总高度，每层以3米计算。

中华人民共和国一级注册建筑师
姓 名：陈永健
注册号：4400325-029
有效期：至2023年11月

会签 | 比例 | 初步设计 | 设计阶段 | 23ASJSZ079 | 设计编号

中誉设计有限公司 ZHONGYU DESIGN CO. LTD..	建设单位	茂名市茂南区政府投资项目代建中心	图纸名称	建筑排水立管修及接驳复示意图	设 计	周秀坤	专业负责	李 真	审 核	陈永健	日 期	2023.08
	工程名称	广东省茂名市茂南区城区老旧小区基础设施改造工程项目（二期工程）第一批实施改造项目	专 业	建 筑 资质证书编号 甲级:A244003258	校 核	李 真	项目负责	邱学敏	审 定	邱学敏	图 号	JZ-C1-03-02

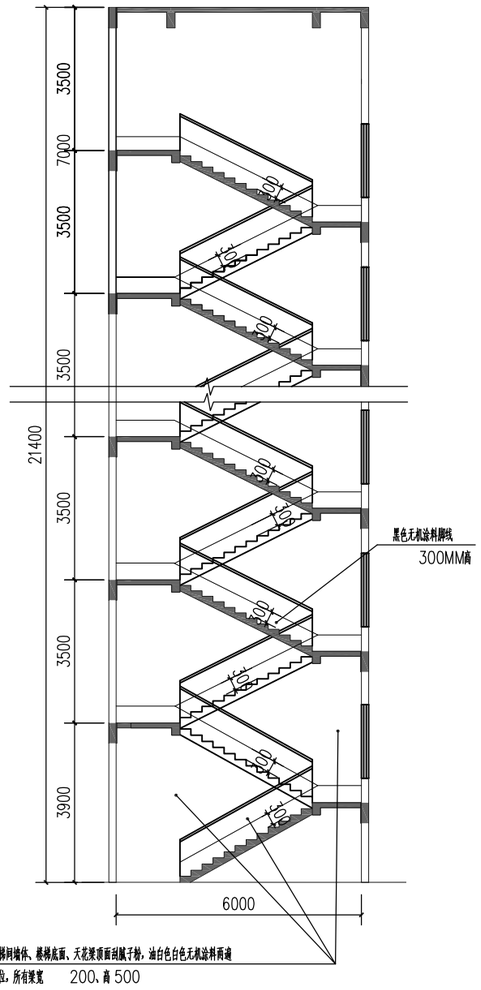

楼梯通用剖面1:150

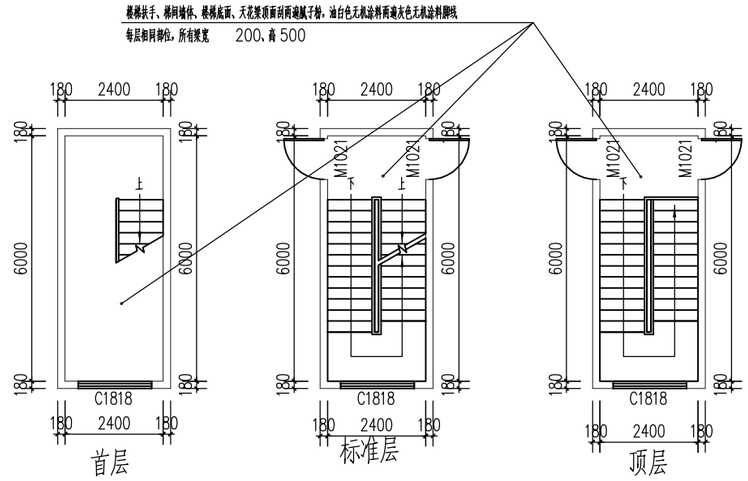

楼梯通用平面1:150

楼道装修做法

（1）人工铲除楼梯间原内墙墙柱面10mm厚双飞粉底及旧涂料面层，包括墙柱面、天棚、梁面、扶手、水泥通花窗及雨棚底等，重刮2遍普通成品腻子粉，油白色内墙漆（防水乳胶漆）一底两面。待表面干爽后,再在面上油黑色内墙漆（防水乳胶漆）脚线300mm高两遍。

（2）脚手架搭拆，人工清除室内垃圾杂物，人工装自卸汽车外运废料5KM。

楼梯工程量表

梯数（条）	层数	单位	数量	备注
1	1	m²	80	白色无机涂料
1	1	m²	7.5	黑色无机涂料脚线

中华人民共和国一级注册建筑师
姓 名：陈永健
注册号：4400325-029
有效期：至2023年11月

广东省建设工程勘察设计出图专用章
单位名称:中誉设计有限公司
业务范围:市政(燃气工程、轨道交通工程除外)行业甲级
资质证书编号:A244003258
有效期至:2025年03月02日 (1)

会签 | 比例 | 初步设计 | 设计阶段 | 23ASJSZ079 | 设计编号

中誉设计有限公司 ZHONGYU DESIGN CO. LTD..	建设单位	茂名市茂南区政府投资项目代建中心	图纸名称	楼梯通用剖面图			设计	周秀坤	专业负责	李 真	审核	陈永健	日期	2023.08
	工程名称	广东省茂名市茂南区城区老旧小区基础设施改造工程项目（二期工程）第一批实施改造项目	专 业	建 筑	资质证书编号	甲级:A244003258	校核	李 真	项目负责	邱学敏	审定	邱学敏	图号	JZ-C1-03-03

第16栋公寓 ①-②轴立面图 1:150

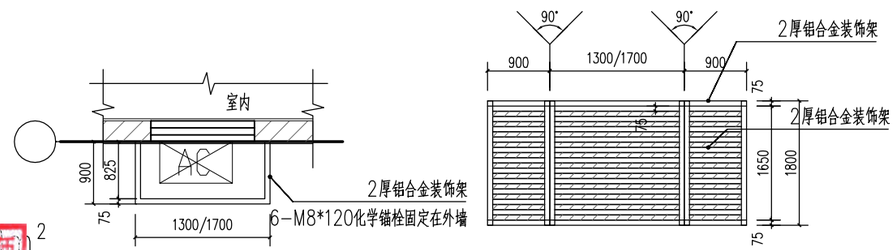

立面空调百叶大样 1:20

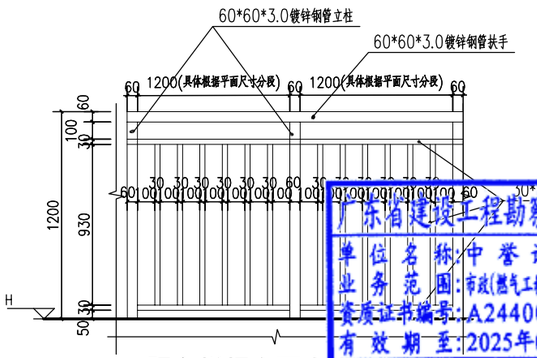

阳台栏杆立面大样 1:20

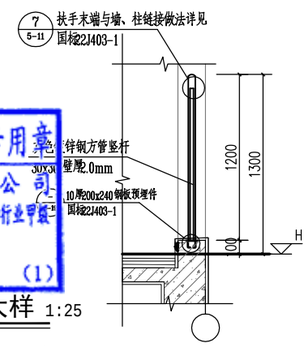

阳台栏杆剖面大样 1:25

图例：

20个(1300X1250高x600宽)

备注：拆除实体栏杆长度为94米，高1.2米，厚0.18米

中华人民共和国一级注册建筑师
姓 名：陈永健
注册号：4400325-029
有效期：至2025年11月

广东省建设工程勘察设计出图专用章
单位名称：中誉设计有限公司
业务范围：市政(燃气工程、轨道交通工程除外)行业甲级
资质证书编号：A244003258
有效期至：2025年03月02日 (1)

中誉设计有限公司 ZHONGYU DESIGN CO. LTD..	建设单位	茂名市茂南区政府投资项目代建中心	图纸名称	军分区第16栋公寓 1至2轴立面图	设计	周秀坤	专业负责	李 真	审核	陈永健	日期	2023.08
	工程名称	广东省茂名市茂南区城区老旧小区基础设施改造工程项目（二期工程）第一批实施改造项目	专业	建筑	资质证书编号	甲级:A244003258	校核	李 真	项目负责	邱学敏	审定	邱学敏	图号	JZ-C1-03-L01

会签 | 比例 | 初步设计 | 设计阶段 | 23ASJSZ079 | 设计编号

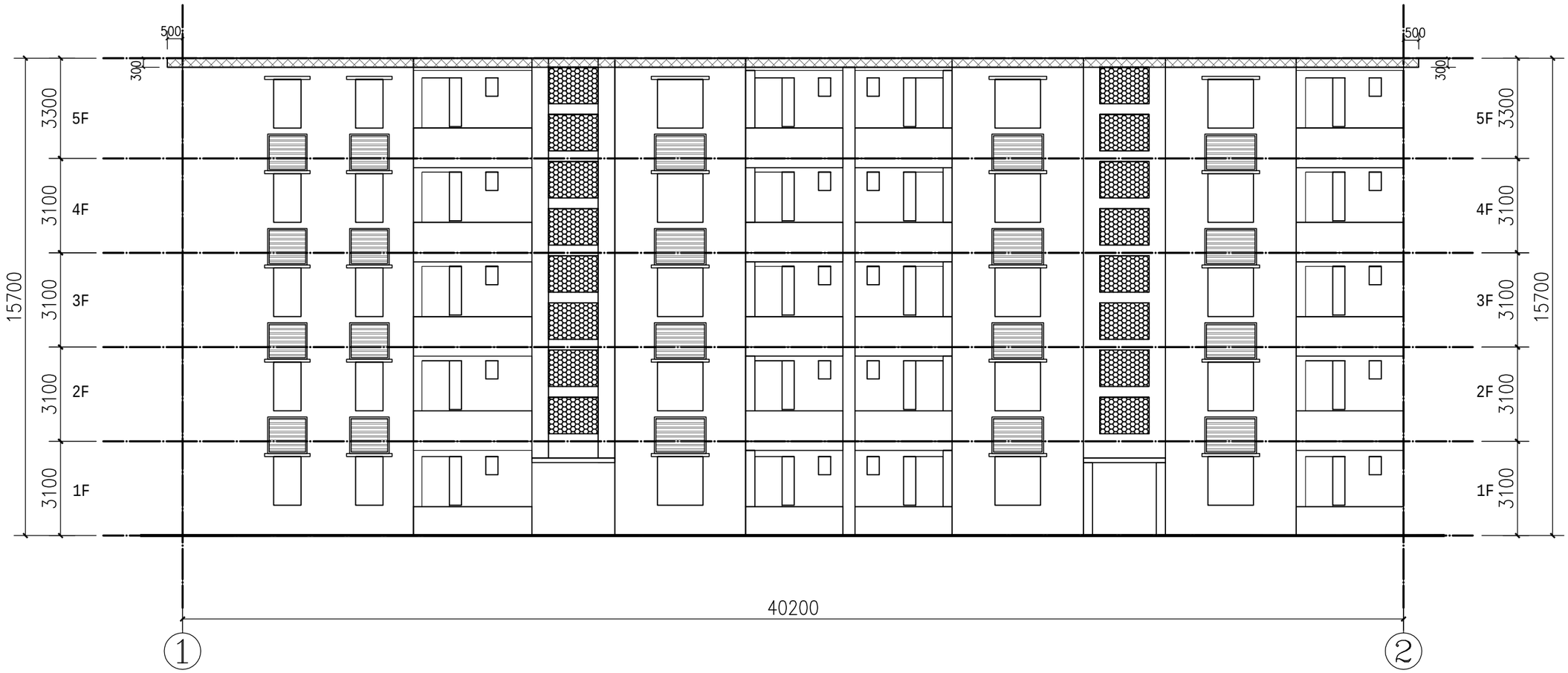

第16栋公寓 ②-①轴立面图 1:150

图例:

中华人民共和国一级注册建筑师
姓 名: 陈永健
注册号: 4400325-029
有效期: 至2023年11月

20个(1300X1250高x600宽)

广东省建设工程勘察设计出图专用章
单位名称:中誉设计有限公司
业务范围:市政(燃气工程、轨道交通工程除外)行业甲级
资质证书编号:A244003258
有效期至:2025年03月02日 (1)

中誉设计有限公司 ZHONGYU DESIGN CO. LTD..	建设单位	茂名市茂南区政府投资项目代建中心	图纸名称	军分区第16栋公寓 2至1轴立面图			设计	周秀坤	专业负责	李 真	审核	陈永健	日期	2023.08
	工程名称	广东省茂名市茂南区城区老旧小区基础设施改造工程项目（二期工程）第一批实施改造项目	专业	建筑	资质证书编号	甲级:A244003258	校核	李 真	项目负责	邱学敏	审定	邱学敏	图号	JZ-C1-03-L02

会签 | 比例 | 初步设计 | 设计阶段 | 23ASJSZ079 | 设计编号

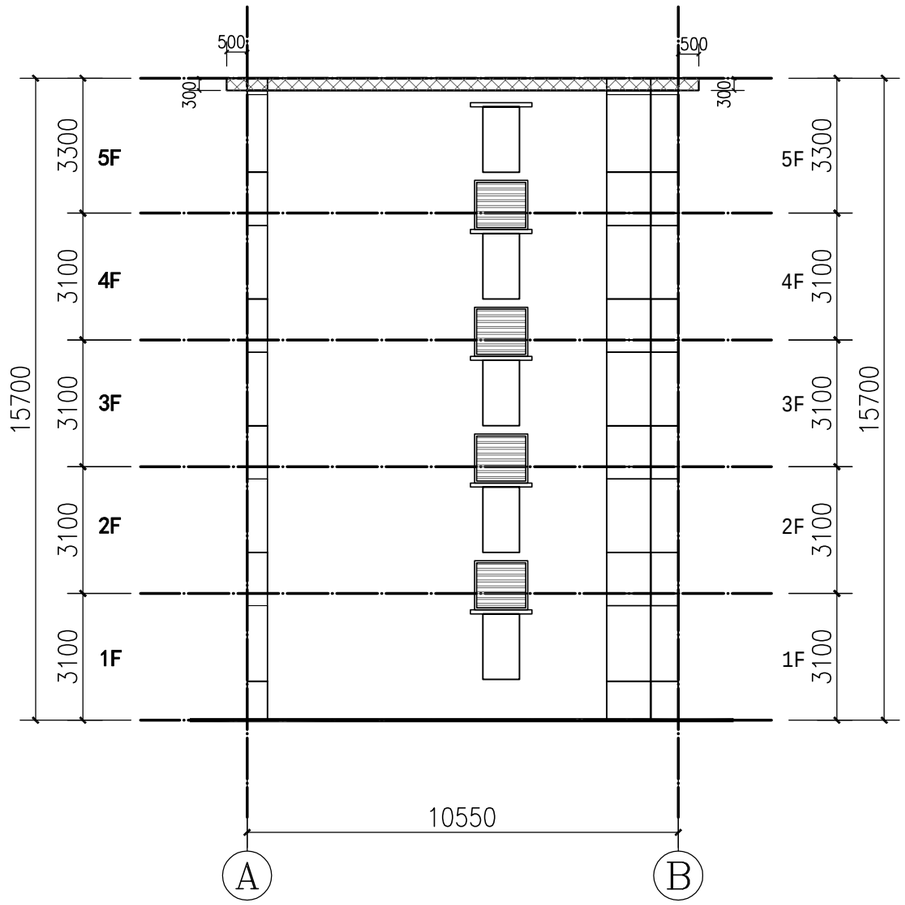

第16栋公寓 Ⓐ-Ⓑ轴立面图 1:150

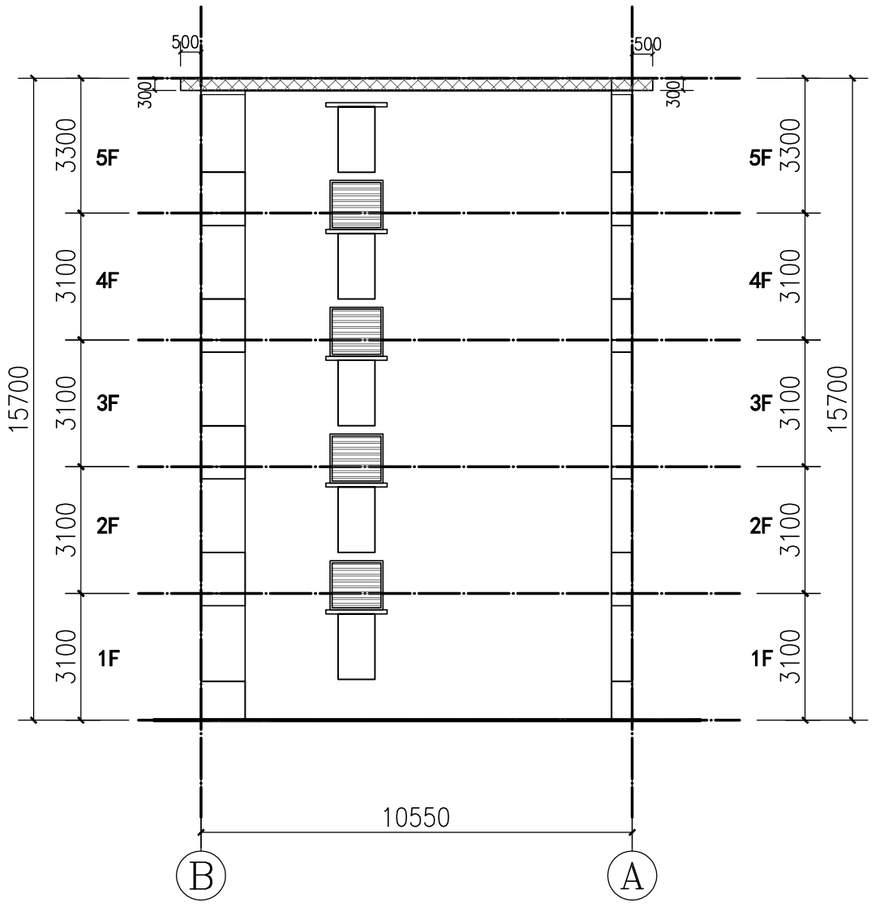

第16栋公寓 Ⓑ-Ⓐ轴立面图 1:150

图例:

白色	140m²
褐色	8m²
黑色	8个(1300X1250高x600宽)

中华人民共和国一级注册建筑师
姓 名: 陈永健
注册号: 4400325-029
有效期: 至2023年11月

广东省建设工程勘察设计出图专用章
单位名称: 中誉设计有限公司
业务范围: 市政(燃气工程、轨道交通工程除外)行业甲级
资质证书编号: A244003258
有效期至: 2025年03月02日 (1)

中誉设计有限公司 ZHONGYU DESIGN CO. LTD..	建设单位	茂名市茂南区政府投资项目代建中心	图纸名称	军分区第16栋公寓 A至B轴立面图			设计	周秀坤	专业负责	李 真	审核	陈永健	日期	2023.08
	工程名称	广东省茂名市茂南区城区老旧小区基础设施改造工程项目（二期工程）第一批实施改造项目	专业	建筑	资质证书编号	甲级:A244003258	校核	李 真	项目负责	邱学敏	审定	邱学敏	图号	JZ-C1-03-L03

会签 | 比例 | 初步设计 | 设计阶段 | 23ASJSZ079 | 设计编号

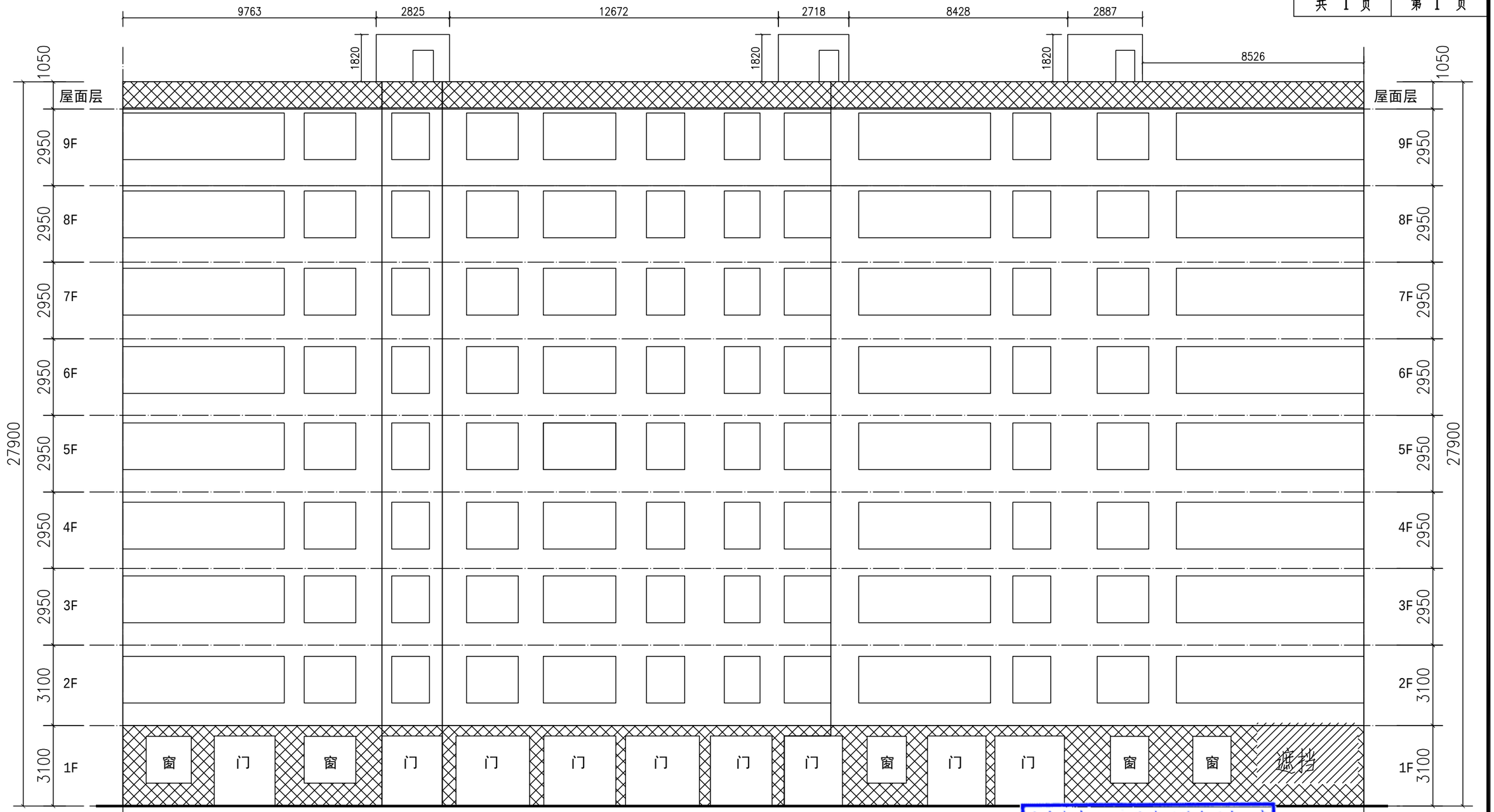

①-②轴立面图 1:150

广东省建设工程勘察设计出图专用章
单位名称:中誉设计有限公司
业务范围:市政(燃气工程、轨道交通工程除外)行业甲级
资质证书编号:A244003258
有效期至:2025年03月02日 (1)

中华人民共和国一级注册建筑师
姓名:陈永健
注册号:4400325-029
有效期:至2023年11月

中誉设计有限公司 ZHONGYU DESIGN CO. LTD..	建设单位	茂名市茂南区政府投资项目代建中心	图纸名称	林工商楼 1至2轴立面图	设计	周秀坤	专业负责	李 真	审核	陈永健	日期	2023.08
	工程名称	广东省茂名市茂南区城区老旧小区基础设施改造工程项目（二期工程）第一批实施改造项目	专业	建筑	资质证书编号	甲级:A244003258	校核	李 真	项目负责	邱学敏	审定	邱学敏	图号	JZ-C1-03-L04

会签
比例
初步设计
设计阶段
23ASJSZ079
设计编号

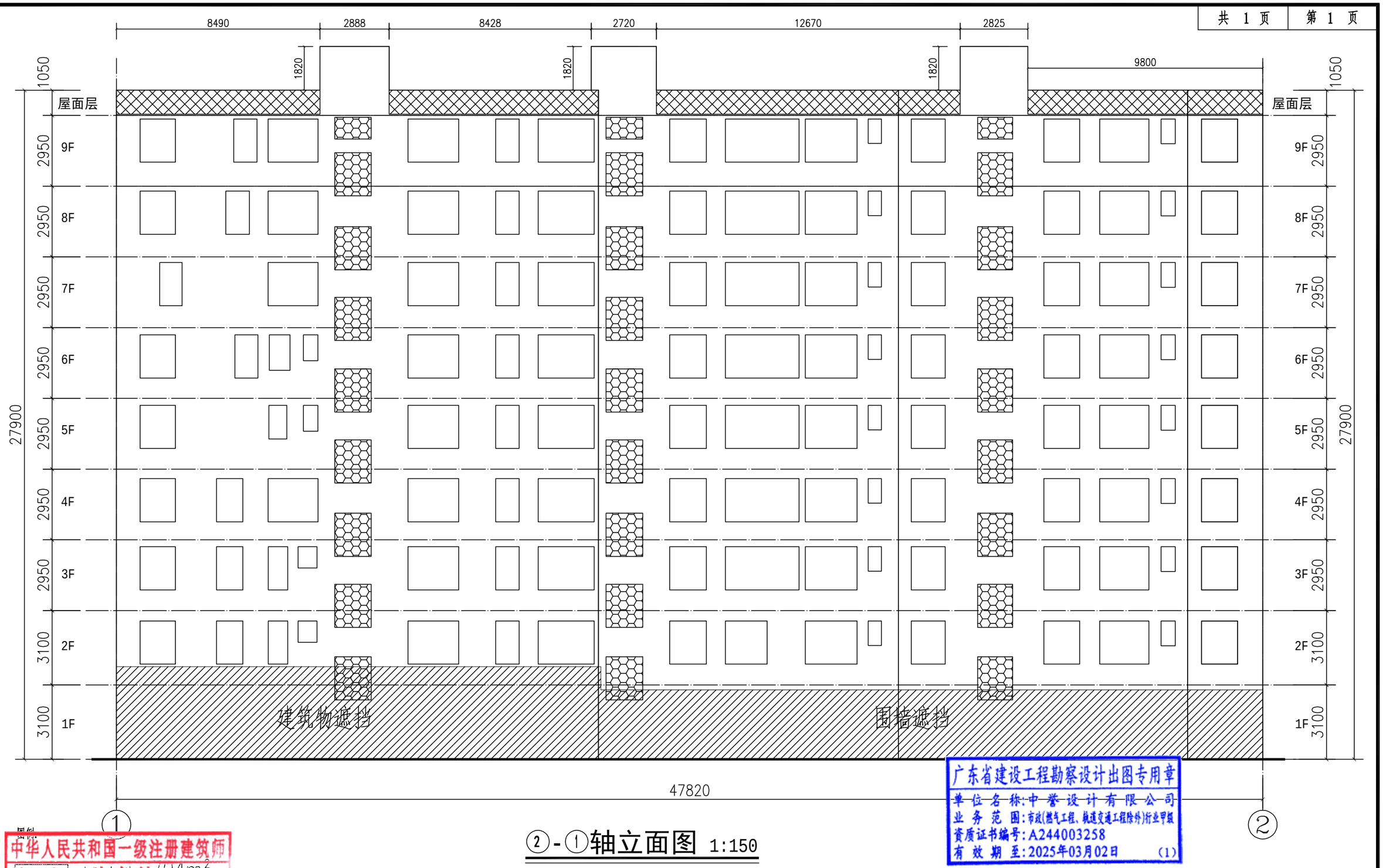

②-①轴立面图 1:150

中华人民共和国一级注册建筑师
姓 名：陈永健
注册号：4400325-029
有效期：至2023年11月

广东省建设工程勘察设计出图专用章
单位名称：中誉设计有限公司
业务范围：市政(燃气工程、轨道交通工程除外)行业甲级
资质证书编号：A244003258
有效期至：2025年03月02日 (1)

会签	比例	初步设计	设计阶段	23ASJSSZ079	设计编号

中誉设计有限公司 ZHONGYU DESIGN CO. LTD..	建设单位	茂名市茂南区政府投资项目代建中心	图纸名称	林工商楼 2至1轴立面图	设计	周秀坤	专业负责	李 真	审核	陈永健	日期	2023.08
	工程名称	广东省茂名市茂南区城区老旧小区基础设施改造工程项目（二期工程）第一批实施改造项目	专 业	建 筑	资质证书编号	甲级:A244003258	校核	李 真	项目负责	邱学敏	审定	邱学敏	图号	JZ-C1-03-L05

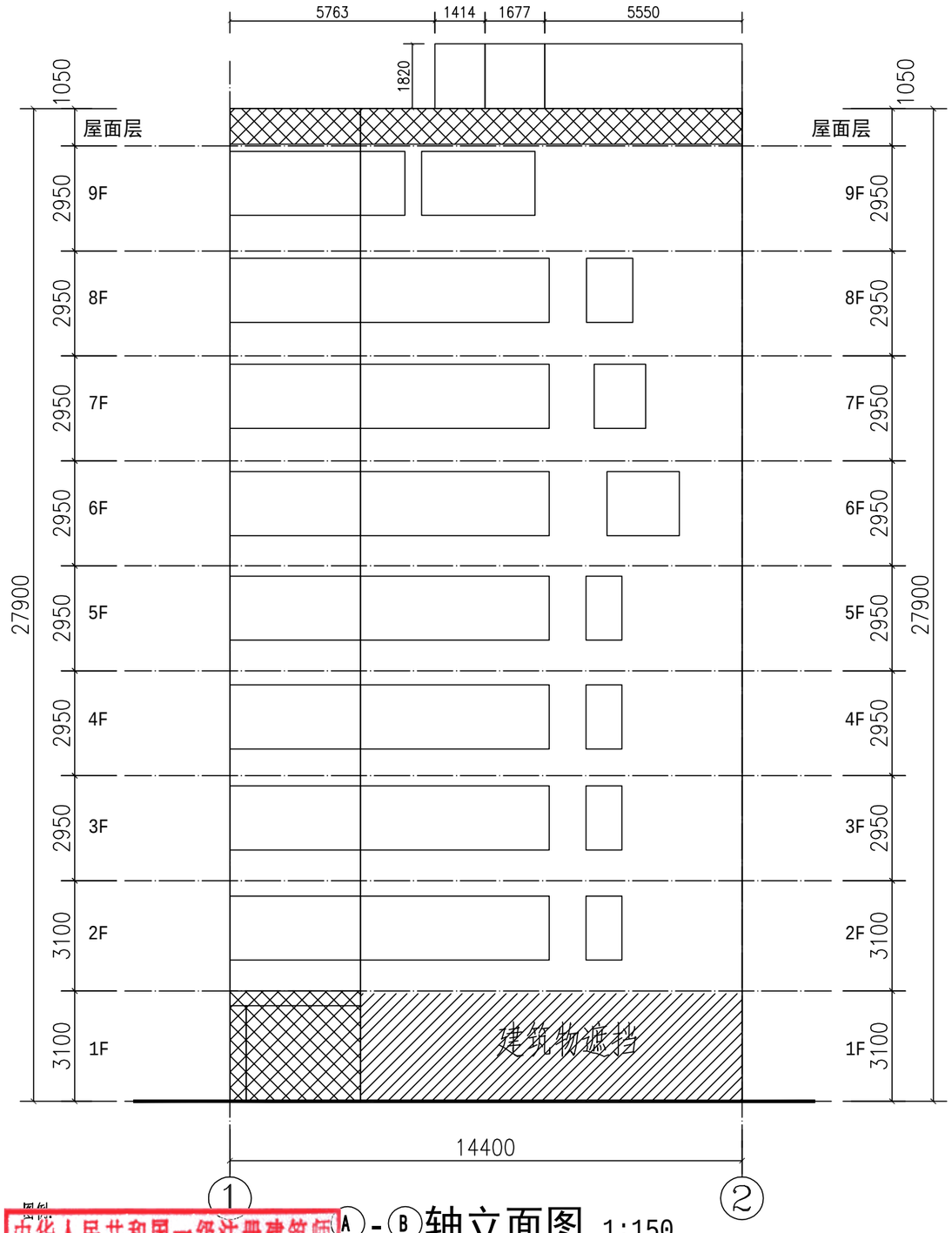

Ⓐ-Ⓑ轴立面图 1:150

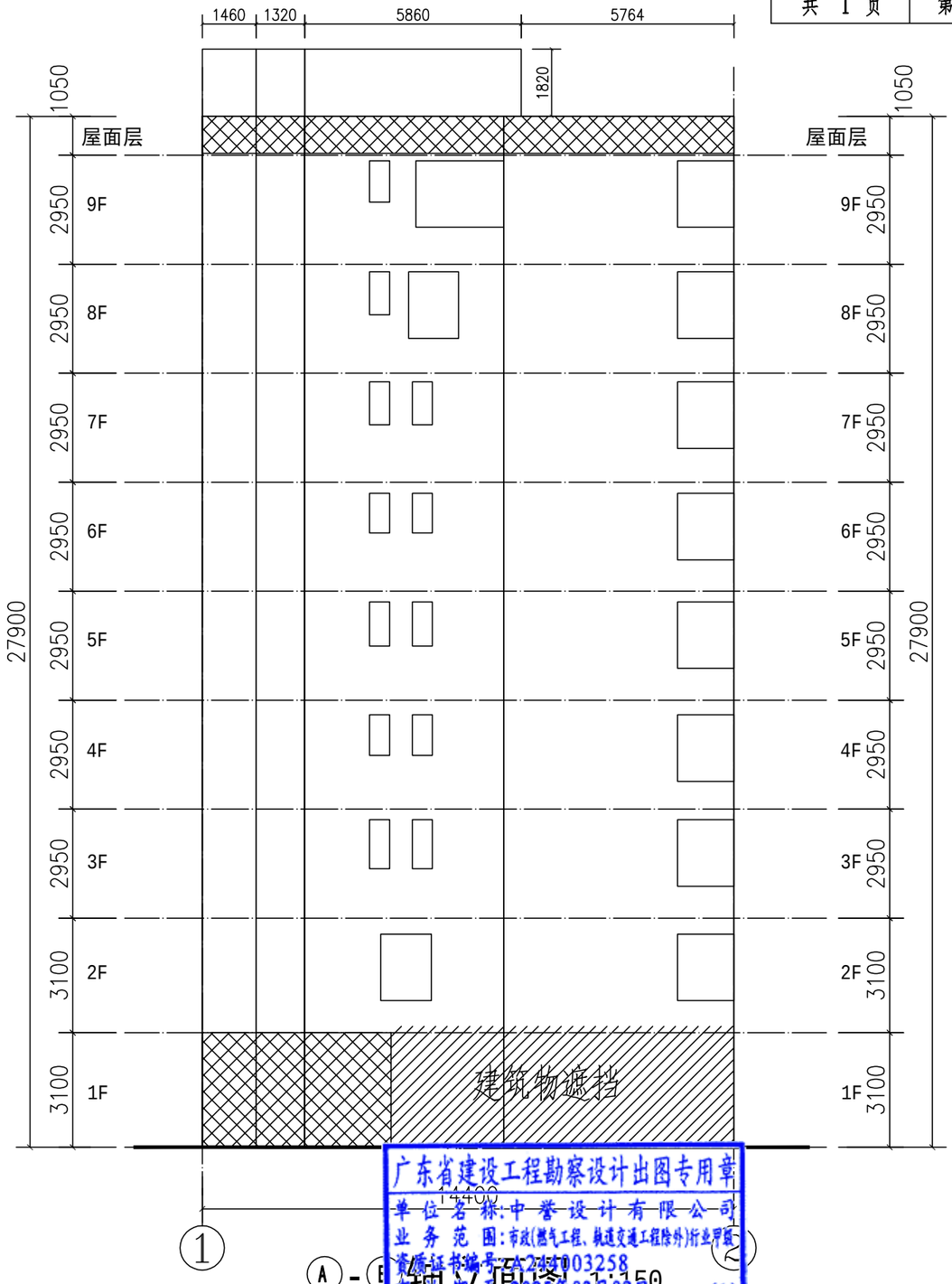

Ⓐ-Ⓑ轴立面图 1:150

中华人民共和国一级注册建筑师
姓 名：陈永健
注册号：4400325-029
有效期：至2023年11月

广东省建设工程勘察设计出图专用章
单位名称：中誉设计有限公司
业务范围：市政(燃气工程、轨道交通工程除外)行业甲级
资质证书编号：A244003258
有效期至：2025年03月02日 (1)

会签	比例	初步设计	设计阶段	23ASJSZ079	设计编号

中誉设计有限公司 ZHONGYU DESIGN CO. LTD..

建设单位	茂名市茂南区政府投资项目代建中心	图纸名称	林工商楼 A至B轴、B至A轴立面图			设计	周秀坤	专业负责	李 真	审核	陈永健	日期	2023.08
工程名称	广东省茂名市茂南区城区老旧小区基础设施改造工程项目（二期工程）第一批实施改造项目	专 业	建 筑	资质证书编号	甲级:A244003258	校核	李 真	项目负责	邱学敏	审定	邱学敏	图 号	JZ-C1-03-L06

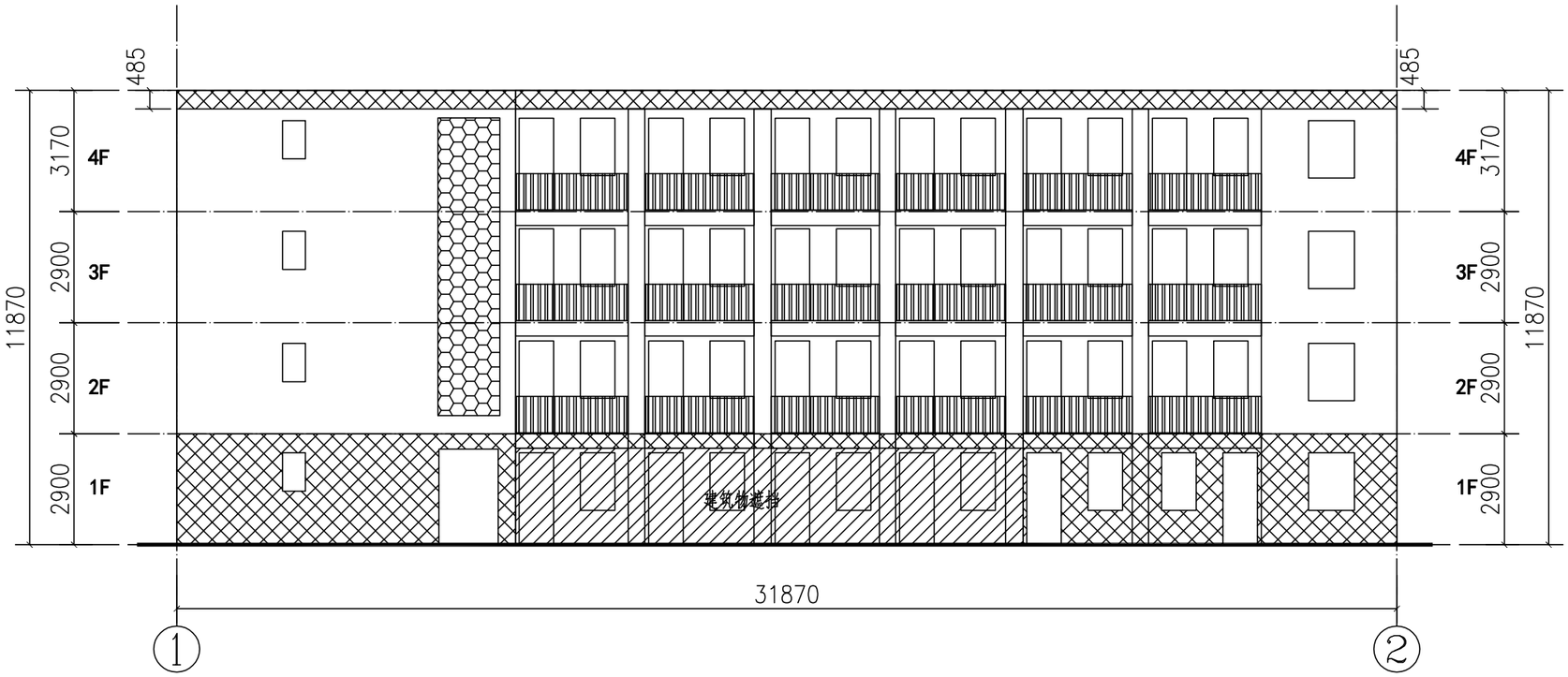

11号楼 ①–②轴立面图 1:150

广东省建设工程勘察设计出图专用章
单位名称:中誉设计有限公司
业务范围:市政(燃气工程、轨道交通工程除外)行业甲级
资质证书编号:A244003258
有效期至:2025年03月02日 (1)

中华人民共和国一级注册建筑师
姓 名:陈永健
注册号:4400325-029
有效期:至2023年11月

会签	比例	初步设计	设计阶段	23ASJSZ079	设计编号

中誉设计有限公司 ZHONGYU DESIGN CO. LTD..	建设单位	茂名市茂南区政府投资项目代建中心	图纸名称	官渡二路248号大院11号楼 1至2轴立面图	设计	周秀坤	专业负责	李 真	审核	陈永健	日期	2023.08
	工程名称	广东省茂名市茂南区城区老旧小区基础设施改造工程项目（二期工程）第一批实施改造项目	专 业	建 筑	资质证书编号	甲级:A244003258	校核	李 真	项目负责	邱学敏	审定	邱学敏	图号	JZ-C1-03-L07

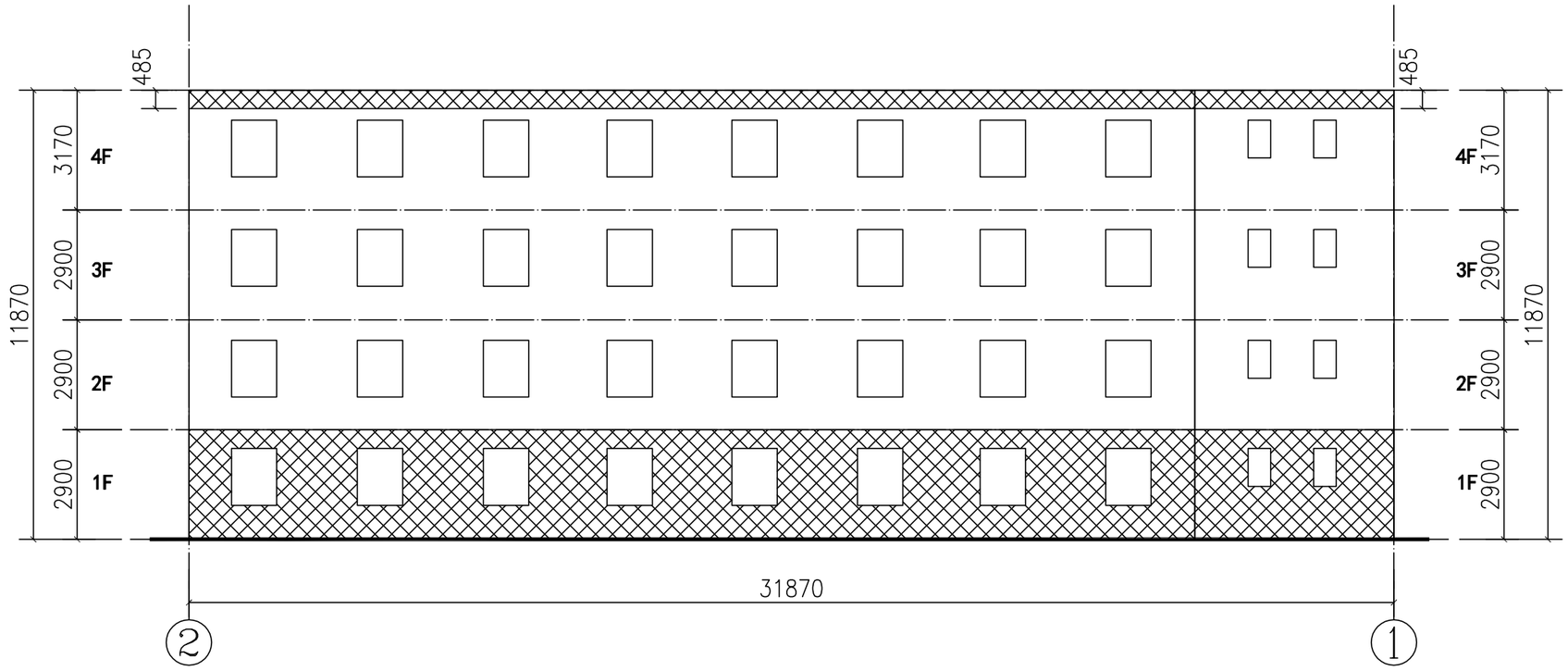

11号楼 ②-①轴立面图 1:150

广东省建设工程勘察设计出图专用章
单位名称:中誉设计有限公司
业务范围:市政(燃气工程、轨道交通工程除外)行业甲级
资质证书编号:A244003258
有效期至:2025年03月02日 (1)

中华人民共和国一级注册建筑师
姓 名:陈永健
注册号:4400325-029
有效期:至2023年11月

会签 | 比例 | 初步设计 | 设计阶段 | 23ASJSZ079 | 设计编号

中誉设计有限公司 ZHONGYU DESIGN CO. LTD..	建设单位	茂名市茂南区政府投资项目代建中心	图纸名称	官渡二路248号大院11号楼 2至1轴立面图			设计	周秀坤	专业负责	李 真	审核	陈永健	日期	2023.08
	工程名称	广东省茂名市茂南区城区老旧小区基础设施改造工程项目（二期工程）第一批实施改造项目	专 业	建 筑	资质证书编号	甲级:A244003258	校核	李 真	项目负责	邱学敏	审定	邱学敏	图 号	JZ-C1-03-L08

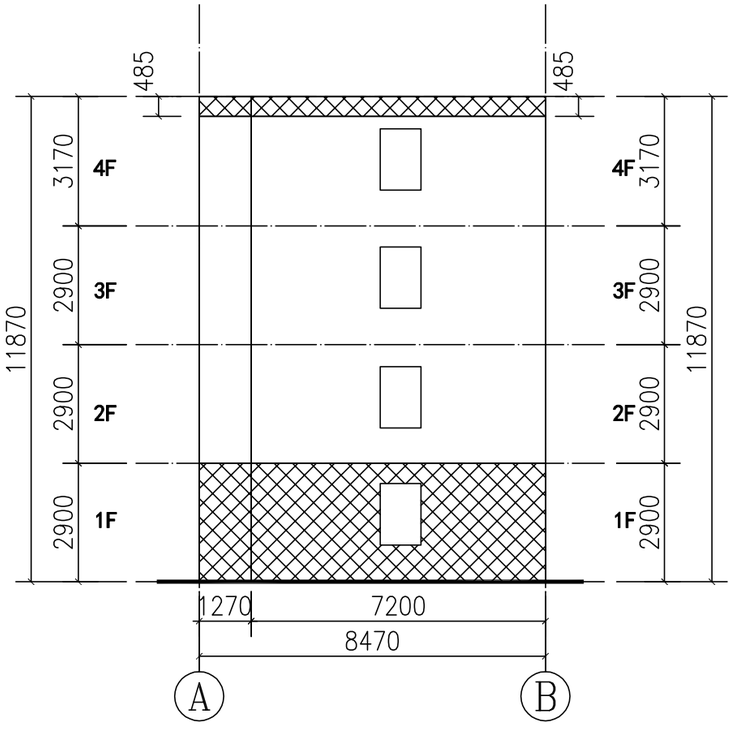

11号楼 Ⓐ-Ⓑ轴立面图 1:150

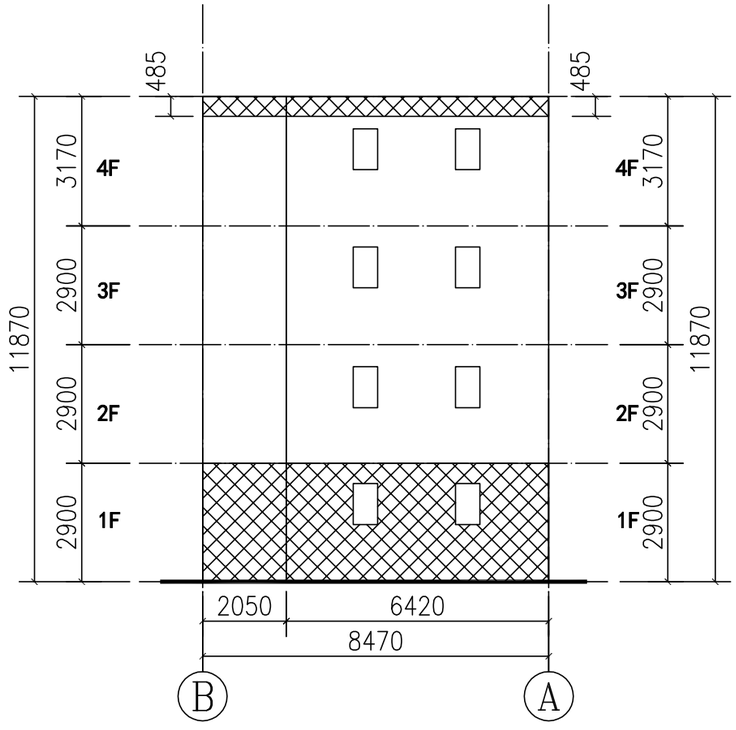

11号楼 Ⓑ-Ⓐ轴立面图 1:150

广东省建设工程勘察设计出图专用章
单位名称:中誉设计有限公司
业务范围:市政(燃气工程、轨道交通工程除外)行业甲级
资质证书编号:A244003258
有效期至:2025年03月02日 (1)

中华人民共和国一级注册建筑师
姓名:陈永健
注册号:4400325-029
有效期:至2023年11月

会签 | 比例 | 初步设计 | 设计阶段 | 23ASJSZ079 | 设计编号

中誉设计有限公司 ZHONGYU DESIGN CO. LTD..	建设单位	茂名市茂南区政府投资项目代建中心	图纸名称	官渡二路248号大院11号楼 A至B轴立面图	设计	周秀坤	专业负责	李 真	审核	陈永健	日期	2023.08
	工程名称	广东省茂名市茂南区城区老旧小区基础设施改造工程项目（二期工程）第一批实施改造项目	专业	建筑	资质证书编号	甲级:A244003258	校核	李 真	项目负责	邱学敏	审定	邱学敏	图号	JZ-C1-03-L09

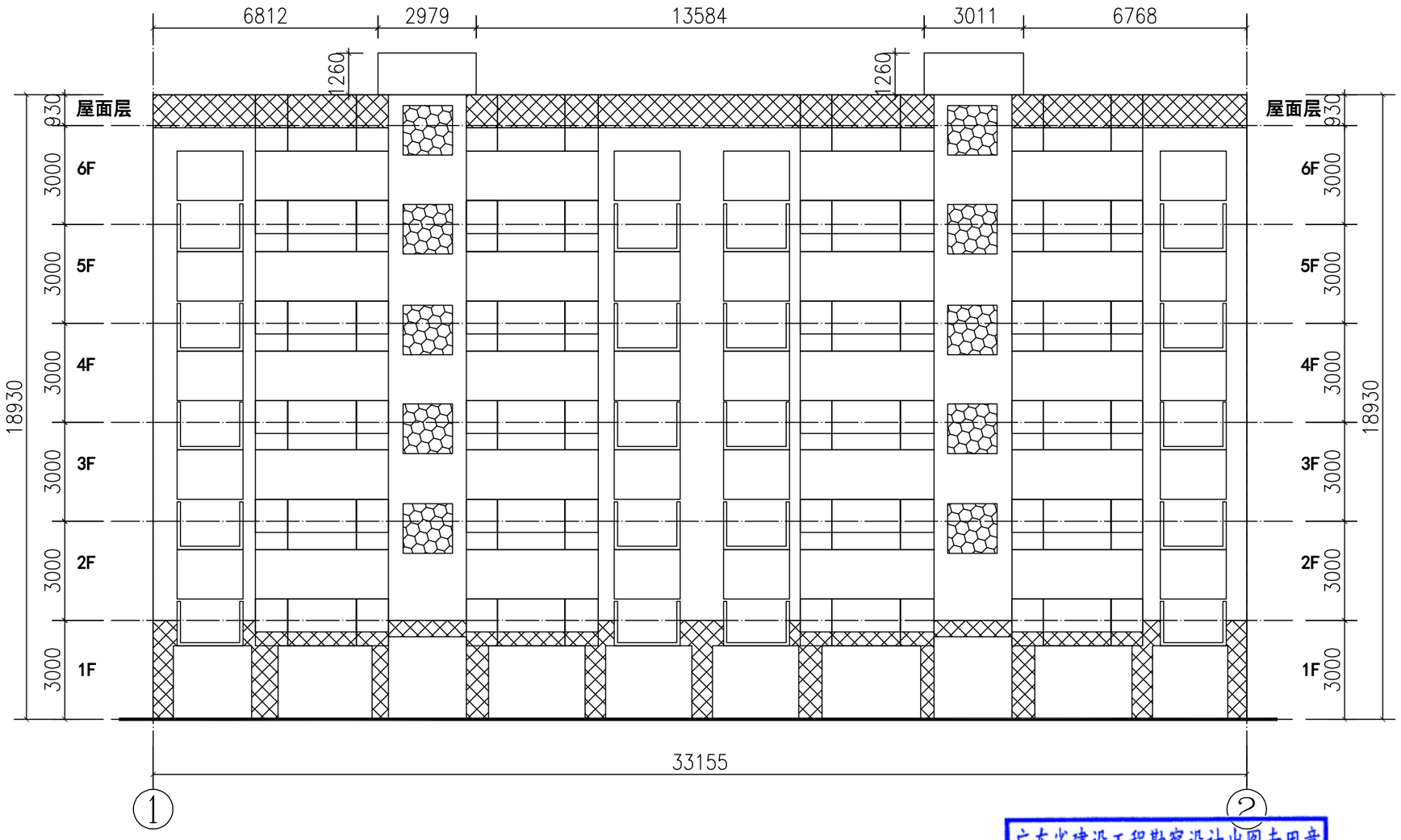

1号楼 ①-②轴立面图 1:150

广东省建设工程勘察设计出图专用章
单位名称:中誉设计有限公司
业务范围:市政(燃气工程、轨道交通工程除外)行业甲级
资质证书编号:A244003258
有效期至:2025年03月02日 (1)

中华人民共和国一级注册建筑师
姓 名:陈永健
注册号:4400325-029
有效期:至2023年11月

会签	比例	初步设计	设计阶段	23ASJSZ079	设计编号

中誉设计有限公司 ZHONGYU DESIGN CO. LTD..	建设单位	茂名市茂南区政府投资项目代建中心	图纸名称	官渡二路248号大院1号楼 1至2轴立面图	设计	周秀坤	专业负责	李 真	审核	陈永健	日期	2023.08
	工程名称	广东省茂名市茂南区城区老旧小区基础设施改造工程项目（二期工程）第一批实施改造项目	专业	建筑	资质证书编号	甲级:A244003258	校核	李 真	项目负责	邱学敏	审定	邱学敏	图号	JZ-C1-03-L10

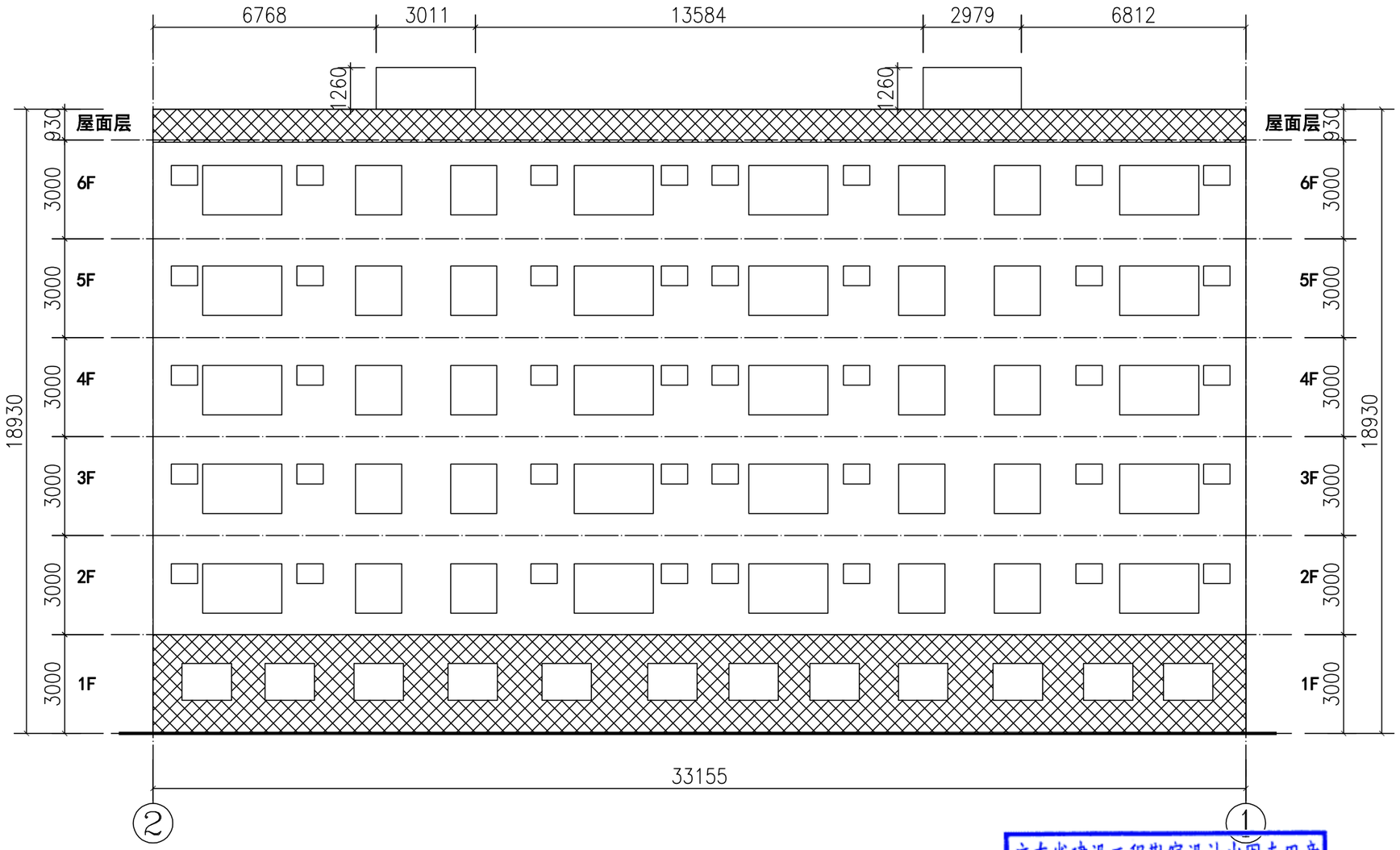

1号楼 ②–①轴立面图 1:150

广东省建设工程勘察设计出图专用章
单位名称:中誉设计有限公司
业务范围:市政(燃气工程、轨道交通工程除外)行业甲级
资质证书编号:A244003258
有效期至:2025年03月02日 (1)

中华人民共和国一级注册建筑师
姓 名:陈永健
注册号:4400325-029
有效期:至2023年11月

会签	比例	初步设计	设计阶段	23ASJSZ079	设计编号

中誉设计有限公司 ZHONGYU DESIGN CO. LTD..	建设单位	茂名市茂南区政府投资项目代建中心	图纸名称	官渡二路248号大院1号楼 1至2轴立面图	设计	周秀坤	专业负责	李 真	审核	陈永健	日期	2023.08
	工程名称	广东省茂名市茂南区城区老旧小区基础设施改造工程项目（二期工程）第一批实施改造项目	专 业	建 筑	资质证书编号	甲级:A244003258	校核	李 真	项目负责	邱学敏	审定	邱学敏	图号	JZ-C1-03-L11

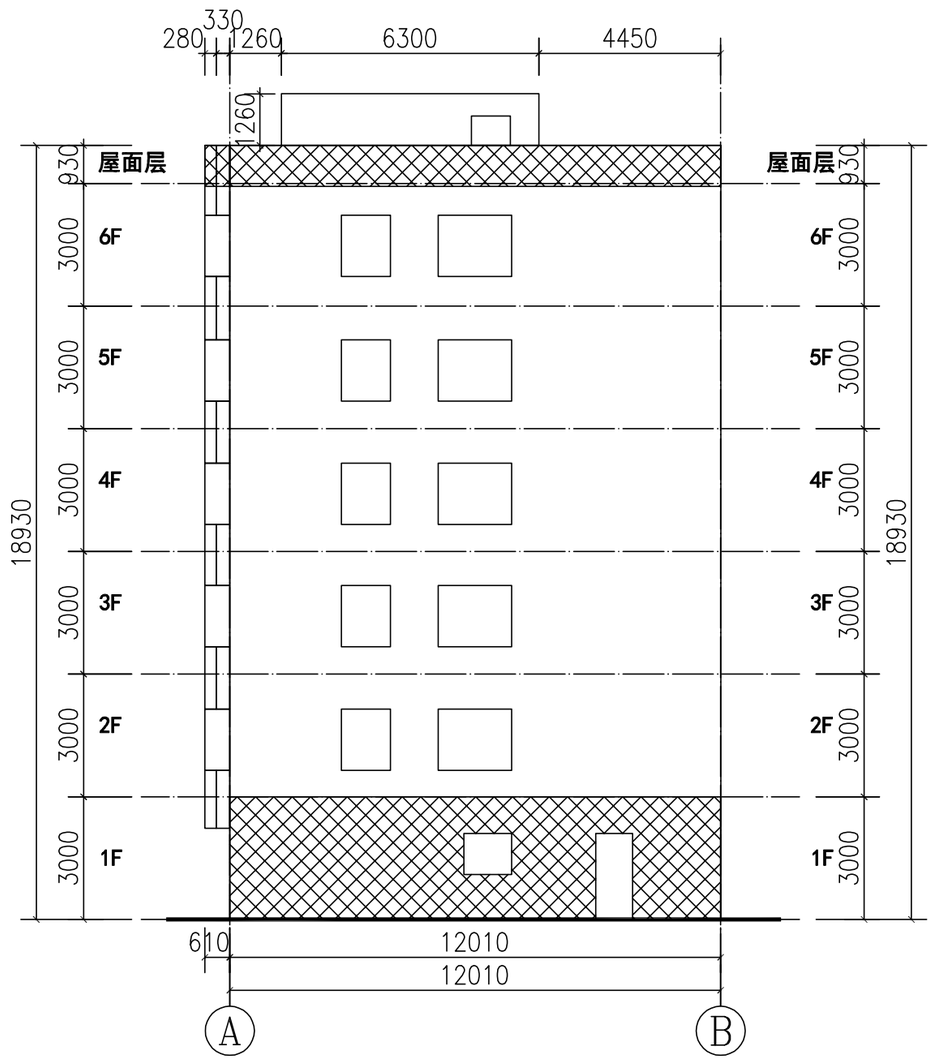

1号楼 Ⓐ-Ⓑ轴立面图 1:150

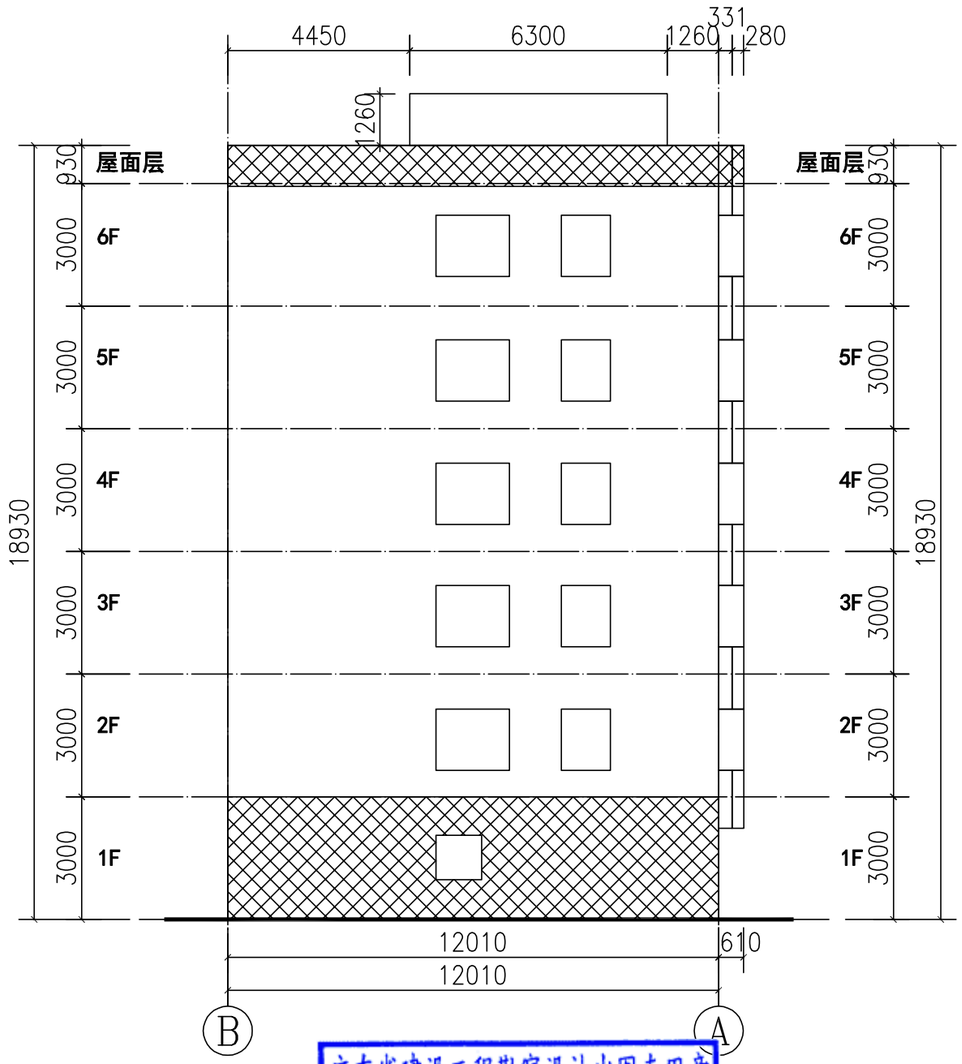

1号楼 Ⓑ-Ⓐ轴立面图 1:150

广东省建设工程勘察设计出图专用章
单位名称:中誉设计有限公司
业务范围:市政(燃气工程、轨道交通工程除外)行业甲级
资质证书编号:A244003258
有效期至:2025年03月02日 (1)

图例
中华人民共和国一级注册建筑师
姓名:陈永健
注册号:4400325-029
有效期:至2023年11月

设计编号	23ASJSZ079	设计阶段	初步设计	比例	会签

中誉设计有限公司 ZHONGYU DESIGN CO. LTD..	建设单位	茂名市茂南区政府投资项目代建中心	图纸名称	官渡二路248号大院1号楼 1至2轴立面图	设计	周秀坤	专业负责	李真	审核	陈永健	日期	2023.08
	工程名称	广东省茂名市茂南区城区老旧小区基础设施改造工程项目（二期工程）第一批实施改造项目	专业	建筑	资质证书编号	甲级:A244003258	校核	李真	项目负责	邱学敏	审定	邱学敏	图号	JZ-C1-03-L12

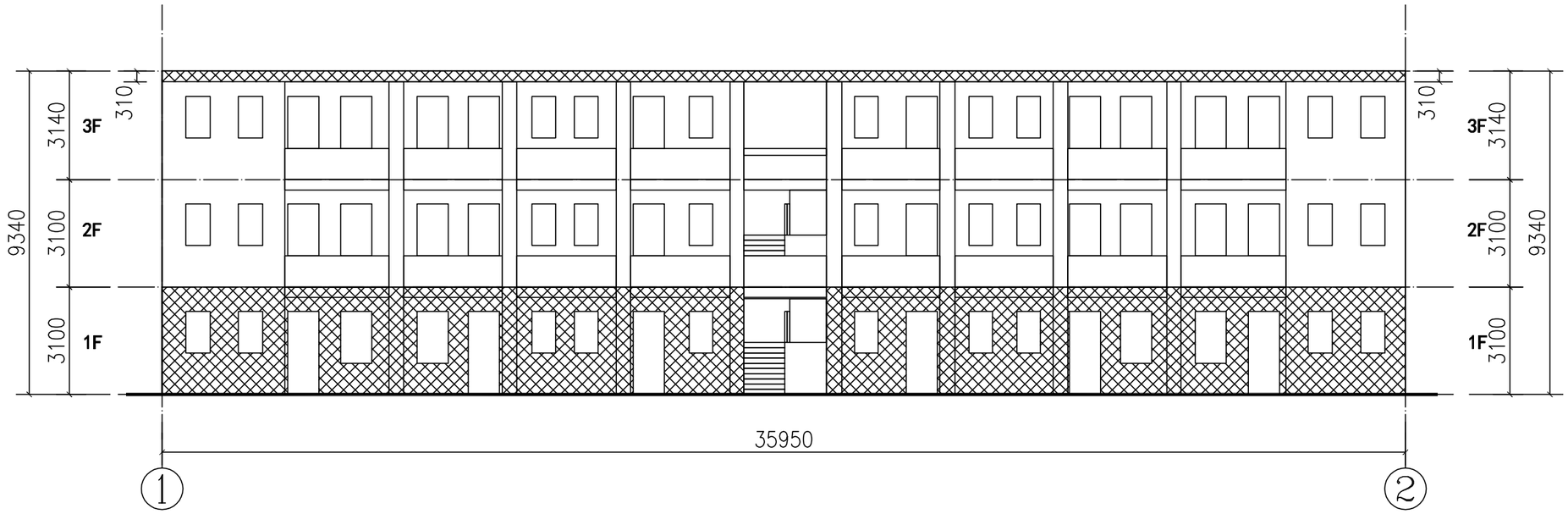

3号楼 ①-②轴立面图 1:150

广东省建设工程勘察设计出图专用章
单位名称:中誉设计有限公司
业务范围:市政(燃气工程、轨道交通工程除外)行业甲级
资质证书编号:A244003258
有效期至:2025年03月02日 (1)

中华人民共和国一级注册建筑师
姓名: 陈永健
注册号: 4400325-029
有效期: 至2023年11月

中誉设计有限公司 ZHONGYU DESIGN CO. LTD..	建设单位	茂名市茂南区政府投资项目代建中心	图纸名称	官渡二路248号大院3号楼 1至2轴立面图	设计	周秀坤	专业负责	李真	审核	陈永健	日期	2023.08
	工程名称	广东省茂名市茂南区城区老旧小区基础设施改造工程项目（二期工程）第一批实施改造项目	专业	建筑	资质证书编号	甲级:A244003258	校核	李真	项目负责	邱学敏	审定	邱学敏	图号 JZ-C1-03-L13

会签 | 比例 | 初步设计 | 设计阶段 | 23ASJSZ079 | 设计编号

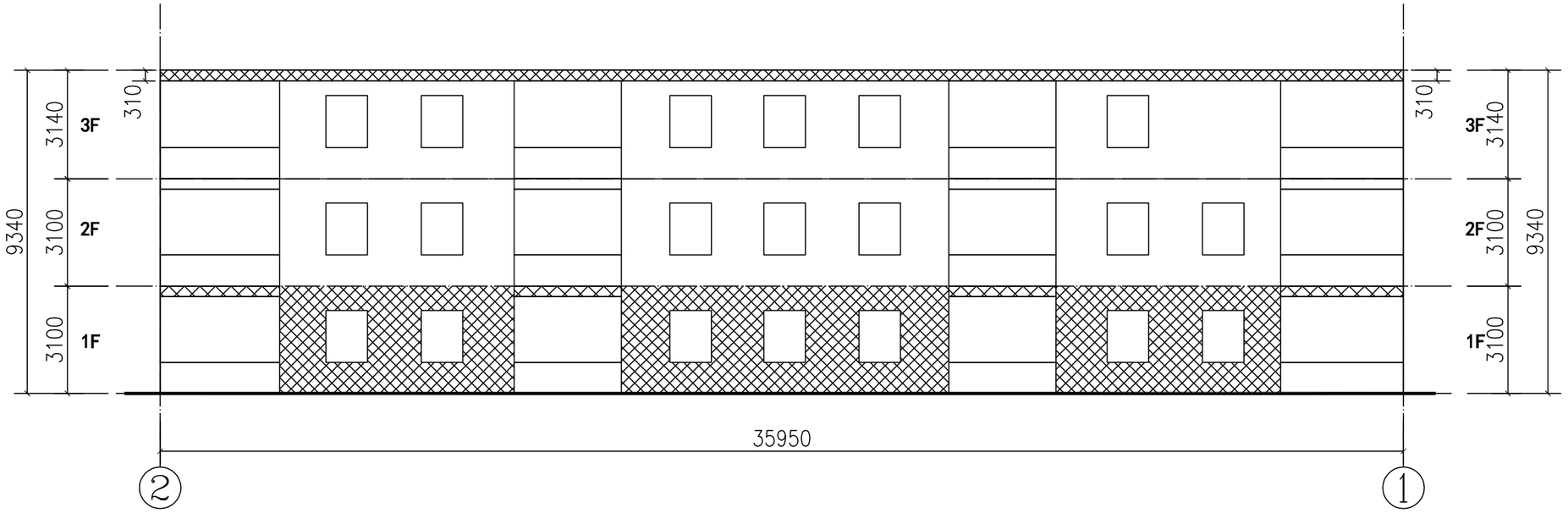

3号楼 ②–①轴立面图 1:150

广东省建设工程勘察设计出图专用章
单位名称:中誉设计有限公司
业务范围:市政(燃气工程、轨道交通工程除外)行业甲级
资质证书编号:A244003258
有效期至:2025年03月02日 (1)

中华人民共和国一级注册建筑师
姓 名:陈永健
注册号:4400325-029
有效期:至2023年11月

会签	比例	初步设计	设计阶段	23ASJSZ079	设计编号

中誉设计有限公司 ZHONGYU DESIGN CO. LTD..	建设单位	茂名市茂南区政府投资项目代建中心	图纸名称	官渡二路248号大院3号楼 2至1轴立面图	设计	周秀坤	专业负责	李 真	审核	陈永健	日期	2023.08
	工程名称	广东省茂名市茂南区城区老旧小区基础设施改造工程项目（二期工程）第一批实施改造项目	专业	建筑 资质证书编号 甲级:A244003258	校核	李 真	项目负责	邱学敏	审定	邱学敏	图号	JZ-C1-03-L14

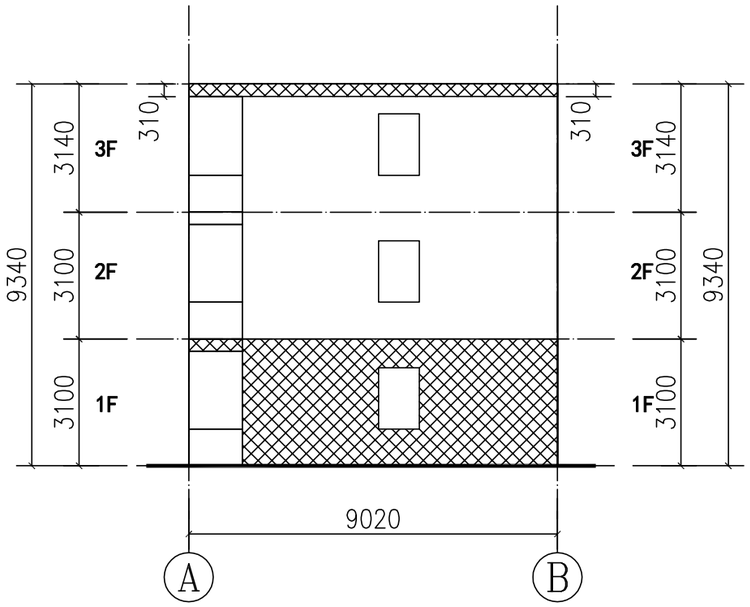

3号楼 Ⓐ–Ⓑ轴立面图 1:150

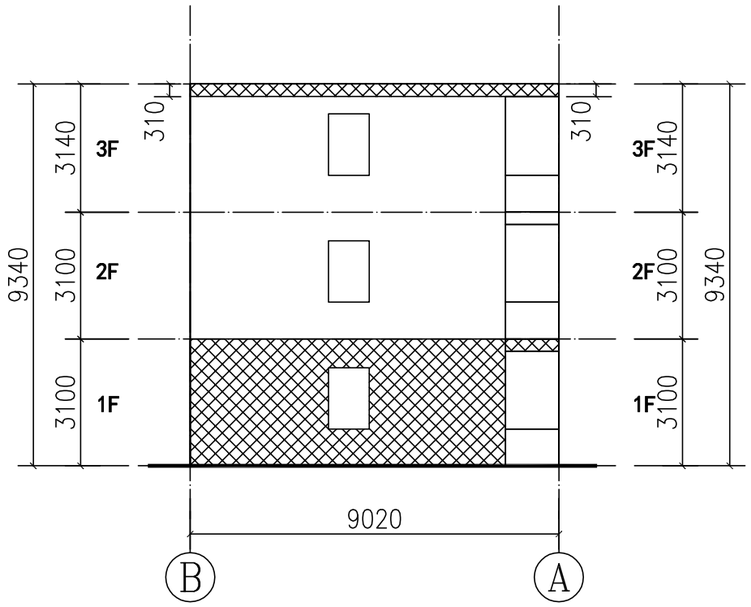

3号楼 Ⓑ–Ⓐ轴立面图 1:150

广东省建设工程勘察设计出图专用章
单位名称:中誉设计有限公司
业务范围:市政(燃气工程、轨道交通工程除外)行业甲级
资质证书编号:A244003258
有效期至:2025年03月02日 (1)

中华人民共和国一级注册建筑师
姓 名:陈永健
注册号:4400325-029
有效期:至2023年11月

会签 | 比例 | 初步设计 | 设计阶段 | 23ASJSZ079 | 设计编号

中誉设计有限公司 ZHONGYU DESIGN CO. LTD..	建设单位	茂名市茂南区政府投资项目代建中心	图纸名称	官渡二路248号大院3号楼 A至B轴立面图	设计	周秀坤	专业负责	李 真	审核	陈永健	日期	2023.08
	工程名称	广东省茂名市茂南区城区老旧小区基础设施改造工程项目（二期工程）第一批实施改造项目	专业	建筑 资质证书编号 甲级:A244003258	校核	李 真	项目负责	邱学敏	审定	邱学敏	图号	JZ-C1-03-L15

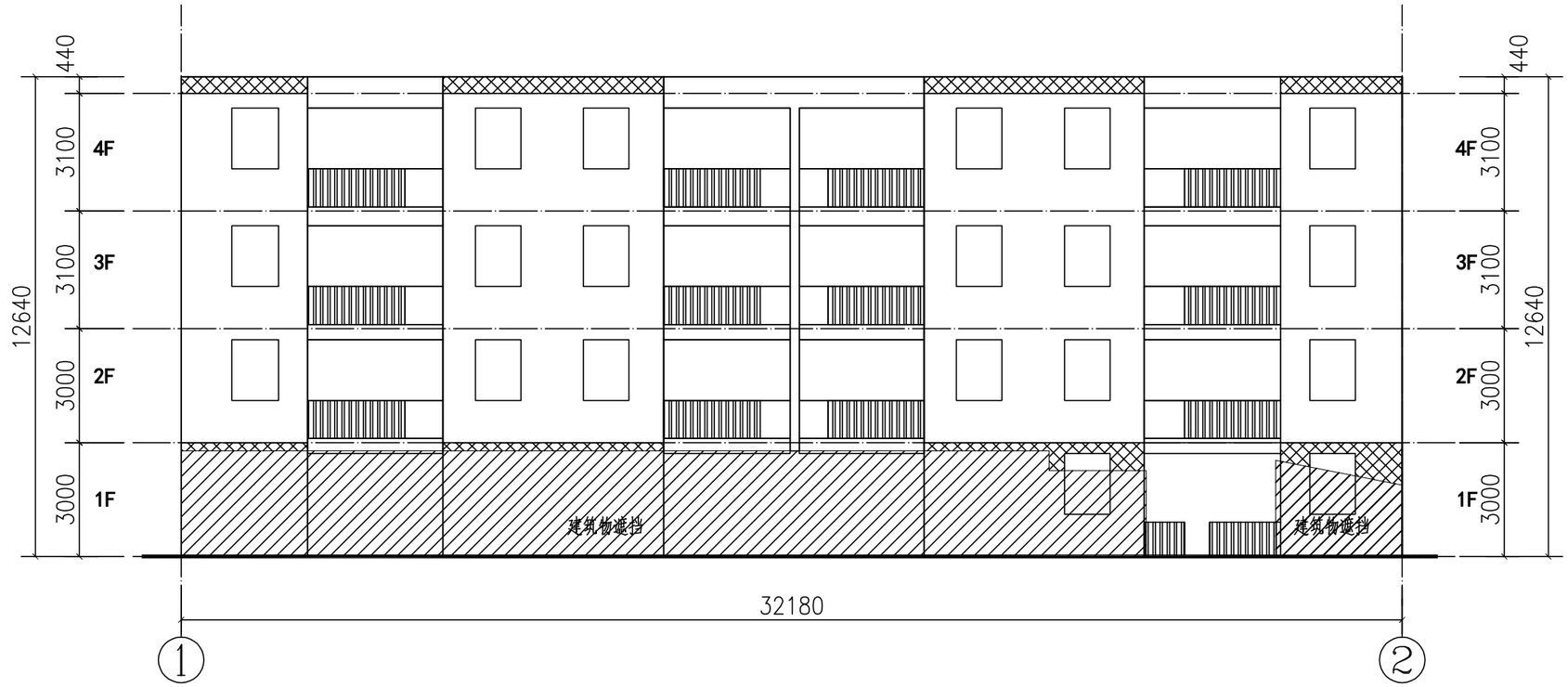

5号楼 ①–②轴立面图 1:150

图例:

	米白色涂料	300m²
	褐色涂料	15m²

广东省建设工程勘察设计出图专用章
单位名称:中誉设计有限公司
业务范围:市政(燃气工程、轨道交通工程除外)行业甲级
资质证书编号:A244003258
有效期至:2025年03月02日 (1)

会签 | 比例 | 初步设计 | 设计阶段 | 23ASJSZ0079 | 设计编号

中誉设计有限公司 ZHONGYU DESIGN CO. LTD..	建设单位	茂名市茂南区政府投资项目代建中心	图纸名称	官渡二路248号大院5号楼 1至2轴立面图			设计	周秀坤	专业负责	李 真	审核	陈永健	日期	2023.08
	工程名称	广东省茂名市茂南区城区老旧小区基础设施改造工程项目（二期工程）第一批实施改造项目	专业	建筑	资质证书编号	甲级:A244003258	校核	李 真	项目负责	邱学敏	审定	邱学敏	图号	JZ-C1-03-L16

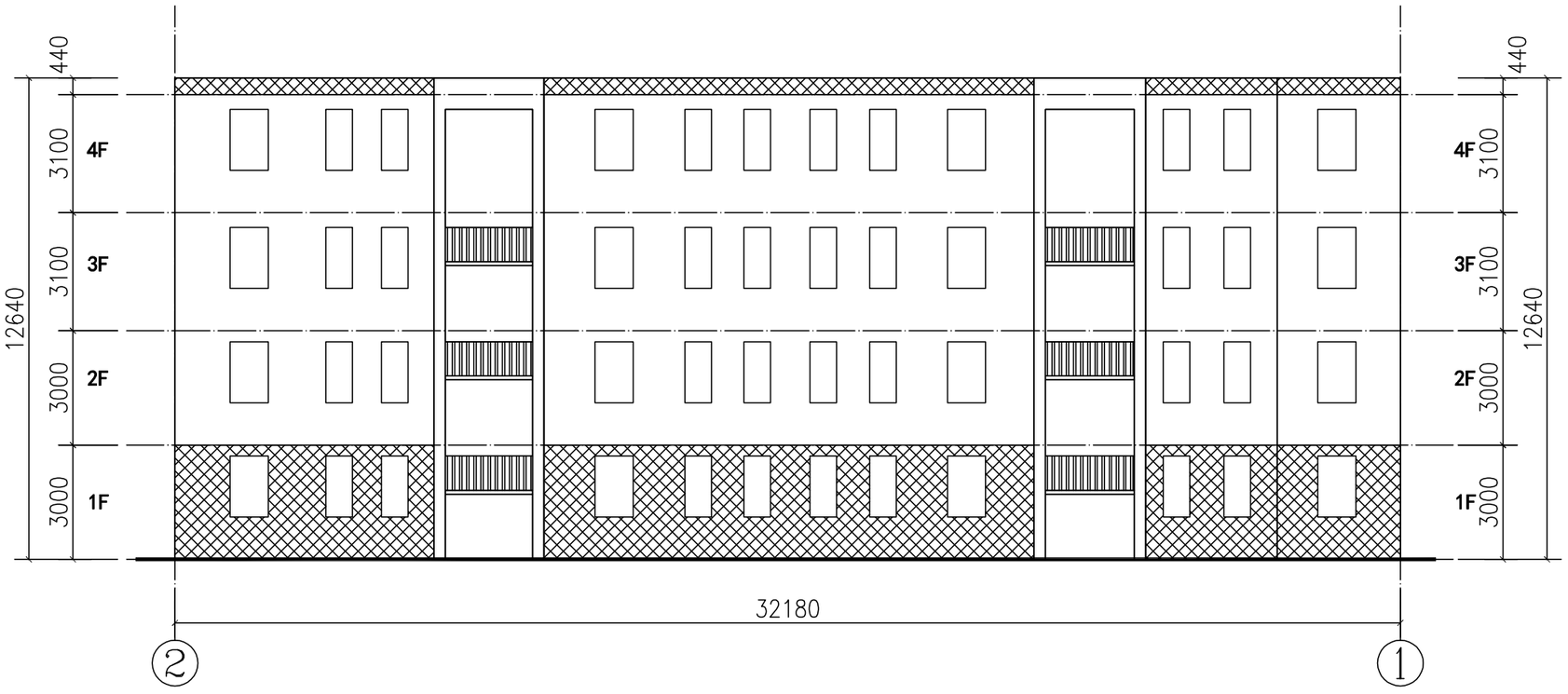

5号楼 ②–①轴立面图 1:150

图例:

	米白色涂料	300m²
	褐色涂料	75m²

广东省建设工程勘察设计出图专用章
单位名称:中誉设计有限公司
业务范围:市政(燃气工程、轨道交通工程除外)行业甲级
资质证书编号:A244003258
有效期至:2025年03月02日 (1)

会签 | 比例 | 初步设计 | 设计阶段 | 23ASJSZ0079 | 设计编号

中誉设计有限公司 ZHONGYU DESIGN CO. LTD..	建设单位	茂名市茂南区政府投资项目代建中心	图纸名称	官渡二路248号大院5号楼 2至1轴立面图			设计	周秀坤	专业负责	李 真	审核	陈永健	日期	2023.08
	工程名称	广东省茂名市茂南区城区老旧小区基础设施改造工程项目（二期工程）第一批实施改造项目	专业	建筑	资质证书编号	甲级:A244003258	校核	李 真	项目负责	邱学敏	审定	邱学敏	图号	JZ-C1-03-L17

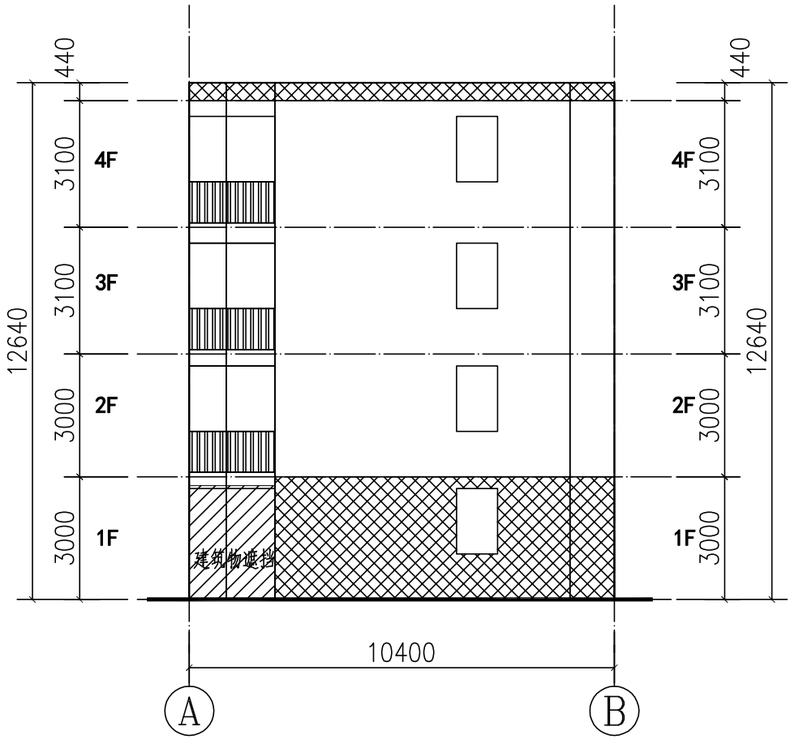

5号楼 Ⓐ–Ⓑ轴立面图 1:150

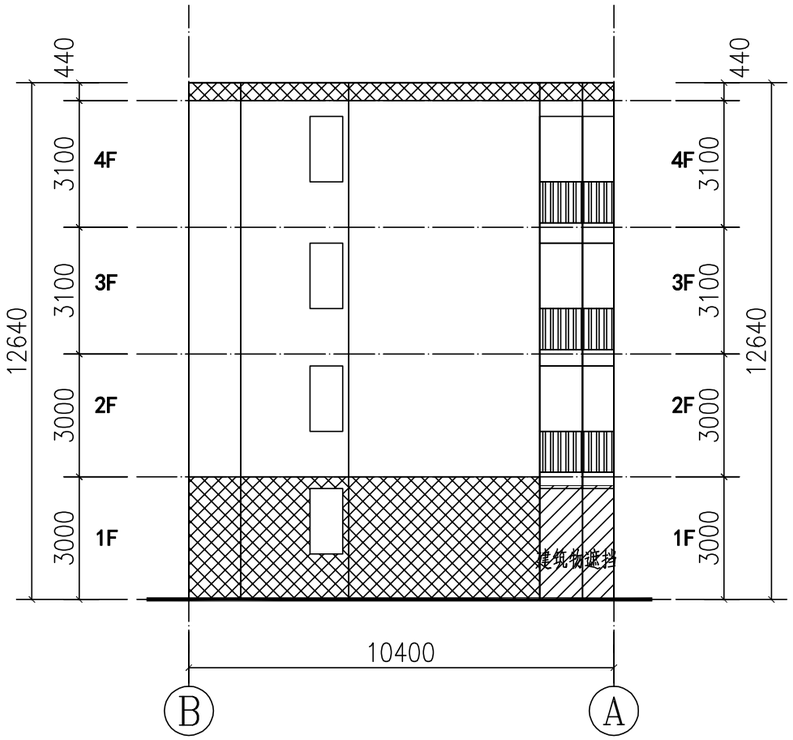

5号楼 Ⓐ–Ⓑ轴立面图 1:150

图例:

	米白色涂料	140m²
	褐色涂料	60m²

广东省建设工程勘察设计出图专用章
单位名称:中誉设计有限公司
业务范围:市政(燃气工程、轨道交通工程除外)行业甲级
资质证书编号:A244003258
有效期至:2025年03月02日 (1)

中誉设计有限公司 ZHONGYU DESIGN CO. LTD..	建设单位	茂名市茂南区政府投资项目代建中心	图纸名称	官渡二路248号大院5号楼 A至B轴立面图			设计	周秀坤	专业负责	李 真	审核	陈永健	日期	2023.08
	工程名称	广东省茂名市茂南区城区老旧小区基础设施改造工程项目（二期工程）第一批实施改造项目	专业	建筑	资质证书编号	甲级:A244003258	校核	李 真	项目负责	邱学敏	审定	邱学敏	图号	JZ-C1-03-L18

会签 | 比例 | 初步设计 | 设计阶段 | 23ASJSZ079 | 设计编号

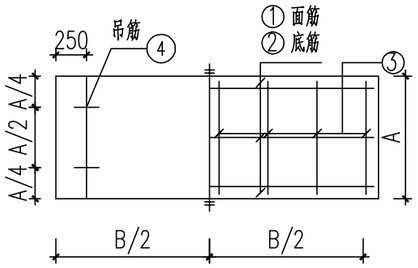

1500*500标准段盖板配筋图

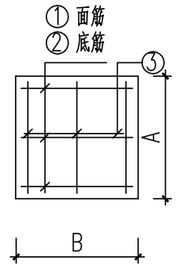

400*400井盖配筋图

B*A*a \ 配筋	①	②	③	④
400*400*100	Φ12@200	Φ12@100	Φ12@200	4Φ12
1500*500*150	Φ12@200	Φ12@100	Φ12@200	4Φ12

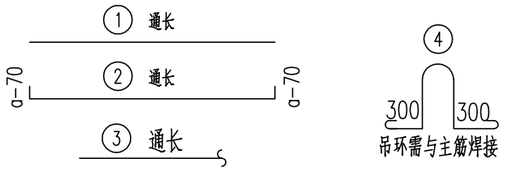

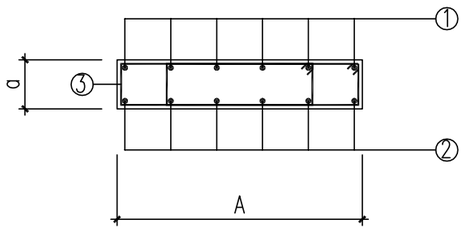

井盖及标准段盖板剖面配筋图

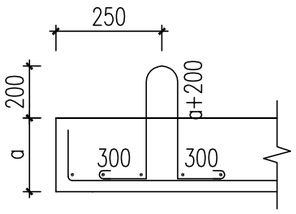

吊环大样

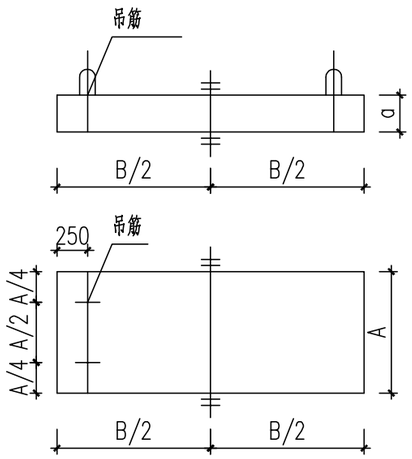

盖板尺寸图

说明：

1. 本图单位标高以m计，其余均以mm计算，标高详见工艺图，均为相对标高。
2. 钢筋采用Φ-HPB300,fy=270MPa;Φ-HRB400,fy=360MPa。
3. 混凝土强度等级C40，抗渗等级
4. 每座化粪池按更换6块标准盖板算。

广东省建设工程勘察设计出图专用章
单位名称：中誉设计有限公司
业务范围：市政(燃气工程、轨道交通工程除外)行业甲级
资质证书编号：A244003258
有效期至：2025年03月02日 (1)

中誉设计有限公司 ZHONGYU DESIGN CO. LTD..	建设单位	茂名市茂南区政府投资项目代建中心	图纸名称	400x400、1500x500盖板大样图			设计	吴子超	专业负责	吴子超	审核	罗宇丰	日期	2023.08
	工程名称	广东省茂名市茂南区城区老旧小区基础设施改造工程项目（二期工程）第一批实施改造项目	专业	市政排水	资质证书编号	甲级:A244003258	校核	罗建钊	项目负责	邱学敏	审定	邱学敏	图号	PS-C1-03-01

会签 | 比例 | 初步设计 | 设计阶段 | 23ASJSZ079 | 设计编号

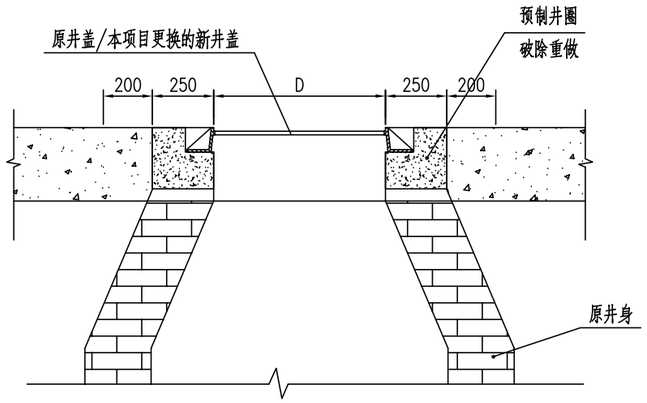

升高后检查井剖面图 1:20

适用于圆形检查井提升

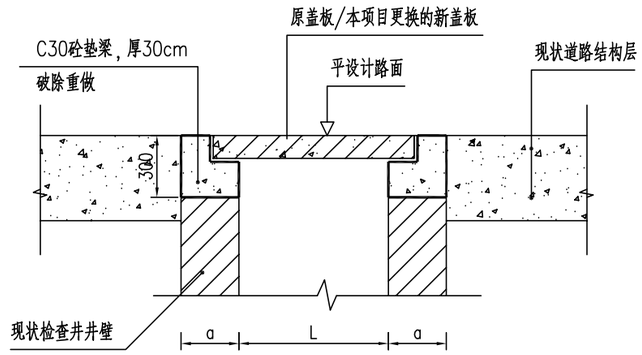

升高后检查井剖面图 1:40

适用于方形检查井提升（含化粪池）

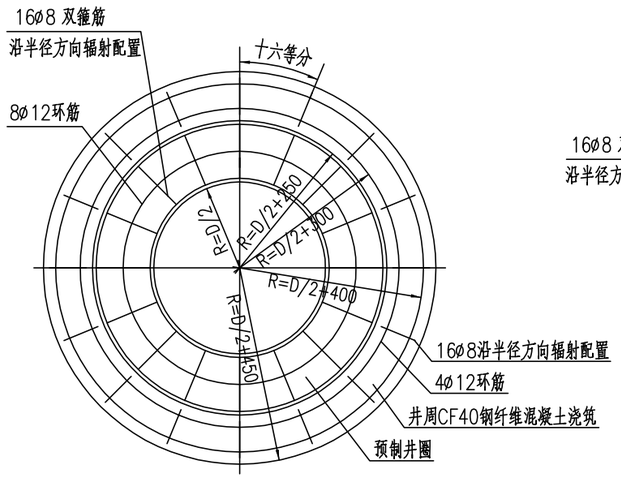

升高后检查井平面图 1:20

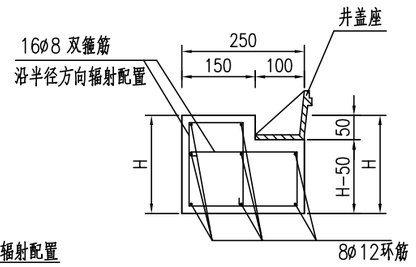

预制井圈大样图 1:10

方形检查井提升工程数量表

编号	名　称	规 格、材 料	单位	数量	备注
1	C30混凝土	支座以下30cm	m^3	约0.25	数量按实际计算
2	破除旧路面砼	井盖外侧45cm	m^3	0.325	数量按实际计算

圆形检查井提升工程数量表

编号	名　称	规 格、材 料	单位	数量	备注
1	ø8双箍筋	ø8X1160	条／共重	16／7.3312kg	用于预制井圈
2	ø12环筋	ø12X3071	条／共重	8／21.8162kg	用于预制井圈
3	ø8双箍筋	ø8X400	条／共重	16／2.5280kg	用于井周
4	ø12环筋	ø12X4398	条／共重	4／15.6217kg	用于井周
5	CF40水泥混凝土	掺钢纤维（80kg/m^3）	m^3	0.313	
6	破除旧路面砼	井盖外侧45cm	m^3	0.325	用于检查井

注：

1、图中尺寸均以毫米计，钢筋ø代表HPB300钢筋。

2、施工顺序：A、将井盖及其外侧45cm内的原井口混凝土凿除，拆除现状井盖、座；B、加砌井圈及放置井盖。

3、预制井圈采用CF40钢纤维混凝土进行预制。

4、本图钢纤维选用标准为：剪切型长度不小于40mm，直径不大于0.6mm，抗拉强度不小于380N/mm^2，不得有油污。

5、钢纤维砼的素砼为C40，碎石粒径最大粒径为20mm，要求选型混凝土配合比设计

6、混凝土的搅拌可用力司搅拌机，但须保证各组混凝土出公料均匀，振捣可具可用插入式振捣棒振捣，浇号收浆面与外露的仍需清除。

7、要求选用符合国标的有型（防渗型、重载型）井盖及井座，重载型井盖及井座（承载≥360KN）安装井盖时，必须将底座上残余的水泥彻底清干净，以免井座与井盖被水泥粘牢，清淤时井盖打不开。

广东省建设工程勘察设计出图专用章
单位名称：中誉设计有限公司
资质证书编号：A244003258
有效期至：2025年03月02日

会签 | 比例 | 初步设计 | 设计阶段 | 23ASJSZ079 | 设计编号

中誉设计有限公司 ZHONGYU DESIGN CO. LTD..	建设单位	茂名市茂南区政府投资项目代建中心	图纸名称	检查井提升大样图		设 计	吴子超	专业负责	吴子超	审 核	罗宇丰	日 期	2023.08
	工程名称	广东省茂名市茂南区城区老旧小区基础设施改造工程项目（二期工程）第一批实施改造项目	专 业	市政排水	资质证书编号 甲级：A244003258	校 核	罗建钊	项目负责	邱学敏	审 定	邱学敏	图 号	PS-C1-03-02

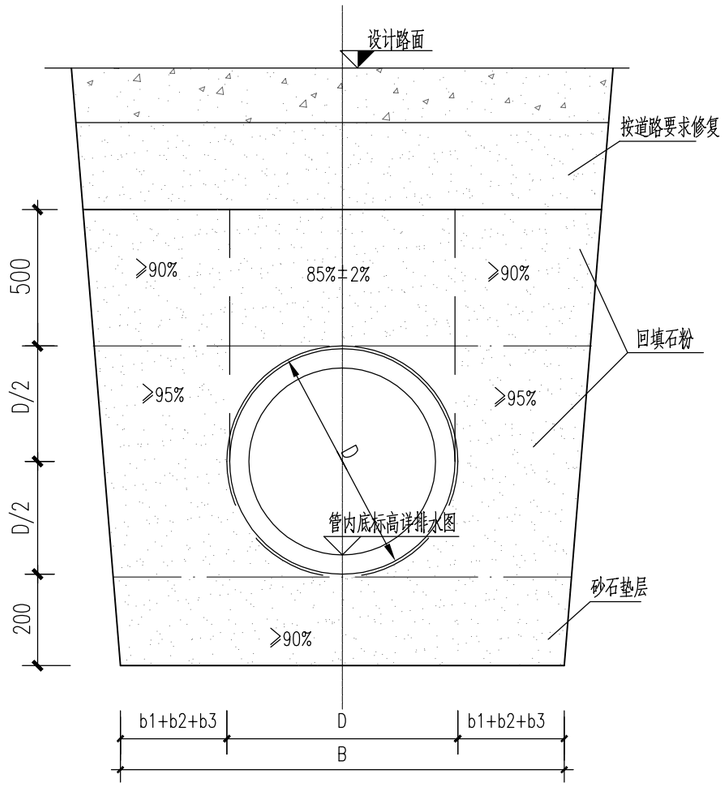

管道垫层基础

未详处见06MS201-2

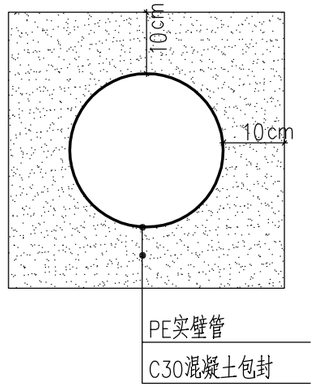

管道混凝土包封

注：1.机动车道管顶标高距离地面小于50cm时采用C30混凝土包封
2.人行道管顶标高距离地面小于30cm时采用C30混凝土包封

管道一侧的工作面宽度

管道的外径D（mm）	管道一侧工作面宽度b1		
	混凝土类管道		金属类管道、化学建材管道
D≤500	刚性接口	400	300
	柔性接口	300	
500<D≤1000	刚性接口	500	400
	柔性接口	400	
1000<D≤1500	刚性接口	600	500
	柔性接口	500	
1500<D≤3000	刚性接口	800~1000	700
	柔性接口	600	

说明：
1. 本图单位除里程以米计外,其余以毫米计.
2. 如现场土质情况与设计不符,应通知设计人处理。
3. 管槽底部的开挖宽度B参照《给水排水管道工程施工及验收规范》(GB 50268-2008)的第4.3.2条确定：
   B=D+2(b1+b2+b3)
   B--管道沟槽底部的开挖宽度(mm)；
   D--管外径(mm)；
   b1--管道一侧的工作面宽度，按表选取；
   b2--现浇混凝土或钢筋混凝土管渠一侧模板的厚度，取150~200mm；
   b3--现场浇筑混凝土或钢筋混凝土管渠一侧模板的厚度(mm)。
4.当机动车道管顶标高距离地面小于50cm，人行道管顶标高距离地面小于30cm时，管道采用C30混凝土包封。
5. 所有未详事宜参照《给水排水管道工程施工及验收规范》(GB50268-2008)。
6. 地下水位较高位置管道下方需增加100mm碎石垫层。

广东省建设工程勘察设计出图专用章
单位名称：中誉设计有限公司
资质证书编号：A244003258
有效期至：2025年03月02日

会签 | 比例 | 初步设计 | 设计阶段 | 23ASJSZ0079 | 设计编号

中誉设计有限公司 ZHONGYU DESIGN CO. LTD..	建设单位	茂名市茂南区政府投资项目代建中心	图纸名称	管道开挖断面图及基础大样图			设 计	吴子超	专业负责	吴子超	审 核	罗宇丰	日 期	2023.08
	工程名称	广东省茂名市茂南区城区老旧小区基础设施改造工程项目（二期工程）第一批实施改造项目	专 业	市政排水	资质证书编号	甲级:A244003258	校 核	罗建钊	项目负责	邱学敏	审 定	邱学敏	图 号	PS-C1-03-03

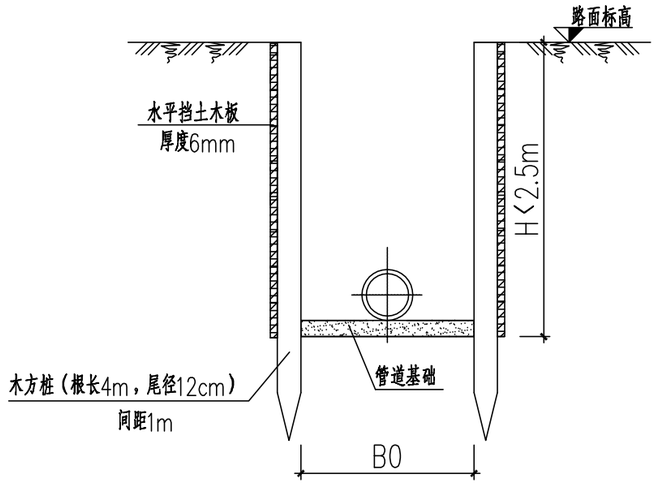

挡土板支护剖面

管坑支护参数表

支护形式	管坑开挖深度 H(m)	钢板桩或槽钢长 L(m)	钢支撑水平间距 a(m)	钢支撑竖向间距 b(m)	第一道支撑设置深度 c(m)	钢板桩型号
A	1.5≤H<2.5	6	3	—	1.0	拉森Ⅲ
B		6	3	—	1.0	[28c槽钢
C	2.5≤H<3.5	9	3	—	2.0	拉森Ⅲ
D		9	3	—	2.0	[32c槽钢
E	3.5≤H<5.5	12	3	3.0	1.0	拉森Ⅲ
F		12	3	3.0	1.0	[32c槽钢

注：1.经过房屋地段按房屋保护要求实施，未注明井段明挖支护措施由施工单位参照临近主管实施。
2.各段管坑开挖采取的支护类型详纵剖图。
3.各段深度见纵剖面图。

基坑及支护结构监测报警值(三级基坑)

监测项目		累计值	变化速率(mm/d)
周边范围（1倍基坑深度）	房屋沉降	60 mm	3
	管线沉降	40 mm	5
支护结构顶部水平位移		70 mm	10

注：1、监测频率：小于警戒值时1次/天，超警戒值时2次/天；

说明：

1.本图尺寸以毫米单位。

2.本设计管道埋深小于2.5米采用挡土板支护，管道埋深大于等于2.5米采用拉森钢板桩或槽钢加内支撑支护结构，钢板桩长度根据管坑不同深度采用6、9、12米，采用静力压入。安全等级：三级。侧壁重要性系数0.9，考虑施工期间地面超载≤15kPa。管坑两侧地面超载不平衡比例只能在0.8~1.2范围。

3.吊筋两端分别与钢板桩及腰梁焊接，双面焊接长度8d，焊缝高度0.6d，钢腰梁要求通长设置，在钢支撑处与钢板桩及钢支撑焊牢，通长焊，焊缝高度10mm，防止支护结构变形松脱。

4.施工时要求严格按照设计图所示标高安装和拆除内支撑，严禁超挖。

5.基坑周边观测要求：沿基坑每边每隔30米单边设一水平位移和垂直位移观测点，两侧交错布置，开挖期间如遇大雨或暴雨时应加密观测，当基坑监测数据达到报警值时应及时通知有关单位研究，以便作出处理措施。

6.为保证基坑的稳定，防止塌方，滑坡，禁止在基坑附近弃土，要挖多少，运走多少。

7.施工及暴雨期间应做好管坑临时排水措施。

8.施工前应探明地下管线；施工时如省政府[illegible]措施[illegible]

9.图中地面标高，对于需要[illegible]除土方地段，[illegible]基坑面标高，对于填方地段[illegible]现状地面标高。

10.管槽宽度B0按《给水排水管道工程施工及验收[illegible]》[illegible]行。

广东省建设工程勘察设计出图专用章
单位名称：中誉设计有限公司
业务范围：市政[illegible]
资质证书编号：A244003258
有 效 期 至：2025年03月02日 (1)

设计编号	23ASJSZ079	设计阶段	初步设计	比例	会签

中誉设计有限公司 ZHONGYU DESIGN CO. LTD..	建设单位	茂名市茂南区政府投资项目代建中心	图纸名称	基坑支护设计图	设计	吴子超	专业负责	吴子超	审核	罗宇丰	日期	2023.08
	工程名称	广东省茂名市茂南区城区老旧小区基础设施改造工程项目（二期工程）第一批实施改造项目	专业	市政排水	资质证书编号	甲级:A244003258	校核	罗建钊	项目负责	邱学敏	审定	邱学敏	图号	PS-C1-03-04

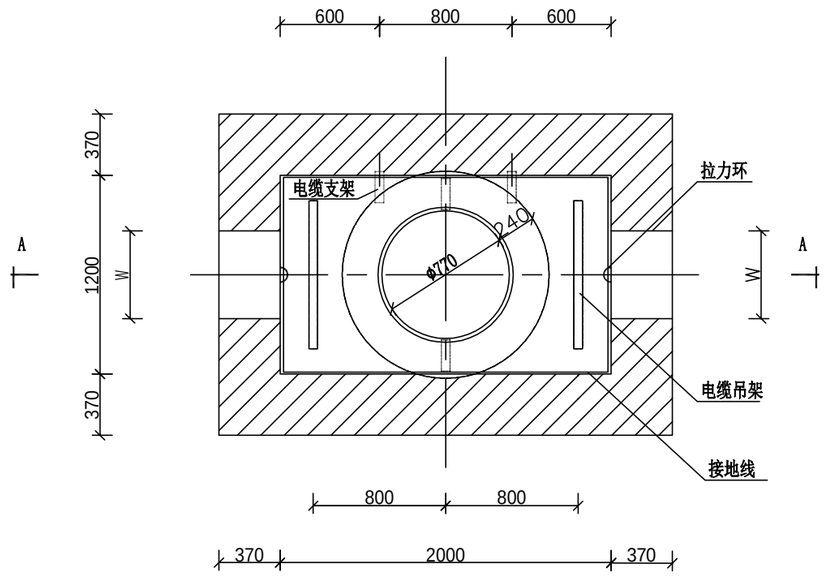

通信直通型电缆井平面图

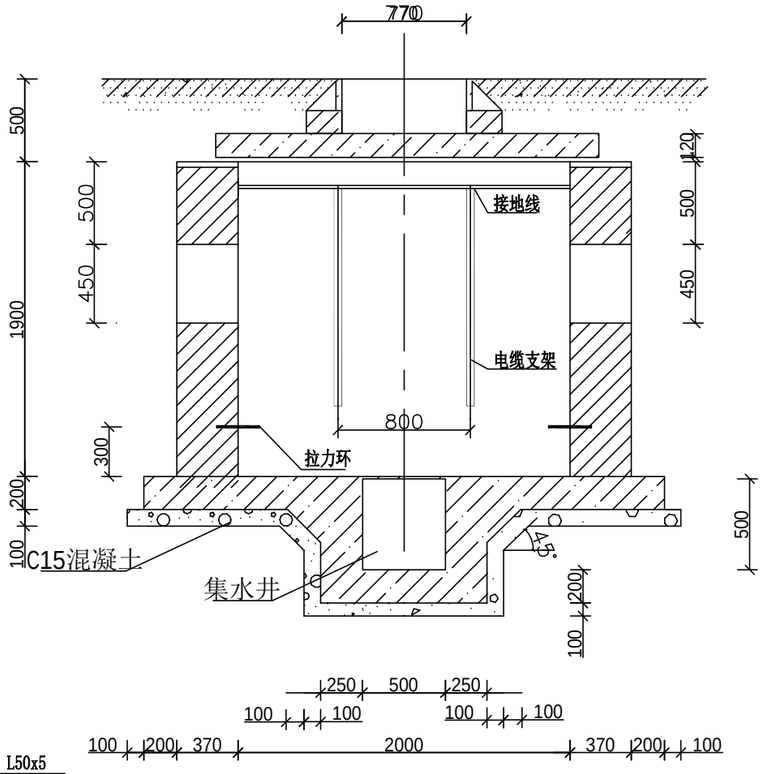

A-A剖面

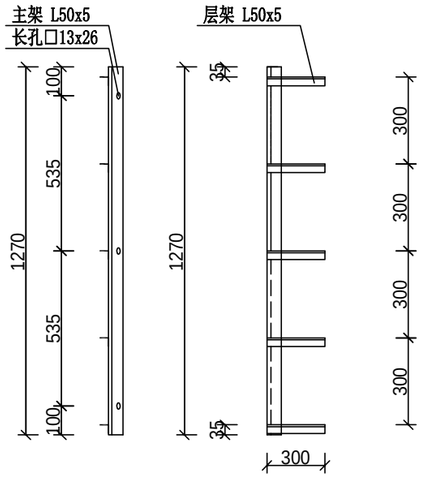

电缆支架

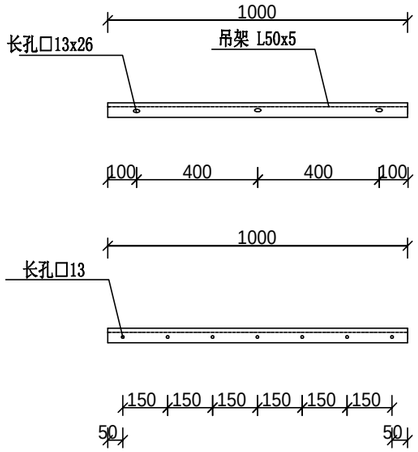

电缆吊架

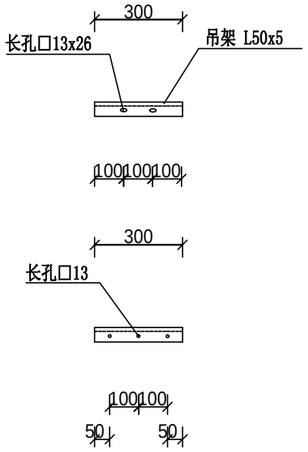

电缆短吊架

编号	名称	规格	数量	单位	备注
4	拉力环	14镀锌圆钢 L=1450mm	2	个	
3	电缆短吊架	L50×5 L=300mm 吊孔间距 100mm	2	个	镀锌角钢 Q235B
2	电缆吊架	L50×5 L=1000mm 吊孔间距 150mm	2	个	镀锌角钢 Q235B
1	电缆支架	主架: L50×5 L=1270mm 层架: L50×5 L=300mm	2 10	个	镀锌角钢 Q235B

说明:

1、本图尺寸以毫米为单位。
2、预留洞尺寸W根据拟管组合和混凝土包封管确定。
3、井壁采用M10水泥砂浆砌筑A244003258，井壁面抹M10水泥砂浆，厚度为20mm且参入5%防水剂。
4、电缆井施工完毕后，应在强制条件，电缆井内砂浆未达到设计强度前不得进行回填。
5、电缆井砌筑或安装至规定高度后，应及时浇筑或安装井圈，盖好井盖。
6、本图电缆井未设置爬梯，工作人员进入井内应自带爬梯。

广东省建设工程勘察设计出图专用章
单位名称:中誉设计有限公司
业务范围:市政(燃气工程、轨道交通工程除外)行业甲级
资质证书编号:A244003258
有效期至:2025年03月02日

中华人民共和国一级注册建筑师
姓 名: 陈永健
注册号: 4400325-029
有效期: 至2023年11月

中誉设计有限公司 ZHONGYU DESIGN CO. LTD..	建设单位	茂名市茂南区政府投资项目代建中心	图纸名称	通信直通型电缆井大样图	设计	吴子超	专业负责	吴子超	审核	罗宇丰	日期	2023.08
	工程名称	广东省茂名市茂南区城区老旧小区基础设施改造工程项目（二期工程）第一批实施改造项目	专业	市政排水 资质证书编号 甲级:A244003258	校核	罗建钊	项目负责	邱学敏	审定	邱学敏	图号	PS-C1-03-05

设计编号 23ASJSZ079 | 设计阶段 | 初步设计 | 比例 | 会签

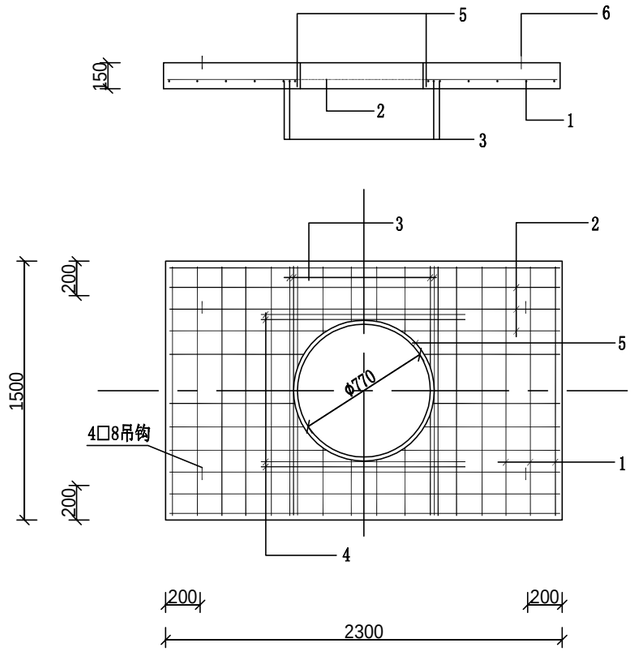

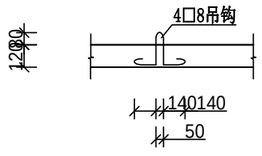

6

板编号	编号	简 图	编号	长 度(mm)	数量(根)
JB-2020a(h=150)	1	1470	Φ12	1470	16
	2	2270	Φ12	2270	10
	3	1470	Φ14	1470	4
	4	1490	Φ12	1490	4
	5	800 300	Φ10	2820	1
	6	尺寸见图	Φ8	820	4

说明

1、本图尺寸以毫米为单位。

3、盖板采用C30混凝土，HPB400钢筋，钢筋保护层20mm。

4、吊钩采用HPB335钢筋，不得冷加工，当改为无缺陷的凝土时可取消。

5、钢筋遇洞口切断，钢筋表中未反映开洞影响，施工时应根据实际情况下料。

6、钢筋表中1、2号钢筋长度为平均值，施工时应根据实际情况下料。

广东省建设工程勘察设计出图专用章
单位名称：中誉设计有限公司
业务范围：市政(燃气工程、轨道交通工程除外)行业甲级
资质证书编号：A244003258
有效期至：2025年03月02日 (1)

中华人民共和国一级注册建筑师
姓 名：陈永健
注册号：4400325-029
有效期：至2023年11月

设计编号	23ASJSZ079	设计阶段	初步设计	比例	会签

中誉设计有限公司 ZHONGYU DESIGN CO. LTD..	建设单位	茂名市茂南区政府投资项目代建中心	图纸名称	通信直通型电缆井大样图	设 计	吴子超	专业负责	吴子超	审 核	罗宇丰	日 期	2023.08
	工程名称	广东省茂名市茂南区城区老旧小区基础设施改造工程项目（二期工程）第一批实施改造项目	专 业	市政排水 资质证书编号 甲级:A244003258	校 核	罗建钊	项目负责	邱学敏	审 定	邱学敏	图 号	PS-C1-03-05

第四篇:红旗街道

中华人民共和国一级注册建筑师
姓　名：陈永健
注册号：4400325-029
有效期：至2023年11月

广东省建设工程勘察设计出图专用章
单位名称:中誉设计有限公司
业务范围:市政(燃气工程、轨道交通工程除外)行业甲级
资质证书编号:A244003258
有效期至:2025年03月02日　(1)

图　纸　目　录

序号	图号	图别	图纸内容	图幅	页数	备注
1	ZT-C1-04-01	总体	图纸目录	A3		
2	ZT-C1-04-02	总体	新林小区1建筑改造总平面图	A3		
3	ZT-C1-04-03	总体	新林小区1建筑（园建）改造总平面图	A3		
4	ZT-C1-04-04	总体	新林小区2建筑改造总平面图	A3		
5	ZT-C1-04-05	总体	新林小区2建筑（园建）改造总平面图	A3		
6	ZT-C1-04-06	总体	新林小区3建筑（园建）改造总平面图	A3		
7	ZT-C1-04-07	总体	新林小区4建筑改造总平面图	A3		
8	ZT-C1-04-08	总体	新林小区4建筑（园建）改造总平面图	A3		
9	ZT-C1-04-09	总体	新林小区5-6建筑改造总平面图	A3		
10	ZT-C1-04-10	总体	新林小区5-6建筑（园建）改造总平面图	A3		
11	ZT-C1-04-11	总体	新林小区7建筑改造总平面图	A3		
12	ZT-C1-04-12	总体	新林小区7建筑（园建）改造总平面图	A3		
13	ZT-C1-04-13	总体	新林小区8建筑改造总平面图	A3		
14	ZT-C1-04-14	总体	新林小区8建筑（园建）改造总平面图	A3		
15	ZT-C1-04-15	总体	1红旗南小区总平面图	A3		
16	ZT-C1-04-16	总体	2红旗南小区总平面图	A3		
17	ZT-C1-04-17	总体	3红旗南小区总平面图	A3		
18	ZT-C1-04-18	总体	4红旗南小区总平面图	A3		
19	ZT-C1-04-19	总体	5红旗南小区总平面图	A3		
20	ZT-C1-04-20	总体	6红旗南小区总平面图	A3		
21	ZT-C1-04-21	总体	油城三路222号大院建筑改造总平面图	A3		
22	ZT-C1-04-22	总体	油城三路222号大院建筑（园建）改造总平面图	A3		
23	ZT-C1-04-22a	总体	红旗南小区工程量表	A3		
24	ZT-C1-04-23	总体	建筑工程量表	A3		
25	ZT-C1-04-24	总体	园建工程量表	A3		
26	JZ-C1-04-25	建筑	油城三路222号大院1#立面图	A3		
27	JZ-C1-04-26	建筑	油城三路222号大院2#立面图	A3		
28	JZ-C1-04-27	建筑	围墙立面图1	A3		
29	JZ-C1-04-28	建筑	围墙立面图2	A3		
30	JZ-C1-04-29	建筑	楼梯通用剖面图	A3		
31	YJ-C1-04-01	园建	路面结构图	A3		
32	YJ-C1-04-02	园建	路面结构设计图	A3		
33	YJ-C1-04-03	园建	无障碍设计图	A3		
34	YJ-C1-04-04	园建	树池大样图	A3		
35	YJ-C1-04-05	园建	非机动车雨棚平面图、立面图	A3		
36	YJ-C1-04-06	园建	非机动车雨棚结构大样	A3		
37	YJ-C1-04-07	园建	宣传栏大样图一	A3		
38	YJ-C1-04-08	园建	宣传栏大样图二	A3		
39	YJ-C1-04-09	园建	垃圾分类亭平面图、立面图、大样图	A3		
40	YJ-C1-04-10	园建	垃圾亭分类亭洗手区大样图	A3		
41	YJ-C1-04-11	园建	垃圾分类亭字体大样图	A3		
42	YJ-C1-04-12	园建	垃圾分类亭宣传画1	A3		
43	YJ-C1-04-13	园建	垃圾分类亭宣传画2	A3		
44	YJ-C1-04-14	园建	垃圾分类亭宣传画3	A3		
45	YJ-C1-04-15	园建	微型消防站	A3		
46	YJ-C1-04-16	园建	合成纤维厂门口大门	A3		
47	YJ-C1-04-17	园建	新建实体围墙大样图	A3		
48	YJ-C1-04-18	园建	新建铁艺围墙	A3		
49	YJ-C1-04-19	园建	太阳能路灯安装大样图	A3		
50	YJ-C1-04-20	园建	护窗栏杆、楼梯回顶	A3		
51	YJ-C1-04-21	园建	建筑排水立管修改增设示意图	A3		
52						
53						
54						
55						
56						

中华人民共和国一级注册建筑师
姓　名：陈永健
注册号：4400325-029
有效期：至2023年11月

广东省建设工程勘察设计出图专用章
单位名称：中誉设计有限公司
业务范围：市政(燃气工程、轨道交通工程除外)行业甲级
资质证书编号：A244003258
有效期至：2025年03月02日　(1)

会签 | 比例 | 初步设计 | 设计阶段 | 23ASJSZ079 | 设计编号

中誉设计有限公司 ZHONGYU DESIGN CO. LTD.	建设单位	茂名市茂南区政府投资项目代建中心	图纸名称	图纸目录	设计	周秀坤	专业负责	李　真	审核	陈永健	日期	2023.08
	工程名称	广东省茂名市茂南区城区老旧小区基础设施改造工程项目（二期工程）第一批实施改造项目	专　业	总　体	资质证书编号	甲级:A244003258	校核	李　真	项目负责	邱学敏	审定	邱学敏	图号	ZT-C1-04-01

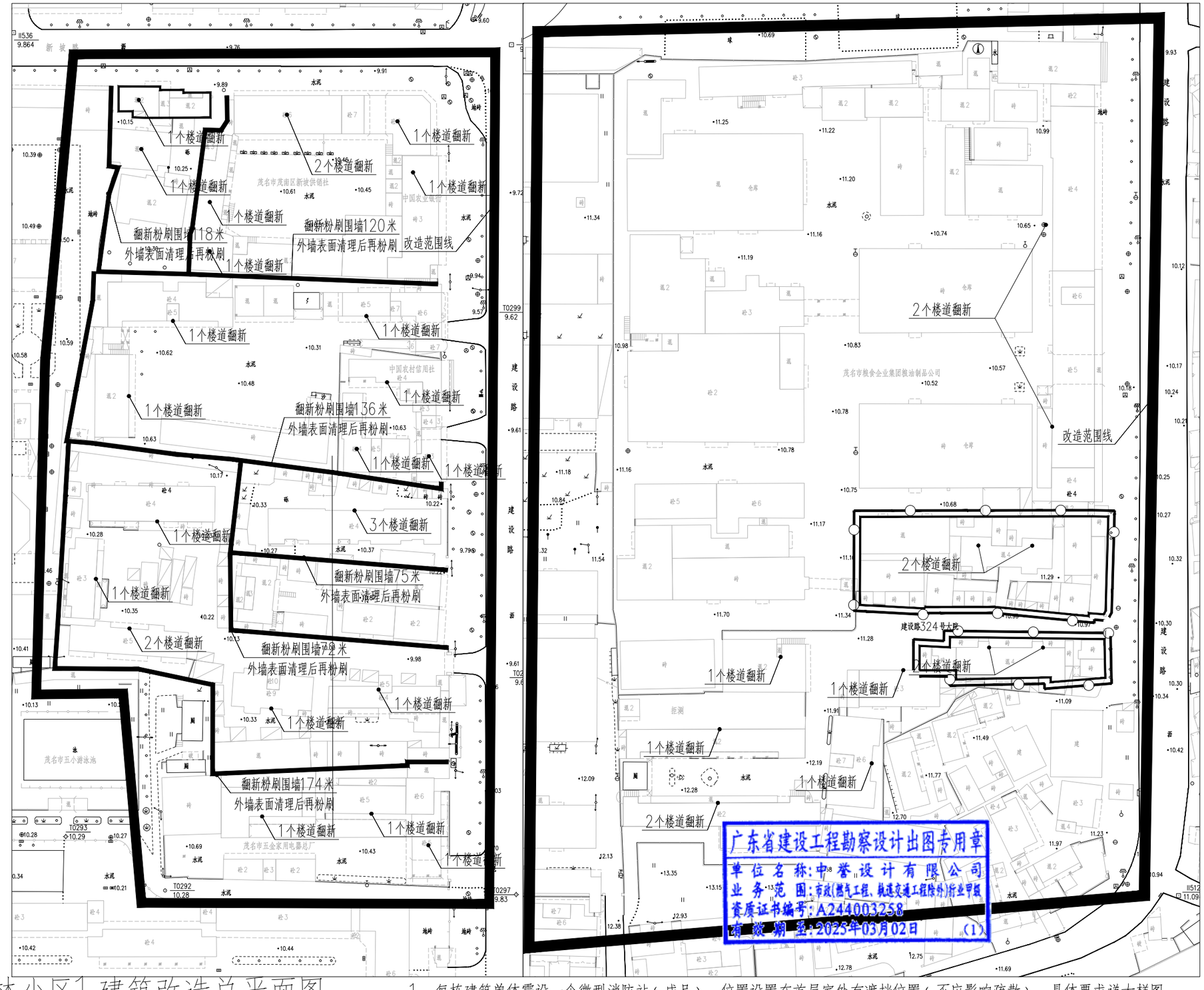

建筑图例	图例说明	建筑图例	图例说明
	建筑单体立面改造		路面交通画线
	围蔽施工		砼路面铺设沥青
	原有围墙翻新		路面铺设混凝土
	环卫设施		路面铺设人行道砖
XB	微型消防站		路面铺设水泥人行道
	充电桩		(5.3*2.5)车位画线
	太阳能路灯		(0.9*2m)电动位画线
	楼道灯	PA	树池

广东省建设工程勘察设计出图专用章
单位名称:中誉设计有限公司
业务范围:市政(燃气工程、轨道交通工程除外)行业甲级
资质证书编号:A244003258
有效期至:2025年03月02日 (1)

新林小区1建筑改造总平面图

1、每栋建筑单体需设一个微型消防站（成品），位置设置在首层室外有遮挡位置（不应影响疏散）。具体要求详大样图。
2、本小区垃圾分类亭共6组（成品），具体设置位置需与小区业主会商量确定。具体要求详大样图。

会签 | 比例 | 初步设计 | 设计阶段 | 23ASJSZ079 | 设计编号

中誉设计有限公司 ZHONGYU DESIGN CO. LTD.	建设单位	茂名市茂南区政府投资项目代建中心	图纸名称	新林小区1建筑改造总平面图	设计	周秀坤	专业负责	李 真	审核	陈永健	日期	2023.08
	工程名称	广东省茂名市茂南区城区老旧小区基础设施改造工程项目（二期工程）第一批实施改造项目	专业	总体	资质证书编号	甲级:A244003258	校核	李 真	项目负责	邱学敏	审定	邱学敏	图号	ZT-C1-04-02

建筑图例	图例说明	建筑图例	图例说明
	建筑单体立面改造		路面交通画线
	围蔽施工		砼路面铺设沥青
	原有围墙翻新		路面铺设混凝土
	环卫设施		路面铺设人行道砖
XB	微型消防站		路面铺设水泥人行道
	充电桩		(5.3*2.4)车车位画线
	太阳能路灯		(0.9*2m)非机动位画线
	楼道灯	PA	树池

新林小区1 建筑（园建）改造总平面图

中誉设计有限公司 ZHONGYU DESIGN CO. LTD.	建设单位	茂名市茂南区政府投资项目代建中心	图纸名称	新林小区1建筑（园建）改造总平面图			设计	柯琼浩	专业负责	刘悦强	审核	黄大坚	日期	2023.08
	工程名称	广东省茂名市茂南区城区老旧小区基础设施改造工程项目（二期工程）第一批实施改造项目	专业	总体	资质证书编号	甲级:A244003258	校核	陈启明	项目负责	邱学敏	审定	邱学敏	图号	ZT-C1-04-03

会签 比例 初步设计 设计阶段 设计编号 23ASJSZ079

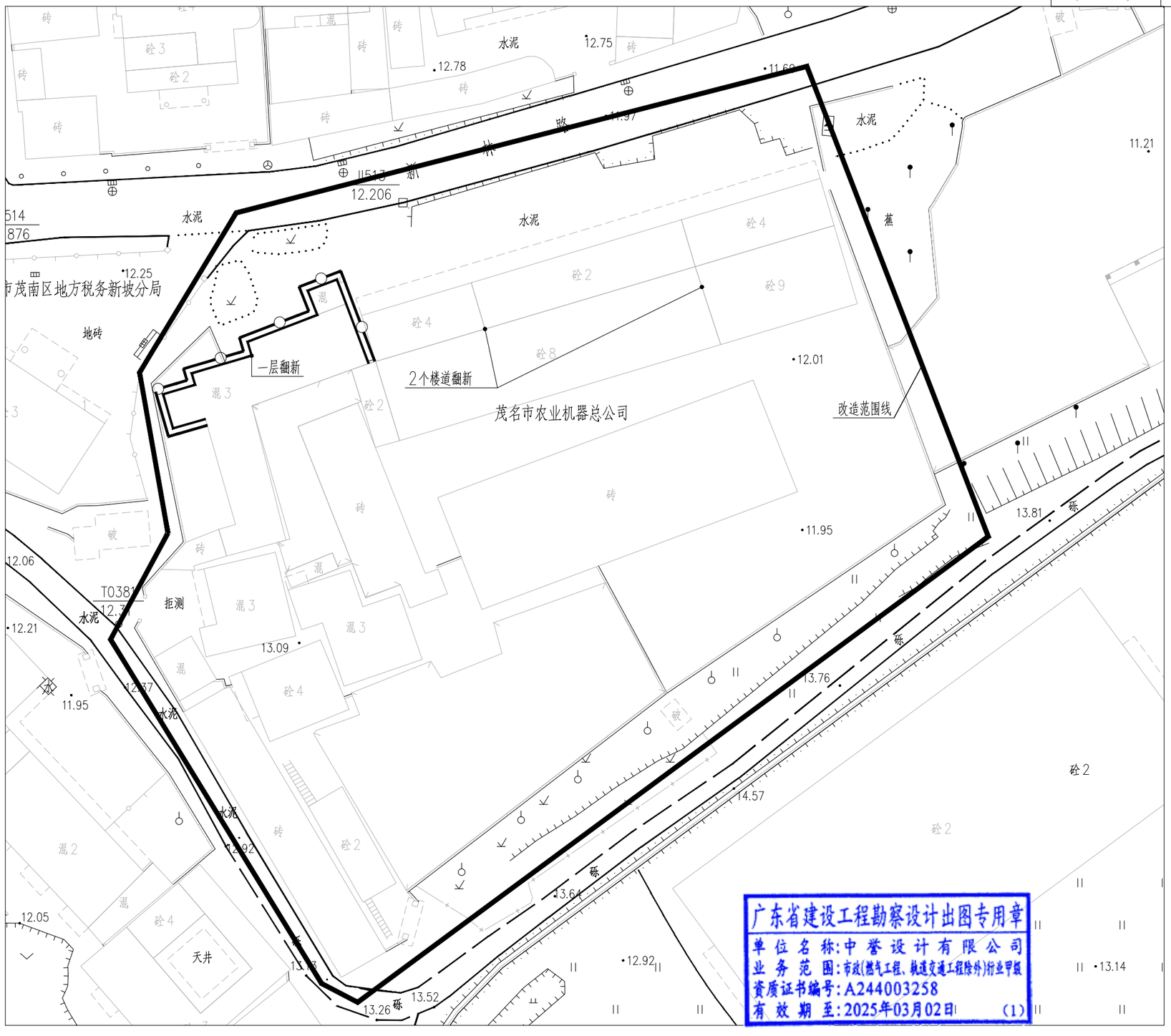

中华人民共和国一级注册建筑师
姓 名：陈永健
注册号：4400325-029
有效期：至2023年11月

建筑图例	图例说明	建筑图例	图例说明
	建筑单体立面改造		路面交通画线
	围蔽施工		砼路面铺设沥青
	原有围墙翻新		路面铺设混凝土
	环卫设施		路面铺设人行道砖
XB	微型消防站		路面铺设水泥人行道
	充电桩		(5.3*2.5m)车位画线
	太阳能路灯		(0.9*2m)摩托车位画线
	楼道灯	PA	树池

广东省建设工程勘察设计出图专用章
单位名称:中誉设计有限公司
业务范围:市政(燃气工程、轨道交通工程除外)行业甲级
资质证书编号:A244003258
有效期至:2025年03月02日 (1)

新林小区2建筑改造总平面图

1、每栋建筑单体需设一个微型消防站（成品），位置设置在首层室外有遮挡位置（不应影响疏散）。具体要求详大样图。
2、本小区垃圾分类亭共1组（成品），具体设置位置需与小区业主会商量确定。具体要求详大样图。

会签 | 比例 | 初步设计 | 设计阶段 | 23ASJSZ079 | 设计编号

中誉设计有限公司 ZHONGYU DESIGN CO. LTD.	建设单位	茂名市茂南区政府投资项目代建中心	图纸名称	新林小区2建筑改造总平面图	设计	周秀坤	专业负责	李 真	审核	陈永健	日期	2023.08
	工程名称	广东省茂名市茂南区城区老旧小区基础设施改造工程项目（二期工程）第一批实施改造项目	专业	总体	资质证书编号	甲级:A244003258	校核	李 真	项目负责	邱学敏	审定	邱学敏	图号	ZT-C1-04-04

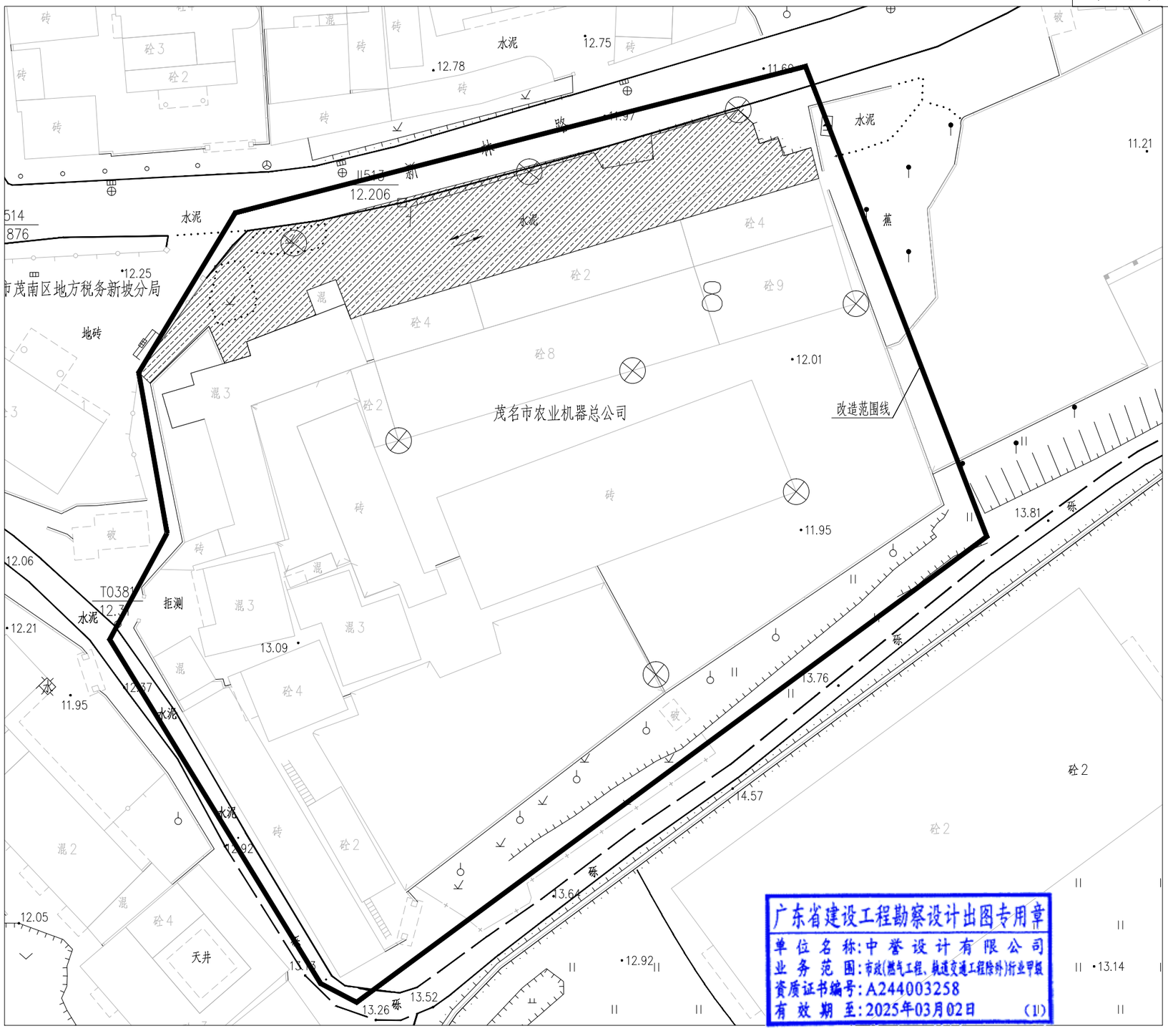

建筑图例	图例说明	建筑图例	图例说明
	建筑单体立面改造		路面交通画线
	围蔽施工		砼路面铺设沥青
	原有围墙翻新		路面铺设混凝土
	环卫设施		路面铺设人行道砖
XB	微型消防站		路面铺设水泥人行道
	充电桩		(5.3*2.5m)车位画线
	太阳能路灯		(0.9*2m)电动位画线
	楼道灯	PA	树池

广东省建设工程勘察设计出图专用章
单位名称:中誉设计有限公司
业务范围:市政(燃气工程、轨道交通工程除外)行业甲级
资质证书编号:A244003258
有效期至:2025年03月02日 (1)

新林小区2建筑（园建）改造总平面图

会签 | 比例 | 初步设计 | 设计阶段 | 23ASJSZ079 | 设计编号

中誉设计有限公司 ZHONGYU DESIGN CO. LTD.	建设单位	茂名市茂南区政府投资项目代建中心	图纸名称	新林小区2建筑（园建）改造总平面图		设计	柯琼浩	专业负责	刘悦强	审核	黄大坚	日期	2023.08
	工程名称	广东省茂名市茂南区城区老旧小区基础设施改造工程项目（二期工程）第一批实施改造项目	专业	总体	资质证书编号 甲级:A244003258	校核	陈启明	项目负责	邱学敏	审定	邱学敏	图号	ZT-C1-04-05

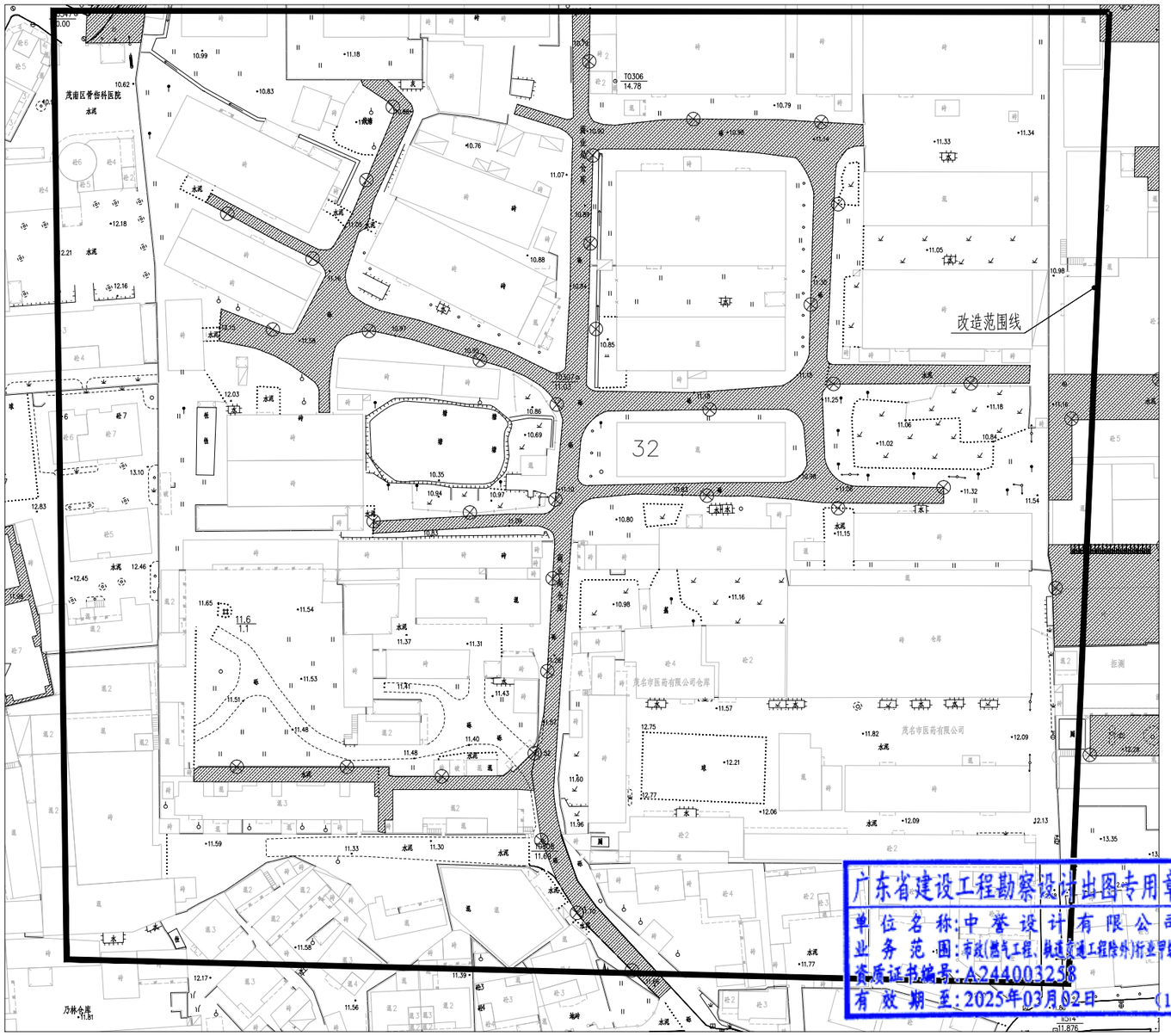

中华人民共和国一级注册建筑师
姓 名：陈永健
注册号：4400325-029
有效期：至2023年11月

建筑图例	图例说明	建筑图例	图例说明
	建筑单体立面改造		路面交通画线
	围蔽施工		砼路面铺设沥青
	原有围墙翻新		路面铺设混凝土
	环卫设施		路面铺设人行道砖
XB	微型消防站		路面铺设水泥人行道
	充电桩		(5.3*2.5m)车位画线
	太阳能路灯		(0.9*2m)电动位画线
	楼道灯	PA	树池

广东省建设工程勘察设计出图专用章
单位名称：中誉设计有限公司
业务范围：市政(燃气工程、轨道交通工程除外)行业甲级
资质证书编号：A244003258
有效期至：2025年03月02日 (1)

新林小区3建筑（园建）改造总平面图

会签 | 比例 | 初步设计 | 设计阶段 | 23ASJSZ0079 | 设计编号

中誉设计有限公司 ZHONGYU DESIGN CO. LTD.	建设单位	茂名市茂南区政府投资项目代建中心	图纸名称	新林小区3建筑（园建）改造总平面图	设 计	柯琼浩	专业负责	刘悦强	审 核	黄大坚	日 期	2023.08
	工程名称	广东省茂名市茂南区城区老旧小区基础设施改造工程项目（二期工程）第一批实施改造项目	专 业	总体	资质证书编号	甲级:A244003258	校 核	陈启明	项目负责	邱学敏	审 定	邱学敏	图 号	ZT-C1-04-06

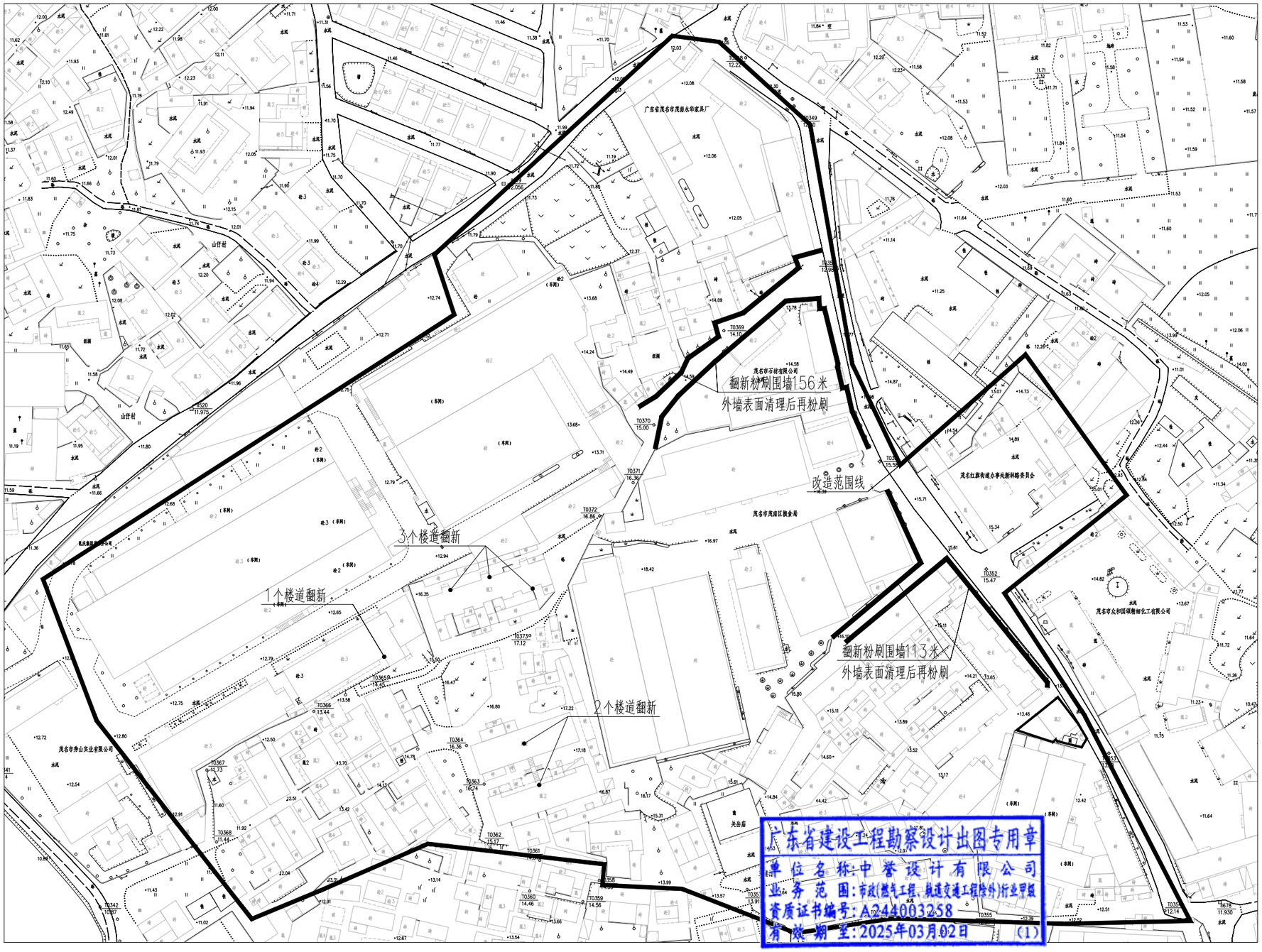

中华人民共和国一级注册建筑师
姓 名：陈永健
注册号：4400325-029
有效期：至2023年11月

建筑图例	图例说明	建筑图例	图例说明
	建筑单体立面改造		路面交通画线
	围蔽施工		砼路面铺设沥青
	原有围墙翻新		路面铺设混凝土
	环卫设施		路面铺设人行道砖
XB	微型消防站		路面铺设水泥人行道
	充电桩		(5.3*2.5)车位画线
	太阳能路灯		(0.9*2m)电动位画线
	楼道灯	PA	树池

广东省建设工程勘察设计出图专用章
单位名称：中誉设计有限公司
业务范围：市政(燃气工程、轨道交通工程除外)行业甲级
资质证书编号：A244003258
有效期至：2025年03月02日 (1)

新林小区4建筑改造总平面图

1、每栋建筑单体需设一个微型消防站（成品），位置设置在首层室外有遮挡位置（不应影响疏散）。具体要求详大样图。
2、本小区垃圾分类亭共4组（成品），具体设置位置需与小区业主会商量确定。具体要求详大样图。

会签 | 比例 | 初步设计 | 设计阶段 | 23ASJSZ079 | 设计编号

中誉设计有限公司 ZHONGYU DESIGN CO. LTD.	建设单位	茂名市茂南区政府投资项目代建中心	图纸名称	新林小区4建筑改造总平面图		设 计	周秀坤	专业负责	李 真	审 核	陈永健	日 期	2023.08
	工程名称	广东省茂名市茂南区城区老旧小区基础设施改造工程项目（二期工程）第一批实施改造项目	专 业	总体	资质证书编号 甲级:A244003258	校 核	李 真	项目负责	邱学敏	审 定	邱学敏	图 号	ZT-C1-04-07

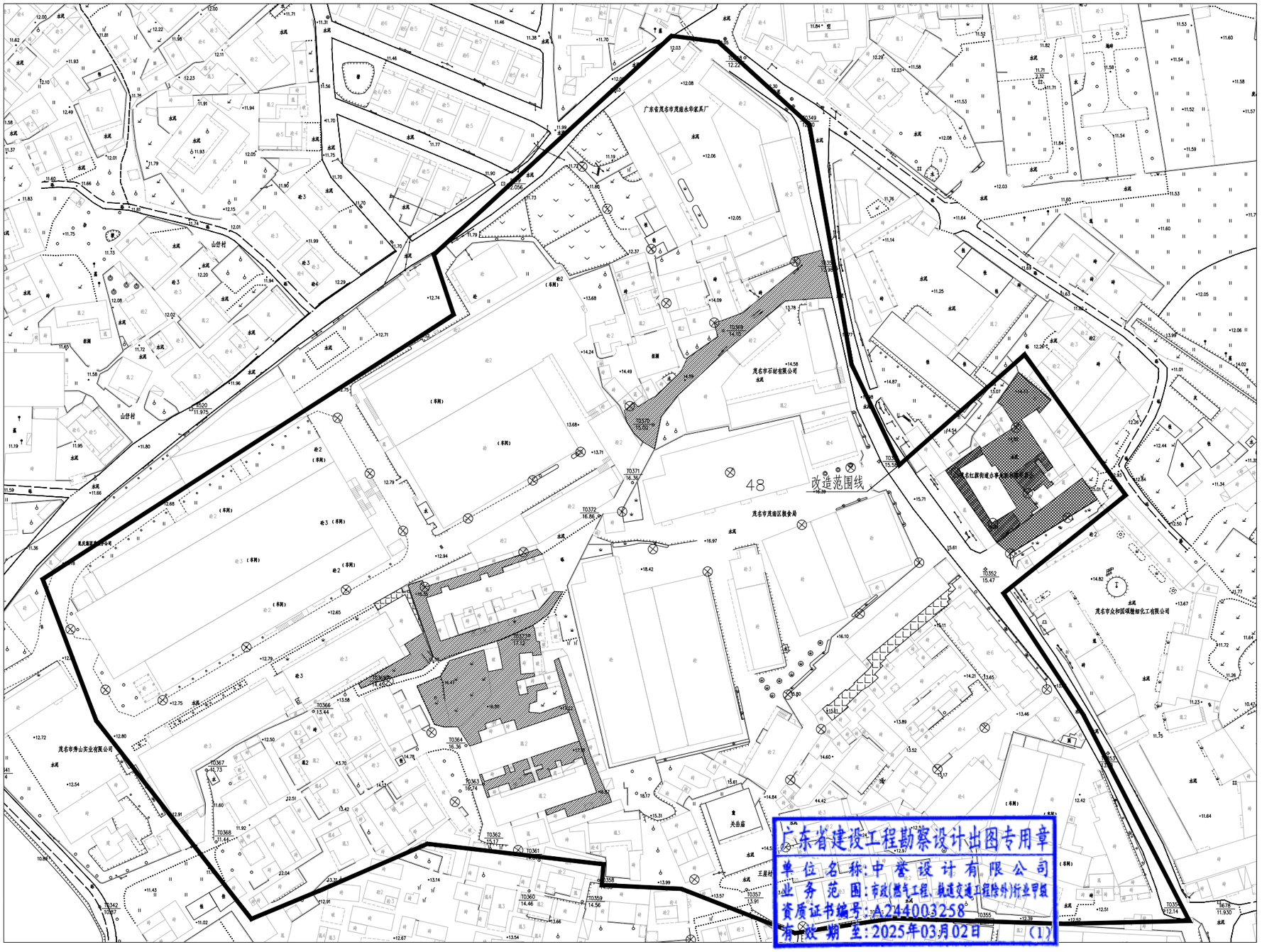

中华人民共和国一级注册建筑师
姓 名：陈永健
注册号：4400325-029
有效期：至2023年11月

建筑图例	图例说明	建筑图例	图例说明
	建筑单体立面改造		路面交通画线
	围蔽施工		砼路面铺设沥青
	原有围墙翻新		路面铺设混凝土
	环卫设施		路面铺设人行道砖
XB	微型消防站		路面铺设水泥人行道
	充电桩		(5.3*2.5m)车位画线
	太阳能路灯		(0.9*2m)电动位画线
	楼道灯	PA	树池

广东省建设工程勘察设计出图专用章
单位名称：中誉设计有限公司
业务范围：市政(燃气工程、轨道交通工程除外)行业甲级
资质证书编号：A244003258
有效期至：2025年03月02日 (1)

新林小区4建筑（园建）改造总平面图

会签 | 比例 | 初步设计 | 设计阶段 | 23ASJSZ0079 | 设计编号

中誉设计有限公司 ZHONGYU DESIGN CO. LTD.	建设单位	茂名市茂南区政府投资项目代建中心	图纸名称	新林小区4建筑（园建）改造总平面图	设 计	柯琼浩	专业负责	刘悦强	审 核	黄大坚	日 期	2023.08
	工程名称	广东省茂名市茂南区城区老旧小区基础设施改造工程项目（二期工程）第一批实施改造项目	专 业	总体	资质证书编号	甲级:A244003258	校 核	陈启明	项目负责	邱学敏	审 定	邱学敏	图 号	ZT-C1-04-08

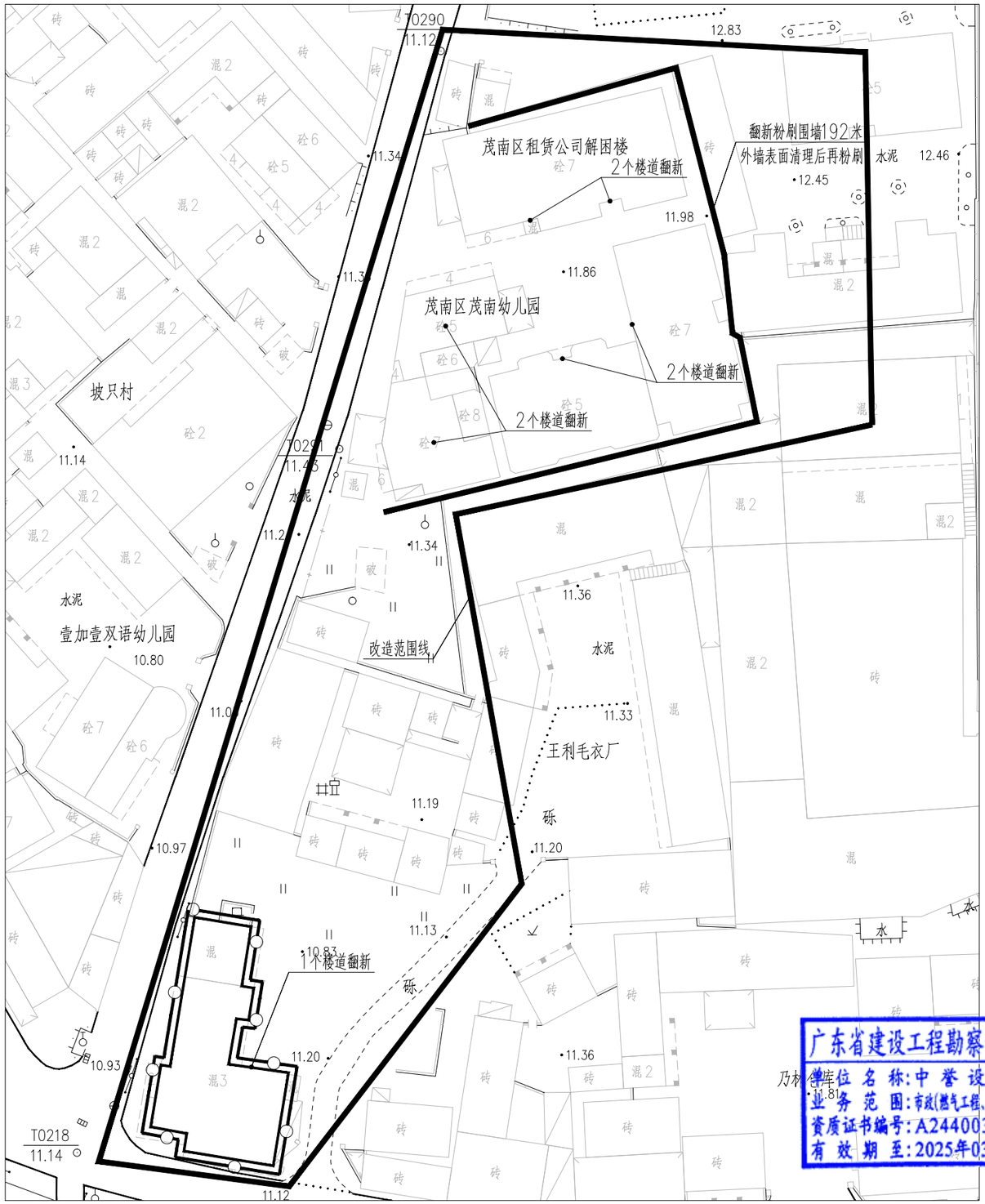

中华人民共和国一级注册建筑师
姓 名：陈永健
注册号：4400325-029
有效期：至2023年11月

建筑图例	图例说明	建筑图例	图例说明
	建筑单体立面改造		路面交通画线
	围蔽施工		砼路面铺设沥青
	原有围墙翻新		路面铺设混凝土
	环卫设施		路面铺设人行道砖
XB	微型消防站		路面铺设水泥人行道
	充电桩		(5.3*2.5m)车位画线
	太阳能路灯		(0.9*2m)非机动位画线
	楼道灯	PA	树池

新林小区5—6建筑改造总平面图

1、每栋建筑单体需设一个微型消防站（成品），位置设置在首层室外有遮挡位置（不应影响疏散）。具体要求详大样图。
2、本小区垃圾分类亭共2组（成品），具体设置位置需与小区业主会商量确定。具体要求详大样图。

广东省建设工程勘察设计出图专用章
单位名称：中誉设计有限公司
业务范围：市政(燃气工程、轨道交通工程除外)行业甲级
资质证书编号：A244003258
有效期至：2025年03月02日 (1)

会签 | 比例 | 初步设计 | 设计阶段 | 23ASJSZ079 | 设计编号

中誉设计有限公司 ZHONGYU DESIGN CO. LTD.	建设单位	茂名市茂南区政府投资项目代建中心	图纸名称	新林小区5-6建筑改造总平面图		设 计	周秀坤	专业负责	李 真	审 核	陈永健	日 期	2023.08
	工程名称	广东省茂名市茂南区城区老旧小区基础设施改造工程项目（二期工程）第一批实施改造项目	专 业	总体	资质证书编号 甲级:A244003258	校 核	李 真	项目负责	邱学敏	审 定	邱学敏	图 号	ZT-C1-04-09

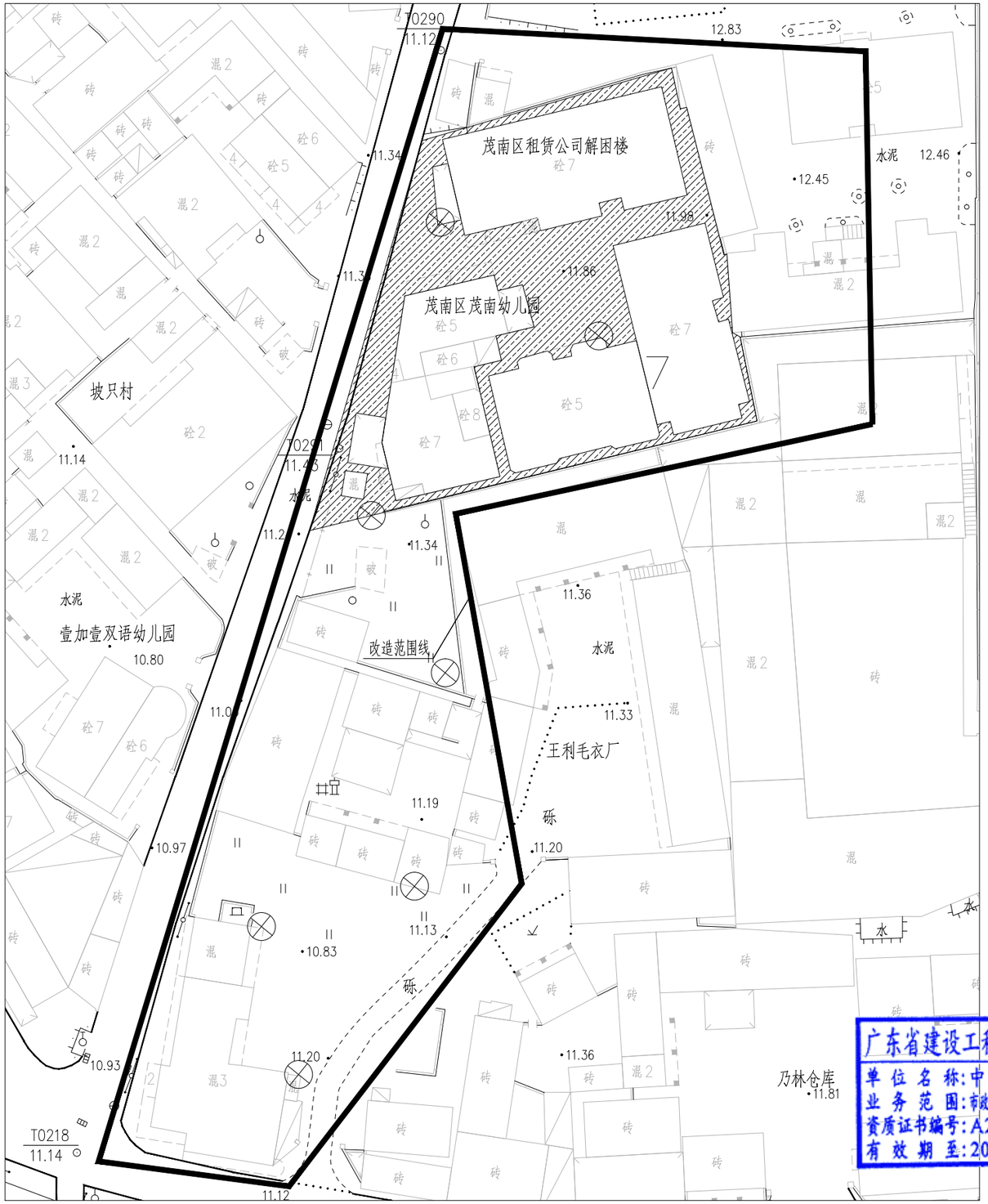

建筑图例	图例说明	建筑图例	图例说明
	建筑单体立面改造		路面交通画线
	围蔽施工		砼路面铺设沥青
	原有围墙翻新		路面铺设混凝土
	环卫设施		路面铺设人行道砖
XB	微型消防站		路面铺设水泥人行道
	充电桩		(5.3*2.5m)车位画线
	太阳能路灯		(0.9*2m)电动位画线
	楼道灯	PA	树池

新林小区5—6建筑（园建）改造总平面图

广东省建设工程勘察设计出图专用章
单位名称:中誉设计有限公司
业务范围:市政(燃气工程、轨道交通工程除外)行业甲级
资质证书编号:A244003258
有效期至:2025年03月02日 (1)

会签 | 比例 | 初步设计 | 设计阶段 | 23ASJSZ079 | 设计编号

中誉设计有限公司 ZHONGYU DESIGN CO. LTD.	建设单位	茂名市茂南区政府投资项目代建中心	图纸名称	新林小区5-6建筑（园建）改造总平面图	设 计	柯琼浩	专业负责	刘悦强	审 核	黄大坚	日 期	2023.08
	工程名称	广东省茂名市茂南区城区老旧小区基础设施改造工程项目（二期工程）第一批实施改造项目	专 业	总体	资质证书编号	甲级:A244003258	校 核	陈启明	项目负责	邱学敏	审 定	邱学敏	图 号	ZT-C1-04-10

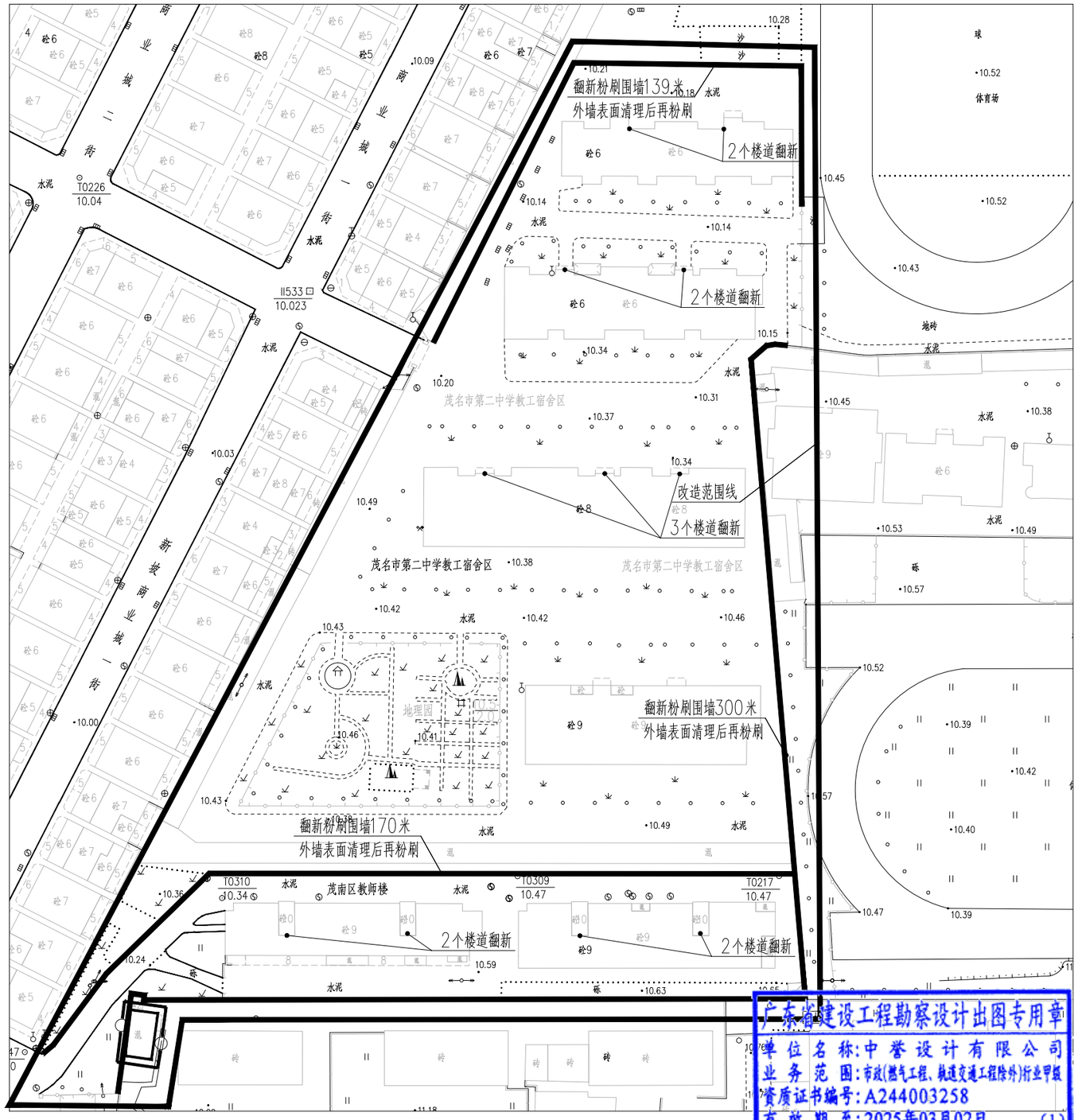

建筑图例	图例说明	建筑图例	图例说明
	建筑单体立面改造		路面交通画线
	围蔽施工		砼路面铺设沥青
	原有围墙翻新		路面铺设混凝土
	环卫设施		路面铺设人行道砖
XB	微型消防站		路面铺设水泥人行道
	充电桩		(5.3*2.5m)车位画线
	太阳能路灯		(0.9*2m)电动位画线
	楼道灯	PA	树池

新林小区7建筑改造总平面图

1、每栋建筑单体需设一个微型消防站（成品），位置设置在首层室外有遮挡位置（不应影响疏散）。具体要求详大样图。
2、本小区垃圾分类亭共4组（成品），具体设置位置需与小区业主会商量确定。具体要求详大样图。

广东省建设工程勘察设计出图专用章
单位名称:中誉设计有限公司
业务范围:市政(燃气工程、轨道交通工程除外)行业甲级
资质证书编号:A244003258
有效期至:2025年03月02日 (1)

会签
比例
初步设计
设计阶段
23ASJSZ079
设计编号

中誉设计有限公司 ZHONGYU DESIGN CO. LTD.	建设单位	茂名市茂南区政府投资项目代建中心	图纸名称	新林小区7建筑改造总平面图	设计	周秀坤	专业负责	李 真	审核	陈永健	日期	2023.08
	工程名称	广东省茂名市茂南区城区老旧小区基础设施改造工程项目（二期工程）第一批实施改造项目	专业	总体	资质证书编号	甲级:A244003258	校核	李 真	项目负责	邱学敏	审定	邱学敏	图号	ZT-C1-04-11

茂名市第二中学教工宿舍区
茂名市第二中学教工宿舍区
茂名市第二中学教工宿舍区
茂名市教师楼
改造范围线
地埋图
体育场
新林小区一巷
新林小区二巷
新林小区三巷
新林小区四巷
新林小区五巷
新林小区六巷
新林小区七巷
新林小区八巷
新林小区九巷
新林小区十巷
新林小区十一巷
新林小区十二巷
新林小区十三巷
新林小区十四巷
新林小区十五巷
新林小区十六巷
新林小区十七巷
新林小区十八巷
新林小区十九巷
新林小区二十巷
新林小区二十一巷
新林小区二十二巷
新林小区二十三巷
新林小区二十四巷
新林小区二十五巷
新林小区二十六巷
新林小区二十七巷
新林小区二十八巷
新林小区二十九巷
新林小区三十巷
新林小区三十一巷
新林小区三十二巷
新林小区三十三巷
新林小区三十四巷
新林小区三十五巷
新林小区三十六巷
新林小区三十七巷
新林小区三十八巷
新林小区三十九巷
新林小区四十巷
新林小区四十一巷
新林小区四十二巷
新林小区四十三巷
新林小区四十四巷
新林小区四十五巷
新林小区四十六巷
新林小区四十七巷
新林小区四十八巷
新林小区四十九巷
新林小区五十巷
新林小区五十一巷
新林小区五十二巷
新林小区五十三巷
新林小区五十四巷
新林小区五十五巷
新林小区五十六巷
新林小区五十七巷
新林小区五十八巷
新林小区五十九巷
新林小区六十巷
新林小区六十一巷
新林小区六十二巷
新林小区六十三巷
新林小区六十四巷
新林小区六十五巷
新林小区六十六巷
新林小区六十七巷
新林小区六十八巷
新林小区六十九巷
新林小区七十巷
新林小区七十一巷
新林小区七十二巷
新林小区七十三巷
新林小区七十四巷
新林小区七十五巷
新林小区七十六巷
新林小区七十七巷
新林小区七十八巷
新林小区七十九巷
新林小区八十巷
新林小区八十一巷
新林小区八十二巷
新林小区八十三巷
新林小区八十四巷
新林小区八十五巷
新林小区八十六巷
新林小区八十七巷
新林小区八十八巷
新林小区八十九巷
新林小区九十巷
新林小区九十一巷
新林小区九十二巷
新林小区九十三巷
新林小区九十四巷
新林小区九十五巷
新林小区九十六巷
新林小区九十七巷
新林小区九十八巷
新林小区九十九巷
新林小区一百巷
新林小区一百一巷
新林小区一百二巷
新林小区一百三巷
新林小区一百四巷
新林小区一百五巷
新林小区一百六巷
新林小区一百七巷
新林小区一百八巷
新林小区一百九巷
新林小区一百十巷
新林小区一百十一巷
新林小区一百十二巷
新林小区一百十三巷
新林小区一百十四巷
新林小区一百十五巷
新林小区一百十六巷
新林小区一百十七巷
新林小区一百十八巷
新林小区一百十九巷
新林小区一百二十巷
新林小区一百二十一巷
新林小区一百二十二巷
新林小区一百二十三巷
新林小区一百二十四巷
新林小区一百二十五巷
新林小区一百二十六巷
新林小区一百二十七巷
新林小区一百二十八巷
新林小区一百二十九巷
新林小区一百三十巷
新林小区一百三十一巷
新林小区一百三十二巷
新林小区一百三十三巷
新林小区一百三十四巷
新林小区一百三十五巷
新林小区一百三十六巷
新林小区一百三十七巷
新林小区一百三十八巷
新林小区一百三十九巷
新林小区一百四十巷
新林小区一百四十一巷
新林小区一百四十二巷
新林小区一百四十三巷
新林小区一百四十四巷
新林小区一百四十五巷
新林小区一百四十六巷
新林小区一百四十七巷
新林小区一百四十八巷
新林小区一百四十九巷
新林小区一百五十巷
新林小区一百五十一巷
新林小区一百五十二巷
新林小区一百五十三巷
新林小区一百五十四巷
新林小区一百五十五巷
新林小区一百五十六巷
新林小区一百五十七巷
新林小区一百五十八巷
新林小区一百五十九巷
新林小区一百六十巷
新林小区一百六十一巷
新林小区一百六十二巷
新林小区一百六十三巷
新林小区一百六十四巷
新林小区一百六十五巷
新林小区一百六十六巷
新林小区一百六十七巷
新林小区一百六十八巷
新林小区一百六十九巷
新林小区一百七十巷
新林小区一百七十一巷
新林小区一百七十二巷
新林小区一百七十三巷
新林小区一百七十四巷
新林小区一百七十五巷
新林小区一百七十六巷
新林小区一百七十七巷
新林小区一百七十八巷
新林小区一百七十九巷
新林小区一百八十巷
新林小区一百八十一巷
新林小区一百八十二巷
新林小区一百八十三巷
新林小区一百八十四巷
新林小区一百八十五巷
新林小区一百八十六巷
新林小区一百八十七巷
新林小区一百八十八巷
新林小区一百八十九巷
新林小区一百九十巷
新林小区一百九十一巷
新林小区一百九十二巷
新林小区一百九十三巷
新林小区一百九十四巷
新林小区一百九十五巷
新林小区一百九十六巷
新林小区一百九十七巷
新林小区一百九十八巷
新林小区一百九十九巷
新林小区二百巷
新林小区二百一巷
新林小区二百二巷
新林小区二百三巷
新林小区二百四巷
新林小区二百五巷
新林小区二百六巷
新林小区二百七巷
新林小区二百八巷
新林小区二百九巷
新林小区二百十巷
新林小区二百十一巷
新林小区二百十二巷
新林小区二百十三巷
新林小区二百十四巷
新林小区二百十五巷
新林小区二百十六巷
新林小区二百十七巷
新林小区二百十八巷
新林小区二百十九巷
新林小区二百二十巷
新林小区二百二十一巷
新林小区二百二十二巷
新林小区二百二十三巷
新林小区二百二十四巷
新林小区二百二十五巷
新林小区二百二十六巷
新林小区二百二十七巷
新林小区二百二十八巷
新林小区二百二十九巷
新林小区二百三十巷
新林小区二百三十一巷
新林小区二百三十二巷
新林小区二百三十三巷
新林小区二百三十四巷
新林小区二百三十五巷
新林小区二百三十六巷
新林小区二百三十七巷
新林小区二百三十八巷
新林小区二百三十九巷
新林小区二百四十巷
新林小区二百四十一巷
新林小区二百四十二巷
新林小区二百四十三巷
新林小区二百四十四巷
新林小区二百四十五巷
新林小区二百四十六巷
新林小区二百四十七巷
新林小区二百四十八巷
新林小区二百四十九巷
新林小区二百五十巷
新林小区二百五十一巷
新林小区二百五十二巷
新林小区二百五十三巷
新林小区二百五十四巷
新林小区二百五十五巷
新林小区二百五十六巷
新林小区二百五十七巷
新林小区二百五十八巷
新林小区二百五十九巷
新林小区二百六十巷
新林小区二百六十一巷
新林小区二百六十二巷
新林小区二百六十三巷
新林小区二百六十四巷
新林小区二百六十五巷
新林小区二百六十六巷
新林小区二百六十七巷
新林小区二百六十八巷
新林小区二百六十九巷
新林小区二百七十巷
新林小区二百七十一巷
新林小区二百七十二巷
新林小区二百七十三巷
新林小区二百七十四巷
新林小区二百七十五巷
新林小区二百七十六巷
新林小区二百七十七巷
新林小区二百七十八巷
新林小区二百七十九巷
新林小区二百八十巷
新林小区二百八十一巷
新林小区二百八十二巷
新林小区二百八十三巷
新林小区二百八十四巷
新林小区二百八十五巷
新林小区二百八十六巷
新林小区二百八十七巷
新林小区二百八十八巷
新林小区二百八十九巷
新林小区二百九十巷
新林小区二百九十一巷
新林小区二百九十二巷
新林小区二百九十三巷
新林小区二百九十四巷
新林小区二百九十五巷
新林小区二百九十六巷
新林小区二百九十七巷
新林小区二百九十八巷
新林小区二百九十九巷
新林小区三百巷
新林小区三百一巷
新林小区三百二巷
新林小区三百三巷
新林小区三百四巷
新林小区三百五巷
新林小区三百六巷
新林小区三百七巷
新林小区三百八巷
新林小区三百九巷
新林小区三百十巷
新林小区三百十一巷
新林小区三百十二巷
新林小区三百十三巷
新林小区三百十四巷
新林小区三百十五巷
新林小区三百十六巷
新林小区三百十七巷
新林小区三百十八巷
新林小区三百十九巷
新林小区三百二十巷
新林小区三百二十一巷
新林小区三百二十二巷
新林小区三百二十三巷
新林小区三百二十四巷
新林小区三百二十五巷
新林小区三百二十六巷
新林小区三百二十七巷
新林小区三百二十八巷
新林小区三百二十九巷
新林小区三百三十巷
新林小区三百三十一巷
新林小区三百三十二巷
新林小区三百三十三巷
新林小区三百三十四巷
新林小区三百三十五巷
新林小区三百三十六巷
新林小区三百三十七巷
新林小区三百三十八巷
新林小区三百三十九巷
新林小区三百四十巷
新林小区三百四十一巷
新林小区三百四十二巷
新林小区三百四十三巷
新林小区三百四十四巷
新林小区三百四十五巷
新林小区三百四十六巷
新林小区三百四十七巷
新林小区三百四十八巷
新林小区三百四十九巷
新林小区三百五十巷
新林小区三百五十一巷
新林小区三百五十二巷
新林小区三百五十三巷
新林小区三百五十四巷
新林小区三百五十五巷
新林小区三百五十六巷
新林小区三百五十七巷
新林小区三百五十八巷
新林小区三百五十九巷
新林小区三百六十巷
新林小区三百六十一巷
新林小区三百六十二巷
新林小区三百六十三巷
新林小区三百六十四巷
新林小区三百六十五巷
新林小区三百六十六巷
新林小区三百六十七巷
新林小区三百六十八巷
新林小区三百六十九巷
新林小区三百七十巷
新林小区三百七十一巷
新林小区三百七十二巷
新林小区三百七十三巷
新林小区三百七十四巷
新林小区三百七十五巷
新林小区三百七十六巷
新林小区三百七十七巷
新林小区三百七十八巷
新林小区三百七十九巷
新林小区三百八十巷
新林小区三百八十一巷
新林小区三百八十二巷
新林小区三百八十三巷
新林小区三百八十四巷
新林小区三百八十五巷
新林小区三百八十六巷
新林小区三百八十七巷
新林小区三百八十八巷
新林小区三百八十九巷
新林小区三百九十巷
新林小区三百九十一巷
新林小区三百九十二巷
新林小区三百九十三巷
新林小区三百九十四巷
新林小区三百九十五巷
新林小区三百九十六巷
新林小区三百九十七巷
新林小区三百九十八巷
新林小区三百九十九巷
新林小区四百巷
新林小区四百一巷
新林小区四百二巷
新林小区四百三巷
新林小区四百四巷
新林小区四百五巷
新林小区四百六巷
新林小区四百七巷
新林小区四百八巷
新林小区四百九巷
新林小区四百十巷
新林小区四百十一巷
新林小区四百十二巷
新林小区四百十三巷
新林小区四百十四巷
新林小区四百十五巷
新林小区四百十六巷
新林小区四百十七巷
新林小区四百十八巷
新林小区四百十九巷
新林小区四百二十巷
新林小区四百二十一巷
新林小区四百二十二巷
新林小区四百二十三巷
新林小区四百二十四巷
新林小区四百二十五巷
新林小区四百二十六巷
新林小区四百二十七巷
新林小区四百二十八巷
新林小区四百二十九巷
新林小区四百三十巷
新林小区四百三十一巷
新林小区四百三十二巷
新林小区四百三十三巷
新林小区四百三十四巷
新林小区四百三十五巷
新林小区四百三十六巷
新林小区四百三十七巷
新林小区四百三十八巷
新林小区四百三十九巷
新林小区四百四十巷
新林小区四百四十一巷
新林小区四百四十二巷
新林小区四百四十三巷
新林小区四百四十四巷
新林小区四百四十五巷
新林小区四百四十六巷
新林小区四百四十七巷
新林小区四百四十八巷
新林小区四百四十九巷
新林小区四百五十巷
新林小区四百五十一巷
新林小区四百五十二巷
新林小区四百五十三巷
新林小区四百五十四巷
新林小区四百五十五巷
新林小区四百五十六巷
新林小区四百五十七巷
新林小区四百五十八巷
新林小区四百五十九巷
新林小区四百六十巷
新林小区四百六十一巷
新林小区四百六十二巷
新林小区四百六十三巷
新林小区四百六十四巷
新林小区四百六十五巷
新林小区四百六十六巷
新林小区四百六十七巷
新林小区四百六十八巷
新林小区四百六十九巷
新林小区四百七十巷
新林小区四百七十一巷
新林小区四百七十二巷
新林小区四百七十三巷
新林小区四百七十四巷
新林小区四百七十五巷
新林小区四百七十六巷
新林小区四百七十七巷
新林小区四百七十八巷
新林小区四百七十九巷
新林小区四百八十巷
新林小区四百八十一巷
新林小区四百八十二巷
新林小区四百八十三巷
新林小区四百八十四巷
新林小区四百八十五巷
新林小区四百八十六巷
新林小区四百八十七巷
新林小区四百八十八巷
新林小区四百八十九巷
新林小区四百九十巷
新林小区四百九十一巷
新林小区四百九十二巷
新林小区四百九十三巷
新林小区四百九十四巷
新林小区四百九十五巷
新林小区四百九十六巷
新林小区四百九十七巷
新林小区四百九十八巷
新林小区四百九十九巷
新林小区五百巷
新林小区五百一巷
新林小区五百二巷
新林小区五百三巷
新林小区五百四巷
新林小区五百五巷
新林小区五百六巷
新林小区五百七巷
新林小区五百八巷
新林小区五百九巷
新林小区五百十巷
新林小区五百十一巷
新林小区五百十二巷
新林小区五百十三巷
新林小区五百十四巷
新林小区五百十五巷
新林小区五百十六巷
新林小区五百十七巷
新林小区五百十八巷
新林小区五百十九巷
新林小区五百二十巷
新林小区五百二十一巷
新林小区五百二十二巷
新林小区五百二十三巷
新林小区五百二十四巷
新林小区五百二十五巷
新林小区五百二十六巷
新林小区五百二十七巷
新林小区五百二十八巷
新林小区五百二十九巷
新林小区五百三十巷
新林小区五百三十一巷
新林小区五百三十二巷
新林小区五百三十三巷
新林小区五百三十四巷
新林小区五百三十五巷
新林小区五百三十六巷
新林小区五百三十七巷
新林小区五百三十八巷
新林小区五百三十九巷
新林小区五百四十巷
新林小区五百四十一巷
新林小区五百四十二巷
新林小区五百四十三巷
新林小区五百四十四巷
新林小区五百四十五巷
新林小区五百四十六巷
新林小区五百四十七巷
新林小区五百四十八巷
新林小区五百四十九巷
新林小区五百五十巷
新林小区五百五十一巷
新林小区五百五十二巷
新林小区五百五十三巷
新林小区五百五十四巷
新林小区五百五十五巷
新林小区五百五十六巷
新林小区五百五十七巷
新林小区五百五十八巷
新林小区五百五十九巷
新林小区五百六十巷
新林小区五百六十一巷
新林小区五百六十二巷
新林小区五百六十三巷
新林小区五百六十四巷
新林小区五百六十五巷
新林小区五百六十六巷
新林小区五百六十七巷
新林小区五百六十八巷
新林小区五百六十九巷
新林小区五百七十巷
新林小区五百七十一巷
新林小区五百七十二巷
新林小区五百七十三巷
新林小区五百七十四巷
新林小区五百七十五巷
新林小区五百七十六巷
新林小区五百七十七巷
新林小区五百七十八巷
新林小区五百七十九巷
新林小区五百八十巷
新林小区五百八十一巷
新林小区五百八十二巷
新林小区五百八十三巷
新林小区五百八十四巷
新林小区五百八十五巷
新林小区五百八十六巷
新林小区五百八十七巷
新林小区五百八十八巷
新林小区五百八十九巷
新林小区五百九十巷
新林小区五百九十一巷
新林小区五百九十二巷
新林小区五百九十三巷
新林小区五百九十四巷
新林小区五百九十五巷
新林小区五百九十六巷
新林小区五百九十七巷
新林小区五百九十八巷
新林小区五百九十九巷
新林小区六百巷
新林小区六百一巷
新林小区六百二巷
新林小区六百三巷
新林小区六百四巷
新林小区六百五巷
新林小区六百六巷
新林小区六百七巷
新林小区六百八巷
新林小区六百九巷
新林小区六百十巷
新林小区六百十一巷
新林小区六百十二巷
新林小区六百十三巷
新林小区六百十四巷
新林小区六百十五巷
新林小区六百十六巷
新林小区六百十七巷
新林小区六百十八巷
新林小区六百十九巷
新林小区六百二十巷
新林小区六百二十一巷
新林小区六百二十二巷
新林小区六百二十三巷
新林小区六百二十四巷
新林小区六百二十五巷
新林小区六百二十六巷
新林小区六百二十七巷
新林小区六百二十八巷
新林小区六百二十九巷
新林小区六百三十巷
新林小区六百三十一巷
新林小区六百三十二巷
新林小区六百三十三巷
新林小区六百三十四巷
新林小区六百三十五巷
新林小区六百三十六巷
新林小区六百三十七巷
新林小区六百三十八巷
新林小区六百三十九巷
新林小区六百四十巷
新林小区六百四十一巷
新林小区六百四十二巷
新林小区六百四十三巷
新林小区六百四十四巷
新林小区六百四十五巷
新林小区六百四十六巷
新林小区六百四十七巷
新林小区六百四十八巷
新林小区六百四十九巷
新林小区六百五十巷
新林小区六百五十一巷
新林小区六百五十二巷
新林小区六百五十三巷
新林小区六百五十四巷
新林小区六百五十五巷
新林小区六百五十六巷
新林小区六百五十七巷
新林小区六百五十八巷
新林小区六百五十九巷
新林小区六百六十巷
新林小区六百六十一巷
新林小区六百六十二巷
新林小区六百六十三巷
新林小区六百六十四巷
新林小区六百六十五巷
新林小区六百六十六巷
新林小区六百六十七巷
新林小区六百六十八巷
新林小区六百六十九巷
新林小区六百七十巷
新林小区六百七十一巷
新林小区六百七十二巷
新林小区六百七十三巷
新林小区六百七十四巷
新林小区六百七十五巷
新林小区六百七十六巷
新林小区六百七十七巷
新林小区六百七十八巷
新林小区六百七十九巷
新林小区六百八十巷
新林小区六百八十一巷
新林小区六百八十二巷
新林小区六百八十三巷
新林小区六百八十四巷
新林小区六百八十五巷
新林小区六百八十六巷
新林小区六百八十七巷
新林小区六百八十八巷
新林小区六百八十九巷
新林小区六百九十巷
新林小区六百九十一巷
新林小区六百九十二巷
新林小区六百九十三巷
新林小区六百九十四巷
新林小区六百九十五巷
新林小区六百九十六巷
新林小区六百九十七巷
新林小区六百九十八巷
新林小区六百九十九巷
新林小区七百巷
新林小区七百一巷
新林小区七百二巷
新林小区七百三巷
新林小区七百四巷
新林小区七百五巷
新林小区七百六巷
新林小区七百七巷
新林小区七百八巷
新林小区七百九巷
新林小区七百十巷
新林小区七百十一巷
新林小区七百十二巷
新林小区七百十三巷
新林小区七百十四巷
新林小区七百十五巷
新林小区七百十六巷
新林小区七百十七巷
新林小区七百十八巷
新林小区七百十九巷
新林小区七百二十巷
新林小区七百二十一巷
新林小区七百二十二巷
新林小区七百二十三巷
新林小区七百二十四巷
新林小区七百二十五巷
新林小区七百二十六巷
新林小区七百二十七巷
新林小区七百二十八巷
新林小区七百二十九巷
新林小区七百三十巷
新林小区七百三十一巷
新林小区七百三十二巷
新林小区七百三十三巷
新林小区七百三十四巷
新林小区七百三十五巷
新林小区七百三十六巷
新林小区七百三十七巷
新林小区七百三十八巷
新林小区七百三十九巷
新林小区七百四十巷
新林小区七百四十一巷
新林小区七百四十二巷
新林小区七百四十三巷
新林小区七百四十四巷
新林小区七百四十五巷
新林小区七百四十六巷
新林小区七百四十七巷
新林小区七百四十八巷
新林小区七百四十九巷
新林小区七百五十巷
新林小区七百五十一巷
新林小区七百五十二巷
新林小区七百五十三巷
新林小区七百五十四巷
新林小区七百五十五巷
新林小区七百五十六巷
新林小区七百五十七巷
新林小区七百五十八巷
新林小区七百五十九巷
新林小区七百六十巷
新林小区七百六十一巷
新林小区七百六十二巷
新林小区七百六十三巷
新林小区七百六十四巷
新林小区七百六十五巷
新林小区七百六十六巷
新林小区七百六十七巷
新林小区七百六十八巷
新林小区七百六十九巷
新林小区七百七十巷
新林小区七百七十一巷
新林小区七百七十二巷
新林小区七百七十三巷
新林小区七百七十四巷
新林小区七百七十五巷
新林小区七百七十六巷
新林小区七百七十七巷
新林小区七百七十八巷
新林小区七百七十九巷
新林小区七百八十巷
新林小区七百八十一巷
新林小区七百八十二巷
新林小区七百八十三巷
新林小区七百八十四巷
新林小区七百八十五巷
新林小区七百八十六巷
新林小区七百八十七巷
新林小区七百八十八巷
新林小区七百八十九巷
新林小区七百九十巷
新林小区七百九十一巷
新林小区七百九十二巷
新林小区七百九十三巷
新林小区七百九十四巷
新林小区七百九十五巷
新林小区七百九十六巷
新林小区七百九十七巷
新林小区七百九十八巷
新林小区七百九十九巷
新林小区八百巷
新林小区八百一巷
新林小区八百二巷
新林小区八百三巷
新林小区八百四巷
新林小区八百五巷
新林小区八百六巷
新林小区八百七巷
新林小区八百八巷
新林小区八百九巷
新林小区八百十巷
新林小区八百十一巷
新林小区八百十二巷
新林小区八百十三巷
新林小区八百十四巷
新林小区八百十五巷
新林小区八百十六巷
新林小区八百十七巷
新林小区八百十八巷
新林小区八百十九巷
新林小区八百二十巷
新林小区八百二十一巷
新林小区八百二十二巷
新林小区八百二十三巷
新林小区八百二十四巷
新林小区八百二十五巷
新林小区八百二十六巷
新林小区八百二十七巷
新林小区八百二十八巷
新林小区八百二十九巷
新林小区八百三十巷
新林小区八百三十一巷
新林小区八百三十二巷
新林小区八百三十三巷
新林小区八百三十四巷
新林小区八百三十五巷
新林小区八百三十六巷
新林小区八百三十七巷
新林小区八百三十八巷
新林小区八百三十九巷
新林小区八百四十巷
新林小区八百四十一巷
新林小区八百四十二巷
新林小区八百四十三巷
新林小区八百四十四巷
新林小区八百四十五巷
新林小区八百四十六巷
新林小区八百四十七巷
新林小区八百四十八巷
新林小区八百四十九巷
新林小区八百五十巷
新林小区八百五十一巷
新林小区八百五十二巷
新林小区八百五十三巷
新林小区八百五十四巷
新林小区八百五十五巷
新林小区八百五十六巷
新林小区八百五十七巷
新林小区八百五十八巷
新林小区八百五十九巷
新林小区八百六十巷
新林小区八百六十一巷
新林小区八百六十二巷
新林小区八百六十三巷
新林小区八百六十四巷
新林小区八百六十五巷
新林小区八百六十六巷
新林小区八百六十七巷
新林小区八百六十八巷
新林小区八百六十九巷
新林小区八百七十巷
新林小区八百七十一巷
新林小区八百七十二巷
新林小区八百七十三巷
新林小区八百七十四巷
新林小区八百七十五巷
新林小区八百七十六巷
新林小区八百七十七巷
新林小区八百七十八巷
新林小区八百七十九巷
新林小区八百八十巷
新林小区八百八十一巷
新林小区八百八十二巷
新林小区八百八十三巷
新林小区八百八十四巷
新林小区八百八十五巷
新林小区八百八十六巷
新林小区八百八十七巷
新林小区八百八十八巷
新林小区八百八十九巷
新林小区八百九十巷
新林小区八百九十一巷
新林小区八百九十二巷
新林小区八百九十三巷
新林小区八百九十四巷
新林小区八百九十五巷
新林小区八百九十六巷
新林小区八百九十七巷
新林小区八百九十八巷
新林小区八百九十九巷
新林小区九百巷
新林小区九百一巷
新林小区九百二巷
新林小区九百三巷
新林小区九百四巷
新林小区九百五巷
新林小区九百六巷
新林小区九百七巷
新林小区九百八巷
新林小区九百九巷
新林小区九百十巷
新林小区九百十一巷
新林小区九百十二巷
新林小区九百十三巷
新林小区九百十四巷
新林小区九百十五巷
新林小区九百十六巷
新林小区九百十七巷
新林小区九百十八巷
新林小区九百十九巷
新林小区九百二十巷
新林小区九百二十一巷
新林小区九百二十二巷
新林小区九百二十三巷
新林小区九百二十四巷
新林小区九百二十五巷
新林小区九百二十六巷
新林小区九百二十七巷
新林小区九百二十八巷
新林小区九百二十九巷
新林小区九百三十巷
新林小区九百三十一巷
新林小区九百三十二巷
新林小区九百三十三巷
新林小区九百三十四巷
新林小区九百三十五巷
新林小区九百三十六巷
新林小区九百三十七巷
新林小区九百三十八巷
新林小区九百三十九巷
新林小区九百四十巷
新林小区九百四十一巷
新林小区九百四十二巷
新林小区九百四十三巷
新林小区九百四十四巷
新林小区九百四十五巷
新林小区九百四十六巷
新林小区九百四十七巷
新林小区九百四十八巷
新林小区九百四十九巷
新林小区九百五十巷
新林小区九百五十一巷
新林小区九百五十二巷
新林小区九百五十三巷
新林小区九百五十四巷
新林小区九百五十五巷
新林小区九百五十六巷
新林小区九百五十七巷
新林小区九百五十八巷
新林小区九百五十九巷
新林小区九百六十巷
新林小区九百六十一巷
新林小区九百六十二巷
新林小区九百六十三巷
新林小区九百六十四巷
新林小区九百六十五巷
新林小区九百六十六巷
新林小区九百六十七巷
新林小区九百六十八巷
新林小区九百六十九巷
新林小区九百七十巷
新林小区九百七十一巷
新林小区九百七十二巷
新林小区九百七十三巷
新林小区九百七十四巷
新林小区九百七十五巷
新林小区九百七十六巷
新林小区九百七十七巷
新林小区九百七十八巷
新林小区九百七十九巷
新林小区九百八十巷
新林小区九百八十一巷
新林小区九百八十二巷
新林小区九百八十三巷
新林小区九百八十四巷
新林小区九百八十五巷
新林小区九百八十六巷
新林小区九百八十七巷
新林小区九百八十八巷
新林小区九百八十九巷
新林小区九百九十巷
新林小区九百九十一巷
新林小区九百九十二巷
新林小区九百九十三巷
新林小区九百九十四巷
新林小区九百九十五巷
新林小区九百九十六巷
新林小区九百九十七巷
新林小区九百九十八巷
新林小区九百九十九巷
新林小区一千巷
新林小区一千一巷
新林小区一千二巷
新林小区一千三巷
新林小区一千四巷
新林小区一千五巷
新林小区一千六巷
新林小区一千七巷
新林小区一千八巷
新林小区一千九巷
新林小区一千十巷
新林小区一千十一巷
新林小区一千十二巷
新林小区一千十三巷
新林小区一千十四巷
新林小区一千十五巷
新林小区一千十六巷
新林小区一千十七巷
新林小区一千十八巷
新林小区一千十九巷
新林小区一千二十巷
新林小区一千二十一巷
新林小区一千二十二巷
新林小区一千二十三巷
新林小区一千二十四巷
新林小区一千二十五巷
新林小区一千二十六巷
新林小区一千二十七巷
新林小区一千二十八巷
新林小区一千二十九巷
新林小区一千三十巷
新林小区一千三十一巷
新林小区一千三十二巷
新林小区一千三十三巷
新林小区一千三十四巷
新林小区一千三十五巷
新林小区一千三十六巷
新林小区一千三十七巷
新林小区一千三十八巷
新林小区一千三十九巷
新林小区一千四十巷
新林小区一千四十一巷
新林小区一千四十二巷
新林小区一千四十三巷
新林小区一千四十四巷
新林小区一千四十五巷
新林小区一千四十六巷
新林小区一千四十七巷
新林小区一千四十八巷
新林小区一千四十九巷
新林小区一千五十巷
新林小区一千五十一巷
新林小区一千五十二巷
新林小区一千五十三巷
新林小区一千五十四巷
新林小区一千五十五巷
新林小区一千五十六巷
新林小区一千五十七巷
新林小区一千五十八巷
新林小区一千五十九巷
新林小区一千六十巷
新林小区一千六十一巷
新林小区一千六十二巷
新林小区一千六十三巷
新林小区一千六十四巷
新林小区一千六十五巷
新林小区一千六十六巷
新林小区一千六十七巷
新林小区一千六十八巷
新林小区一千六十九巷
新林小区一千七十巷
新林小区一千七十一巷
新林小区一千七十二巷
新林小区一千七十三巷
新林小区一千七十四巷
新林小区一千七十五巷
新林小区一千七十六巷
新林小区一千七十七巷
新林小区一千七十八巷
新林小区一千七十九巷
新林小区一千八十巷
新林小区一千八十一巷
新林小区一千八十二巷
新林小区一千八十三巷
新林小区一千八十四巷
新林小区一千八十五巷
新林小区一千八十六巷
新林小区一千八十七巷
新林小区一千八十八巷
新林小区一千八十九巷
新林小区一千九十巷
新林小区一千九十一巷
新林小区一千九十二巷
新林小区一千九十三巷
新林小区一千九十四巷
新林小区一千九十五巷
新林小区一千九十六巷
新林小区一千九十七巷
新林小区一千九十八巷
新林小区一千九十九巷
新林小区一千一百巷
新林小区一千一百一巷
新林小区一千一百二巷
新林小区一千一百三巷
新林小区一千一百四巷
新林小区一千一百五巷
新林小区一千一百六巷
新林小区一千一百七巷
新林小区一千一百八巷
新林小区一千一百九巷
新林小区一千一百十巷
新林小区一千一百十一巷
新林小区一千一百十二巷
新林小区一千一百十三巷
新林小区一千一百十四巷
新林小区一千一百十五巷
新林小区一千一百十六巷
新林小区一千一百十七巷
新林小区一千一百十八巷
新林小区一千一百十九巷
新林小区一千一百二十巷
新林小区一千一百二十一巷
新林小区一千一百二十二巷
新林小区一千一百二十三巷
新林小区一千一百二十四巷
新林小区一千一百二十五巷
新林小区一千一百二十六巷
新林小区一千一百二十七巷
新林小区一千一百二十八巷
新林小区一千一百二十九巷
新林小区一千一百三十巷
新林小区一千一百三十一巷
新林小区一千一百三十二巷
新林小区一千一百三十三巷
新林小区一千一百三十四巷
新林小区一千一百三十五巷
新林小区一千一百三十六巷
新林小区一千一百三十七巷
新林小区一千一百三十八巷
新林小区一千一百三十九巷
新林小区一千一百四十巷
新林小区一千一百四十一巷
新林小区一千一百四十二巷
新林小区一千一百四十三巷
新林小区一千一百四十四巷
新林小区一千一百四十五巷
新林小区一千一百四十六巷
新林小区一千一百四十七巷
新林小区一千一百四十八巷
新林小区一千一百四十九巷
新林小区一千一百五十巷
新林小区一千一百五十一巷
新林小区一千一百五十二巷
新林小区一千一百五十三巷
新林小区一千一百五十四巷
新林小区一千一百五十五巷
新林小区一千一百五十六巷
新林小区一千一百五十七巷
新林小区一千一百五十八巷
新林小区一千一百五十九巷
新林小区一千一百六十巷
新林小区一千一百六十一巷
新林小区一千一百六十二巷
新林小区一千一百六十三巷
新林小区一千一百六十四巷
新林小区一千一百六十五巷
新林小区一千一百六十六巷
新林小区一千一百六十七巷
新林小区一千一百六十八巷
新林小区一千一百六十九巷
新林小区一千一百七十巷
新林小区一千一百七十一巷
新林小区一千一百七十二巷
新林小区一千一百七十三巷
新林小区一千一百七十四巷
新林小区一千一百七十五巷
新林小区一千一百七十六巷
新林小区一千一百七十七巷
新林小区一千一百七十八巷
新林小区一千一百七十九巷
新林小区一千一百八十巷
新林小区一千一百八十一巷
新林小区一千一百八十二巷
新林小区一千一百八十三巷
新林小区一千一百八十四巷
新林小区一千一百八十五巷
新林小区一千一百八十六巷
新林小区一千一百八十七巷
新林小区一千一百八十八巷
新林小区一千一百八十九巷
新林小区一千一百九十巷
新林小区一千一百九十一巷
新林小区一千一百九十二巷
新林小区一千一百九十三巷
新林小区一千一百九十四巷
新林小区一千一百九十五巷
新林小区一千一百九十六巷
新林小区一千一百九十七巷
新林小区一千一百九十八巷
新林小区一千一百九十九巷
新林小区一千二百巷
新林小区一千二百一巷
新林小区一千二百二巷
新林小区一千二百三巷
新林小区一千二百四巷
新林小区一千二百五巷
新林小区一千二百六巷
新林小区一千二百七巷
新林小区一千二百八巷
新林小区一千二百九巷
新林小区一千二百十巷
新林小区一千二百十一巷
新林小区一千二百十二巷
新林小区一千二百十三巷
新林小区一千二百十四巷
新林小区一千二百十五巷
新林小区一千二百十六巷
新林小区一千二百十七巷
新林小区一千二百十八巷
新林小区一千二百十九巷
新林小区一千二百二十巷
新林小区一千二百二十一巷
新林小区一千二百二十二巷
新林小区一千二百二十三巷
新林小区一千二百二十四巷
新林小区一千二百二十五巷
新林小区一千二百二十六巷
新林小区一千二百二十七巷
新林小区一千二百二十八巷
新林小区一千二百二十九巷
新林小区一千二百三十巷
新林小区一千二百三十一巷
新林小区一千二百三十二巷
新林小区一千二百三十三巷
新林小区一千二百三十四巷
新林小区一千二百三十五巷
新林小区一千二百三十六巷
新林小区一千二百三十七巷
新林小区一千二百三十八巷
新林小区一千二百三十九巷
新林小区一千二百四十巷
新林小区一千二百四十一巷
新林小区一千二百四十二巷
新林小区一千二百四十三巷
新林小区一千二百四十四巷
新林小区一千二百四十五巷
新林小区一千二百四十六巷
新林小区一千二百四十七巷
新林小区一千二百四十八巷
新林小区一千二百四十九巷
新林小区一千二百五十巷
新林小区一千二百五十一巷
新林小区一千二百五十二巷
新林小区一千二百五十三巷
新林小区一千二百五十四巷
新林小区一千二百五十五巷
新林小区一千二百五十六巷
新林小区一千二百五十七巷
新林小区一千二百五十八巷
新林小区一千二百五十九巷
新林小区一千二百六十巷
新林小区一千二百六十一巷
新林小区一千二百六十二巷
新林小区一千二百六十三巷
新林小区一千二百六十四巷
新林小区一千二百六十五巷
新林小区一千二百六十六巷
新林小区一千二百六十七巷
新林小区一千二百六十八巷
新林小区一千二百六十九巷
新林小区一千二百七十巷
新林小区一千二百七十一巷
新林小区一千二百七十二巷
新林小区一千二百七十三巷
新林小区一千二百七十四巷
新林小区一千二百七十五巷
新林小区一千二百七十六巷
新林小区一千二百七十七巷
新林小区一千二百七十八巷
新林小区一千二百七十九巷
新林小区一千二百八十巷
新林小区一千二百八十一巷
新林小区一千二百八十二巷
新林小区一千二百八十三巷
新林小区一千二百八十四巷
新林小区一千二百八十五巷
新林小区一千二百八十六巷
新林小区一千二百八十七巷
新林小区一千二百八十八巷
新林小区一千二百八十九巷
新林小区一千二百九十巷
新林小区一千二百九十一巷
新林小区一千二百九十二巷
新林小区一千二百九十三巷
新林小区一千二百九十四巷
新林小区一千二百九十五巷
新林小区一千二百九十六巷
新林小区一千二百九十七巷
新林小区一千二百九十八巷
新林小区一千二百九十九巷
新林小区一千三百巷
新林小区一千三百一巷
新林小区一千三百二巷
新林小区一千三百三巷
新林小区一千三百四巷
新林小区一千三百五巷
新林小区一千三百六巷
新林小区一千三百七巷
新林小区一千三百八巷
新林小区一千三百九巷
新林小区一千三百十巷
新林小区一千三百十一巷
新林小区一千三百十二巷
新林小区一千三百十三巷
新林小区一千三百十四巷
新林小区一千三百十五巷
新林小区一千三百十六巷
新林小区一千三百十七巷
新林小区一千三百十八巷
新林小区一千三百十九巷
新林小区一千三百二十巷
新林小区一千三百二十一巷
新林小区一千三百二十二巷
新林小区一千三百二十三巷
新林小区一千三百二十四巷
新林小区一千三百二十五巷
新林小区一千三百二十六巷
新林小区一千三百二十七巷
新林小区一千三百二十八巷
新林小区一千三百二十九巷
新林小区一千三百三十巷
新林小区一千三百三十一巷
新林小区一千三百三十二巷
新林小区一千三百三十三巷
新林小区一千三百三十四巷
新林小区一千三百三十五巷
新林小区一千三百三十六巷
新林小区一千三百三十七巷
新林小区一千三百三十八巷
新林小区一千三百三十九巷
新林小区一千三百四十巷
新林小区一千三百四十一巷
新林

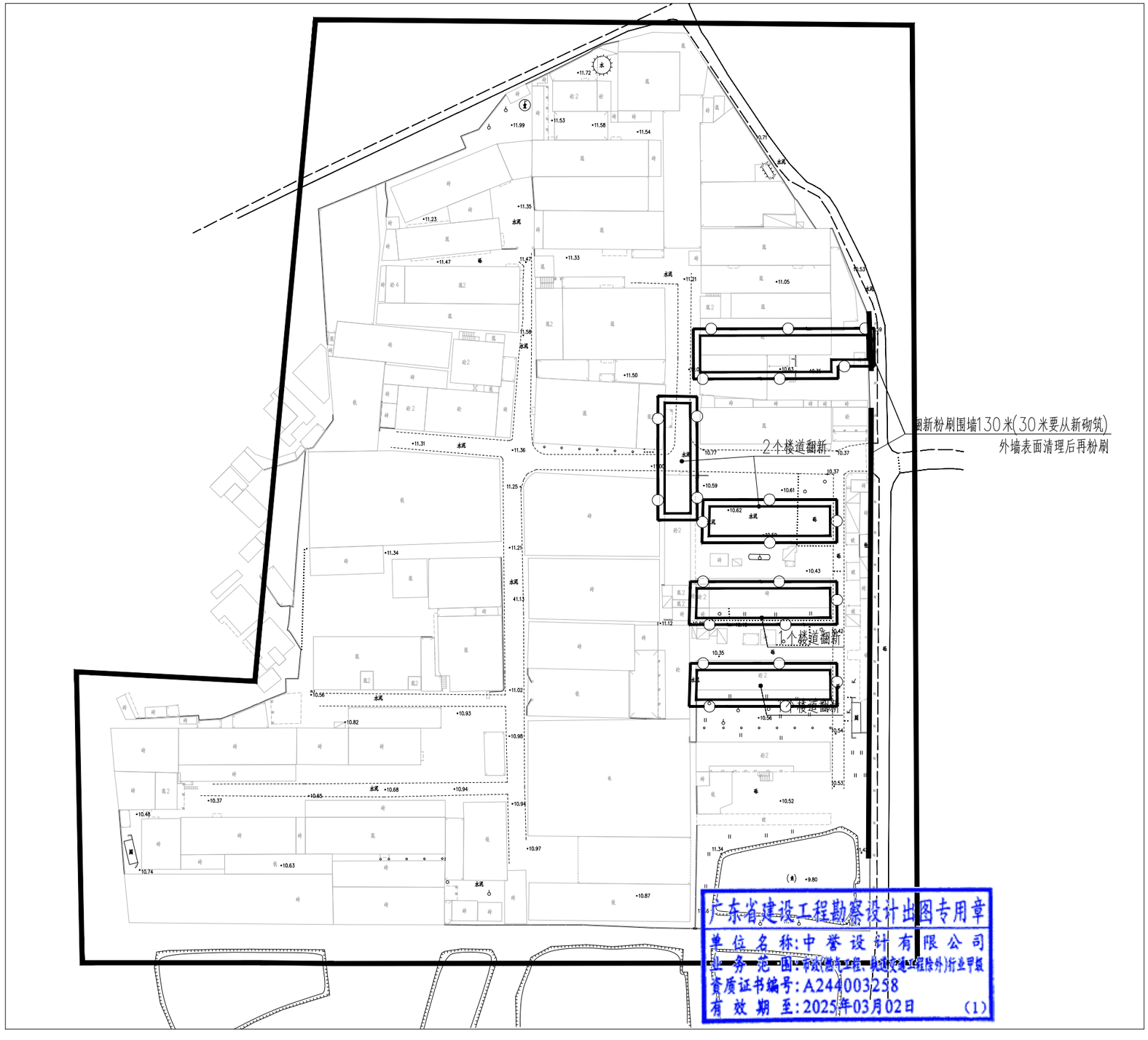

中华人民共和国一级注册建筑师
姓 名：陈永健
注册号：4400325-029
有效期：至2023年11月

建筑图例	图例说明	建筑图例	图例说明
	建筑单体立面改造		路面交通画线
	围蔽施工		砼路面铺设沥青
	原有围墙翻新		路面铺设混凝土
	环卫设施		路面铺设人行道砖
XB	微型消防站		路面铺设水泥人行道
	充电桩		(5.3*2.5m)车位画线
	太阳能路灯		(0.9*2m)摩托车位画线
	楼道灯	PA	树池

广东省建设工程勘察设计出图专用章
单位名称:中誉设计有限公司
业务范围:市政(燃气工程、轨道交通工程除外)行业甲级
资质证书编号:A244003258
有效期至:2025年03月02日 (1)

新林小区8建筑改造总平面图

1、每栋建筑单体需设一个微型消防站（成品），位置设置在首层室外有遮挡位置（不应影响疏散）。具体要求详大样图。
2、本小区垃圾分类亭共6组（成品），具体设置位置需与小区业主会商量确定。具体要求详大样图。

会签 | 比例 | 初步设计 | 设计阶段 | 23ASJSZ079 | 设计编号

中誉设计有限公司 ZHONGYU DESIGN CO. LTD.	建设单位	茂名市茂南区政府投资项目代建中心	图纸名称	新林小区8建筑改造总平面图	设计	周秀坤	专业负责	李 真	审核	陈永健	日期	2023.08
	工程名称	广东省茂名市茂南区城区老旧小区基础设施改造工程项目（二期工程）第一批实施改造项目	专 业	总体	资质证书编号	甲级:A244003258	校核	李 真	项目负责	邱学敏	审定	邱学敏	图号	ZT-C1-04-13

建筑图例	图例说明	建筑图例	图例说明
	建筑单体立面改造		路面交通画线
	围蔽施工		砼路面铺设沥青
	原有围墙翻新		路面铺设混凝土
	环卫设施		路面铺设人行道砖
XB	微型消防站		路面铺设水泥人行道
	充电桩		(5.3*2.5)车位画线
	太阳能路灯		(0.9*2m)摩托车位画线
	楼道灯	PA	树池

广东省建设工程勘察设计出图专用章
单位名称:中誉设计有限公司
业务范围:市政(燃气工程、轨道交通工程除外)行业甲级
资质证书编号:A244003258
有效期至:2025年03月02日 (1)

新林小区8建筑（园建）改造总平面图

会签	比例	初步设计	设计阶段	23ASJSZ079	设计编号

中誉设计有限公司 ZHONGYU DESIGN CO. LTD.	建设单位	茂名市茂南区政府投资项目代建中心	图纸名称	新林小区8建筑（园建）改造总平面图	设计	柯琼浩	专业负责	刘悦强	审核	黄大坚	日期	2023.08
	工程名称	广东省茂名市茂南区城区老旧小区基础设施改造工程项目（二期工程）第一批实施改造项目	专业	总体	资质证书编号	甲级:A244003258	校核	陈启明	项目负责	邱学敏	审定	邱学敏	图号	ZT-C1-04-14

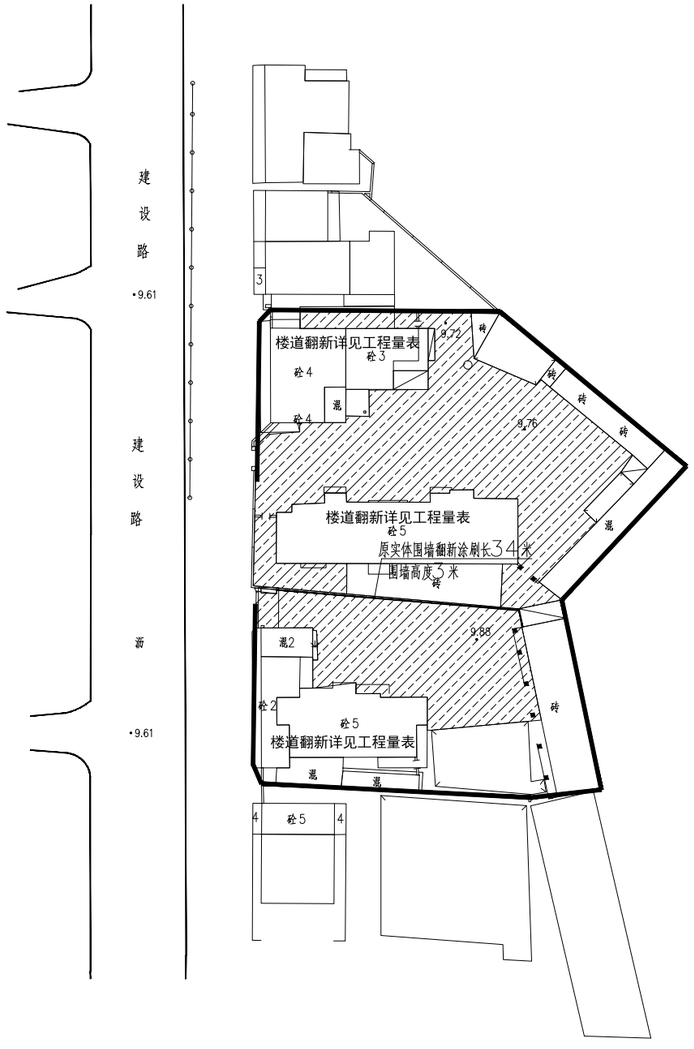

建筑图例	图例说明:
	建筑单体立面改造
	围蔽施工
	原有围墙翻新
	环卫设施
XB	微型消防站
	充电桩
	太阳能路灯

建筑图例	图例说明:
	路面交通画线
	沥路面铺设沥青
	路面铺设混凝土
	路面铺设人行道砖
	路面铺设水泥人行道
	(5.3*2.4)车车位画线
	(0.9*2m)机动位画线
PA	树池

广东省建设工程勘察设计出图专用章
单位名称:中誉设计有限公司
业务范围:市政(燃气工程、轨道交通工程除外)行业甲级
资质证书编号:A244003258
有效期至:2025年03月02日 (1)

1 红旗南小区改造总平面图 1:800

会签 | 比例 | 初步设计 | 设计阶段 | 23ASJSZ079 | 设计编号

中誉设计有限公司 ZHONGYU DESIGN CO. LTD.	建设单位	茂名市茂南区政府投资项目代建中心	图纸名称	1红旗南小区改造总平面图			设计	柯琼浩	专业负责	刘悦强	审核	黄大坚	日期	2023.08
	工程名称	广东省茂名市茂南区城区老旧小区基础设施改造工程项目（二期工程）第一批实施改造项目	专业	园建	资质证书编号	甲级:A244003258	校核	陈启明	项目负责	邱学敏	审定	邱学敏	图号	ZT-C1-04-15

建筑图例	图例说明:	建筑图例	图例说明:
	建筑单体立面改造		路面交通画线
	围蔽施工		砼路面铺设沥青
	原有围墙翻新		路面铺设混凝土
	环卫设施		路面铺设人行道砖
XB	微型消防站		路面铺设水泥人行道
	充电桩		(5.3*2.4m)车位画线
	太阳能路灯		(0.9*2m)残疾人位画线
		PA	树池

2 红旗南小区改造总平面图 1:800

广东省建设工程勘察设计出图专用章
单位名称:中誉设计有限公司
业务范围:市政(燃气工程、轨道交通工程除外)行业甲级
资质证书编号:A244003258
有效期至:2025年03月02日 (1)

会签 | 比例 | 初步设计 | 设计阶段 | 23ASJSZ0079 | 设计编号

中誉设计有限公司 ZHONGYU DESIGN CO. LTD.	建设单位	茂名市茂南区政府投资项目代建中心	图纸名称	2红旗南小区改造总平面图	设计	柯琼浩	专业负责	刘悦强	审核	黄大坚	日期	2023.08
	工程名称	广东省茂名市茂南区城区老旧小区基础设施改造工程项目（二期工程）第一批实施改造项目	专业	园建	资质证书编号	甲级:A244003258	校核	陈启明	项目负责	邱学敏	审定	邱学敏	图号	ZT-C1-04-16

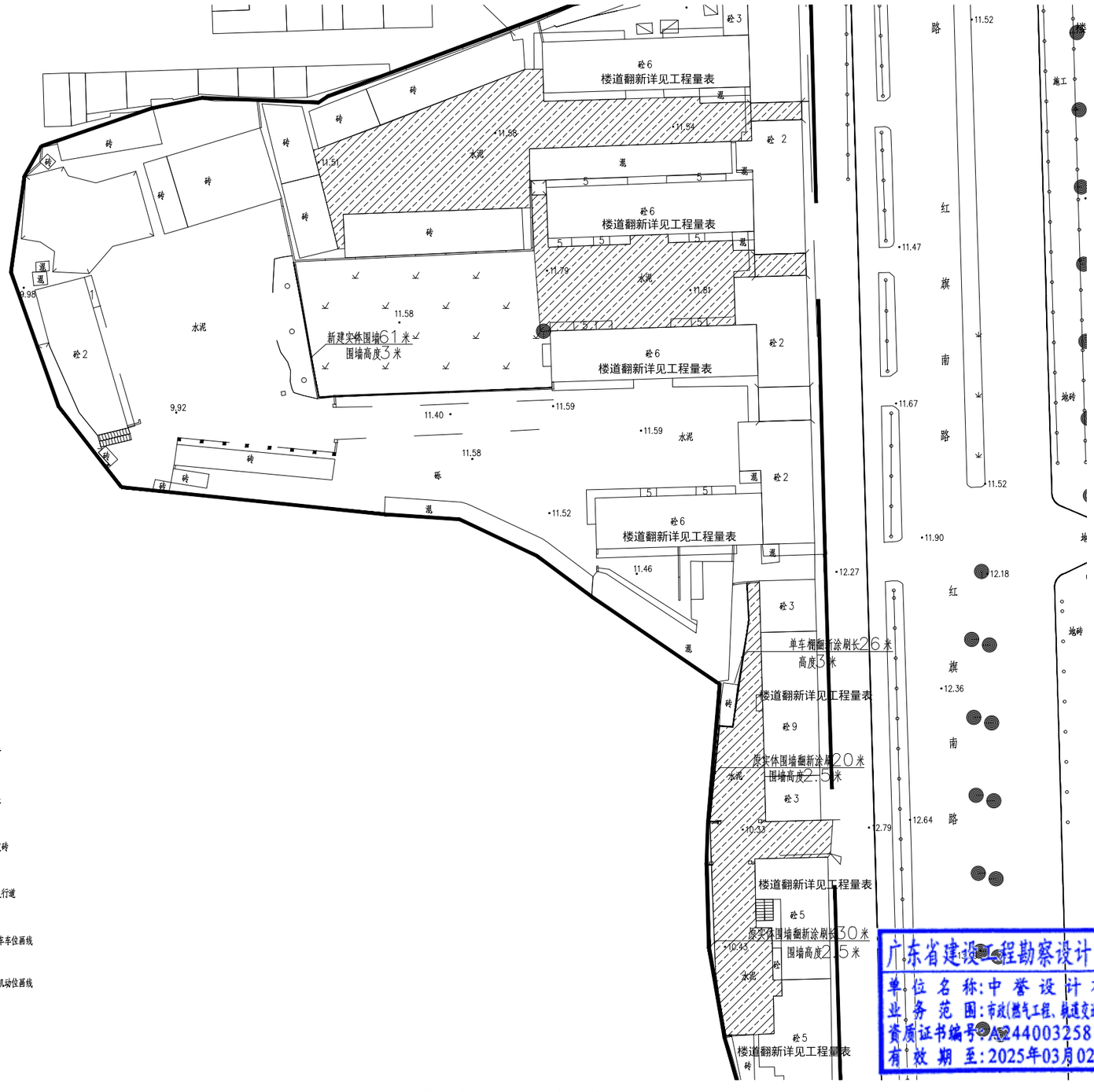

建筑图例	图例说明:	建筑图例	图例说明:
	建筑单体立面改造		路面交通画线
	围蔽施工		砼路面铺设沥青
	原有围墙翻新		路面铺设混凝土
	环卫设施		路面铺设人行道砖
XB	微型消防站		路面铺设水泥人行道
	充电桩		(5.3*2.4m)车位画线
	太阳能路灯		(0.9*2m)机动位画线
		PA	树池

广东省建设工程勘察设计出图专用章
单位名称:中誉设计有限公司
业务范围:市政(燃气工程、轨道交通工程除外)行业甲级
资质证书编号:A244003258
有效期至:2025年03月02日 (1)

3红旗南小区改造总平面图 1:800

会签 | 比例 | 初步设计 | 设计阶段 | 23ASJSZ079 | 设计编号

中誉设计有限公司 ZHONGYU DESIGN CO. LTD.	建设单位	茂名市茂南区政府投资项目代建中心	图纸名称	3红旗南小区改造总平面图			设计	柯琼浩	专业负责	刘悦强	审核	黄大坚	日期	2023.08
	工程名称	广东省茂名市茂南区城区老旧小区基础设施改造工程项目（二期工程）第一批实施改造项目	专业	园建	资质证书编号	甲级:A244003258	校核	陈启明	项目负责	邱学敏	审定	邱学敏	图号	ZT-C1-04-17

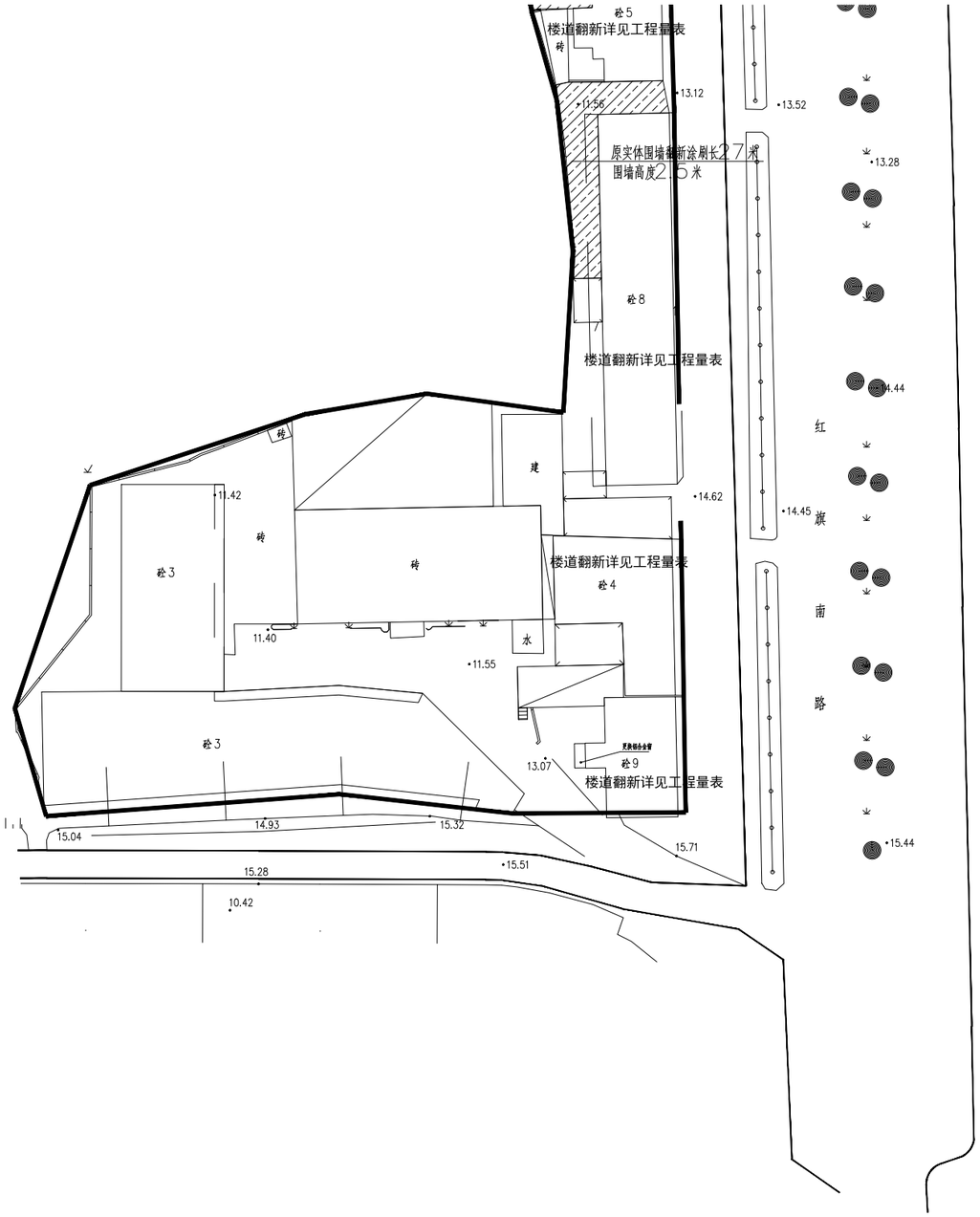

建筑图例	图例说明:	建筑图例	图例说明:
	建筑单体立面改造		路面交通画线
	围蔽施工		砼路面铺设沥青
	原有围墙翻新		路面铺设混凝土
	环卫设施		路面铺设人行道砖
XB	微型消防站		路面铺设水泥人行道
	充电桩		(5.3*2.4m)车位画线
	太阳能路灯		(0.9*2m)机动位画线
		PA	树池

广东省建设工程勘察设计出图专用章
单位名称:中誉设计有限公司
业务范围:市政(燃气工程、轨道交通工程除外)行业甲级
资质证书编号:A244003258
有效期至:2025年03月02日 (1)

4红旗南小区改造总平面图 1:800

会签 | 比例 | 初步设计 | 设计阶段 | 23ASJSZ079 | 设计编号

中誉设计有限公司 ZHONGYU DESIGN CO. LTD.	建设单位	茂名市茂南区政府投资项目代建中心	图纸名称	4红旗南小区改造总平面图		设计	柯琼浩	专业负责	刘悦强	审核	黄大坚	日期	2023.08
	工程名称	广东省茂名市茂南区城区老旧小区基础设施改造工程项目（二期工程）第一批实施改造项目	专业	园建	资质证书编号 甲级:A244003258	校核	陈启明	项目负责	邱学敏	审定	邱学敏	图号	ZT-C1-04-18

双 山 一 路

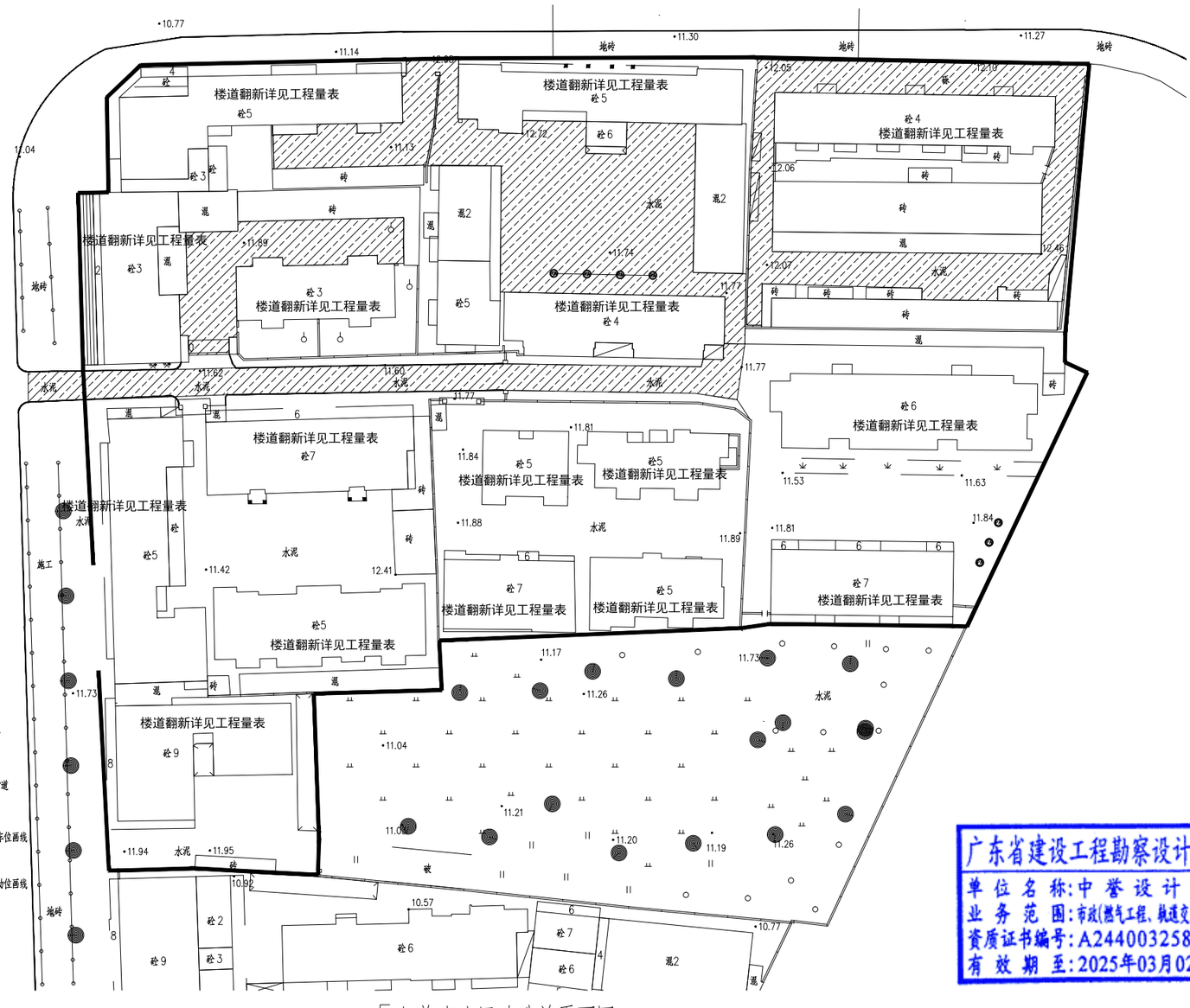

建筑图例	图例说明:	建筑图例	图例说明:
	建筑单体立面改造		路面交通画线
	围蔽施工		松路面铺设沥青
	原有围墙翻新		路面铺设混凝土
	环卫设施		路面铺设人行道砖
XB	微型消防站		路面铺设水泥人行道
	充电桩		(5.3*2.4m)车位画线
	太阳能路灯		(0.9*2m)电瓶车位画线
		PA	树池

5红旗南小区改造总平面图 1:800

广东省建设工程勘察设计出图专用章
单位名称:中誉设计有限公司
业务范围:市政(燃气工程、轨道交通工程除外)行业甲级
资质证书编号:A244003258
有效期至:2025年03月02日 (1)

会签 | 比例 | 初步设计 | 设计阶段 | 23ASJSZ079 | 设计编号

中誉设计有限公司 ZHONGYU DESIGN CO. LTD.	建设单位	茂名市茂南区政府投资项目代建中心	图纸名称	5红旗南小区改造总平面图	设计	柯琼浩	专业负责	刘悦强	审核	黄大坚	日期	2023.08
	工程名称	广东省茂名市茂南区城区老旧小区基础设施改造工程项目（二期工程）第一批实施改造项目	专业	园建	资质证书编号	甲级:A244003258	校核	陈启明	项目负责	邱学敏	审定	邱学敏	图号	ZT-C1-04-19

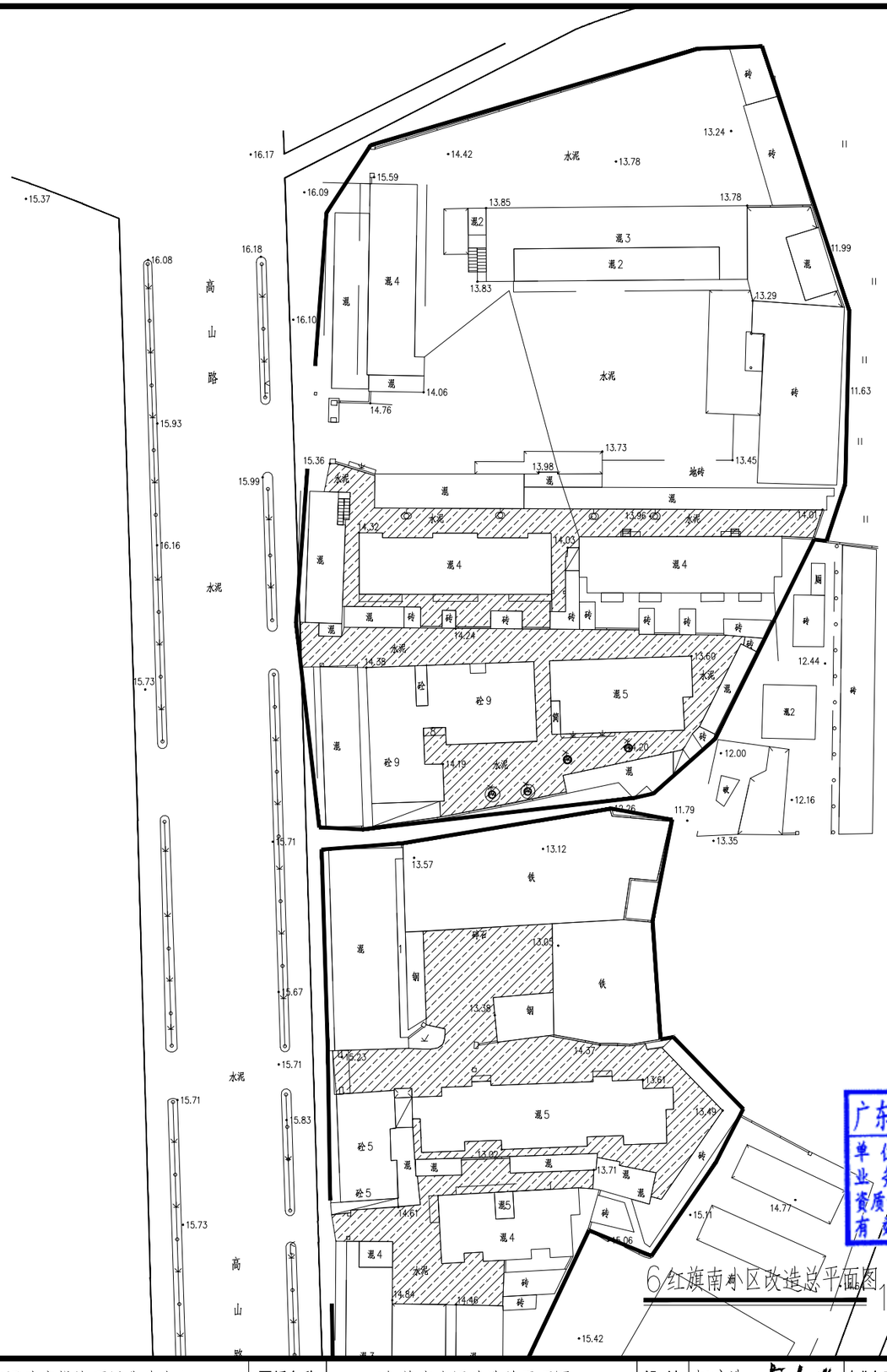

建筑图例 图例说明:

- 建筑单体立面改造
- 围蔽施工
- 原有围墙翻新
- 环卫设施
- 微型消防站 (XB)
- 充电桩
- 太阳能路灯

建筑图例 图例说明:

- 路面交通画线
- 砼路面铺设沥青
- 路面铺设混凝土
- 路面铺设人行道砖
- 路面铺设水泥人行道
- (5.3*2.4m)车位画线
- (0.9*2m)电动位画线
- 树池 (PA)

广东省建设工程勘察设计出图专用章
单位名称:中誉设计有限公司
业务范围:市政(燃气工程、轨道交通工程除外)行业甲级
资质证书编号:A244003258
有效期至:2025年03月02日 (1)

6红旗南小区改造总平面图 1:800

中誉设计有限公司 ZHONGYU DESIGN CO. LTD.	建设单位	茂名市茂南区政府投资项目代建中心	图纸名称	6红旗南小区改造总平面图			设计	柯琼浩	专业负责	刘悦强	审核	黄大坚	日期	2023.08
	工程名称	广东省茂名市茂南区城区老旧小区基础设施改造工程项目（二期工程）第一批实施改造项目	专业	园建	资质证书编号	甲级:A244003258	校核	陈启明	项目负责	邱学敏	审定	邱学敏	图号	ZT-C1-04-20

会签 | 比例 | 初步设计 | 设计阶段 | 23ASJSZ0079 | 设计编号

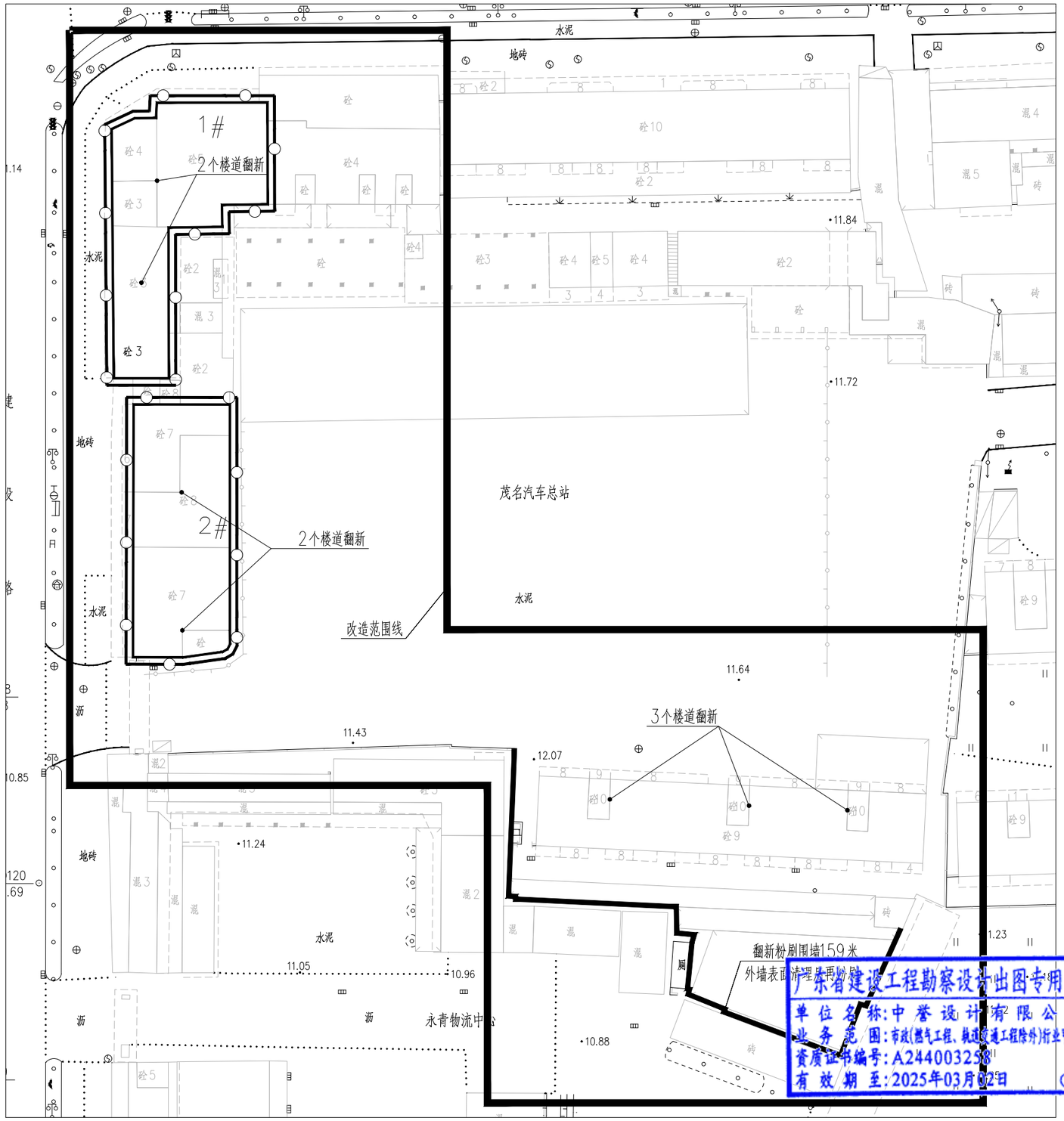

中华人民共和国一级注册建筑师
姓 名：陈永健
注册号：4400325-029
有效期：至2023年11月

建筑图例	图例说明	建筑图例	图例说明
	建筑单体立面改造		路面交通画线
	围蔽施工		砼路面铺设沥青
	原有围墙翻新		路面铺设混凝土
	环卫设施		路面铺设人行道砖
XB	微型消防站		路面铺设水泥人行道
	充电桩		(5.3*2.5)车位画线
	太阳能路灯		(0.9*2m)电动位画线
	楼道灯	PA	树池

油城三路222号大院建筑改造总平面图

1、每栋建筑单体需设一个微型消防站（成品），位置设置在首层室外有遮挡位置（不应影响疏散）。具体要求详大样图。
2、本小区垃圾分类亭共1组（成品），具体设置位置需与小区业主会商量确定。具体要求详大样图。

广东省建设工程勘察设计出图专用章
单位名称：中誉设计有限公司
业务范围：市政(燃气工程、轨道交通工程除外)行业甲级
资质证书编号：A244003258
有效期至：2025年03月02日 (1)

会签 | 比例 | 初步设计 | 设计阶段 | 23ASJSZ079 | 设计编号

中誉设计有限公司 ZHONGYU DESIGN CO. LTD.	建设单位	茂名市茂南区政府投资项目代建中心	图纸名称	油城三路222号大院建筑改造总平面图	设计	周秀坤	专业负责	李 真	审核	陈永健	日期	2023.08
	工程名称	广东省茂名市茂南区城区老旧小区基础设施改造工程项目（二期工程）第一批实施改造项目	专 业	总体	资质证书编号	甲级:A244003258	校核	李 真	项目负责	邱学敏	审定	邱学敏	图号	ZT-C1-04-21

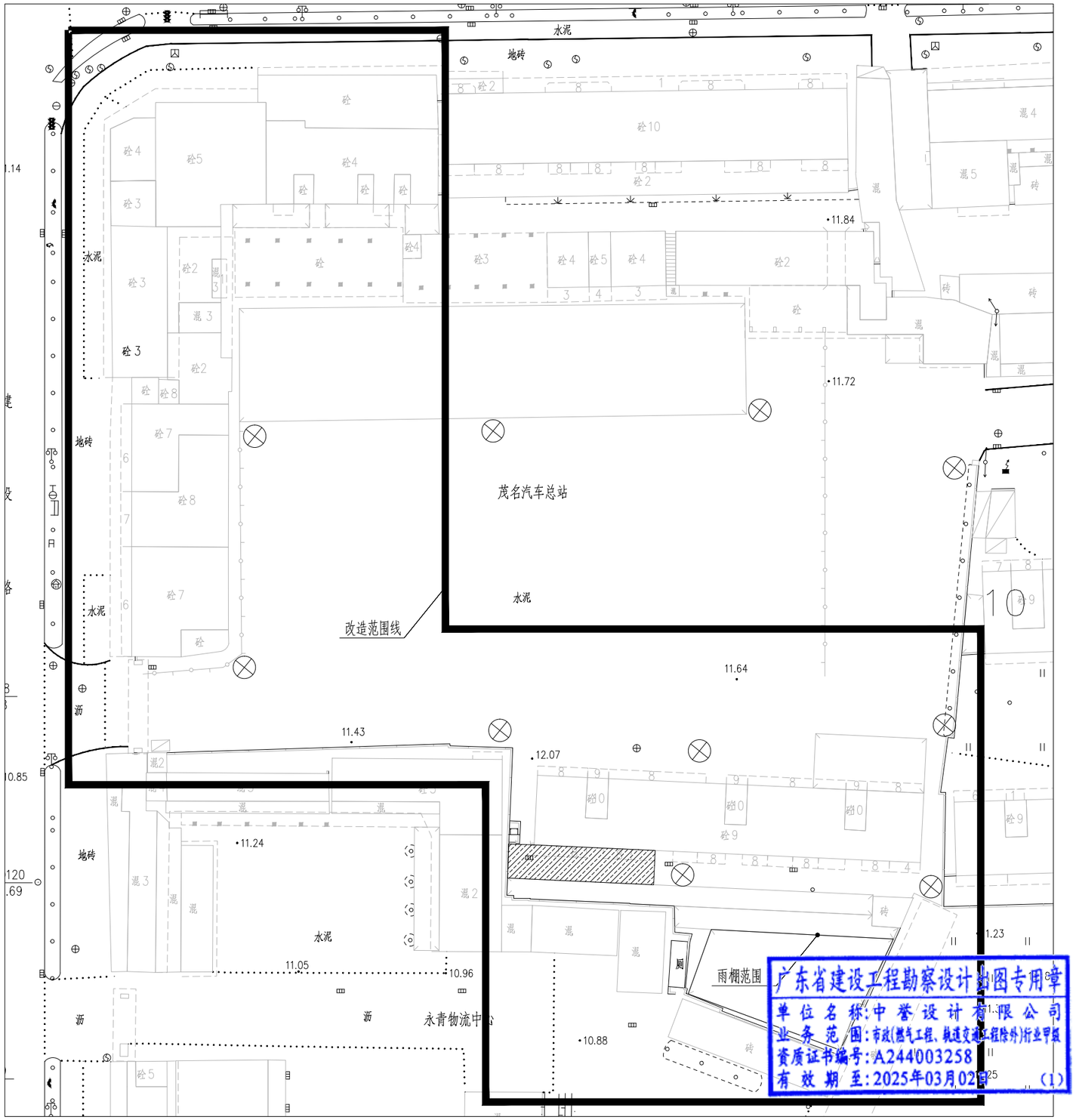

建筑图例	图例说明	建筑图例	图例说明
	建筑单体立面改造		路面交通画线
	围蔽施工		砼路面铺设沥青
	原有围墙翻新		路面铺设混凝土
	环卫设施		路面铺设人行道砖
XB	微型消防站		路面铺设水泥人行道
	充电桩		(5.3*2.5m)车位画线
	太阳能路灯		(0.9*2m)电动位画线
	楼道灯	PA	树池

广东省建设工程勘察设计施工图专用章
单位名称:中誉设计有限公司
业务范围:市政(燃气工程、轨道交通工程除外)行业甲级
资质证书编号:A244003258
有效期至:2025年03月02日 (1)

油城三路222号大院建筑（园建）改造总平面图

会签 | 比例 | 初步设计 | 设计阶段 | 23ASJSZ0079 | 设计编号

中誉设计有限公司 ZHONGYU DESIGN CO. LTD.

建设单位	茂名市茂南区政府投资项目代建中心	图纸名称	油城三路222号大院建筑（园建）改造总平面图	设计	柯琼浩	专业负责	刘悦强	审核	黄大坚	日期	2023.08
工程名称	广东省茂名市茂南区城区老旧小区基础设施改造工程项目（二期工程）第一批实施改造项目	专业	总体	资质证书编号	甲级:A244003258	校核	陈启明	项目负责	邱学敏	审定	邱学敏	图号	ZT-C1-04-22

24.红旗南小区主要材料表

序号	项目	规格	单位	工程量	备注
	红旗南小区				
一	**园建**				
1	20cmC30水泥混凝土		m^2	10280.60	
2	10cm石屑垫层		m^2	10280.60	
3	破除现状路面		m^2	10280.60	20cm水泥+10cm石屑，运距5km
4	树池		套	14.00	
5	拆除旧围墙	2米高（200厚砖墙）	m	61	
6	新建实体围墙		m	61	详见建筑通用图
7	原实体围墙翻新涂刷		m^2	892	长（34+9+18+32+79+61）*高3.0长（20+30+27）*高2.5
8	拆除原实体围墙面层		m^2	892	
二	**建筑**				
1	更换窗户	1.0*1.5（铝合金推拉窗）	个	8	铝合金壁厚1.8mm，6厚单片玻璃
2	单车房涂刷		m^2	78	长26*高3.0
3	拆除单车房墙面粉刷层		m^2	78	外运5KM
4	楼道白色粉刷（首层）		m^2	7245.00	总共92个楼梯
5	楼道黑色脚线粉刷（首层）		m^2	805.00	总共92个楼梯
6	拆除楼道粉刷面层（首层）		m^2	8050.00	外运5KM
三	**市政排水及管线**				
1	DN300PE实壁管（雨水管）		m	145	环刚度8kN/m2，雨水口连接管
2	DN400PE实壁管（雨水管）		m	59	环刚度8kN/m^2
3	DN500PE实壁管（雨水管）		m	116	环刚度8kN/m2
4	Φ700圆形钢筋混凝土沉泥井		座	3	详见图集20S515，页21
5	Φ1000圆形钢筋砖砌沉泥井		座	2	详见图集20S515，页25
6	Φ1000圆形钢筋砖砌检查井		座	7	详见图集20S515，页25
7	单箅平篦式雨水口		个	24	06MS201-8,页6
8	1500x500盖板修复		个	90	详见大样图
9	400x400井盖更换		个	64	详见大样图
10	Φ700球墨铸铁井盖更换		个	64	详见大样图
11	圆形检查井提升		座	64	详见大样图
12	方形检查井提升		座	64	详见大样图
13	土方开挖		m^3	420	管道基坑双侧支护，详见大样图
14	回填石粉		m^3	296	
15	石砂垫层		m^3	73	
16	余方弃置		m^3	420	

广东省建设工程勘察设计出图专用章
单位名称:中誉设计有限公司
业务范围:市政(燃气工程、轨道交通工程除外)行业甲级
资质证书编号:A244003258
有效期至:2025年03月02日 (1)

会签 | 比例 | 初步设计 | 设计阶段 | 23ASJSZ0079 | 设计编号

中誉设计有限公司 ZHONGYU DESIGN CO. LTD.	建设单位	茂名市茂南区政府投资项目代建中心	图纸名称	红旗南小区改造总平面图	设计	柯琼浩	专业负责	刘悦强	审核	黄大坚	日期	2023.08
	工程名称	广东省茂名市茂南区城区老旧小区基础设施改造工程项目（二期工程）第一批实施改造项目	专业	园建	资质证书编号	甲级:A244003258	校核	陈启明	项目负责	邱学敏	审定	邱学敏	图号	ZT-C1-04-22a

红旗街道-油城三路222号大院（25）

序号	专业	建设内容	规格	单位	数量	备注
1	建筑	施工围蔽		米	355	做法详见大样图
2		淡黄色围墙喷涂		平方米	636.00	做法详见大样图
3		橘红色围墙喷涂		平方米	104	做法详见大样图
4		淡黄色外墙喷涂		平方米	6,424.00	做法详见大样图
5		橘红色外墙喷涂		平方米	189	做法详见大样图
6		楼道内墙白色粉刷	--	平方米	4720	
7		楼道内墙黑色脚线粉刷	--	平方米	443	
8		垃圾收集站	--	套	1	
9		微型消防站	--	套	1	

红旗街道-新林小区1

序号	专业	建设内容	规格	单位	数量	备注
1	建筑	施工围蔽		米	300	做法详见大样图
2		淡黄色围墙喷涂		平方米	2,780.00	做法详见大样图
3		橘红色围墙喷涂		平方米	452	做法详见大样图
4		淡黄色外墙喷涂		平方米	1,120.00	做法详见大样图
5		橘红色外墙喷涂		平方米	182	做法详见大样图
6		楼道内墙白色粉刷	--	平方米	15600	
7		楼道内墙黑色脚线粉刷	--	平方米	1463	
8		垃圾收集站	--	套	6	
9		微型消防站	--	套	22	

红旗街道-新林小区2

序号	专业	建设内容	规格	单位	数量	备注
1	建筑	施工围蔽		米	102	做法详见大样图
2		淡黄色围墙喷涂		平方米	/	做法详见大样图
3		橘红色围墙喷涂		平方米	/	做法详见大样图
4		淡黄色外墙喷涂		平方米	376.00	做法详见大样图
5		橘红色外墙喷涂		平方米	62	做法详见大样图
6		楼道内墙白色粉刷	--	平方米	1200	
7		楼道内墙黑色脚线粉刷	--	平方米	113	
8		垃圾收集站	--	套	1	
9		微型消防站	--	套	2	

红旗街道-新林小区3

序号	专业	建设内容	规格	单位	数量	备注
1	建筑	施工围蔽		米	/	做法详见大样图
2		淡黄色围墙喷涂		平方米	/	做法详见大样图
3		橘红色围墙喷涂		平方米	/	做法详见大样图
4		淡黄色外墙喷涂		平方米	/	做法详见大样图
5		橘红色外墙喷涂		平方米	/	做法详见大样图
6		楼道内墙白色粉刷	--	平方米	/	
7		楼道内墙黑色脚线粉刷	--	平方米	/	
8		垃圾收集站	--	套	/	
9		微型消防站	--	套	/	

红旗街道-新林小区4

序号	专业	建设内容	规格	单位	数量	备注
1	建筑	施工围蔽		米	/	做法详见大样图
2		淡黄色围墙喷涂		平方米	1,076.00	做法详见大样图
3		橘红色围墙喷涂		平方米	175	做法详见大样图
4		淡黄色外墙喷涂		平方米	/	做法详见大样图
5		橘红色外墙喷涂		平方米	/	做法详见大样图
6		楼道内墙白色粉刷	--	平方米	1760	
7		楼道内墙黑色脚线粉刷	--	平方米	165	
8		垃圾收集站	--	套	4	
9		微型消防站	--	套	10	

红旗街道-新林小区5.6

序号	专业	建设内容	规格	单位	数量	备注
1	建筑	施工围蔽		米	160	做法详见大样图
2		淡黄色围墙喷涂		平方米	768.00	做法详见大样图
3		橘红色围墙喷涂		平方米	128	做法详见大样图
4		淡黄色外墙喷涂		平方米	592.00	做法详见大样图
5		橘红色外墙喷涂		平方米	97	做法详见大样图
6		楼道内墙白色粉刷	--	平方米	4150	
7		楼道内墙黑色脚线粉刷	--	平方米	390	
8		垃圾收集站	--	套	2	
9		微型消防站	--	套	4	

红旗街道-新林小区7

序号	专业	建设内容	规格	单位	数量	备注
1	建筑	施工围蔽		米	42	做法详见大样图
2		淡黄色围墙喷涂		平方米	2,436.00	做法详见大样图
3		橘红色围墙喷涂		平方米	396	做法详见大样图
4		淡黄色外墙喷涂		平方米	120.00	做法详见大样图
5		橘红色外墙喷涂		平方米	20	做法详见大样图
6		楼道内墙白色粉刷	--	平方米	7600	
7		楼道内墙黑色脚线粉刷	--	平方米	713	
8		垃圾收集站	--	套	4	
9		微型消防站	--	套	8	

红旗街道-新林小区8

序号	专业	建设内容	规格	单位	数量	备注
1	建筑	施工围蔽		米	424	做法详见大样图
2		淡黄色围墙喷涂		平方米	520.00	做法详见大样图
3		橘红色围墙喷涂		平方米	5	做法详见大样图
4		淡黄色外墙喷涂		平方米	2,1	做法详见大样图
5		橘红色外墙喷涂		平方米	2	做法详见大样图
6		楼道内墙白色粉刷	--	平方米	4	
7		楼道内墙黑色脚线粉刷	--	平方米		
8		垃圾收集站	--	套	6	
9		微型消防站	--	套	6	

中华人民共和国一级注册建筑师
姓 名：陈永健
注册号：4400325-029
有效期：至2023年11月

广东省建设工程勘察设计出图专用章
单位名称：中誉设计有限公司
业务范围：市政(燃气工程、轨道交通工程除外)行业甲级
资质证书编号：A244003258
有效期至：2025年03月02日 (1)

会签 | 比例 | 初步设计 | 设计阶段 | 23ASJSZ079 | 设计编号

中誉设计有限公司 ZHONGYU DESIGN CO. LTD.	建设单位	茂名市茂南区政府投资项目代建中心	图纸名称	建筑工程量表	设计	周秀坤	专业负责	李 真	审核	陈永健	日期	2023.08
	工程名称	广东省茂名市茂南区城区老旧小区基础设施改造工程项目（二期工程）第一批实施改造项目	专 业	总体	资质证书编号	甲级:A244003258	校核	李 真	项目负责	邱学敏	审定	邱学敏	图号	ZT-C1-04-23

红旗街道-油城三路222号大院（25）

序号	专业	建设内容	规格	单位	数量	备注
1	道路	沥青混凝土路面	--	平方米	/	做法详见大样图
2		铲除原有破旧混凝土破旧路面重新浇C30混凝土	200厚砼+100垫层	平方米	92	拆除废料外运5km
3		路面交通流线画线	白色热熔线10cm宽2厚	平方米	10	专业厂家设计及施工
4		汽车车位画线	单个车位(5.3*2.4)	辆	/	黄色热熔线10cm宽、2厚
5		电动车画线	单个车位2*0.9m	辆	/	黄色热熔线10cm宽、2厚
6		非机动车雨棚		个	1	做法详见大样图
7		6m太阳能路灯		盏	10	做法详见大样图

红旗街道-新林小区1

序号	专业	建设内容	规格	单位	数量	备注
1	道路	沥青混凝土路面	--	平方米	/	做法详见大样图
2		铲除原有破旧混凝土破旧路面重新浇C30混凝土	200厚砼+100垫层	平方米	11363	拆除废料外运5km
3		路面交通流线画线	白色热熔线10cm宽2厚	平方米	1111	专业厂家设计及施工
4		汽车车位画线	单个车位(5.3*2.4)	辆	20	黄色热熔线10cm宽、2厚
5		电动车画线	单个车位2*0.9m	辆	110	黄色热熔线10cm宽、2厚
6		6m太阳能路灯		盏	49	做法详见大样图

红旗街道-新林小区2

序号	专业	建设内容	规格	单位	数量	备注
1	道路	沥青混凝土路面	--	平方米	/	做法详见大样图
2		铲除原有破旧混凝土破旧路面重新浇C30混凝土	200厚砼+100垫层	平方米	813	拆除废料外运5km
3		路面交通流线画线	白色热熔线10cm宽2厚	平方米	80	专业厂家设计及施工
4		汽车车位画线	单个车位(5.3*2.4)	辆	/	黄色热熔线10cm宽、2厚
5		电动车画线	单个车位2*0.9m	辆	/	黄色热熔线10cm宽、2厚
6		6m太阳能路灯		盏	8	做法详见大样图

红旗街道-新林小区3

序号	专业	建设内容	规格	单位	数量	备注
1	道路	沥青混凝土路面	--	平方米	/	做法详见大样图
2		铲除原有破旧混凝土破旧路面重新浇C30混凝土	200厚砼+100垫层	平方米	3475	拆除废料外运5km
3		路面交通流线画线	白色热熔线10cm宽2厚	平方米	350	专业厂家设计及施工
4		汽车车位画线	单个车位(5.3*2.4)	辆	/	黄色热熔线10cm宽、2厚
5		电动车画线	单个车位2*0.9m	辆	/	黄色热熔线10cm宽、2厚
6		6m太阳能路灯		盏	32	做法详见大样图

红旗街道-新林小区4

序号	专业	建设内容	规格	单位	数量	备注
1	道路	沥青混凝土路面	--	平方米	870	做法详见大样图
2		铲除原有破旧混凝土破旧路面重新浇C30混凝土	200厚砼+100垫层	平方米	2535	拆除废料外运5km
3		路面交通流线画线	白色热熔线10cm宽2厚	平方米	250	专业厂家设计及施工
4		汽车车位画线	单个车位(5.3*2.4)	辆	/	黄色热熔线10cm宽、2厚
5		电动车画线	单个车位2*0.9m	辆	/	黄色热熔线10cm宽、2厚
6		6m太阳能路灯		盏	48	做法详见大样图

红旗街道-新林小区5.6

序号	专业	建设内容	规格	单位	数量	备注
1	道路	沥青混凝土路面	--	平方米	/	做法详见大样图
2		铲除原有破旧混凝土破旧路面重新浇C30混凝土	200厚砼+100垫层	平方米	641	拆除废料外运5km
3		路面交通流线画线	白色热熔线10cm宽2厚	平方米	70	专业厂家设计及施工
4		汽车车位画线	单个车位(5.3*2.4)	辆	/	黄色热熔线10cm宽、2厚
5		电动车画线	单个车位2*0.9m	辆	/	黄色热熔线10cm宽、2厚
6		6m太阳能路灯		盏	7	做法详见大样图

红旗街道-新林小区7

序号	专业	建设内容	规格	单位	数量	备注
1	道路	新增种植	--	平方米	1180	做法详见大样图
2		铲除原有破旧混凝土破旧路面重新浇C30混凝土	200厚砼+100垫层	平方米	2152	拆除废料外运5km
3		路面交通流线画线	白色热熔线10cm宽2厚	平方米	220	专业厂家设计及施工
4		汽车车位画线	单个车位(5.3*2.4)	辆	/	黄色热熔线10cm宽、2厚
5		电动车画线	单个车位2*0.9m	辆	/	黄色热熔线10cm宽、2厚
6		种植绿化		平方米	1181	做法详见大样图
7		6m太阳能路灯		盏	24	做法详见大样图

红旗街道-新林小区8

序号	专业	建设内容	规格	单位	数量	备注
1	道路	沥青混凝土路面	--	平方米	/	做法详见大样图
2		铲除原有破旧混凝土破旧路面重新浇C30混凝土	200厚砼+100垫层	平方米	1120	拆除废料外运5km
3		路面交通流线画线	白色热熔线10cm宽2厚	平方米	500	专业厂家设计及施工
4		汽车车位画线	单个车位(5.3*2.4)	辆	/	黄色热熔线10cm宽、2厚
5		电动车画线	单个车位2*0.9m	辆	/	黄色热熔线10cm宽、2厚
6		6m太阳能路灯		盏	31	做法详见大样图

广东省建设工程勘察设计出图专用章
单位名称：中誉设计有限公司
业务范围：市政(燃气工程、轨道交通工程除外)行业甲级
资质证书编号：A244003258
有效期至：2025年03月02日 (1)

会签 | 比例 | 初步设计 | 设计阶段 | 23ASJSZ079 | 设计编号

中誉设计有限公司 ZHONGYU DESIGN CO. LTD.	建设单位	茂名市茂南区政府投资项目代建中心	图纸名称	园建工程量表	设计	柯琼浩	专业负责	刘悦强	审核	黄大坚	日期	2023.08
	工程名称	广东省茂名市茂南区城区老旧小区基础设施改造工程项目（二期工程）第一批实施改造项目	专业	总体	资质证书编号	甲级:A244003258	校核	陈启明	项目负责	邱学敏	审定	邱学敏	图号	ZT-C1-04-24

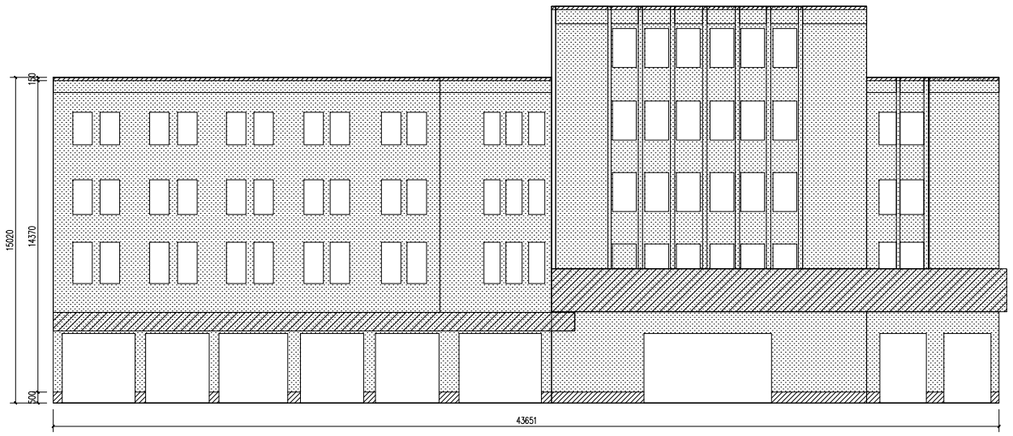

②～⑦立面

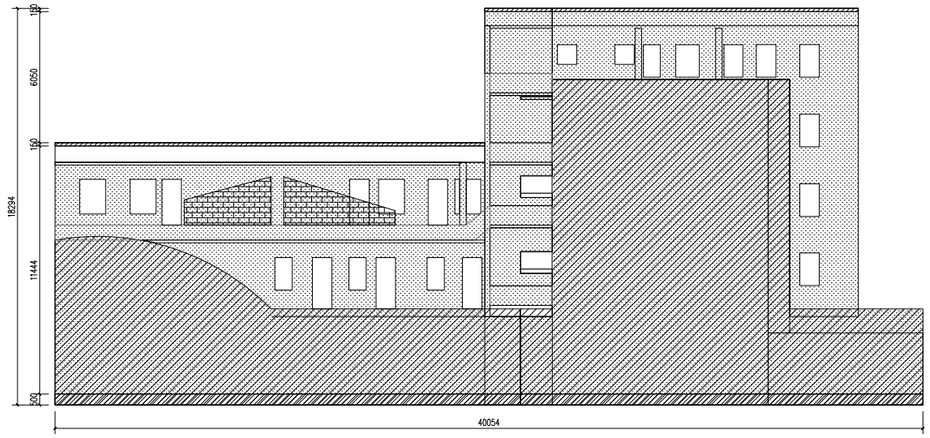

Ⓐ～Ⓑ立面

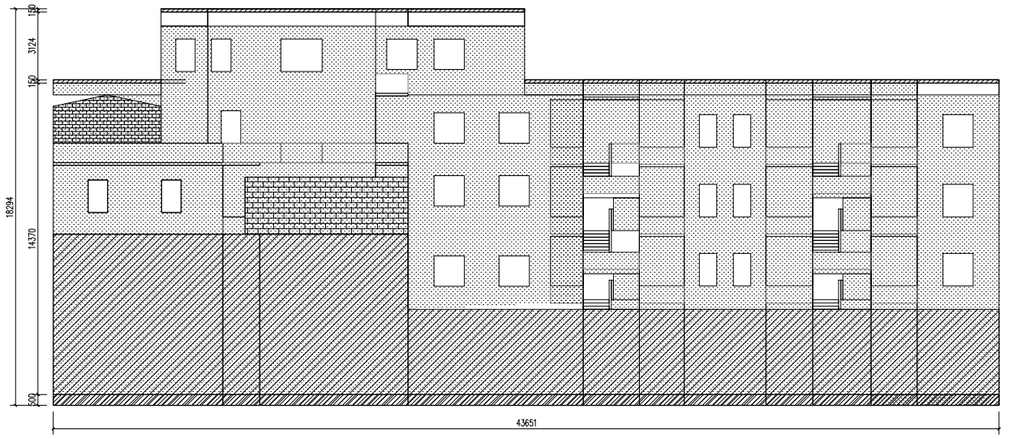

⑦～②立面

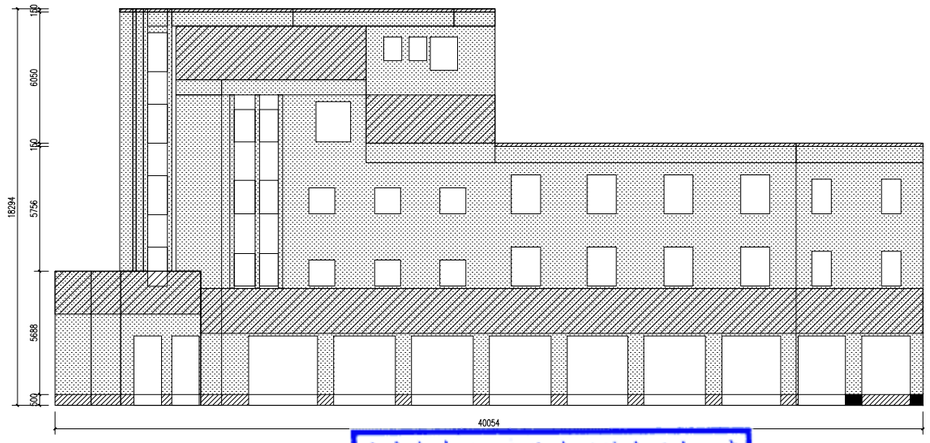

图例

米黄色外立面涂料，做法详设计说明

桔红色外立面涂料，做法详设计说明

中华人民共和国一级注册建筑师
姓 名：陈永健
注册号：4400325-029
有效期：至2023年11月

广东省建设工程勘察设计出图专用章
单位名称：中誉设计有限公司
业务范围：市政(燃气工程、轨道交通工程除外)行业甲级
资质证书编号：A244003258
有效期至：2025年03月02日 (1)

会签

比例

初步设计

设计阶段

23ASJSZ0079

设计编号

中誉设计有限公司 ZHONGYU DESIGN CO. LTD.	建设单位	茂名市茂南区政府投资项目代建中心	图纸名称	油城三路222号大院1#立面图			设计	周秀坤	专业负责	李 真	审核	陈永健	日期	2023.08
	工程名称	广东省茂名市茂南区城区老旧小区基础设施改造工程项目（二期工程）第一批实施改造项目	专 业	建 筑	资质证书编号	甲级:A244003258	校核	李 真	项目负责	邱学敏	审定	邱学敏	图号	JZ-C1-04-25

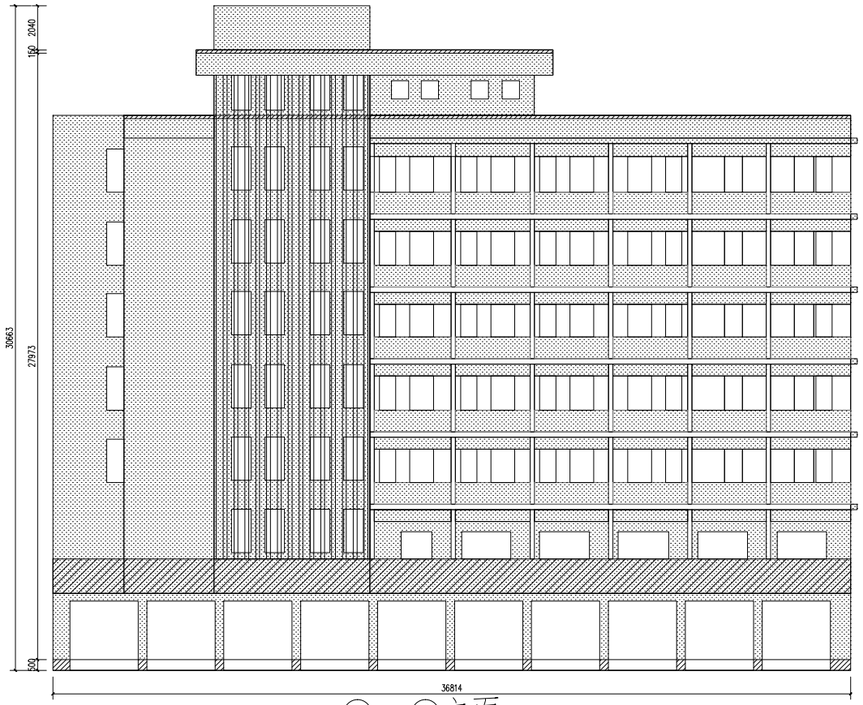

Ⓑ～Ⓐ立面

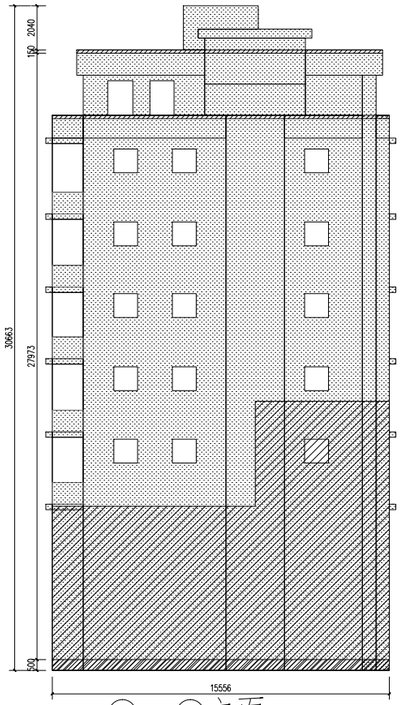

②～①立面

Ⓐ～Ⓑ立面

①～②立面

图例

米黄色外立面涂料，做法详设计说明

桔红色外立面涂料，做法详设计说明

中华人民共和国一级注册建筑师
姓 名：陈永健
注册号：4400325-029
有效期：至2023年11月

广东省建设工程勘察设计出图专用章
单位名称：中誉设计有限公司
业务范围：市政(燃气工程、轨道交通工程除外)行业甲级
资质证书编号：A244003258
有效期至：2025年03月02日 (1)

会签 | 比例 | 初步设计 | 设计阶段 | 23ASJSZ079 | 设计编号

中誉设计有限公司 ZHONGYU DESIGN CO. LTD.	建设单位	茂名市茂南区政府投资项目代建中心	图纸名称	油城三路222号大院2#立面图	设计	周秀坤	专业负责	李 真	审核	陈永健	日期	2023.08
	工程名称	广东省茂名市茂南区城区老旧小区基础设施改造工程项目（二期工程）第一批实施改造项目	专 业	建 筑	资质证书编号	甲级:A244003258	校核	李 真	项目负责	邱学敏	审定	邱学敏	图号	JZ-C1-04-26

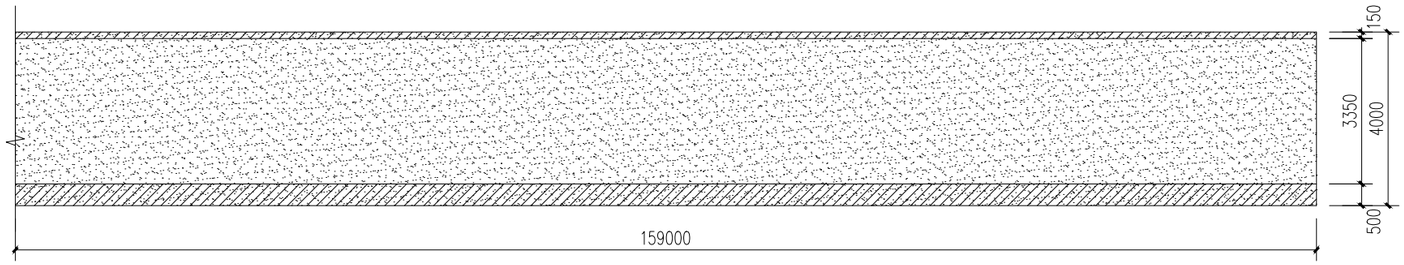

25-油城三路222号大院围墙 1:100

图例：

米黄色外墙涂料，做法详设计说明

桔红色外墙涂料，做法详设计说明

项目	单位	数量	备注
外墙涂料	m2	636	米黄色
外墙涂料	m2	103.3	桔红色

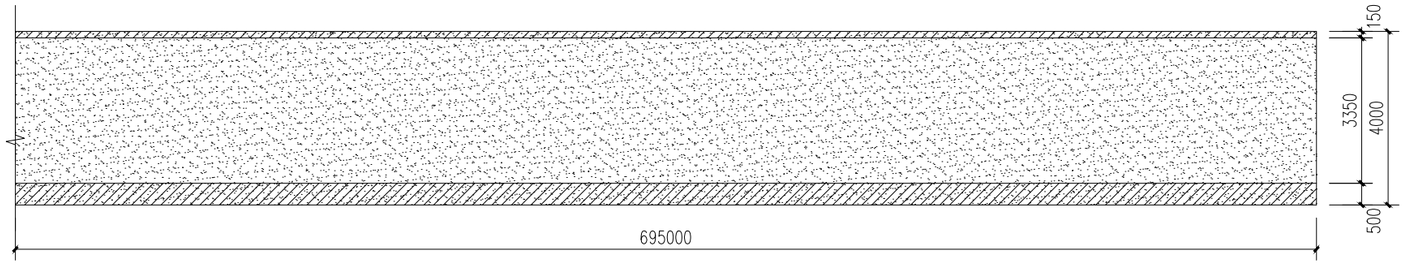

新林小区1围墙 1:100

图例：

米黄色外墙涂料，做法详设计说明

桔红色外墙涂料，做法详设计说明

项目	单位	数量	备注
外墙涂料	m2	2780	米黄色
外墙涂料	m2	451.8	桔红色

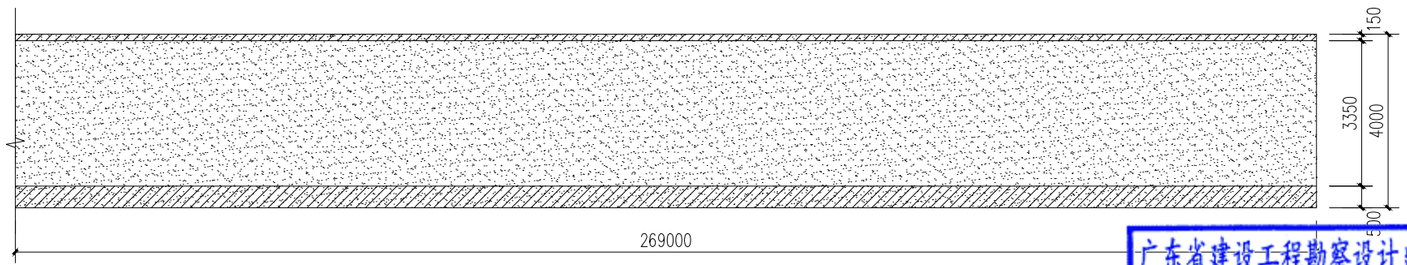

新林小区4围墙 1:100

图例：

米黄色外墙涂料，做法详设计说明

桔红色外墙涂料，做法详设计说明

项目	单位	数量	备注
外墙涂料	m2	1076	米黄色
外墙涂料	m2	174.9	桔红色

中华人民共和国一级注册建筑师
姓 名：陈永健
注册号：4400325-029
有效期：至2023年11月

广东省建设工程勘察设计出图专用章
单位名称：中誉设计有限公司
业务范围：市政(燃气工程、轨道交通工程除外)行业甲级
资质证书编号：A244003258
有效期至：2025年03月02日 (1)

会签 | 比例 | 初步设计 | 设计阶段 | 23ASJSZ079 | 设计编号

中誉设计有限公司 ZHONGYU DESIGN CO. LTD.	建设单位	茂名市茂南区政府投资项目代建中心	图纸名称	围墙立面图1	设计	周秀坤	专业负责	李 真	审核	陈永健	日期	2023.08
	工程名称	广东省茂名市茂南区城区老旧小区基础设施改造工程项目（二期工程）第一批实施改造项目	专 业	建 筑	资质证书编号	甲级：A244003258	校核	李 真	项目负责	邱学敏	审定	邱学敏	图号	JZ-C1-04-27

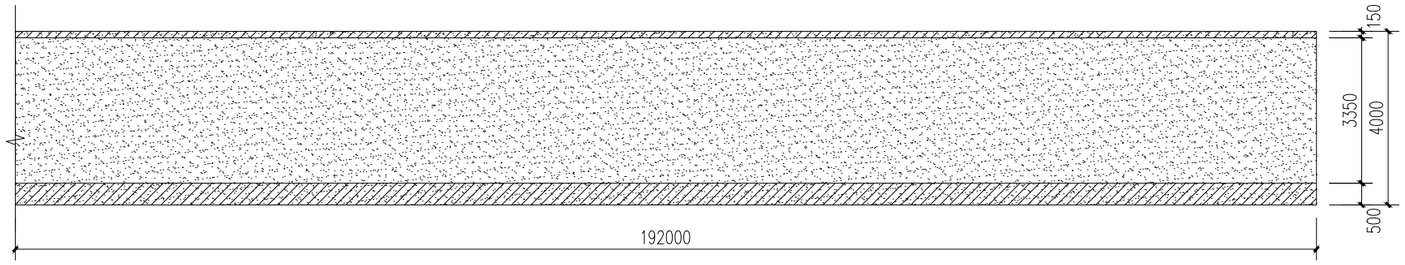

新林小区5，6围墙 1:100

图例：

米黄色外墙涂料，做法详设计说明

桔红色外墙涂料，做法详设计说明

项目	单位	数量	备注
外墙涂料	m2	768	米黄色
外墙涂料	m2	128	桔红色

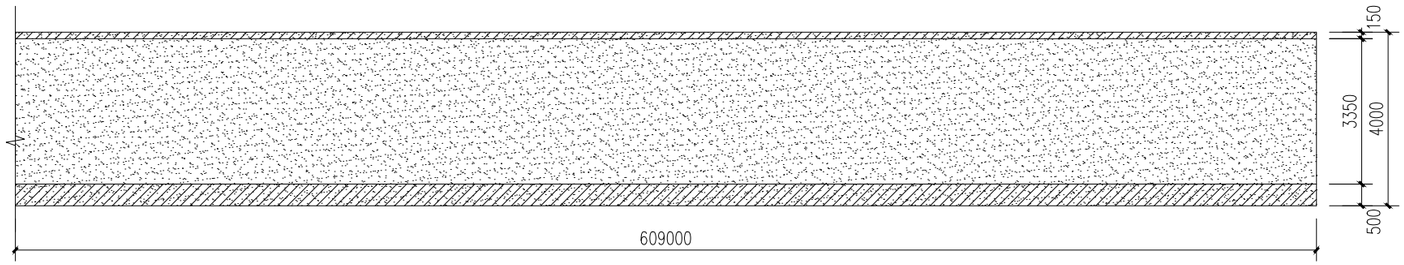

新林小区7围墙 1:100

图例：

米黄色外墙涂料，做法详设计说明

桔红色外墙涂料，做法详设计说明

项目	单位	数量	备注
外墙涂料	m2	2436	米黄色
外墙涂料	m2	396	桔红色

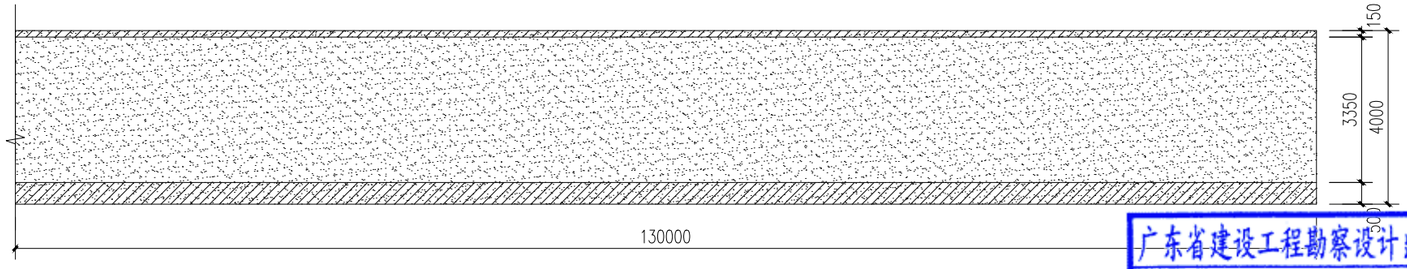

新林小区8围墙 1:100

图例：

米黄色外墙涂料，做法详设计说明

桔红色外墙涂料，做法详设计说明

项目	单位	数量	备注
外墙涂料	m2	520	米黄色
外墙涂料	m2	85	桔红色

中华人民共和国一级注册建筑师
姓 名：陈永健
注册号：4400325-029
有效期：至2023年11月

广东省建设工程勘察设计出图专用章
单位名称：中誉设计有限公司
业务范围：市政(燃气工程、轨道交通工程除外)行业甲级
资质证书编号：A244003258
有效期至：2025年03月02日 (1)

会签 | 比例 | 初步设计 | 设计阶段 | 23ASJSZ0079 | 设计编号

中誉设计有限公司 ZHONGYU DESIGN CO. LTD.	建设单位	茂名市茂南区政府投资项目代建中心	图纸名称	围墙立面图1	设计	周秀坤	专业负责	李 真	审核	陈永健	日期	2023.08
	工程名称	广东省茂名市茂南区城区老旧小区基础设施改造工程项目（二期工程）第一批实施改造项目	专 业	建 筑	资质证书编号	甲级:A244003258	校核	李 真	项目负责	邱学敏	审定	邱学敏	图号	JZ-C1-04-28

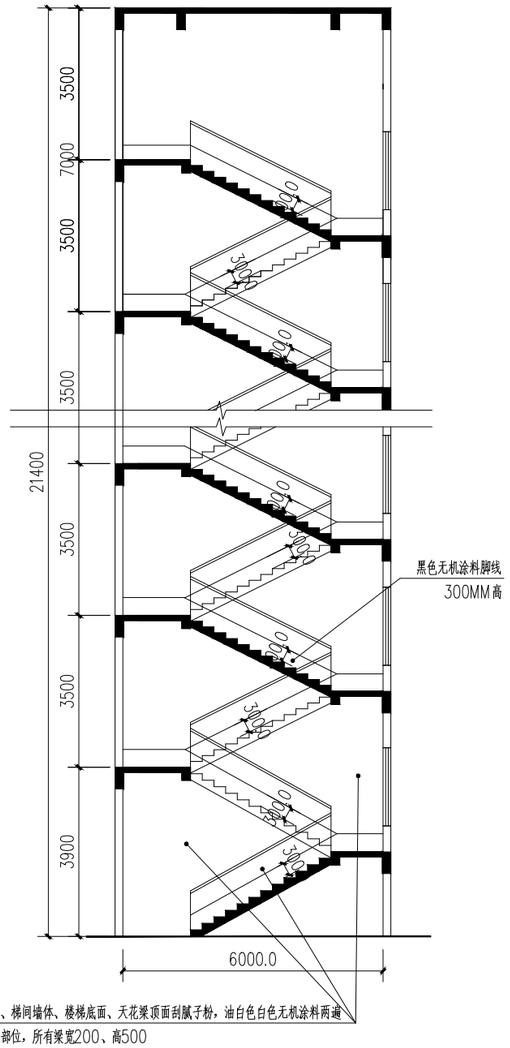

楼梯通用剖面 1:100

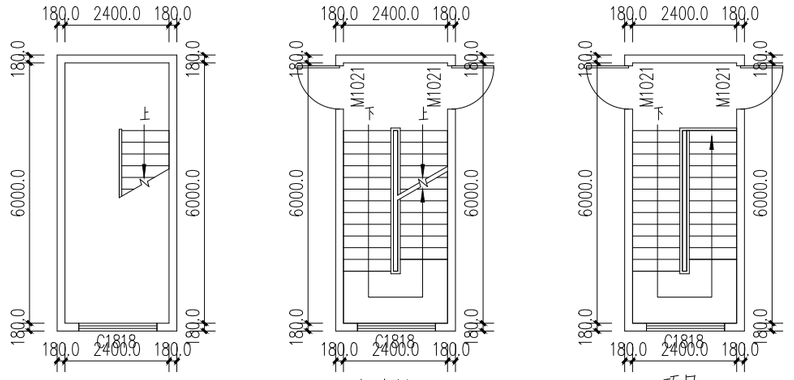

楼梯通用平面 1:100

楼道装修做法

（1）人工铲除楼梯间原内墙墙柱面10mm厚双飞粉底及旧涂料面层，包括墙柱面、天棚、梁面、扶手、水泥通花窗及雨棚底等，重刮2遍普通成品腻子粉，油白色内墙漆（防水乳胶漆）一底两面。待表面干爽后，再在面上油黑色内墙漆（防水乳胶漆）脚线300mm高两遍。

（2）脚手架搭拆，人工清除室内垃圾杂物，人工装自卸汽车外运废料5KM。

楼梯工程量表

梯数（条）	层数	单位	数量	备注
1	1	m^2	80	白色无机涂料
1	1	m^2	7.5	黑色无机涂料脚线

中华人民共和国一级注册建筑师
姓 名：陈永健
注册号：4400325-029
有效期：至2023年11月

广东省建设工程勘察设计出图专用章
单位名称：中誉设计有限公司
业务范围：市政(燃气工程、轨道交通工程除外)行业甲级
资质证书编号：A244003258
有效期至：2025年03月02日 (1)

注：平面剖面层数仅为示意，准确层数以楼梯工程量表为准

会签 | 比例 | 初步设计 | 设计阶段 | 23ASJSZ079 | 设计编号

中誉设计有限公司 ZHONGYU DESIGN CO. LTD.	建设单位	茂名市茂南区政府投资项目代建中心	图纸名称	楼梯通用剖面图	设计	周秀坤	专业负责	李 真	审核	陈永健	日期	2023.08
	工程名称	广东省茂名市茂南区城区老旧小区基础设施改造工程项目（二期工程）第一批实施改造项目	专 业	建 筑	资质证书编号	甲级:A244003258	校核	李 真	项目负责	邱学敏	审定	邱学敏	图号	JZ-C1-04-29

自然区划	Ⅳ7华南沿海台风区				
路面类型	沥青混凝土	沥青混凝土	水泥混凝土	人行道	人行道
干湿类型	干燥～中湿	干燥～中湿	干燥～中湿	干燥～中湿	干燥～中湿
分类	机动车道	机动车道	机动车道	人行道	人行道
结构类型	Ⅰ	Ⅱ	Ⅲ	Ⅳ	Ⅴ
路面结构图式	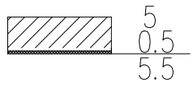	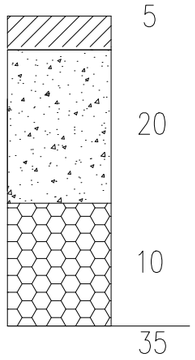	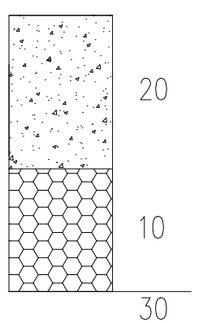	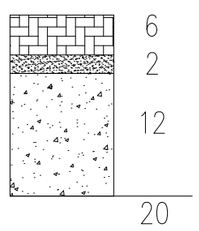	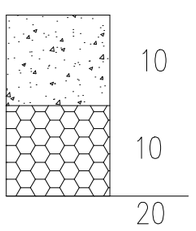
说明	5cm AC-13C改性细粒式沥青混凝土 0.5cm AC-13C改性细粒式沥青混凝土调平层 PC-2 石油热沥青0.5L²/m 聚酯长丝烧毛土工布	5cm AC-13C改性细粒式沥青混凝土 PC-2 石油热沥青0.5L²/m 聚酯长丝烧毛土工布 20cm C30水泥混凝土 10cm 石屑	20cm C30水泥混凝土 10cm 石屑	6cm 环保砖 2cm M10水泥砂浆 12cm C30水泥混凝土	10cm C30水泥混凝土 10cm 石屑
适用范围	沥青罩面	新建沥青路面	新建水泥路面	新建环保砖人行道	新建水泥面人行道

广东省建设工程勘察设计出图专用章
单位名称:中誉设计有限公司
业务范围:市政(燃气工程、轨道交通工程除外)行业甲级
资质证书编号:A244003258
有效期至:2025年03月02日 (1)

会签 | 比例 | 初步设计 | 设计阶段 | 23ASJSZ079 | 设计编号

中誉设计有限公司 ZHONGYU DESIGN CO. LTD.	建设单位	茂名市茂南区政府投资项目代建中心	图纸名称	路面结构图	设计	柯琼浩	专业负责	刘悦强	审核	黄大坚	日期	2023.08
	工程名称	广东省茂名市茂南区城区老旧小区基础设施改造工程项目（二期工程）第一批实施改造项目	专业	园建 资质证书编号 甲级:A244003258	校核	陈启明	项目负责	邱学敏	审定	邱学敏	图号	YJ-C1-04-01

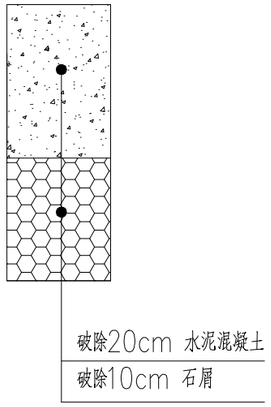

水泥路面破除大样图

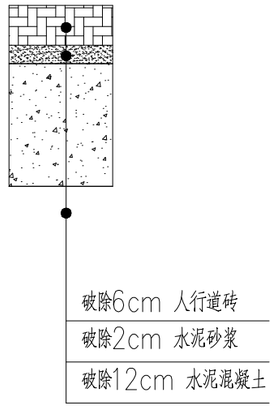

人行道砖路面破除大样图

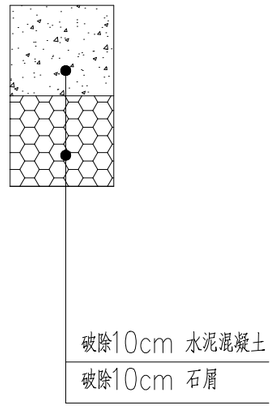

水泥人行道路面破除大样图

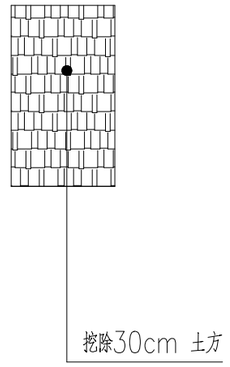

土质路面破除大样图

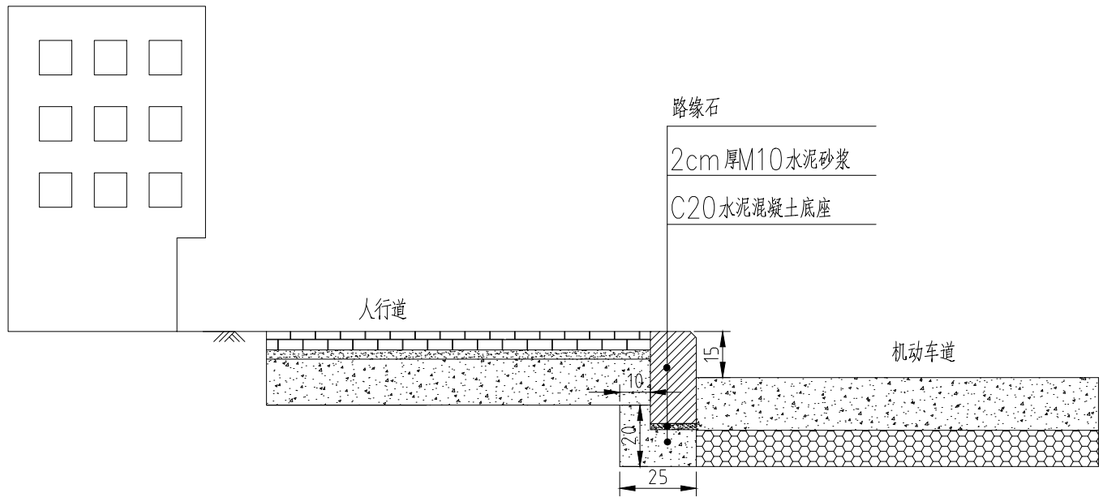

路缘石安装大样图

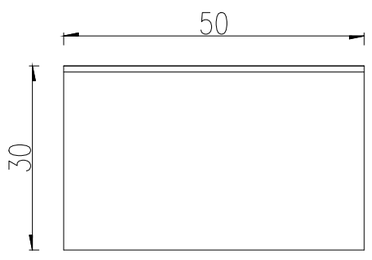

路缘石立面图 1:10

B型

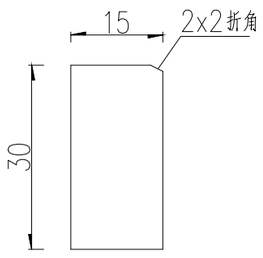

路缘石侧面图 1:10

B型

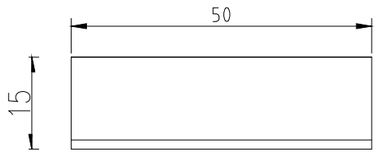

路缘石平面图 1:10

B型

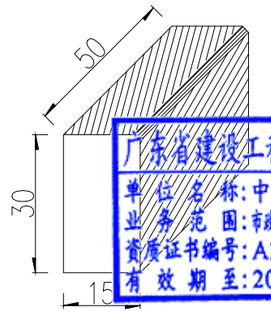

B型路缘石大样图 示意

广东省建设工程勘察设计出图专用章
单位名称:中誉设计有限公司
业务范围:市政(燃气工程、轨道交通工程除外)行业甲级
资质证书编号:A244003258
有效期至:2025年03月02日 (1)

说明:

1、本图尺寸单位以厘米计.

2、路缘石采用C40混凝土预制。

会签	比例	初步设计	设计阶段	23ASJSZ079	设计编号

中誉设计有限公司 ZHONGYU DESIGN CO. LTD.	建设单位	茂名市茂南区政府投资项目代建中心	图纸名称	路面结构设计图			设计	柯琼浩	专业负责	刘悦强	审核	黄大坚	日期	2023.08
	工程名称	广东省茂名市茂南区城区老旧小区基础设施改造工程项目（二期工程）第一批实施改造项目	专业	园建	资质证书编号	甲级:A244003258	校核	陈启明	项目负责	邱学敏	审定	邱学敏	图号	YJ-C1-04-02

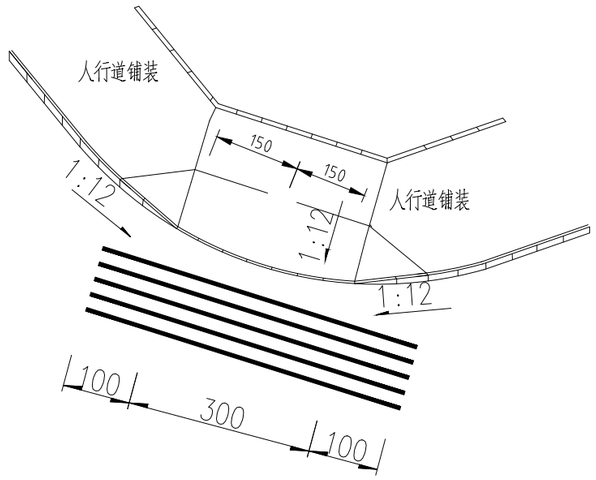

路口人行三面坡道图 示意图

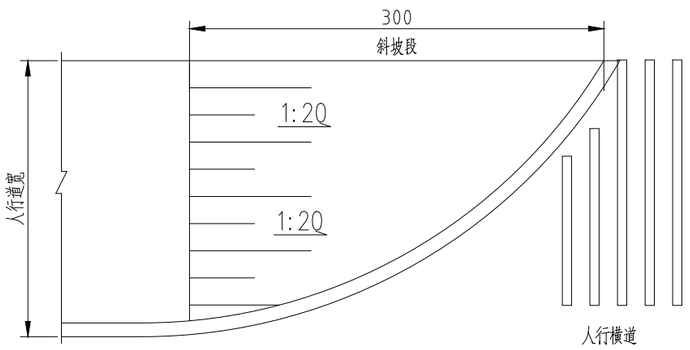

路口全宽式缘石坡道大样

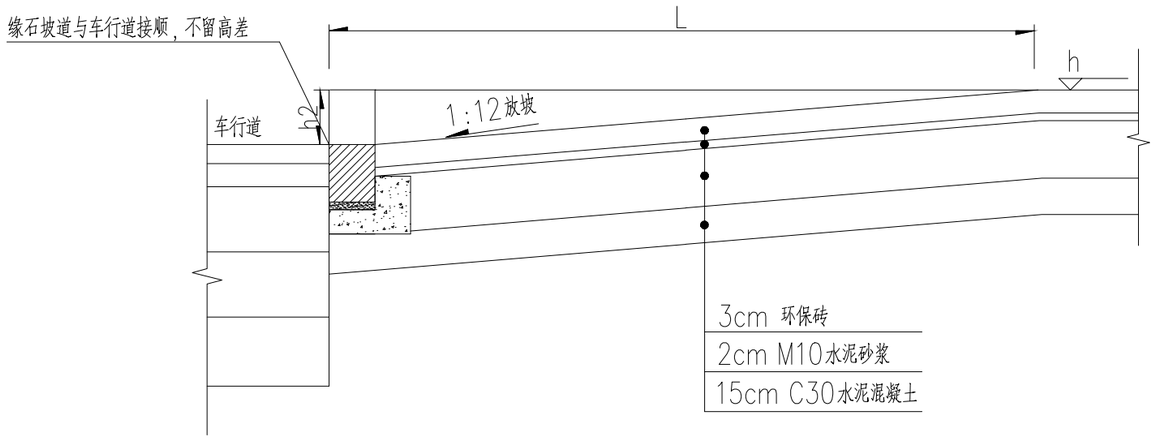

路口人行坡道剖面图 示意图

广东省建设工程勘察设计出图专用章
单位名称：中誉设计有限公司
业务范围：市政公共工程、建设工程设计行业设计
资质证书编号：A244003258
有效期至：2025年03月02日 (1)

1、本图以cm为单位。

2、在人行道的沟面内，并应与人行横道相对应；

3、人行道缘石坡道要求与机动车道路面平接，不留高差。

中誉设计有限公司 ZHONGYU DESIGN CO.,LTD.	建设单位	茂名市茂南区政府投资项目代建中心	图纸名称	无障碍设计图			设计	柯琼浩	专业负责	刘悦强	审核	黄大坚	日期	2023.08
	工程名称	广东省茂名市茂南区城区老旧小区基础设施改造工程项目（二期工程）第一批实施改造项目	专业	园建	资质证书编号	甲级:A244003258	校核	陈启明	项目负责	邱学敏	审定	邱学敏	图号	YJ-C1-04-03

会签 | 比例 | 初步设计 | 设计阶段 | 23ASJSZ079 | 设计编号

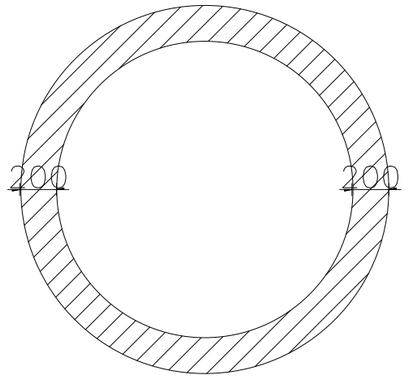

树池平面图

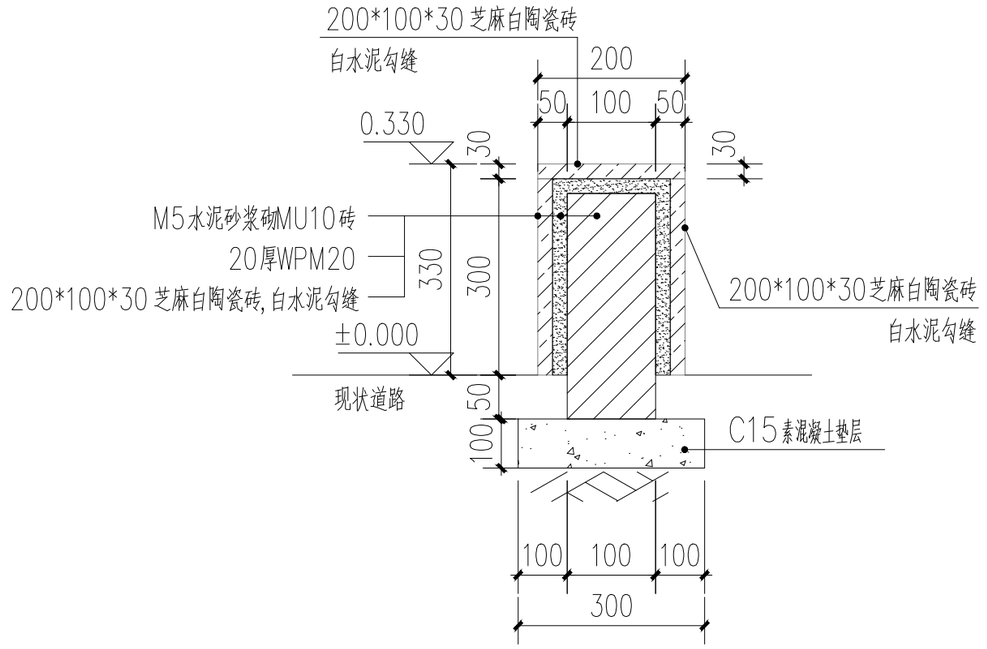

树池大样图

广东省建设工程勘察设计出图专用章
单位名称:中誉设计有限公司
业务范围:市政(燃气工程、轨道交通工程除外)行业甲级
资质证书编号:A244003258
有效期至:2025年03月02日 (1)

本图单位除个别说明外其余均为毫米。

| 会签 | | |

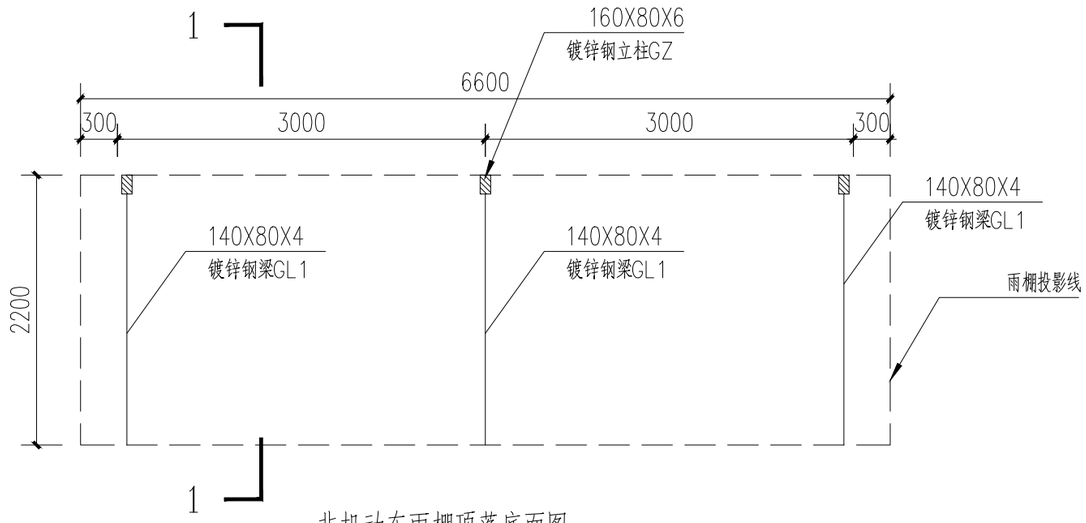

非机动车雨棚顶蓬底面图 1:50

注：雨棚宽度可根据现场实际尺寸调整

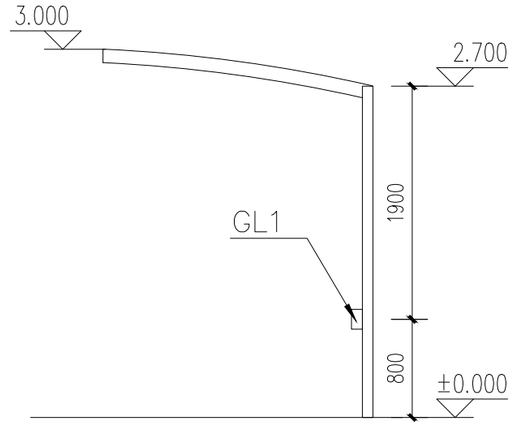

非机动车雨棚立面图 1:50

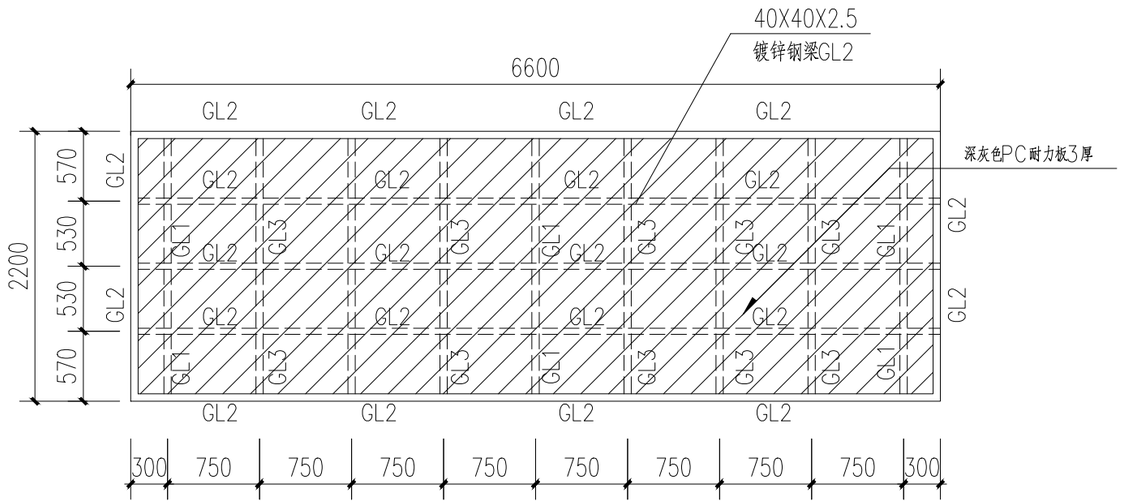

非机动车雨棚顶蓬顶面图 1:50

材 料 表

编号	构件	名称	规格	材质	备注
1	GL1	主梁	140X80X4	Q235B	
2	GL2	次梁	40X40X2.5	Q235B	
3	GL3	次梁	40X20X2	Q235B	
4	GZ	钢柱	160X80X6	Q235B	

说明：

1、钢架现场焊接制作，均采取焊接固定，要求焊接饱满，光滑均匀。

2、工程所有钢构件需做好防腐防锈处理，表面涂刷两道环氧富锌底漆，两道环氧云铁中间漆，两道丙烯酸聚氨酯面漆，总干膜厚度220μm。

3、基础埋深H按基础大样图，施工基础时应考虑各种预埋件。

4、基础应建在均匀土层上，地基承载力不应小于100KPa。

广东省建设工程勘察设计出图专用章
单位名称：中誉设计有限公司
业务范围：市政(燃气工程、轨道交通工程除外)行业甲级
资质证书编号：A244003258
有效期至：2025年03月02日 (1)

会签 | 比例 | 初步设计 | 设计阶段 | 23ASJSZ0079 | 设计编号

中誉设计有限公司 ZHONGYU DESIGN CO. LTD.	建设单位	茂名市茂南区政府投资项目代建中心	图纸名称	非机动车雨棚平面图、立面图	设计	柯琼浩	专业负责	刘悦强	审核	黄大坚	日期	2023.08
	工程名称	广东省茂名市茂南区城区老旧小区基础设施改造工程项目（二期工程）第一批实施改造项目	专业	园建	资质证书编号	甲级：A244003258	校核	陈启明	项目负责	邱学敏	审定	邱学敏	图号	YJ-C1-04-05

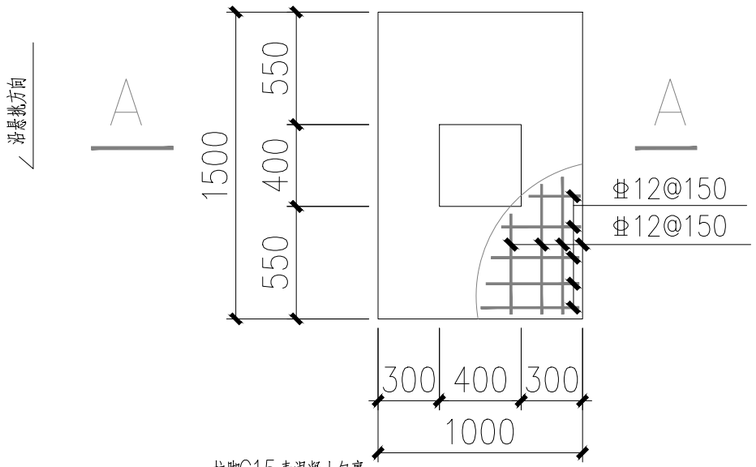

JC-1 1:30

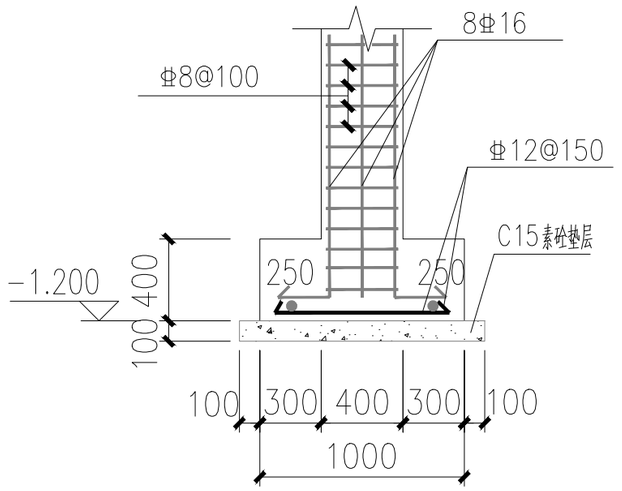

A-A 1:30

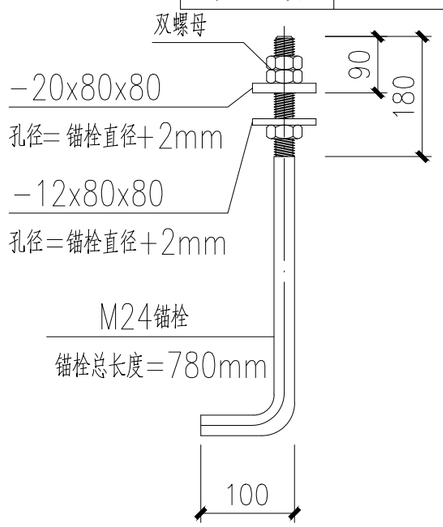

M24锚栓 1:20

材质Q235

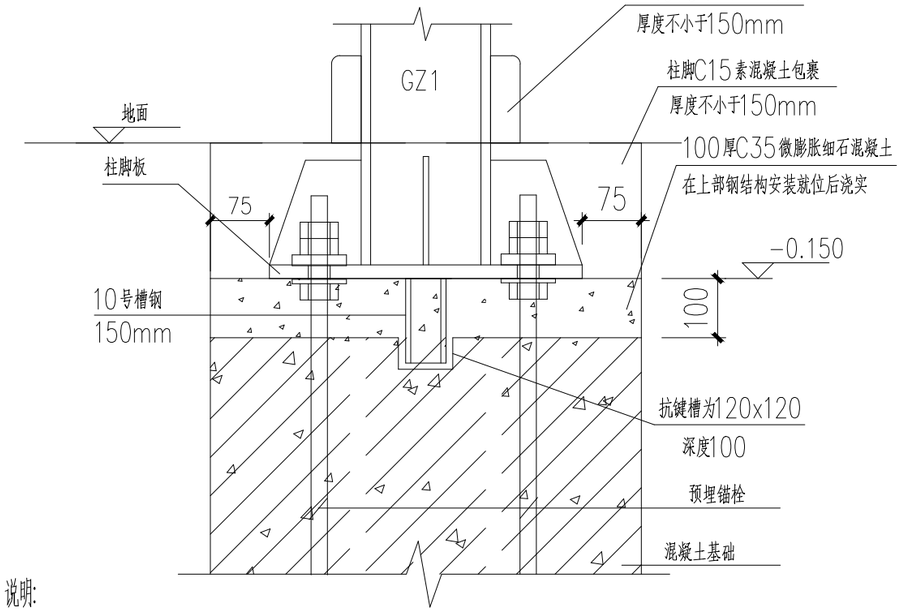

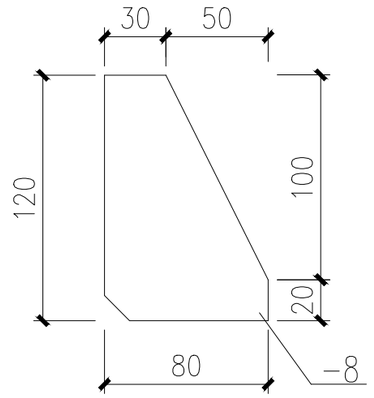

JB-1 1:30

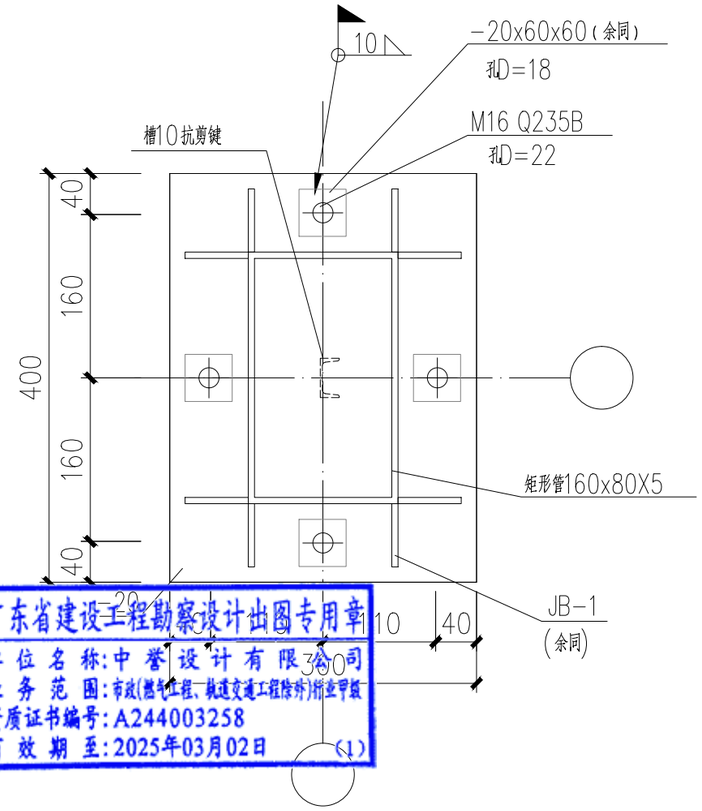

广东省建设工程勘察设计出图专用章
单位名称:中誉设计有限公司
业务范围:市政(燃气工程、轨道交通工程除外)相应甲级
资质证书编号:A244003258
有效期至:2025年03月02日 (1)

锚栓A定位图 1:30

说明:

1. 锚栓每组需配三帽两垫，锚栓材料采用Q235钢，螺栓螺母的螺纹基本尺寸应符合GB/T 192-2003，GB/T196-2003的规定。每组锚栓并配以两块方垫板。垫板详图见上。一个螺母和下垫板放在柱底板下方，用作调节柱子用，上垫板盖在柱底板上方，上面再配双螺母。上垫板和柱底板采用围焊，焊缝高度10毫米。
2. 锚栓加工制作完成后螺纹表面应涂黄油，防止丝牙锈蚀。但在锚栓埋设之前必须将螺杆上的油污擦净。在结构安装螺母紧固之前必须将螺纹上的油污擦净。
3. 本工程基础混凝土强度等级C30。
4. 螺栓位置偏差：地脚螺栓的埋设误差，对每一柱脚而言锚栓之间的允许误差不得超过2mm，其它尺寸误差不得超过4mm。
5. 锚栓与基础短柱边缘的距离不小于150毫米。
6. 采用二次灌浆层的柱脚，在安装钢柱直到二次灌浆层达到设计承载强度之前，应在柱底板四角下设置钢垫块或经设计工程师认可的其他垫块，

会签 | 比例 | 初步设计 | 设计阶段 | 23ASJSZ0079 | 设计编号

中誉设计有限公司 ZHONGYU DESIGN CO. LTD.	建设单位	茂名市茂南区政府投资项目代建中心	图纸名称	非机动车雨棚结构大样	设计	柯琼浩	专业负责	刘悦强	审核	黄大坚	日期	2023.08
	工程名称	广东省茂名市茂南区城区老旧小区基础设施改造工程项目（二期工程）第一批实施改造项目	专业	园建	资质证书编号	甲级:A244003258	校核	陈启明	项目负责	邱学敏	审定	邱学敏	图号	YJ-C1-04-06

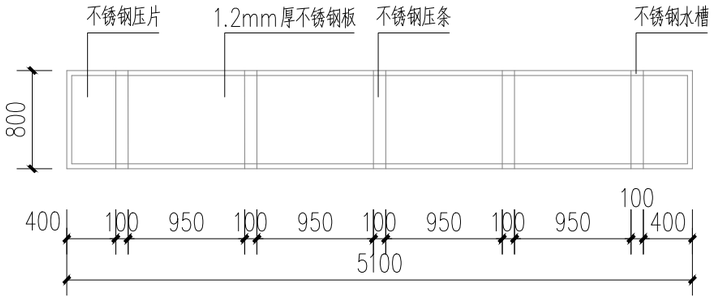

宣传栏顶蓬顶面图 1:50

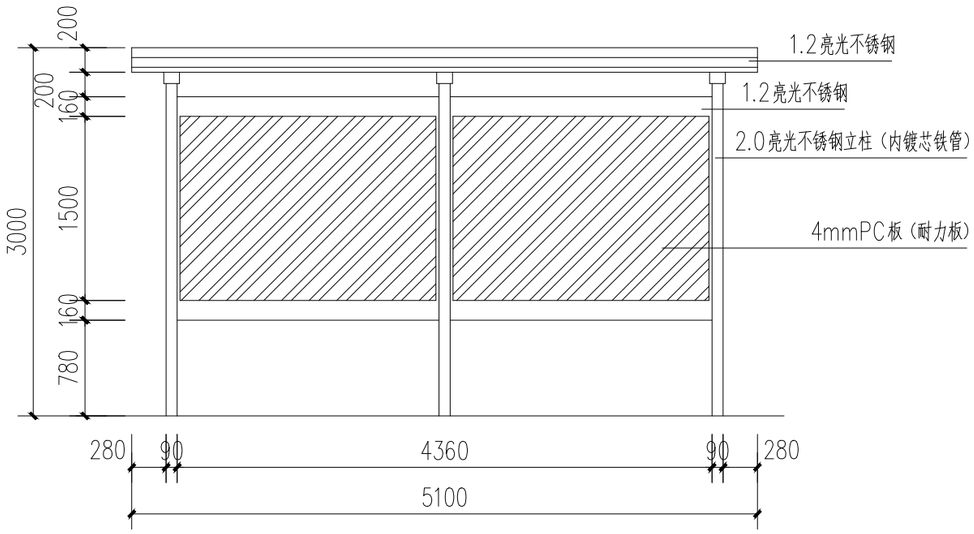

宣传栏立面图 1:50

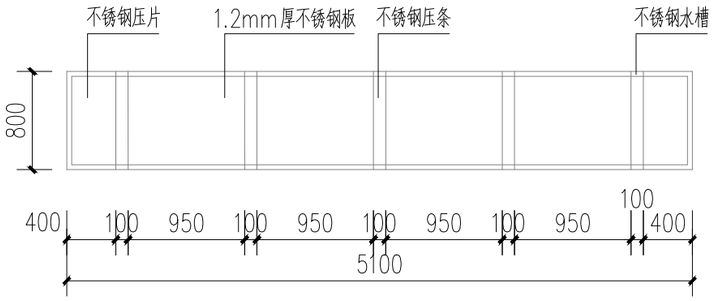

宣传栏顶蓬底面图 1:50

宣传栏顶蓬底压槽图 1:50

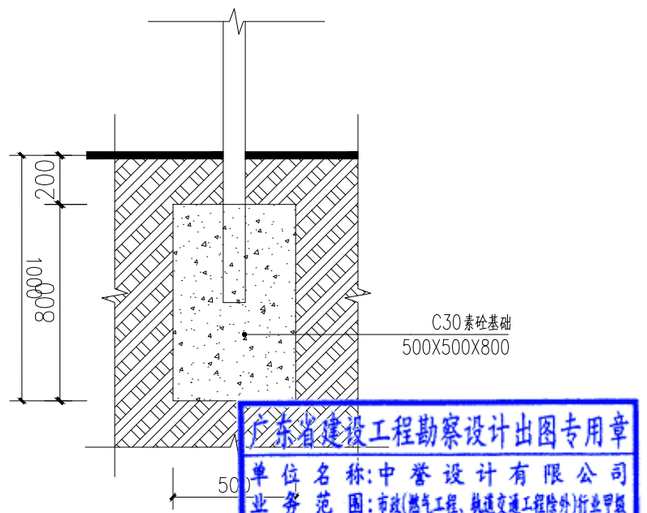

基础大样图 1:25

广东省建设工程勘察设计出图专用章
单位名称:中誉设计有限公司
业务范围:市政(燃气工程、轨道交通工程除外)行业甲级
资质证书编号:A244003258
有效期至:2025年03月02日 (1)

会签 | 比例 | 初步设计 | 设计阶段 | 23ASJSZ0079 | 设计编号

中誉设计有限公司 ZHONGYU DESIGN CO. LTD.	建设单位	茂名市茂南区政府投资项目代建中心	图纸名称	宣传栏大样图一			设计	柯琼浩	专业负责	刘悦强	审核	黄大坚	日期	2023.08
	工程名称	广东省茂名市茂南区城区老旧小区基础设施改造工程项目（二期工程）第一批实施改造项目	专业	园建	资质证书编号	甲级:A244003258	校核	陈启明	项目负责	邱学敏	审定	邱学敏	图号	YJ-C1-04-07

挂墙宣传栏参考图 1:50

备注：240X120cm高

材质

产品名称	挂墙宣传栏
主要材质	专用铝合金
面板材质	4mmPC板（耐力板）
雨棚材质	阳光板
背板材质	镀锌钢板
可选组件	楣板、雨棚
安装方式	墙面固定：膨胀螺丝悬挂
开启方式	液压开启

广东省建设工程勘察设计出图专用章
单位名称:中誉设计有限公司
业务范围:市政(燃气工程、轨道交通工程除外)行业甲级
资质证书编号:A244003258
有效期至:2025年03月02日 (1)

会签 | 比例 | 初步设计 | 设计阶段 | 23ASJSZ079 | 设计编号

中誉设计有限公司 ZHONGYU DESIGN CO. LTD.	建设单位	茂名市茂南区政府投资项目代建中心	图纸名称	宣传栏大样图二			设计	柯琼浩	专业负责	刘悦强	审核	黄大坚	日期	2023.08
	工程名称	广东省茂名市茂南区城区老旧小区基础设施改造工程项目（二期工程）第一批实施改造项目	专业	园建	资质证书编号	甲级:A244003258	校核	陈启明	项目负责	邱学敏	审定	邱学敏	图号	YJ-C1-04-08

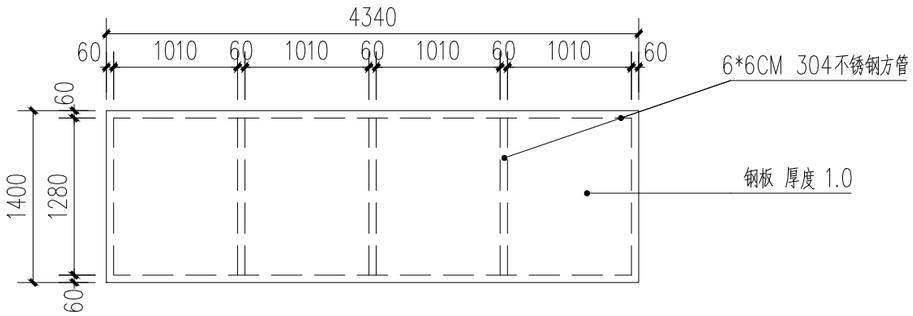

垃圾分类亭顶面图 1:50

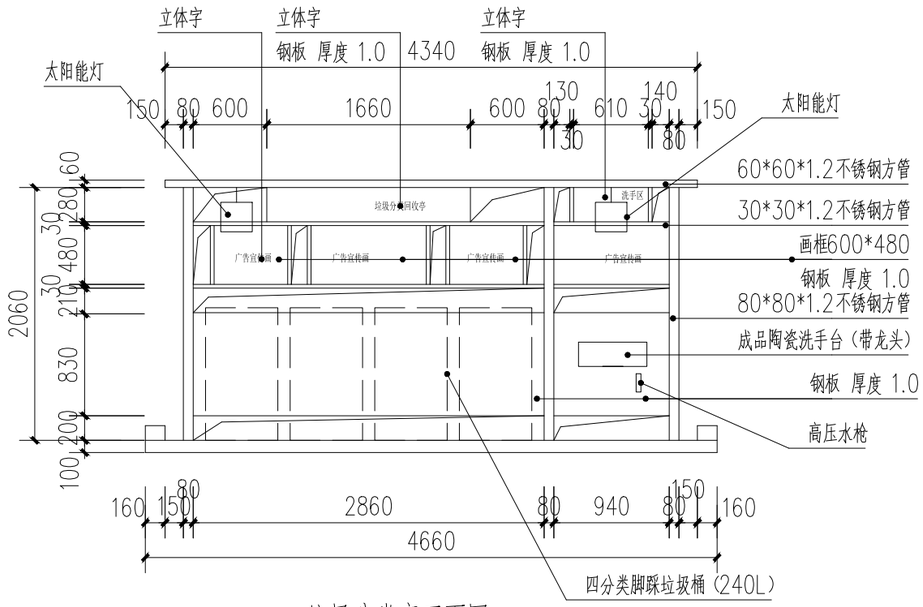

垃圾分类亭正面图 1:50

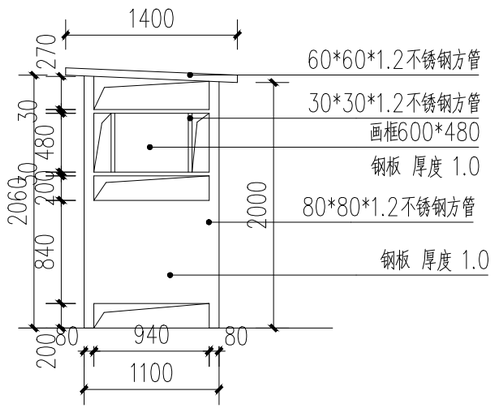

垃圾分类亭侧面图 1:50

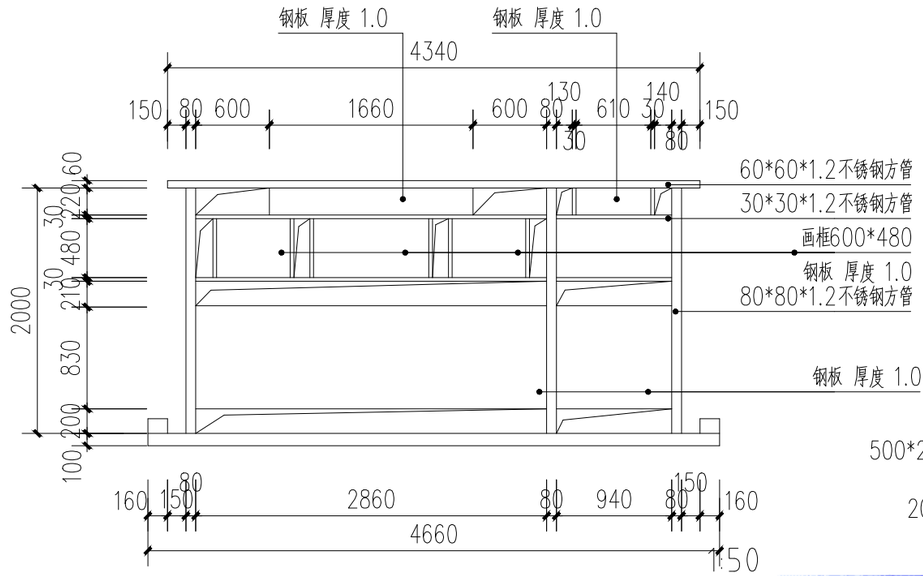

垃圾分类亭背面图 1:50

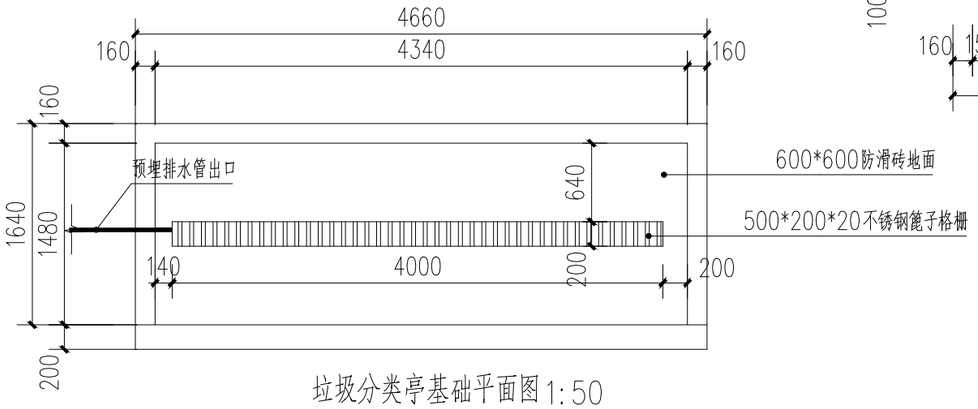

垃圾分类亭基础平面图 1:50

说明：

1、每个垃圾分类亭配套10米DN20给水管（室外PVC）。

2、每个垃圾分类亭配套30米DN75排水管（室外PVC）。

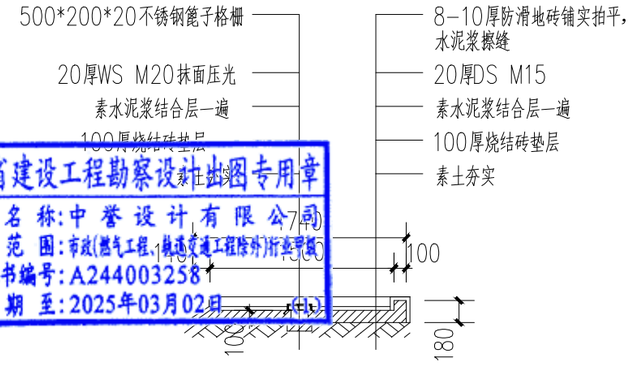

垃圾分类亭基础剖面图 1:50

广东省建设工程勘察设计出图专用章
单位名称：中誉设计有限公司
业务范围：市政(燃气工程、轨道交通工程除外)行业甲级
资质证书编号：A244003258
有效期至：2025年03月02日

会签 | 比例 | 初步设计 | 设计阶段 | 23ASJSZ079 | 设计编号

中誉设计有限公司 ZHONGYU DESIGN CO. LTD.	建设单位	茂名市茂南区政府投资项目代建中心	图纸名称	垃圾分类亭平面图、立面图、大样图	设计	柯琼浩	专业负责	刘悦强	审核	黄大坚	日期	2023.08
	工程名称	广东省茂名市茂南区城区老旧小区基础设施改造工程项目（二期工程）第一批实施改造项目	专业	园建	资质证书编号	甲级：A244003258	校核	陈启明	项目负责	邱学敏	审定	邱学敏	图号	YJ-C1-04-09

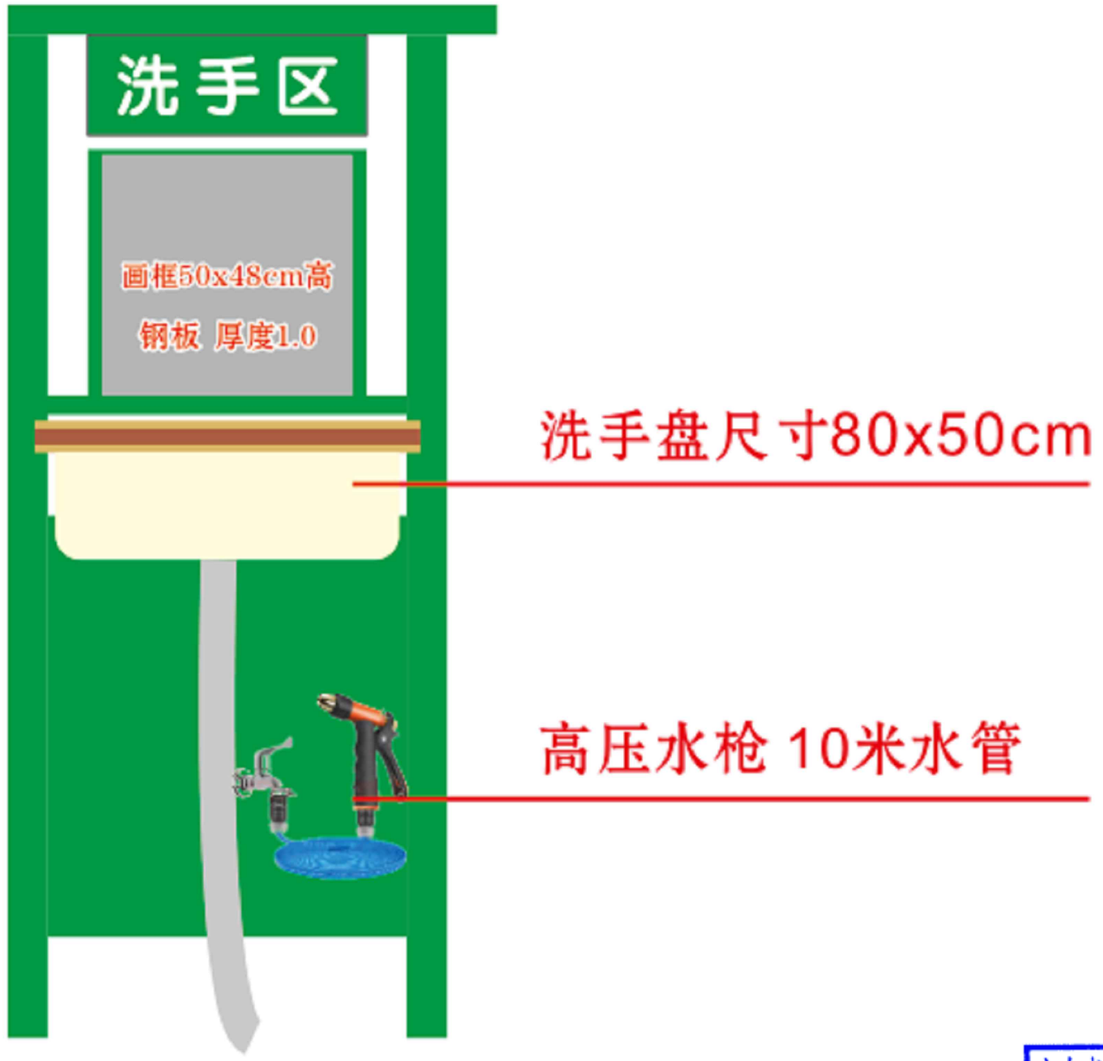

广东省建设工程勘察设计出图专用章
单位名称:中誉设计有限公司
业务范围:市政(燃气工程、轨道交通工程除外)行业甲级
资质证书编号:A244003258
有效期至:2025年03月02日 (1)

垃圾亭分类亭洗手区大样图 1:50

会签 | 比例 | 初步设计 | 设计阶段 | 23ASJSZ0079 | 设计编号

中誉设计有限公司 ZHONGYU DESIGN CO. LTD.	建设单位	茂名市茂南区政府投资项目代建中心	图纸名称	垃圾亭分类亭洗手区大样图			设 计	柯琼浩	专业负责	刘悦强	审 核	黄大坚	日 期	2023.08
	工程名称	广东省茂名市茂南区城区老旧小区基础设施改造工程项目（二期工程）第一批实施改造项目	专 业	园 建	资质证书编号	甲级:A244003258	校 核	陈启明	项目负责	邱学敏	审 定	邱学敏	图 号	YJ-C1-04-10

垃圾分类亭字体大样图 1:50

广东省建设工程勘察设计出图专用章
单位名称:中誉设计有限公司
业务范围:市政(燃气工程、轨道交通工程除外)行业甲级
资质证书编号:A244003258
有效期至:2025年03月02日 (1)

中誉设计有限公司 ZHONGYU DESIGN CO. LTD.	建设单位	茂名市茂南区政府投资项目代建中心	图纸名称	垃圾分类亭字体大样图	设计	柯琼浩	专业负责	刘悦强	审核	黄大坚	日期	2023.08
	工程名称	广东省茂名市茂南区城区老旧小区基础设施改造工程项目（二期工程）第一批实施改造项目	专业	园建 资质证书编号 甲级:A244003258	校核	陈启明	项目负责	邱学敏	审定	邱学敏	图号	YJ-C1-04-11

会签 | 比例 | 初步设计 | 设计阶段 | 23ASJSZ079 | 设计编号

广东省建设工程勘察设计出图专用章
单位名称:中誉设计有限公司
业务范围:市政(燃气工程、轨道交通工程除外)行业甲级
资质证书编号:A244003258
有效期至:2025年03月02日 (1)

垃圾分类亭宣传画1 1:50

备注：60X48cm 高

中誉设计有限公司 ZHONGYU DESIGN CO. LTD.	建设单位	茂名市茂南区政府投资项目代建中心	图纸名称	垃圾分类亭宣传画1	设计	柯琼浩	专业负责	刘悦强	审核	黄大坚	日期	2023.08
	工程名称	广东省茂名市茂南区城区老旧小区基础设施改造工程项目（二期工程）第一批实施改造项目	专业	园建	资质证书编号	甲级:A244003258	校核	陈启明	项目负责	邱学敏	审定	邱学敏	图号	YJ-C1-04-12

会签 | 比例 | 初步设计 | 设计阶段 | 23ASJSZ2079 | 设计编号

备注：60X48cm高

广东省建设工程勘察设计出图专用章
单位名称：中誉设计有限公司
业务范围：市政燃气工程、轨道交通工程除外)行业甲级
资质证书编号：A244003258
有效期至：2025年03月02日

垃圾分类亭宣传画2 1:50

备注：70X48cm高

会签	比例	初步设计	设计阶段	23ASJSZ079	设计编号

中誉设计有限公司 ZHONGYU DESIGN CO. LTD.	建设单位	茂名市茂南区政府投资项目代建中心	图纸名称	垃圾分类亭宣传画2	设计	柯琼浩	专业负责	刘悦强	审核	黄大坚	日期	2023.08
	工程名称	广东省茂名市茂南区城区老旧小区基础设施改造工程项目（二期工程）第一批实施改造项目	专业	园建	资质证书编号	甲级:A244003258	校核	陈启明	项目负责	邱学敏	审定	邱学敏	图号	YJ-C1-04-13

广东省建设工程勘察设计出图专用章
单位名称:中誉设计有限公司
业务范围:市政(燃气工程、轨道交通工程除外)行业甲级
资质证书编号:A244003258
有效期至:2025年03月02日 (1)

垃圾分类亭宣传画3 1:50

备注：70X48cm高

会签

比例	初步设计	设计阶段	23ASJSZ079	设计编号

中誉设计有限公司 ZHONGYU DESIGN CO. LTD.	建设单位	茂名市茂南区政府投资项目代建中心	图纸名称	垃圾分类亭宣传画3			设计	柯琼浩	专业负责	刘悦强	审核	黄大坚	日期	2023.08
	工程名称	广东省茂名市茂南区城区老旧小区基础设施改造工程项目（二期工程）第一批实施改造项目	专业	园建	资质证书编号	甲级:A244003258	校核	陈启明	项目负责	邱学敏	审定	邱学敏	图号	YJ-C1-04-14

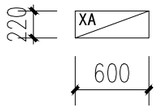

A型 微型消防站1:50

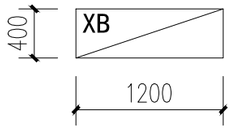

B型 微型消防站1:50

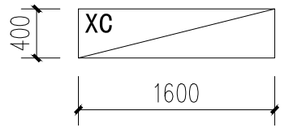

C型 微型消防站 1:50

类 型	箱体大小（长x宽x高）	箱体材质	箱内装备
A 型	0.6mx0.22mx0.8m	高密度优质加厚 冷轧钢+ 钢化玻璃	4个4kg灭火器+4个防毒面具 140X80X4
B 型	1.2mx0.4mx1.6m	高密度优质加厚 冷轧钢+ 钢化玻璃	衣服x3、裤子x3、头盔x3、腰带x3、手套x3、靴子x3、反光马甲x1、挂绳岗x2、强光头灯x1、交通指挥棒x1、强光手电x2、灭火毯x2、3C防毒面罩x3、扩音器x1、钢丝芯安全绳x2、安全挂钩x3、腰斧x3、撬棒x1、消火栓扳手x2、消防斧x2、消防沙桶x1、铲子x1、消防水带x2、接口x4、消防水枪x2、水带喉箍x4、灭火器x3
C 型	1.6mx0.4mx1.6m	高密度优质加厚 冷轧钢+ 钢化玻璃	衣服x6、裤子x6、头盔x6、腰带x6、手套x6、靴子x6、反光马甲x1、挂绳岗x2、强光头灯x1、交通指挥棒x1、强光手电x2、灭火毯x2、3C防毒面罩x6、扩音器x1、钢丝芯安全绳x2、安全挂钩x6、腰斧x6、撬棒x1、消火栓扳手x2、消防斧x2、消防沙桶x1、铲子x1、消防水带x2、接口x4、消防水枪x2、水带喉箍x4、灭火器x6
注：所有消防设备产品必须符合中国强制性产品认证			

广东省建设工程勘察设计出图专用章
单位名称：中誉设计有限公司
业务范围：市政(燃气工程、轨道交通工程除外)行业甲级
资质证书编号：A244003258
有效期至：2025年03月02日 (1)

设计编号	23ASJSZ079	设计阶段	初步设计	比例	会签

中誉设计有限公司 ZHONGYU DESIGN CO.,LTD.	建设单位	茂名市茂南区政府投资项目代建中心	图纸名称	微型消防站	设计	柯琼浩	专业负责	刘悦强	审核	黄大坚	日期	2023.08
	工程名称	广东省茂名市茂南区城区老旧小区基础设施改造工程项目（二期工程）第一批实施改造项目	专业	园建	资质证书编号	甲级:A244003258	校核	陈启明	项目负责	邱学敏	审定	邱学敏	图号	YJ-C1-04-15

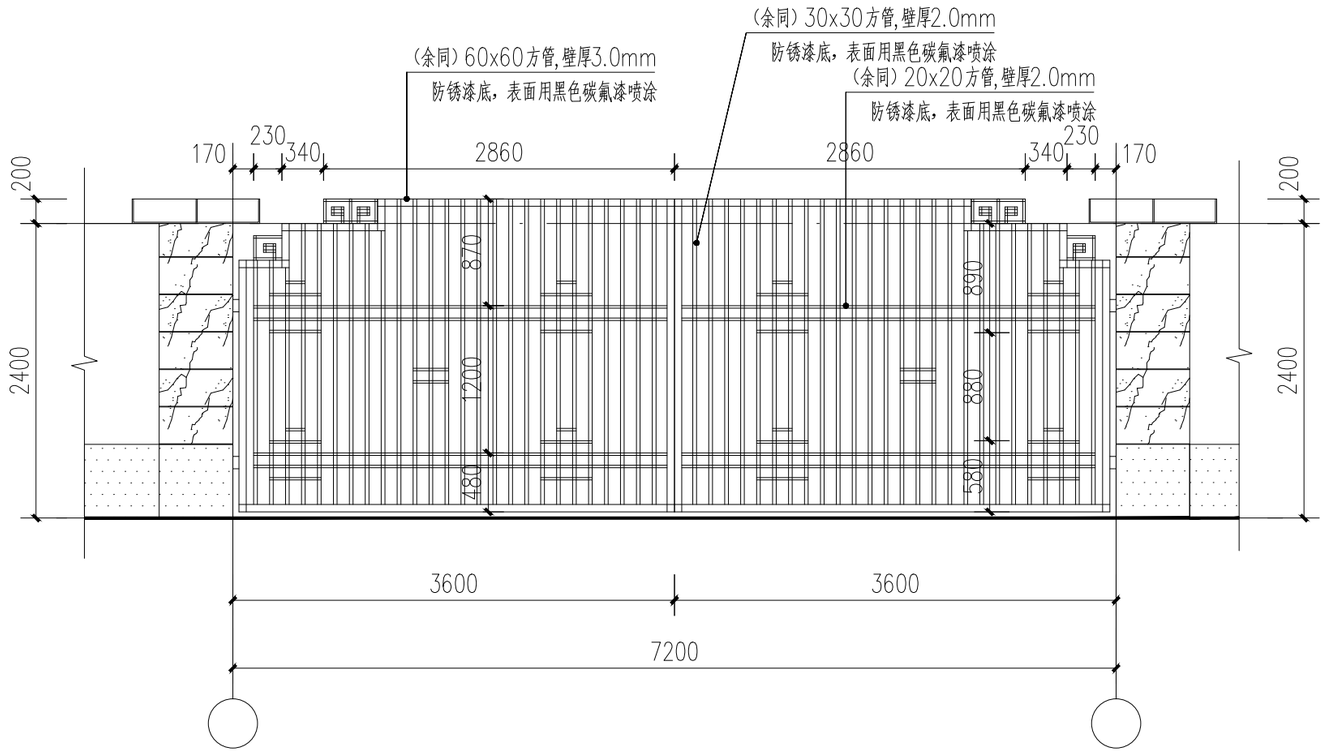

合成纤维厂门口大门立面图 1:50

注：此图尺寸标高只做示意，具体按现场建筑实际尺寸

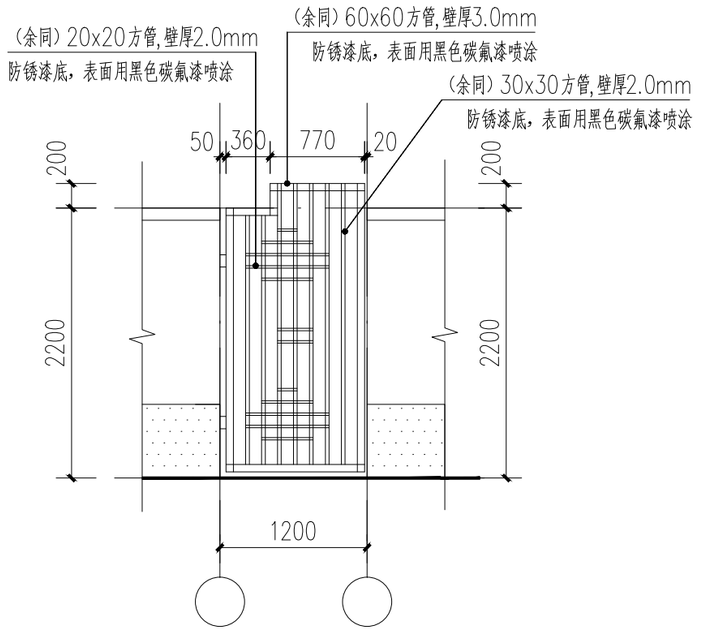

合成纤维厂门口小门立面图 1:50

注：此图尺寸标高只做示意，具体按现场建筑实际尺寸

广东省建设工程勘察设计出图专用章
单位名称:中誉设计有限公司
业务范围:市政(燃气工程、轨道交通工程除外)行业甲级
资质证书编号:A244003258
有效期至:2025年03月02日 (1)

会签 | 比例 | 初步设计 | 设计阶段 | 23ASJSZ079 | 设计编号

中誉设计有限公司 ZHONGYU DESIGN CO. LTD.	建设单位	茂名市茂南区政府投资项目代建中心	图纸名称	合成纤维厂门口大门	设计	柯琼浩	专业负责	刘悦强	审核	黄大坚	日期	2023.08
	工程名称	广东省茂名市茂南区城区老旧小区基础设施改造工程项目（二期工程）第一批实施改造项目	专业	园建	资质证书编号	甲级:A244003258	校核	陈启明	项目负责	邱学敏	审定	邱学敏	图号	YJ-C1-04-16

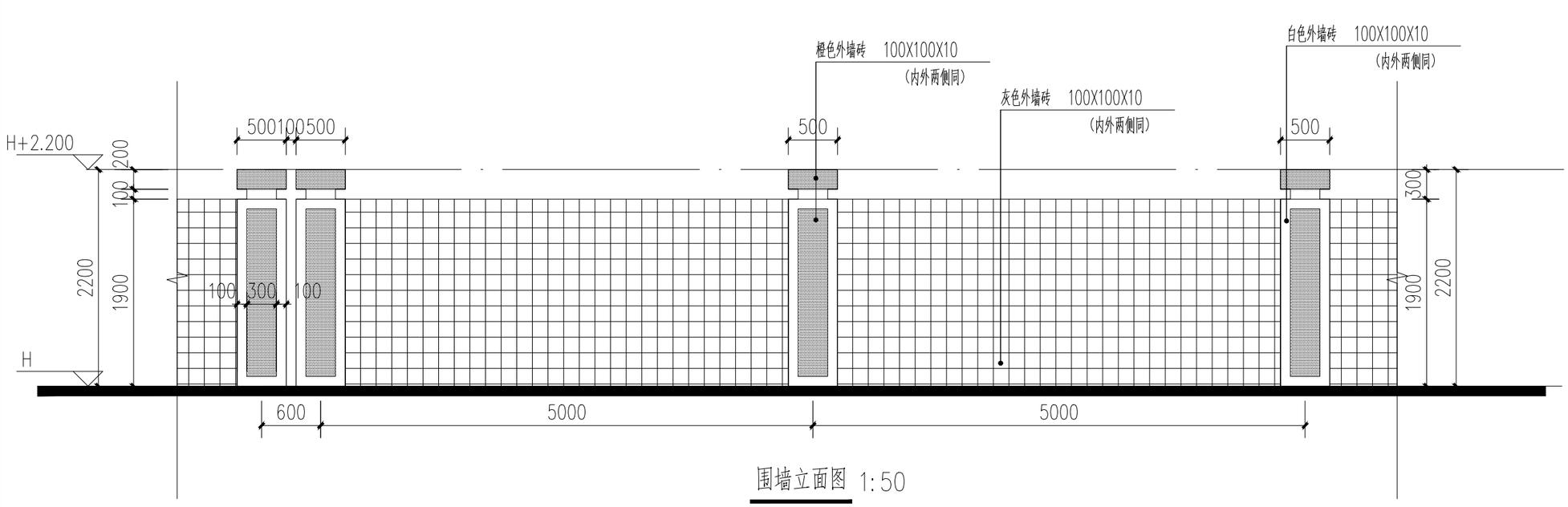

围墙立面图 1:50

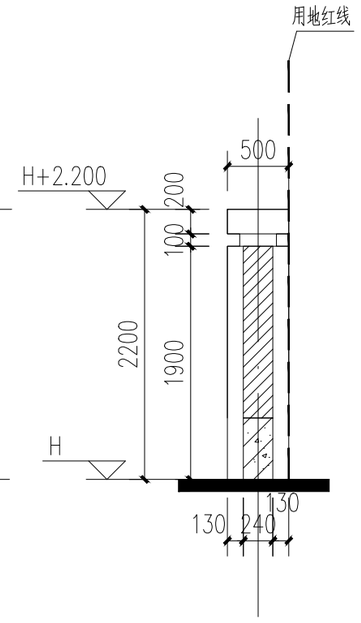

1—1 剖面图1:50

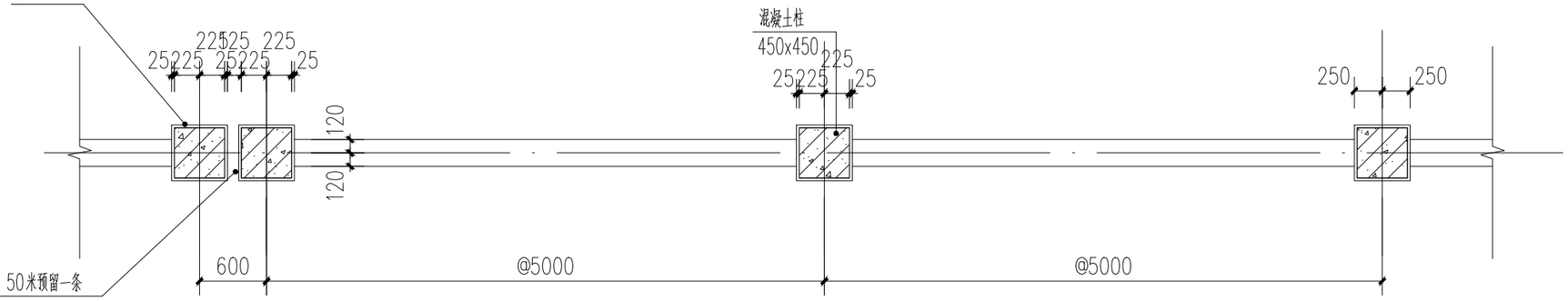

围墙平面图 1:50

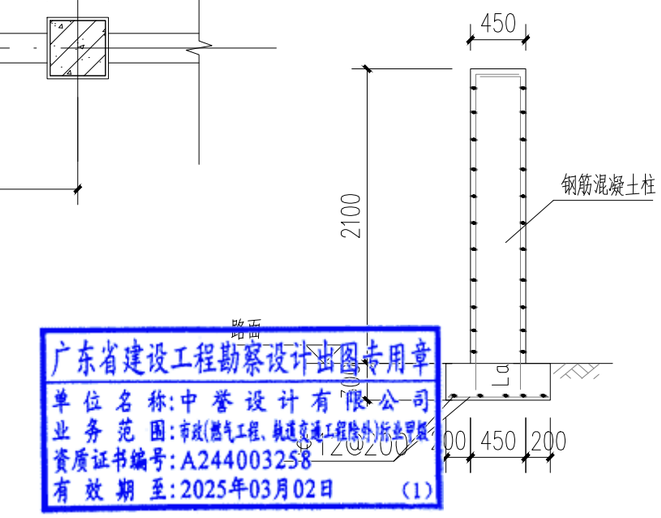

条形基础 1:50

1，围墙每 50 米长设一道变形缝，并设双柱。

2，基础详结施，埋件待栏杆订货后要求预埋。

3，所有外露铁件必须防锈。

4，围墙内外两侧面层做法相同

广东省建设工程勘察设计出图专用章
单位名称:中誉设计有限公司
业务范围:市政(燃气工程、轨道交通工程除外)乙级
资质证书编号:A244003258
有效期至:2025年03月02日 (1)

会签	比例	初步设计	设计阶段	23ASJSZ079	设计编号

中誉设计有限公司 ZHONGYU DESIGN CO. LTD.	建设单位	茂名市茂南区政府投资项目代建中心	图纸名称	新建实体围墙大样图			设计	柯琼浩	专业负责	刘悦强	审核	黄大坚	日期	2023.08
	工程名称	广东省茂名市茂南区城区老旧小区基础设施改造工程项目（二期工程）第一批实施改造项目	专业	园建	资质证书编号	甲级:A244003258	校核	陈启明	项目负责	邱学敏	审定	邱学敏	图号	YJ-C1-04-17

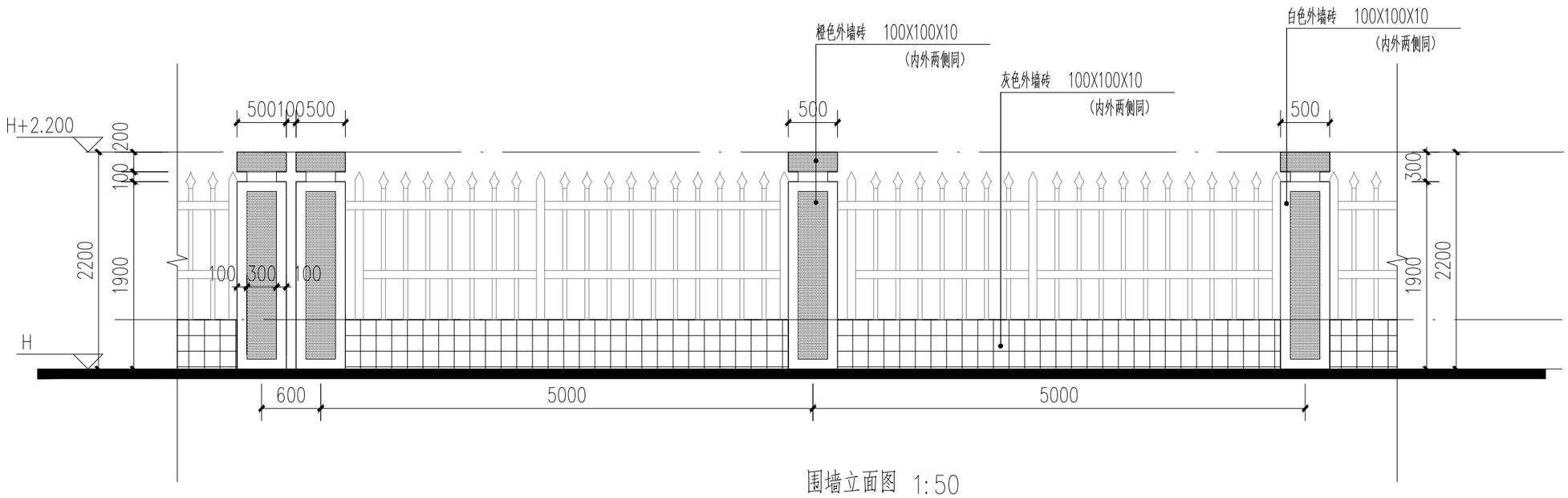

围墙立面图 1:50

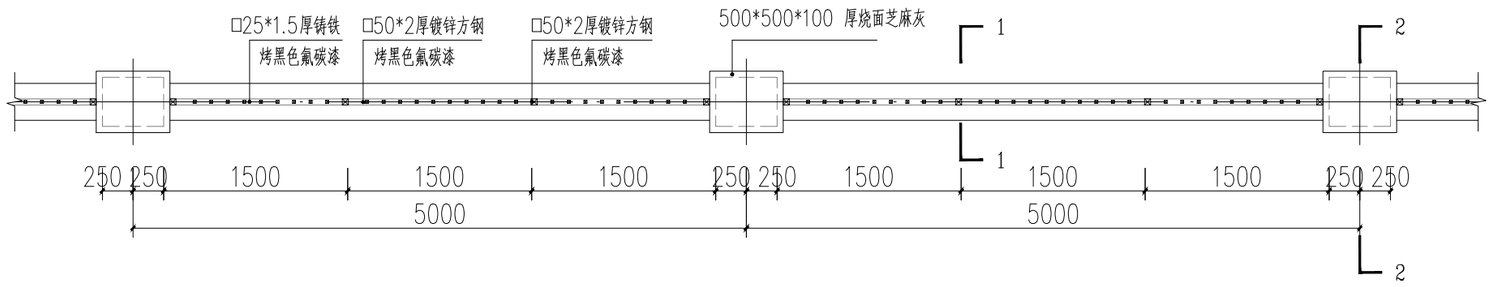

围墙标准段平面图 1:50

注：围墙每间隔50米，设置一道伸缩缝，新建围墙长度及位置详平面。

1，围墙每 50 米长设一道变形缝，并设双柱。

2，基础详结施，埋件待栏杆订货后要求预埋。

3，所有外露铁件必须防锈。

4，围墙内外两侧面层做法相同

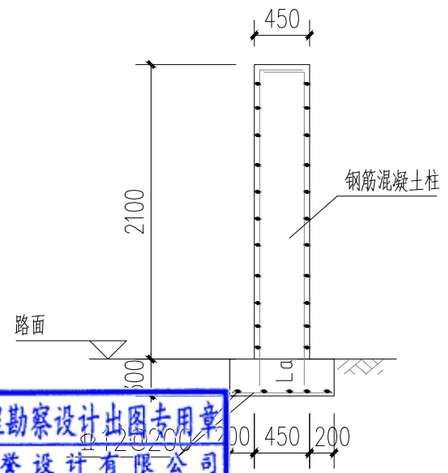

广东省建设工程勘察设计出图专用章
单位名称:中誉设计有限公司
业务范围:市政(燃气工程、轨道交通工程除外)行业甲级
资质证书编号:A244003258
有效期至:2025年03月02日

条形基础 1:50

设计编号	23ASJSZ0079	设计阶段	初步设计	比例		会签	

中誉设计有限公司 ZHONGYU DESIGN CO. LTD.	建设单位	茂名市茂南区政府投资项目代建中心	图纸名称	新建铁艺围墙			设计	柯琼浩	专业负责	刘悦强	审核	黄大坚	日期	2023.08
	工程名称	广东省茂名市茂南区城区老旧小区基础设施改造工程项目（二期工程）第一批实施改造项目	专业	园建	资质证书编号	甲级:A244003258	校核	陈启明	项目负责	邱学敏	审定	邱学敏	图号	YJ-C1-04-18

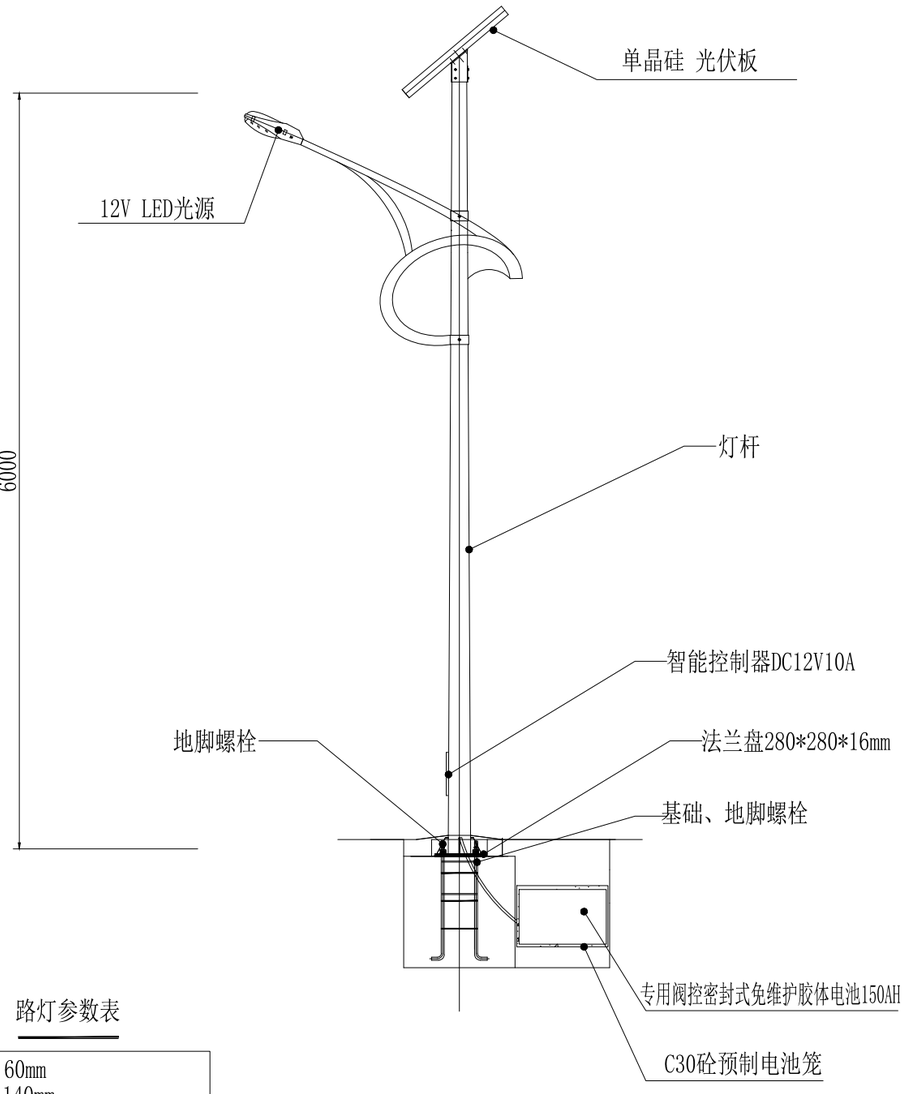

路灯参数表

顶径：	60mm
底径：	140mm
壁厚：	3.25mm
高度：	6000mm
材质：	热镀锌防腐+静电喷塑

6米LED太阳能路灯（40W） 12盏

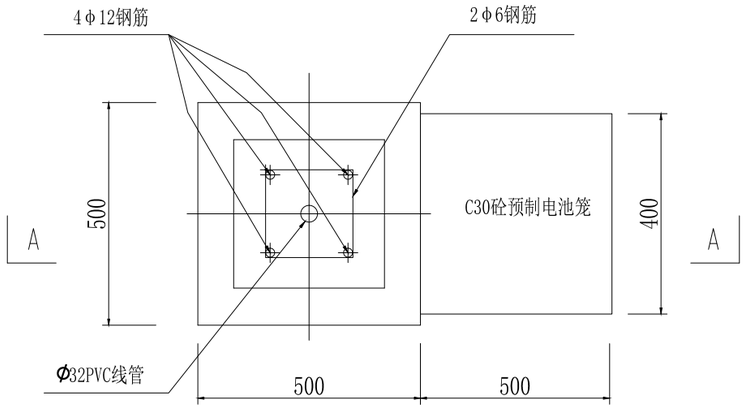

基础(JC-1)平面图

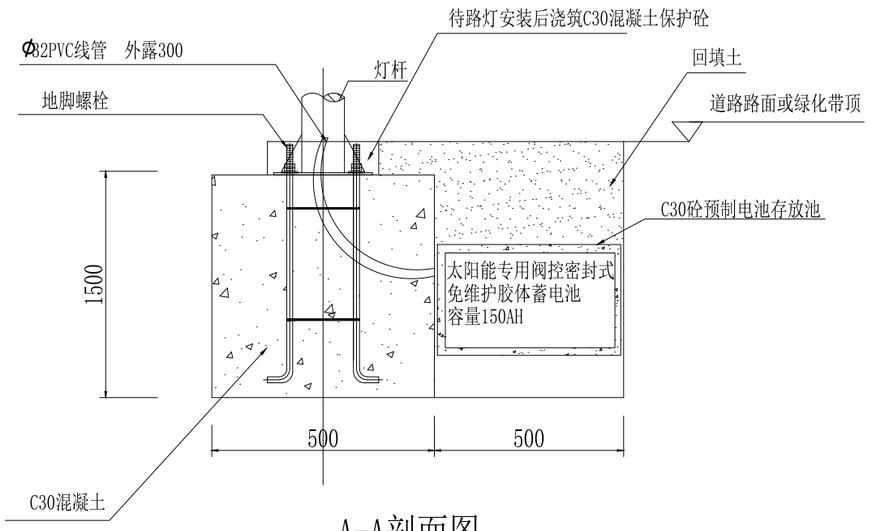

A-A剖面图

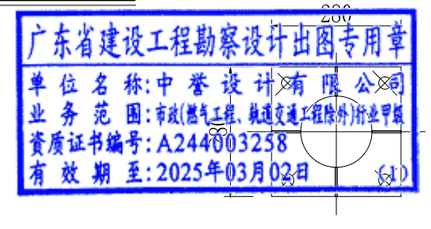

法兰盘大样图

中誉设计有限公司 ZHONGYU DESIGN CO. LTD.	建设单位	茂名市茂南区政府投资项目代建中心	图纸名称	太阳能路灯安装大样图		设 计	柯琼浩	专业负责	刘悦强	审 核	黄大坚	日 期	2023.08
	工程名称	广东省茂名市茂南区城区老旧小区基础设施改造工程项目（二期工程）第一批实施改造项目	专 业	园 建	资质证书编号 甲级:A244003258	校 核	陈启明	项目负责	邱学敏	审 定	邱学敏	图 号	YJ-C1-04-19

会签 | 比例 | 初步设计 | 设计阶段 | 23ASJSZ079 | 设计编号

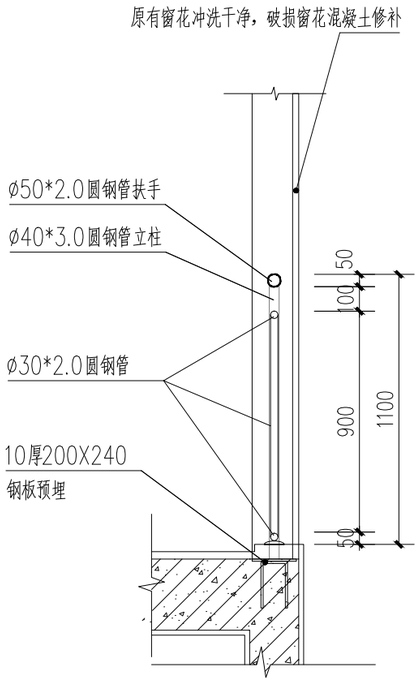

楼梯间护窗栏杆剖面大样 1:50

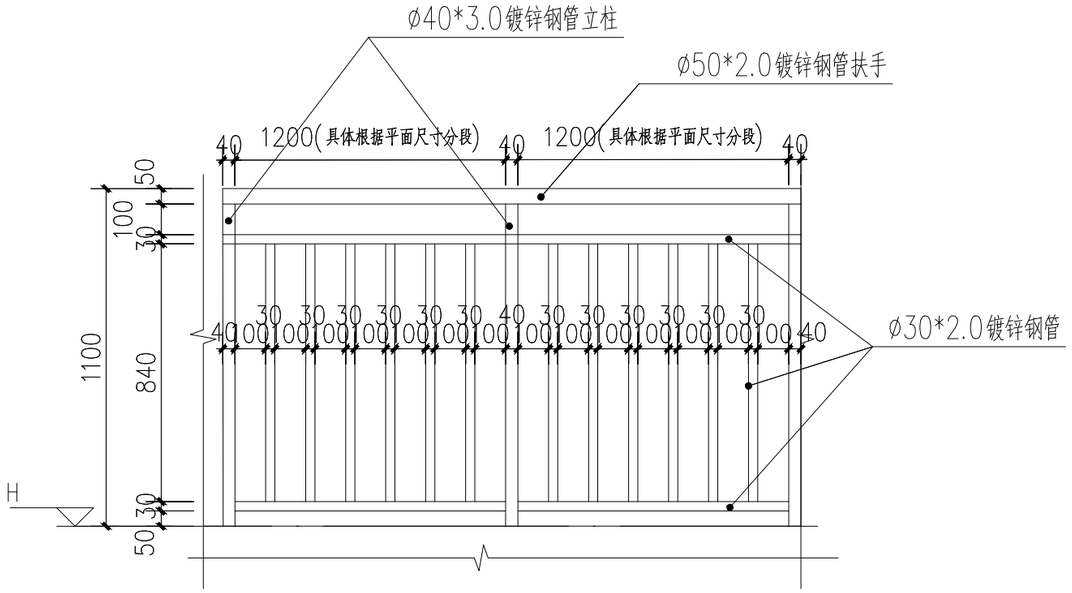

楼梯间护窗栏杆立面大样 1:50

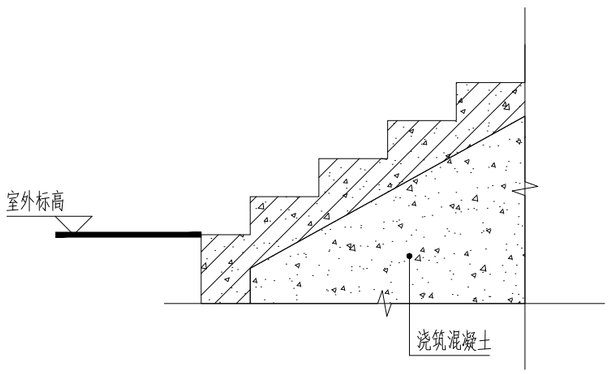

楼梯开裂处回顶 1:50

广东省建设工程勘察设计出图专用章
单位名称:中誉设计有限公司
业务范围:市政(燃气工程、轨道交通工程除外)行业甲级
资质证书编号:A244003258
有效期至:2025年03月02日 (1)

会签 | 比例 | 初步设计 | 设计阶段 | 23ASJSZ079 | 设计编号

中誉设计有限公司 ZHONGYU DESIGN CO. LTD.	建设单位	茂名市茂南区政府投资项目代建中心	图纸名称	护窗栏杆、楼梯回顶	设计	柯琼浩	专业负责	刘悦强	审核	黄大坚	日期	2023.08
	工程名称	广东省茂名市茂南区城区老旧小区基础设施改造工程项目（二期工程）第一批实施改造项目	专业	园建	资质证书编号	甲级:A244003258	校核	陈启明	项目负责	邱学敏	审定	邱学敏	图号	YJ-C1-04-20

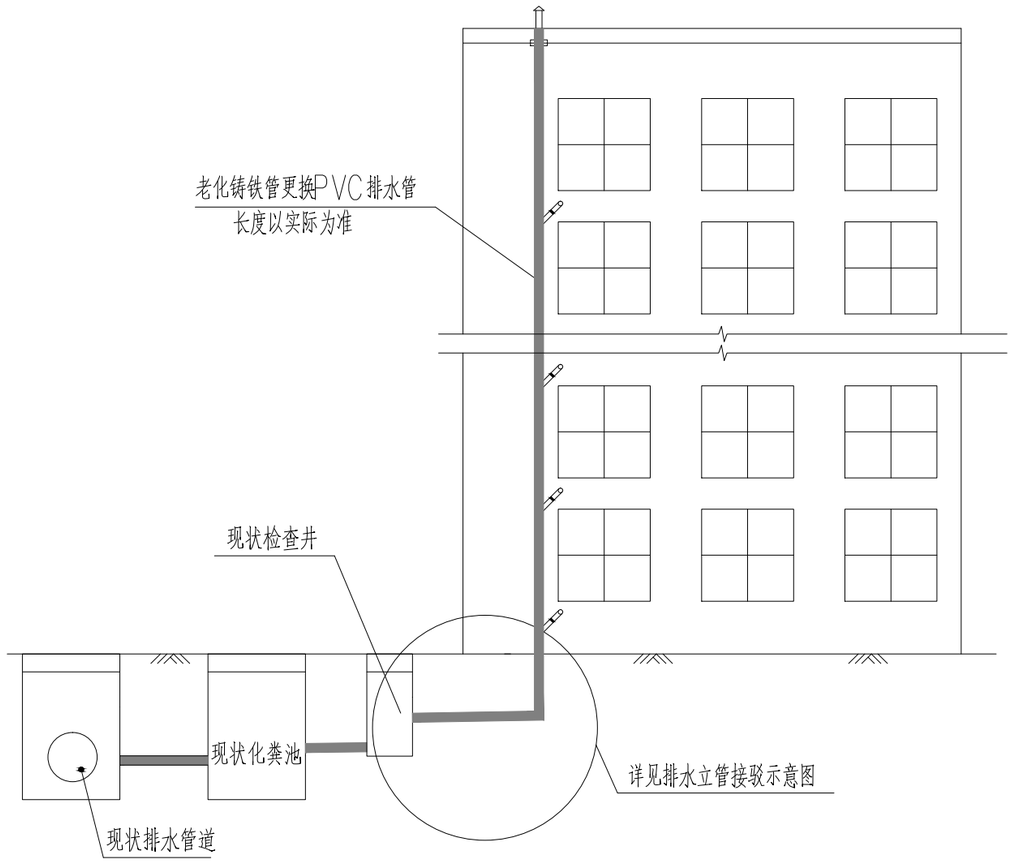

建筑排水立管修复示意图 1:20

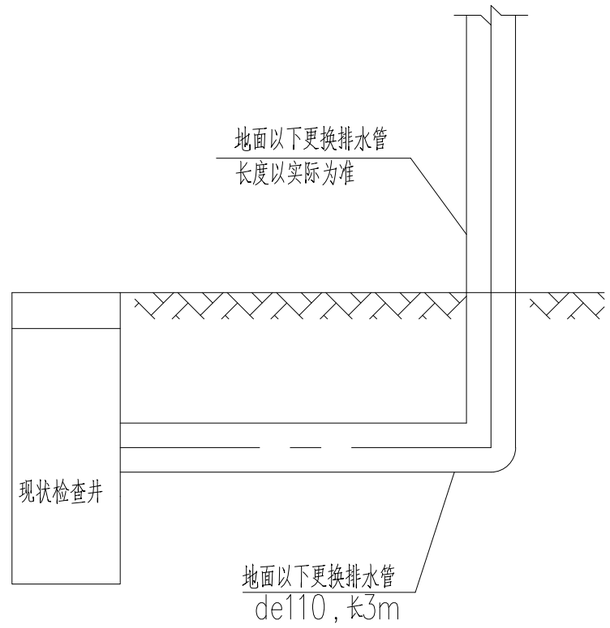

排水立管接驳示意图 1:20

广东省建设工程勘察设计出图专用章
单位名称:中誉设计有限公司
业务范围:市政(燃气工程、轨道交通工程除外)行业甲级
资质证书编号:A244003258
有效期至:2025年03月02日 (1)

说明:
1、本图尺寸单位均以mm计。
2、新建排水立管(de110)采用PVC-U管，每栋平均按4根，地面以上立管的长度按各栋总高度，每层以3米计算。

中誉设计有限公司 ZHONGYU DESIGN CO. LTD.	建设单位	茂名市茂南区政府投资项目代建中心	图纸名称	建筑排水立管修及接驳复示意图	设计	柯琼浩	专业负责	刘悦强	审核	黄大坚	日期	2023.08
	工程名称	广东省茂名市茂南区城区老旧小区基础设施改造工程项目（二期工程）第一批实施改造项目	专业	园建 资质证书编号 甲级:A244003258	校核	陈启明	项目负责	邱学敏	审定	邱学敏	图号	YJ-C1-04-21

会签 | 比例 | 初步设计 | 设计阶段 | 23ASJSZ079 | 设计编号

图 纸 目 录

序号	图号	图别	图纸内容	图幅	页数	备注
1	PS-C1-04-00	排水	图纸目录	A3	1	
2	PS-C1-04-01	排水	新林小区1号排水现状总平面图	A3	1	
3	PS-C1-04-02	排水	新林小区1号改造雨水总平面图	A3	1	
4	PS-C1-04-03	排水	新林小区1号雨水系统分析平面图	A3	1	
5	PS-C1-04-04	排水	新林小区1号改造污水总平面图	A3	1	
6	PS-C1-04-05	排水	新林小区1号污水系统分析平面图	A3	1	
7	PS-C1-04-06	排水	新林小区1号雨水检查井表	A3	1	
8	PS-C1-04-07	排水	新林小区1号污水检查井表	A3	1	
9	PS-C1-04-08	排水	新林小区1号工程量表	A3	1	
10	PS-C1-04-09	排水	新林小区2号排水现状总平面图	A3	1	
11	PS-C1-04-10	排水	新林小区2号改造雨水总平面图	A3	1	
12	PS-C1-04-11	排水	新林小区2号雨水系统分析平面图	A3	1	
13	PS-C1-04-12	排水	新林小区2号改造污水总平面图	A3	1	
14	PS-C1-04-13	排水	新林小区2号污水系统分析平面图	A3	1	
15	PS-C1-04-14	排水	新林小区2号雨水检查井表	A3	1	
16	PS-C1-04-15	排水	新林小区2号污水检查井表	A3	1	
17	PS-C1-04-16	排水	新林小区2号工程量表	A3	1	
18	PS-C1-04-17	排水	新林小区5-6号排水现状总平面图	A3	1	
19	PS-C1-04-18	排水	新林小区5-6号改造雨水总平面图	A3	1	
20	PS-C1-04-19	排水	新林小区5-6号雨水系统分析平面图	A3	1	
21	PS-C1-04-20	排水	新林小区5-6号改造污水总平面图	A3	1	
22	PS-C1-04-21	排水	新林小区5-6号污水系统分析平面图	A3	1	
23	PS-C1-04-22	排水	新林小区5-6号检查井表和工程量表	A3	1	
24	PS-C1-04-23	排水	新林小区7号排水现状总平面图	A3	1	
25	PS-C1-04-24	排水	新林小区7号改造雨水总平面图	A3	1	
26	PS-C1-04-25	排水	新林小区7号雨水系统分析平面图	A3	1	
27	PS-C1-04-26	排水	新林小区7号改造污水总平面图	A3	1	
28	PS-C1-04-27	排水	新林小区7号污水系统分析平面图	A3	1	

序号	图号	图别	图纸内容	图幅	页数	备注
29	PS-C1-04-28	排水	新林小区7号检查井表和工程量表	A3	1	
30	PS-C1-04-29	排水	新林小区8号排水现状总平面图	A3	1	
31	PS-C1-04-30	排水	新林小区8号改造雨水总平面图	A3	1	
32	PS-C1-04-31	排水	新林小区8号雨水系统分析平面图	A3	1	
33	PS-C1-04-32	排水	新林小区8号改造污水总平面图	A3	1	
34	PS-C1-04-33	排水	新林小区8号污水系统分析平面图	A3	1	
35	PS-C1-04-34	排水	新林小区8号检查井表和工程量表	A3	1	
36	PS-C1-04-35	排水	红旗南小区雨水改造总平面图	A3	1	
37	PS-C1-04-36	排水	红旗南小区排水工程量表	A3	1	
38	PS-C1-04-37	排水	管道开挖回填大样图	A3	1	
39	PS-C1-04-38	排水	管道混凝土基础大样图	A3	1	
40	PS-C1-04-39	排水	污水检查井接管规格	A3	1	
41	PS-C1-04-40	排水	Φ1000圆形污水检查井装配图(D≤500)	A3	1	
42	PS-C1-04-41	排水	Φ1000圆形污水检查井底部筒体配筋图	A3	1	
43	PS-C1-04-42	排水	Φ1000圆形污水检查井底部筒体材料表	A3	1	
44	PS-C1-04-43	排水	Φ1000圆形检查井接管井筒及调节井筒配筋图	A3	1	
45	PS-C1-04-44	排水	Φ1000圆形检查井井座配筋图(一)	A3	1	
46	PS-C1-04-45	排水	Φ1000圆形检查井井座配筋图(二)	A3	1	
47	PS-C1-04-46	排水	Φ1000圆形检查井井座配筋图(三)	A3	1	
48	PS-C1-04-47	排水	雨水检查井大样图	A3	1	
49	PS-C1-04-48	排水	拉森钢板桩大样图	A3	1	
50	PS-C1-04-48	排水	检查井盖大样图	A3	1	
51	PS-C1-04-50	排水	路面拆除修复大样图	A3	1	
52	PS-C1-04-51	排水	管线保护大样图	A3	1	
53	PS-C1-04-52	排水	防护网(农人行道)	A3	1	
54	PS-C1-04-53	排水	雨水口大样图	A3	1	
55	PS-C1-04-54	排水	雨水出水口大样图	A3	1	
55	PS-C1-04-55	排水	雨水出水口大样图	A3	1	

广东省建设工程勘察设计出图专用章
单位名称:中誉设计有限公司
业务范围:市政(燃气工程、轨道交通工程除外)行业甲级
资质证书编号:A244003258
有效期至:2025年03月02日 (1)

会签 | 比例 | 初步设计 | 设计阶段 | 23ASJSZ2079 | 设计编号

中誉设计有限公司 ZHONGYU DESIGN CO. LTD.	建设单位	茂名市茂南区政府投资项目代建中心	图纸名称	目录	设计	吴子超	专业负责	吴子超	审核	罗宇丰	日期	2023.08
	工程名称	广东省茂名市茂南区城区老旧小区基础设施改造工程项目（二期工程）第一批实施改造项目	专业	市政排水	资质证书编号	甲级:A244003258	校核	罗建钊	项目负责	邱学敏	审定	邱学敏	图号	PS-C1-04-00

新坡路

建设路

茂名市第二中学

茂名市茂南区新坡供销社

中国农业银行

中国农村信用社

茂名市机动车驾驶技术学校

茂名市五小游泳池

教学楼

科学楼

dn400 L=10
dn400 L=5
dn400 L=30
dn400 L=28
dn400 L=16
dn400 L=15
dn400 L=29
dn400 L=35
dn400 L=29
dn400 L=22
dn400 L=19
dn400 L=33
dn400 L=29
dn400 L=16
dn400 L=23
dn400 L=22
dn400 L=6
dn400 L=19
dn400 L=28
dn400 L=4
dn400 L=22
dn400 L=30
dn400 L=39
dn400 L=18
dn400 L=22
dn400 L=20

广东省建设工程勘察设计出图专用章
单位名称:中誉设计有限公司
业务范围:市政(燃气工程、轨道交通工程除外)行业甲级
资质证书编号:A244003258
有效期至:2025年03月02日 (1)

新林小区1号排水现状总平面图 1:750

会签	比例	初步设计	设计阶段	23ASJSZ079	设计编号

中誉设计有限公司 ZHONGYU DESIGN CO. LTD.	建设单位	茂名市茂南区政府投资项目代建中心	图纸名称	新林小区1号排水现状总平面图	设计	吴子超	专业负责	吴子超	审核	罗宇丰	日期	2023.08
	工程名称	广东省茂名市茂南区城区老旧小区基础设施改造工程项目（二期工程）第一批实施改造项目	专业	市政排水	资质证书编号	甲级:A244003258	校核	罗建钊	项目负责	邱学敏	审定	邱学敏	图号	PS-C1-04-01

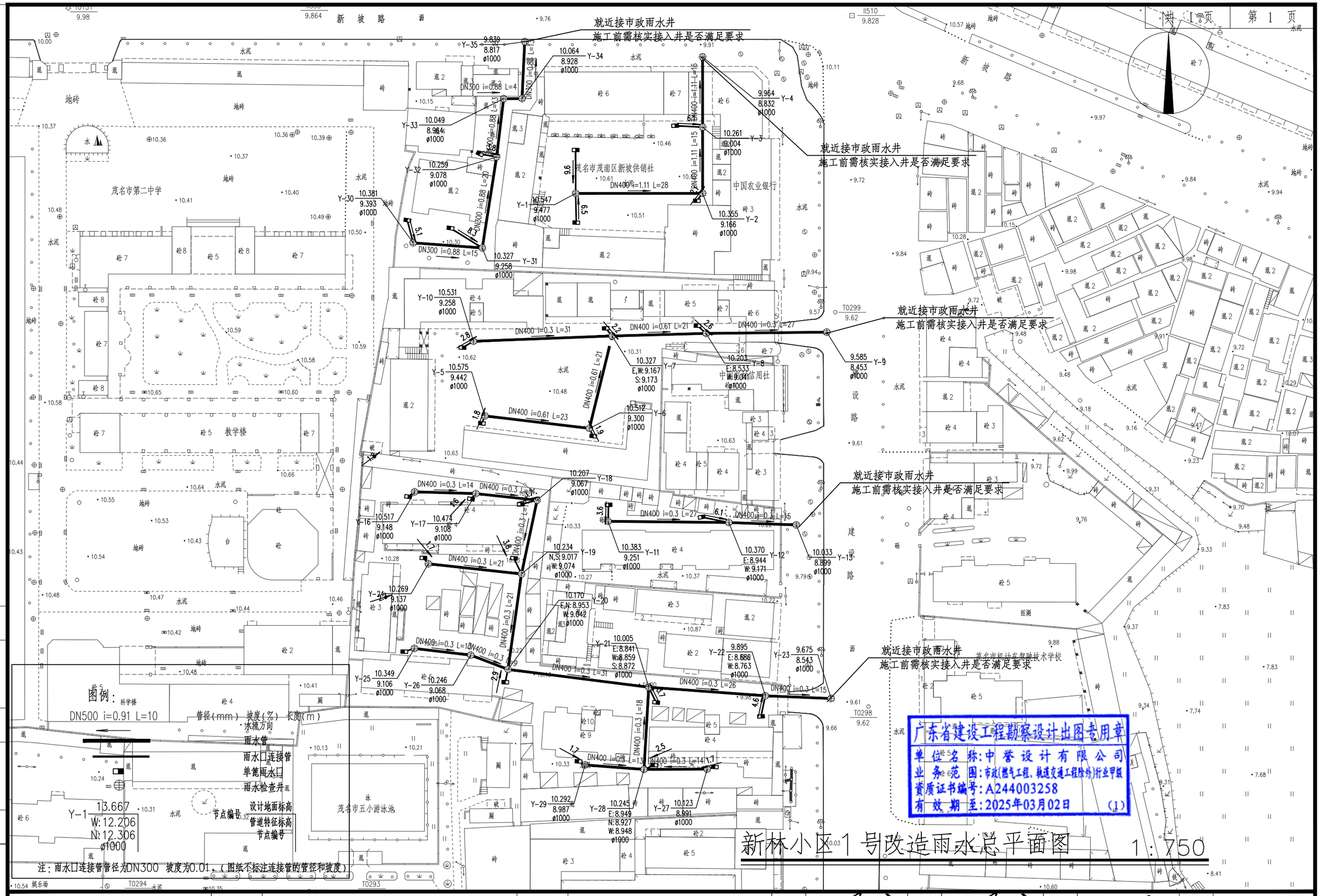

中誉设计有限公司 ZHONGYU DESIGN CO.,LTD.	建设单位	茂名市茂南区政府投资项目代建中心	图纸名称	新林小区1号改造雨水总平面图	设计	吴子超	专业负责	吴子超	审核	罗宇丰	日期	2023.08
	工程名称	广东省茂名市茂南区城区老旧小区基础设施改造工程项目（二期工程）第一批实施改造项目	专业	市政排水	资质证书编号	甲级:A244003258	校核	罗建钊	项目负责	邱学敏	审定	邱学敏	图号	PS-C1-04-02

会签

比例

初步设计

设计阶段

23ASJSZ079

设计编号

雨水管渠系统分析
汇水面积:1062 平方米
雨量:22.34L/S;
设计管径DN300。

雨水管渠系统分析
汇水面积:2431 平方米
雨量:51.1L/S;
设计管径DN400。

雨水管渠系统分析
汇水面积:3445 平方米
雨量:72.5L/S;
设计管径DN400。

雨水管渠系统分析
汇水面积:1100
雨量:23.2L/S;
设计管径DN300

雨水管渠系统分析
汇水面积:3468 平方米
雨量:73L/S;
设计管径DN400。

新林小区1号雨水系统分析平面图 1:750

广东省建设工程勘察设计出图专用章
单位名称:中誉设计有限公司
业务范围:市政(燃气工程、轨道交通工程除外)行业甲级
资质证书编号:A244003258
有效期至:2025年03月02日 (1)

中誉设计有限公司 ZHONGYU DESIGN CO. LTD.	建设单位	茂名市茂南区政府投资项目代建中心	图纸名称	新林小区1号雨水系统分析平面图	设计	吴子超	专业负责	吴子超	审核	罗宇丰	日期	2023.08
	工程名称	广东省茂名市茂南区城区老旧小区基础设施改造工程项目（二期工程）第一批实施改造项目	专业	市政排水	资质证书编号	甲级:A244003258	校核	罗建钊	项目负责	邱学敏	审定	邱学敏	图号	PS-C1-04-03

会签 | 比例 | 初步设计 | 设计阶段 | 23ASJSZ079 | 设计编号

新林小区1号改造污水总平面图 1：750

就近接市政污水井
施工前需核实接入井是否满足要求

茂名市茂南区新坡供销社
中国农业银行
中国农村信用社
茂名市第二中学
教学楼
茂名市五小游泳池
茂名市机动车驾驶技术学校
新坡路
建设路

图例：
DN500 i=0.91 L=40 管径(mm) 坡度(%) 长度(m)
水流方向
污水管
污水检查井
设计地面标高
节点编号 管道特征标高 节点编号

广东省建设工程勘察设计出图专用章
单位名称:中誉设计有限公司
业务范围:市政(燃气工程、轨道交通工程除外)行业甲级
资质证书编号:A244003258
有效期至:2025年03月02日 (1)

会签	比例	初步设计	设计阶段	23ASJSZ079	设计编号

中誉设计有限公司 ZHONGYU DESIGN CO. LTD.	建设单位	茂名市茂南区政府投资项目代建中心	图纸名称	新林小区1号改造污水总平面图	设计	吴子超	专业负责	吴子超	审核	罗宇丰	日期	2023.08
	工程名称	广东省茂名市茂南区城区老旧小区基础设施改造工程项目（二期工程）第一批实施改造项目	专业	市政排水	资质证书编号	甲级:A244003258	校核	罗建钊	项目负责	邱学敏	审定	邱学敏	图号	PS-C1-04-04

污水管渠系统分析
服务人数:152 人
最大日用水量14.4立方米;
设计管径DN300。

污水管渠系统分析
服务人数:500 人
最大日用水量140.4立方米;
设计管径DN300。

污水管渠系统分析
服务人数:350 人
最大日用水量63立方米;
设计管径DN300。

污水管渠系统分析
服务人数:220 人
最大日用水量39.6立方米;
设计管径DN200。

污水管渠系统分析
服务人数:710 人
最大日用水量127.8立方米;
设计管径DN300。

新林小区1号污水系统分析平面图 1:750

广东省建设工程勘察设计出图专用章
单位名称:中誉设计有限公司
业务范围:市政(燃气工程、轨道交通工程除外)行业甲级
资质证书编号:A244003258
有效期至:2025年03月02日 (1)

会签	比例	初步设计	设计阶段	23ASJSZ0079	设计编号

中誉设计有限公司 ZHONGYU DESIGN CO. LTD.	建设单位	茂名市茂南区政府投资项目代建中心	图纸名称	新林小区1号污水系统分析平面图	设计	吴子超	专业负责	吴子超	审核	罗宇丰	日期	2023.08
	工程名称	广东省茂名市茂南区城区老旧小区基础设施改造工程项目（二期工程）第一批实施改造项目	专业	市政排水	资质证书编号	甲级:A244003258	校核	罗建钊	项目负责	邱学敏	审定	邱学敏	图号	PS-C1-04-05

序号	井编号	井坐标(m)		井底标高(m)	井深(m)	规格(mm)	井图号	节点缩略图	是否现状
		横坐标Y	纵坐标X						
1	Y-1	488952.323	2396570.628	9.205	1.34	ø1000	06MS201-3,页11		
2	Y-2	488980.348	2396570.628	9.166	1.19	ø1000	06MS201-3,页11		
3	Y-3	488980.349	2396585.230	9.004	1.26	ø1000	06MS201-3,页11		
4	Y-4	488980.342	2396600.750	8.832	1.13	ø1000	06MS201-3,页11		
5	Y-5	488932.270	2396521.526	9.442	1.13	ø1000	06MS201-3,页11		
6	Y-6	488955.346	2396518.762	9.300	1.21	ø1000	06MS201-3,页11		
7	Y-7	488960.370	2396539.156	9.167	1.16	ø1000	06MS201-3,页11		
8	Y-8	488981.119	2396539.720	8.533	1.67	ø1000	06MS201-3,页11		
9	Y-9	489007.770	2396539.992	8.453	1.13	ø1000	06MS201-3,页11		
10	Y-10	488929.758	2396537.988	9.258	1.27	ø1000	06MS201-3,页11		
11	Y-11	488959.477	2396498.254	9.251	1.13	ø1000	06MS201-3,页11		
12	Y-12	488986.154	2396497.982	8.944	1.43	ø1000	06MS201-3,页11		
13	Y-13	489001.021	2396497.456	8.899	1.13	ø1000	06MS201-3,页11		
14	Y-16	488916.750	2396504.760	9.148	1.37	ø1000	06MS201-3,页11		
15	Y-17	488930.282	2396504.365	9.108	1.37	ø1000	06MS201-3,页11		
16	Y-18	488943.816	2396502.917	9.067	1.14	ø1000	06MS201-3,页11		
17	Y-19	488940.362	2396486.632	9.017	1.22	ø1000	06MS201-3,页11		
18	Y-20	488937.381	2396465.569	8.953	1.22	ø1000	06MS201-3,页11		
19	Y-21	488968.465	2396461.639	8.841	1.16	ø1000	06MS201-3,页11		
20	Y-22	488994.206	2396459.745	8.586	1.31	ø1000	06MS201-3,页11		
21	Y-23	489008.719	2396459.143	8.543	1.13	ø1000	06MS201-3,页11		
22	Y-24	488919.794	2396488.874	9.137	1.13	ø1000	06MS201-3,页11		
23	Y-25	488916.713	2396470.192	9.106	1.24	ø1000	06MS201-3,页11		
24	Y-26	488929.150	2396468.724	9.068	1.18	ø1000	06MS201-3,页11		
25	Y-27	488981.370	2396443.572	8.991	1.13	ø1000	06MS201-3,页11		
26	Y-28	488967.418	2396443.497	8.927	1.32	ø1000	06MS201-3,页11		
27	Y-29	488954.400	2396444.482	8.987	1.3	ø1000	06MS201-3,页11		
28	Y-30	488916.433	2396559.722	9.300	1.08	ø1000	06MS201-3,页11		
29	Y-31	488931.704	2396558.582	9.194	1.13	ø1000	06MS201-3,页11		
30	Y-32	488934.867	2396578.668	9.078	1.18	ø1000	06MS201-3,页11		
31	Y-33	488936.422	2396591.515	8.964	1.09	ø1000	06MS201-3,页11		
32	Y-34	488940.473	2396591.545	8.928	1.14	ø1000	06MS201-3,页11		
33	Y-35	488941.081	2396604.112	8.817	1.02	ø1000	06MS201-3,页11		

广东省建设工程勘察设计出图专用章
单位名称:中誉设计有限公司
业务范围:市政(燃气工程、轨道交通工程除外)行业甲级
资质证书编号:A244003258
有效期至:2025年03月02日 (1)

会签

比例	
初步设计	
设计阶段	
23ASJSZ079	
设计编号	

中誉设计有限公司 ZHONGYU DESIGN CO. LTD.

建设单位	茂名市茂南区政府投资项目代建中心	图纸名称	新林小区1号雨水检查井表	设 计	吴子超	专业负责	吴子超	审 核	罗宇丰	日 期	2023.08
工程名称	广东省茂名市茂南区城区老旧小区基础设施改造工程项目（二期工程）第一批实施改造项目	专 业	市政排水	资质证书编号	甲级:A244003258	校 核	罗建钊	项目负责	邱学敏	审 定	邱学敏	图 号	PS-C1-C4-06

序号	井编号	井坐标(m) 横坐标Y	井坐标(m) 纵坐标X	井底标高(m)	井深(m)	规格(mm)	井图号	节点缩略图	是否现状
1	W-1	488947.653	2396564.163	9.268	1.2	ø1000	06MS201-3,页21		
2	W-2	488947.998	2396581.457	9.216	1.2	ø1000	06MS201-3,页21		
3	W-3	488978.734	2396581.246	8.653	1.64	ø1000	06MS201-3,页21		
4	W-4	488978.657	2396600.647	8.595	1.38	ø1000	06MS201-3,页21		
5	W-5	488923.056	2396524.523	9.502	1.11	ø1000	06MS201-3,页21		
6	W-5	488977.529	2396568.849	8.690	1.68	ø1000	06MS201-3,页21		
7	W-6	488935.736	2396537.036	9.383	1.09	ø1000	06MS201-3,页21		
8	W-7	488963.213	2396537.686	9.033	1.29	ø1000	06MS201-3,页21		
9	W-8	488985.644	2396538.312	8.704	1.28	ø1000	06MS201-3,页21		
10	W-9	489005.961	2396538.080	8.643	1.02	ø1000	06MS201-3,页21		
11	W-10	488960.501	2396521.443	9.350	1.18	ø1000	06MS201-3,页21		
12	W-11	488957.506	2396497.176	9.342	1.02	ø1000	06MS201-3,页21		
13	W-12	488981.178	2396496.891	9.271	1.16	ø1000	06MS201-3,页21		
14	W-13	488996.433	2396496.670	9.226	0.98	ø1000	06MS201-3,页21		
15	W-14	488996.765	2396485.581	9.192	1.02	ø1000	06MS201-3,页21		
16	W-15	489002.485	2396484.754	8.812	1.07	ø1000	06MS201-3,页21		
17	W-16	488965.528	2396486.713	9.289	1.04	ø1000	06MS201-3,页21		
18	W-17	488988.313	2396486.804	9.218	1.06	ø1000	06MS201-3,页21		
19	W-18	488915.739	2396489.569	8.563	1.71	ø1000	06MS201-3,页21		
20	W-19	488915.526	2396472.803	8.512	1.85	ø1000	06MS201-3,页21		
21	W-20	488940.013	2396466.509	8.436	1.76	ø1250	02S515,页26		
22	W-21	488966.847	2396463.260	8.355	1.68	ø1000	06MS201-3,页21		
23	W-22	488990.785	2396461.132	8.283	1.69	ø1000	06MS201-3,页21		
24	W-23	489011.086	2396460.625	8.222	1.43	ø1000	06MS201-3,页21		
25	W-24	488940.690	2396482.534	9.230	1	ø1000	06MS201-3,页21		
26	W-25	488984.222	2396441.084	9.095	1.02	ø1000	06MS201-3,页21		
27	W-26	488965.373	2396442.821	8.420	1.84	1100x1100	06MS201-3,页38		
28	W-27	488951.687	2396443.564	8.461	1.85	ø1000	06MS201-3,页21		
29	W-28	488934.320	2396563.899	8.543	1.85	ø1000	06MS201-3,页21		
30	W-29	488937.163	2396590.157	8.375	1.69	ø1000	06MS201-3,页21		
31	W-30	488941.629	2396590.273	8.346	1.76	ø1000	06MS201-3,页21		
32	W-31	488943.111	2396602.171	8.270	1.61	ø1000	06MS201-3,页21		

广东省建设工程勘察设计出图专用章
单位名称:中誉设计有限公司
业务范围:市政(燃气工程、轨道交通工程除外)行业甲级
资质证书编号:A244003258
有效期至:2025年03月02日 (1)

会签 | 比例 | 初步设计 | 设计阶段 | 23ASJSZ079 | 设计编号

中誉设计有限公司 ZHONGYU DESIGN CO. LTD.	建设单位	茂名市茂南区政府投资项目代建中心	图纸名称	新林小区1号污水检查井表	设计	吴子超	专业负责	吴子超	审核	罗宇丰	日期	2023.08
	工程名称	广东省茂名市茂南区城区老旧小区基础设施改造工程项目（二期工程）第一批实施改造项目	专业	市政排水	资质证书编号	甲级:A244003258	校核	罗建钊	项目负责	邱学敏	审定	邱学敏	图号	PS-C1-C4-07

主要材料表

系统	序号	标准或图号	名称	规格(mm)	单位	数量	材料	备注
拆除原合流管	1		II级钢筋混凝土管	dn400	米	578.1	混凝土	
	2	06MS201-3,页9	检查井	ø700	座	3	砖砌	
	3	06MS201-3,页9	检查井	ø700	座	28		
	4	06MS201-3,页31	检查井	1300x1100	座	1	砖砌	
雨水管	1		高密度聚乙烯双壁波纹管(HDPE)	DN300	米	159.7	塑料	
	2		高密度聚乙烯双壁波纹管(HDPE)	DN400	米	445.9	塑料	
	3	06MS201-3,页11	单算平箅式雨水口	680x380	个	26	砖砌	
	4	06MS201-3,页11	检查井	ø1000	座	33	砖砌	
污水管	1		高密度聚乙烯双壁波纹管(HDPE)	DN200	米	130	塑料	
	2		高密度聚乙烯双壁波纹管(HDPE)	DN300	米	367	塑料	
	3	06MS201-3,页21	检查井	ø1000	座	30	混凝土	
	4	02S515,页26	检查井	ø1250	座	1	混凝土	
	5	06MS201-3,页38	检查井	1100x1100	座	1	混凝土	

广东省建设工程勘察设计出图专用章
单位名称:中誉设计有限公司
业务范围:市政(燃气工程、轨道交通工程除外)行业甲级
资质证书编号:A244003258
有效期至:2025年03月02日 (1)

会签

比例

初步设计

设计阶段

23ASJSZ0079

设计编号

中誉设计有限公司 ZHONGYU DESIGN CO. LTD.

建设单位	茂名市茂南区政府投资项目代建中心	图纸名称	新林小区1号工程量表		设计	吴子超		专业负责	吴子超		审核	罗宇丰		日期	2023.08
工程名称	广东省茂名市茂南区城区老旧小区基础设施改造工程项目（二期工程）第一批实施改造项目	专业	市政排水	资质证书编号 甲级:A244003258	校核	罗建钊		项目负责	邱学敏		审定	邱学敏		图号	PS-C1-C4-08

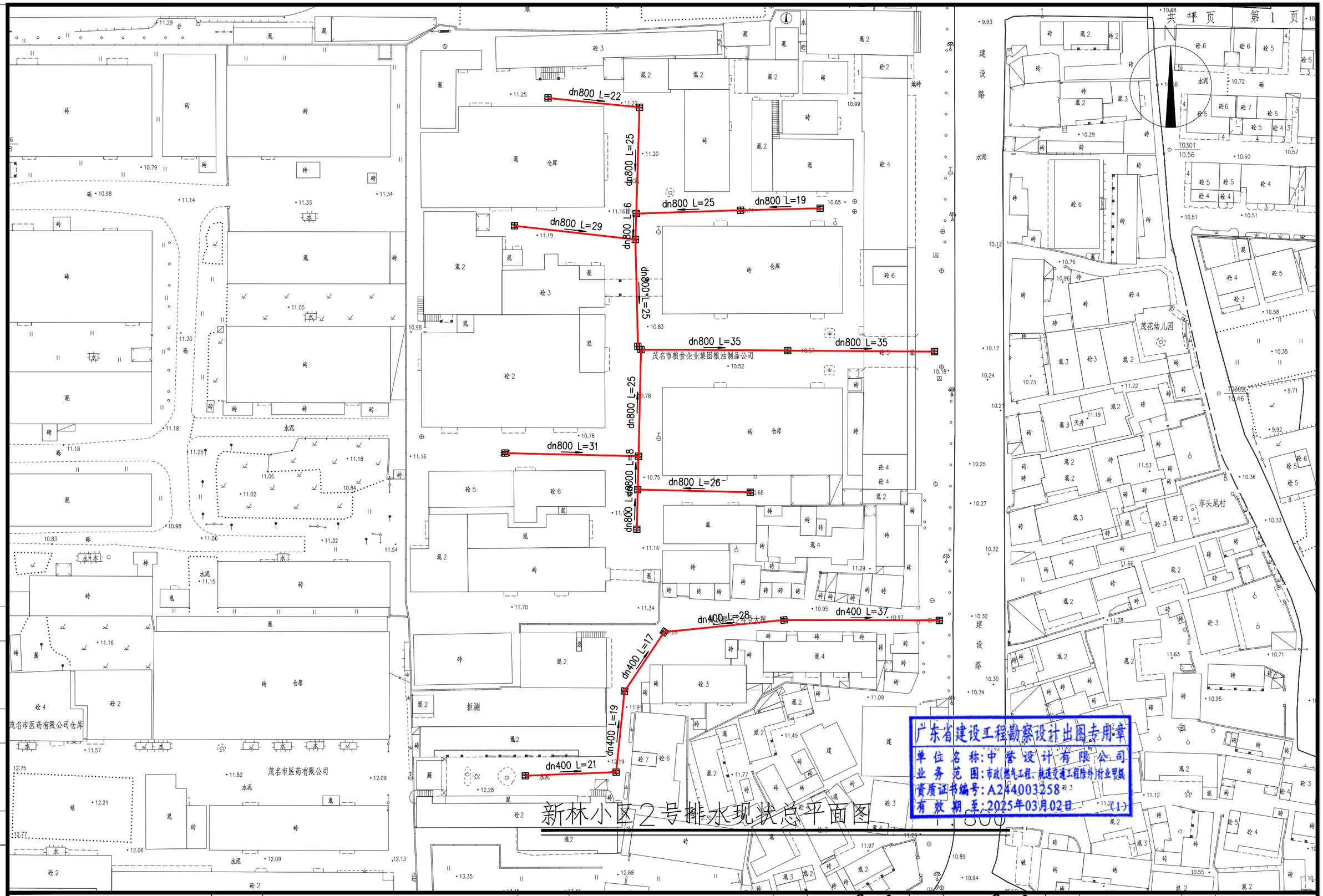

新林小区2号排水现状总平面图

1:800

中誉设计有限公司 ZHONGYU DESIGN CO.,LTD.	建设单位	茂名市茂南区政府投资项目代建中心	图纸名称	新林小区2号排水现状总平面图			设计	吴子超	专业负责	吴子超	审核	罗宇丰	日期	2023.08
	工程名称	广东省茂名市茂南区城区老旧小区基础设施改造工程项目（二期工程）第一批实施改造项目	专业	市政排水	资质证书编号	甲级:A244003258	校核	罗建钊	项目负责	邱学敏	审定	邱学敏	图号	PS-C1-04-09

会签

比例

初步设计

设计阶段

23ASJSZ079

设计编号

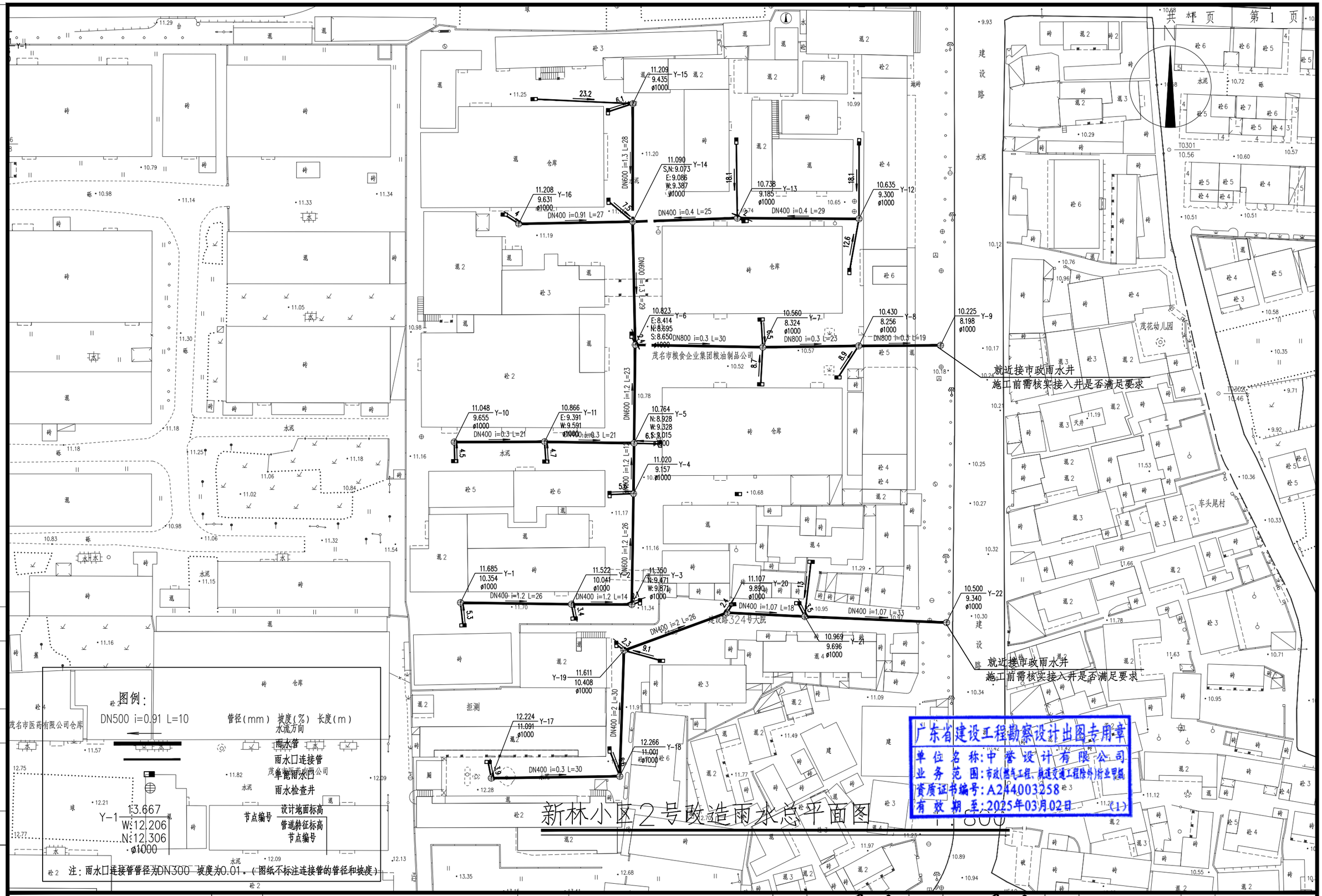

中誉设计有限公司 ZHONGYU DESIGN CO.,LTD.	建设单位	茂名市茂南区政府投资项目代建中心	图纸名称	新林小区2号改造雨水总平面图			设计	吴子超	专业负责	吴子超	审核	罗宇丰	日期	2023.08
	工程名称	广东省茂名市茂南区城区老旧小区基础设施改造工程项目(二期工程)第一批实施改造项目	专业	市政排水	资质证书编号	甲级:A244003258	校核	罗建钊	项目负责	邱学敏	审定	邱学敏	图号	PS-C1-04-10

会签

比例

初步设计

设计阶段

23ASJSZ079

设计编号

雨水管渠系统分析
汇水面积:15737平方米
雨量:333.1L/S;
设计管径DN800。

雨水管渠系统分析
汇水面积:5680平方米
雨量:331.6L/S;
设计管径DN400。

茂名市医药有限公司仓库

茂名市医药有限公司

茂名市粮食企业集团粮油制品公司

建设路324号大院

茂花幼儿园

车头尾村

建设路

水泥

广东省建设工程勘察设计出图专用章
单位名称:中誉设计有限公司
业务范围:市政(燃气工程、轨道交通工程除外)行业甲级
资质证书编号:A244003258
有效期至:2025年03月02日 (1)

新林小区2号雨水系统分析平面图 1:800

会签 | 比例 | 初步设计 | 设计阶段 | 23ASJSZ079 | 设计编号

中誉设计有限公司 ZHONGYU DESIGN CO. LTD.	建设单位	茂名市茂南区政府投资项目代建中心	图纸名称	新林小区2号雨水系统分析平面图	设 计	吴子超	专业负责	吴子超	审 核	罗宇丰	日 期	2023.08
	工程名称	广东省茂名市茂南区城区老旧小区基础设施改造工程项目（二期工程）第一批实施改造项目	专 业	市政排水	资质证书编号	甲级:A244003258	校 核	罗建钊	项目负责	邱学敏	审 定	邱学敏	图 号	PS-C1-04-11

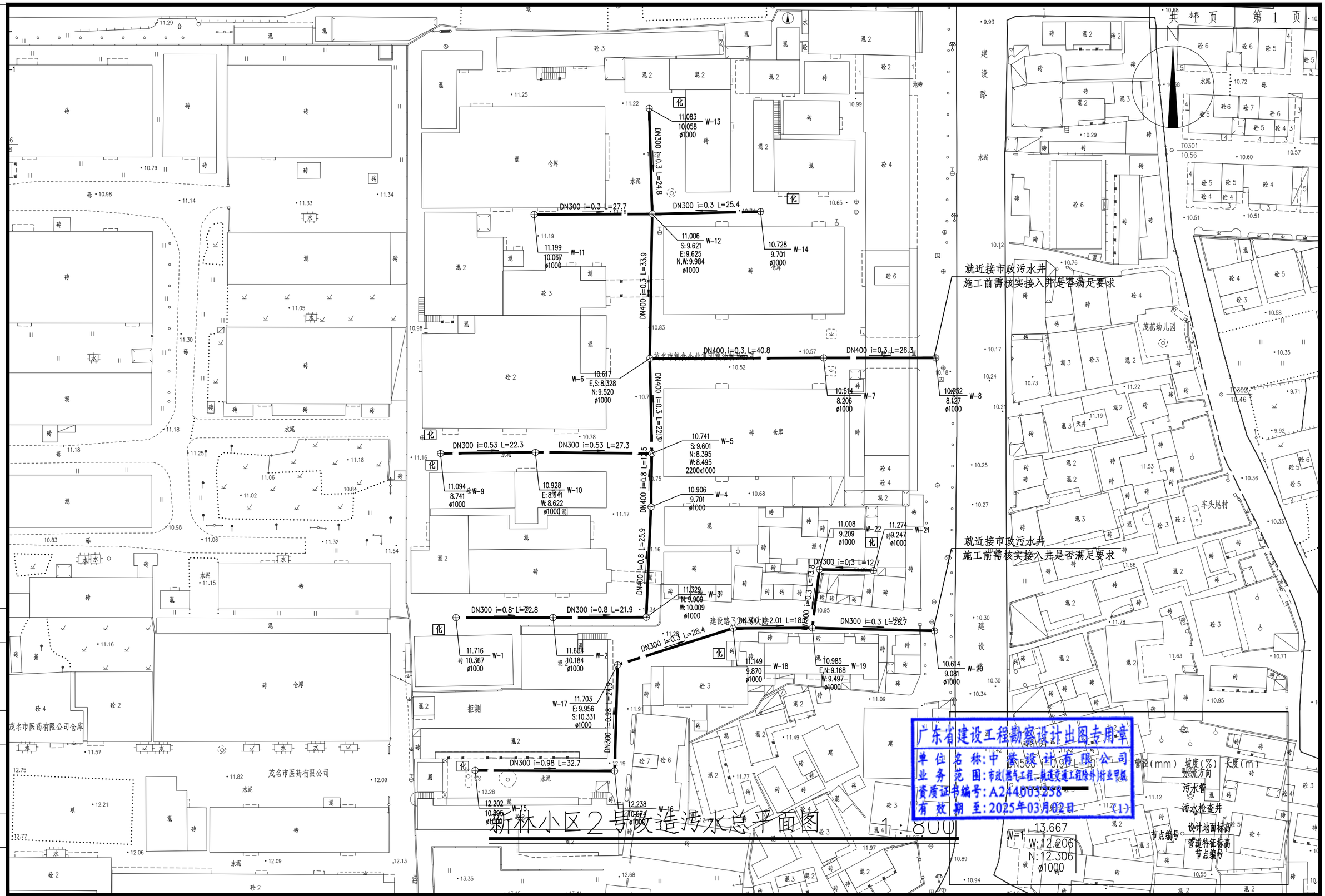

新林小区2号改造污水总平面图 1:800

中誉设计有限公司 ZHONGYU DESIGN CO. LTD.	建设单位	茂名市茂南区政府投资项目代建中心	图纸名称	新林小区2号改造污水总平面图	设计	吴子超	专业负责	吴子超	审核	罗宇丰	日期	2023.08
	工程名称	广东省茂名市茂南区城区老旧小区基础设施改造工程项目（二期工程）第一批实施改造项目	专业	市政排水 资质证书编号 甲级:A244003258	校核	罗建钊	项目负责	邱学敏	审定	邱学敏	图号	PS-C1-04-12

会签

比例

初步设计

设计阶段

23ASJSZ079

设计编号

污水管渠系统分析
服务人数:780 人
最大日用水量140.4立方米;
设计管径DN400。

污水管渠系统分析
服务人数:452 人
最大日用水量81.36立方米;
设计管径DN300。

新林小区2号污水系统分析平面图 1：800

广东省建设工程勘察设计出图专用章
单位名称:中誉设计有限公司
业务范围:市政(燃气工程、轨道交通工程除外)行业甲级
资质证书编号:A244003258
有效期至:2025年03月02日 (1)

会签	比例	初步设计	设计阶段	23ASJSZ079	设计编号

中誉设计有限公司 ZHONGYU DESIGN CO. LTD.	建设单位	茂名市茂南区政府投资项目代建中心	图纸名称	新林小区2号污水系统分析平面图	设计	吴子超	专业负责	吴子超	审核	罗宇丰	日期	2023.08
	工程名称	广东省茂名市茂南区城区老旧小区基础设施改造工程项目（二期工程）第一批实施改造项目	专业	市政排水	资质证书编号	甲级:A244003258	校核	罗建钊	项目负责	邱学敏	审定	邱学敏	图号	PS-C1-04-13

序号	井编号	井坐标(m)		井底标高(m)	井深(m)	规格(mm)	井图号	节点缩略图	是否现状
		横坐标Y	纵坐标X						
1	Y-1	488890.919	2396219.470	10.354	1.33	ø1000	06MS201-3,页11		
2	Y-2	488917.003	2396219.103	10.041	1.48	ø1000	06MS201-3,页11		
3	Y-3	488931.184	2396219.030	9.471	1.88	ø1000	06MS201-3,页11		
4	Y-4	488931.603	2396245.097	9.157	1.86	ø1000	06MS201-3,页11		
5	Y-5	488931.735	2396256.970	8.928	1.84	ø1000	06MS201-3,页11		
6	Y-6	488931.995	2396280.088	8.414	2.41	ø1000	06MS201-3,页11		
7	Y-7	488961.990	2396279.543	8.324	2.24	ø1000	06MS201-3,页11		
8	Y-8	488984.540	2396279.848	8.256	2.17	ø1000	06MS201-3,页11		
9	Y-9	489003.796	2396279.970	8.198	2.03	ø1000	06MS201-3,页11		
10	Y-10	488889.444	2396257.237	9.655	1.39	ø1000	06MS201-3,页11		
11	Y-11	488910.690	2396257.303	9.391	1.48	ø1000	06MS201-3,页11		
12	Y-12	488984.623	2396309.713	9.300	1.34	ø1000	06MS201-3,页11		
13	Y-13	488956.002	2396309.895	9.185	1.55	ø1000	06MS201-3,页11		
14	Y-14	488931.409	2396309.053	9.073	2.02	ø1000	06MS201-3,页11		
15	Y-15	488931.440	2396336.786	9.435	1.77	ø1000	06MS201-3,页11		
16	Y-16	488904.611	2396308.547	9.631	1.58	ø1000	06MS201-3,页11		
17	Y-17	488898.150	2396178.224	11.091	1.13	ø1000	06MS201-3,页11		
18	Y-18	488928.358	2396178.655	11.001	1.27	ø1000	06MS201-3,页11		
19	Y-19	488929.366	2396208.250	10.344	1.27	ø1000	06MS201-3,页11		
20	Y-20	488953.623	2396217.117	9.890	1.22	ø1000	06MS201-3,页11		
21	Y-21	488971.875	2396216.219	9.696	1.27	ø1000	06MS201-3,页11		
22	Y-22	489005.210	2396214.788	9.340	1.16	ø1000	06MS201-3,页11		

广东省建设工程勘察设计出图专用章
单位名称:中誉设计有限公司
业务范围:市政(燃气工程、轨道交通工程除外)行业甲级
资质证书编号:A244003258
有效期至:2025年03月02日 (1)

会签

比例

初步设计

设计阶段

23ASJSZ0079

设计编号

中誉设计有限公司 ZHONGYU DESIGN CO. LTD.

建设单位	茂名市茂南区政府投资项目代建中心	图纸名称	新林小区2号雨水检查井表		设计	吴子超	专业负责	吴子超	审核	罗宇丰	日期	2023.08
工程名称	广东省茂名市茂南区城区老旧小区基础设施改造工程项目（二期工程）第一批实施改造项目	专业	市政排水	资质证书编号 甲级:A244003258	校核	罗建钊	项目负责	邱学敏	审定	邱学敏	图号	PS-C1-C4-14

序号	井编号	井坐标(m)		井底标高(m)	井深(m)	规格(mm)	井图号	节点缩略图	是否现状
		横坐标Y	纵坐标X						
1	W-1	488889.598	2396216.322	10.367	1.35	ø1000	06MS201-3,页21		
2	W-2	488912.385	2396216.324	10.184	1.45	ø1000	06MS201-3,页21		
3	W-3	488934.249	2396216.415	9.909	1.42	ø1000	06MS201-3,页21		
4	W-4	488935.369	2396242.281	9.701	1.21	ø1000	06MS201-3,页21		
5	W-5	488935.581	2396254.816	8.395	2.35	2200x1000	06MS201-3,页108		
6	W-6	488935.100	2396277.102	8.328	2.29	ø1000	06MS201-3,页21		
7	W-7	488975.871	2396277.223	8.206	2.31	ø1000	06MS201-3,页21		
8	W-8	489002.201	2396277.224	8.127	2.11	ø1000	06MS201-3,页21		
9	W-9	488885.974	2396254.828	8.741	2.35	ø1000	06MS201-3,页21		
10	W-10	488908.244	2396255.086	8.622	2.31	ø1000	06MS201-3,页21		
11	W-11	488907.931	2396310.856	10.067	1.13	ø1000	06MS201-3,页21		
12	W-12	488935.643	2396310.967	9.621	1.38	ø1000	06MS201-3,页21		
13	W-13	488934.952	2396335.739	10.058	1.03	ø1000	06MS201-3,页21		
14	W-14	488961.085	2396311.548	9.701	1.03	ø1000	06MS201-3,页21		
15	W-15	488894.101	2396180.481	10.895	1.31	ø1000	06MS201-3,页21		
16	W-16	488926.827	2396180.326	10.574	1.66	ø1000	06MS201-3,页21		
17	W-17	488927.534	2396205.232	9.956	1.75	ø1000	06MS201-3,页21		
18	W-18	488954.617	2396213.824	9.870	1.28	ø1000	06MS201-3,页21		
19	W-19	488973.217	2396213.910	9.168	1.82	ø1000	06MS201-3,页21		
20	W-20	489001.879	2396213.222	9.081	1.53	ø1000	06MS201-3,页21		
21	W-21	488987.575	2396227.387	9.247	2.03	ø1000	06MS201-3,页21		
22	W-22	488974.886	2396227.637	9.209	1.8	ø1000	06MS201-3,页21		

广东省建设工程勘察设计出图专用章
单位名称:中誉设计有限公司
业务范围:市政(燃气工程、轨道交通工程除外)行业甲级
资质证书编号:A244003258
有效期至:2025年03月02日 (1)

会签 | 比例 | 初步设计 | 设计阶段 | 23ASJSZ0079 | 设计编号

中誉设计有限公司 ZHONGYU DESIGN CO. LTD.	建设单位	茂名市茂南区政府投资项目代建中心	图纸名称	新林小区2号污水检查井表	设计	吴子超	专业负责	吴子超	审核	罗宇丰	日期	2023.08
	工程名称	广东省茂名市茂南区城区老旧小区基础设施改造工程项目（二期工程）第一批实施改造项目	专业	市政排水	资质证书编号	甲级:A244003258	校核	罗建钊	项目负责	邱学敏	审定	邱学敏	图号	PS-C1-C4-15

主要材料表

系统	序号	标准或图号	名称	规格(mm)	单位	数量	材料	备注
拆除原合流管	1		Ⅱ级钢筋混凝土管	dn400	米	122.1	混凝土	
	2		Ⅱ级钢筋混凝土管	dn800	米	318.8	混凝土	
	3	06MS201-3,页9	检查井	ø700	座	22		
雨水管	1		高密度聚乙烯双壁波纹管(HDPE)	DN300	米	190.7	塑料	
	2		高密度聚乙烯双壁波纹管(HDPE)	DN400	米	299.9	塑料	
	3		高密度聚乙烯双壁波纹管(HDPE)	DN600	米	117.8	塑料	
	4		高密度聚乙烯双壁波纹管(HDPE)	DN800	米	71.8	塑料	
	5	06MS201-3,页11	单算平箅式雨水口	680x380	个	27	砖砌	
	6	06MS201-3,页11	检查井	ø1000	座	22	砖砌	
污水管	1		高密度聚乙烯双壁波纹管(HDPE)	DN300	米	332	塑料	
	2		高密度聚乙烯双壁波纹管(HDPE)	DN400	米	161.7	塑料	
	3	06MS201-3,页108	跌水井	2200x1000	座	1	混凝土	
	4	06MS201-3,页21	检查井	ø1000	座	21	混凝土	

广东省建设工程勘察设计出图专用章
单位名称:中誉设计有限公司
业务范围:市政(燃气工程、轨道交通工程除外)行业甲级
资质证书编号:A244003258
有效期至:2025年03月02日 (1)

会签

比例	
初步设计	
设计阶段	
23ASJSZ2079	
设计编号	

中誉设计有限公司 ZHONGYU DESIGN CO. LTD.	建设单位	茂名市茂南区政府投资项目代建中心	图纸名称	新林小区2号工程量表	设计	吴子超	专业负责	吴子超	审核	罗宇丰	日期	2023.08
	工程名称	广东省茂名市茂南区城区老旧小区基础设施改造工程项目（二期工程）第一批实施改造项目	专业	市政排水 资质证书编号 甲级:A244003258	校核	罗建钊	项目负责	邱学敏	审定	邱学敏	图号	PS-C1-C4-16

新林小区5－6号排水现状总平面图 1：500

dn400 L=17 混 dn400 L=15

广东省建设工程勘察设计出图专用章
单位名称：中誉设计有限公司
业务范围：市政(燃气工程、轨道交通工程除外)行业甲级
资质证书编号：A244003258
有效期至：2025年03月02日 (1)

中誉设计有限公司 ZHONGYU DESIGN CO. LTD.	建设单位	茂名市茂南区政府投资项目代建中心	图纸名称	新林小区5-6号排水现状总平面图	设计	吴子超	专业负责	吴子超	审核	罗宇丰	日期	2023.08
	工程名称	广东省茂名市茂南区城区老旧小区基础设施改造工程项目（二期工程）第一批实施改造项目	专业	市政排水	资质证书编号	甲级:A244003258	校核	罗建钊	项目负责	邱学敏	审定	邱学敏	图号	PS-C1-04-17

会签 | 比例 | 初步设计 | 设计阶段 | 23ASJSZ0079 | 设计编号

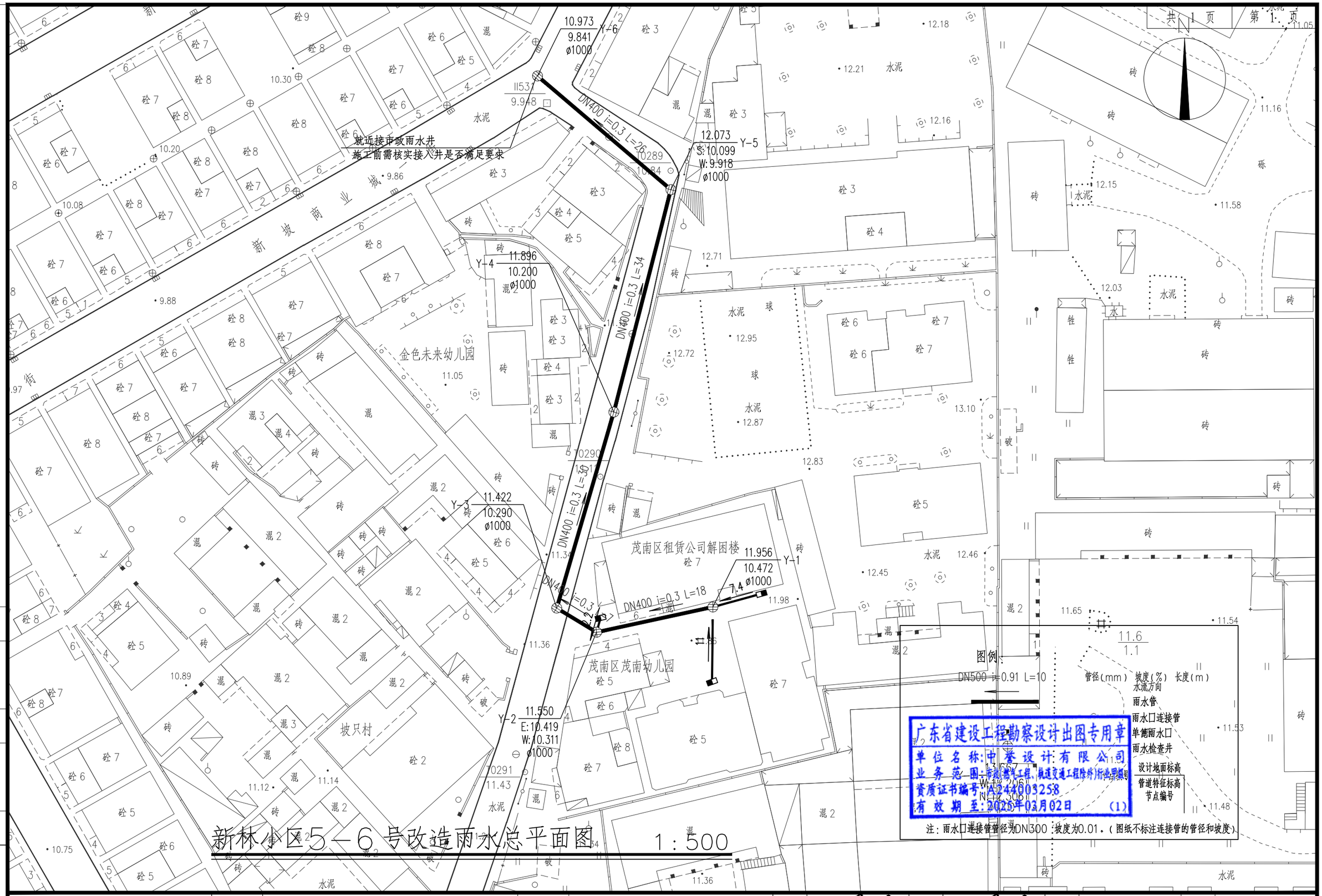

新林小区5－6号改造雨水总平面图 1:500

中誉设计有限公司 ZHONGYU DESIGN CO.,LTD.	建设单位	茂名市茂南区政府投资项目代建中心	图纸名称	新林小区5-6号改造雨水总平面图			设计	吴子超	专业负责	吴子超	审核	罗宇丰	日期	2023.08
	工程名称	广东省茂名市茂南区城区老旧小区基础设施改造工程项目（二期工程）第一批实施改造项目	专业	市政排水	资质证书编号	甲级:A244003258	校核	罗建钊	项目负责	邱学敏	审定	邱学敏	图号	PS-C1-04-18

设计编号 23ASJSZ079 设计阶段 初步设计 比例 会签

雨水管渠系统分析：
汇水面积：1.576平方米
雨量：53.16L/S；
设计管径DN400。

新林小区5—6号雨水系统分析平面图 1:500

广东省建设工程勘察设计出图专用章
单位名称：中誉设计有限公司
业务范围：市政(燃气工程、轨道交通工程除外)行业甲级
资质证书编号：A244003258
有效期至：2025年03月02日 (1)

中誉设计有限公司 ZHONGYU DESIGN CO. LTD.	建设单位	茂名市茂南区政府投资项目代建中心	图纸名称	新林小区5-6号雨水系统分析平面图	设 计	吴子超	专业负责	吴子超	审 核	罗宇丰	日 期	2023.08
	工程名称	广东省茂名市茂南区城区老旧小区基础设施改造工程项目（二期工程）第一批实施改造项目	专 业	市政排水	资质证书编号	甲级:A244003258	校 核	罗建钊	项目负责	邱学敏	审 定	邱学敏	图 号	PS-C1-04-19

会签 | 比例 | 初步设计 | 设计阶段 | 23ASJSZ079 | 设计编号

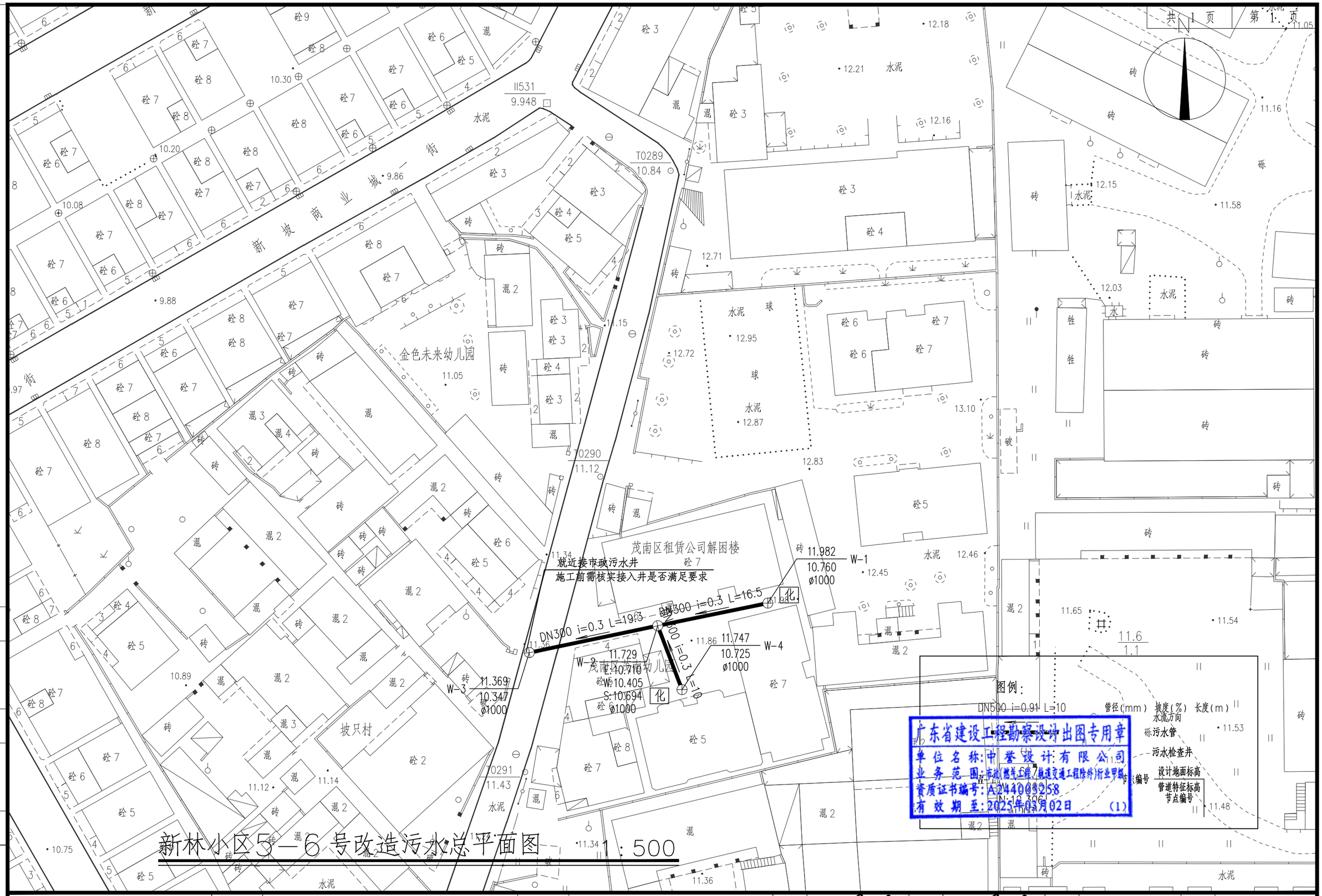

新林小区5—6号改造污水总平面图 1:500

中誉设计有限公司 ZHONGYU DESIGN CO.,LTD.	建设单位	茂名市茂南区政府投资项目代建中心	图纸名称	新林小区5-6号改造污水总平面图			设计	吴子超	专业负责	吴子超	审核	罗宇丰	日期	2023.08
	工程名称	广东省茂名市茂南区城区老旧小区基础设施改造工程项目（二期工程）第一批实施改造项目	专业	市政排水	资质证书编号	甲级:A244003258	校核	罗建钊	项目负责	邱学敏	审定	邱学敏	图号	PS-C1-04-20

设计编号 23ASJSZ079 设计阶段 初步设计 比例 会签

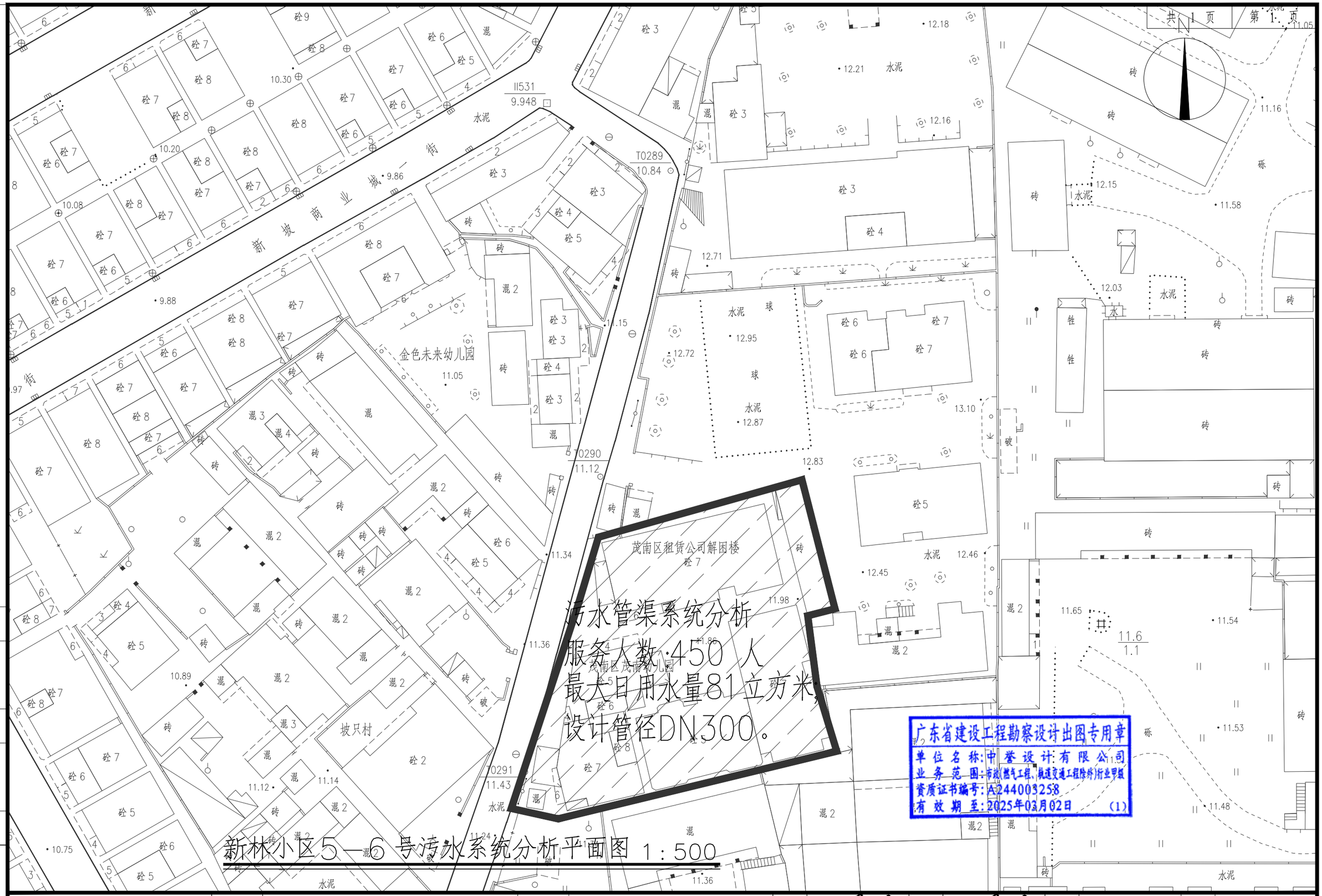

污水管渠系统分析
服务人数:450 人
最大日用水量81立方米,
设计管径DN300。

广东省建设工程勘察设计出图专用章
单位名称:中誉设计有限公司
业务范围:市政(燃气工程、轨道交通工程除外)行业甲级
资质证书编号:A244003258
有效期至:2025年03月02日 (1)

新林小区5—6号污水系统分析平面图 1:500

中誉设计有限公司 ZHONGYU DESIGN CO.,LTD.	建设单位	茂名市茂南区政府投资项目代建中心	图纸名称	新林小区5-6号污水系统分析平面图			设计	吴子超	专业负责	吴子超	审核	罗宇丰	日期	2023.08
	工程名称	广东省茂名市茂南区城区老旧小区基础设施改造工程项目（二期工程）第一批实施改造项目	专业	市政排水	资质证书编号	甲级:A244003258	校核	罗建钊	项目负责	邱学敏	审定	邱学敏	图号	PS-C1-04-21

会签

比例

初步设计

设计阶段

23ASJSZ079

设计编号

N

序号	井编号	井坐标(m)		井底标高(m)	井深(m)	规格(mm)	井图号	节点缩略图	是否现状
		横坐标Y	纵坐标X						
1	Y-1	488633.933	2396209.219	10.472	1.48	ø1000	06MS201-3,页11		
2	Y-2	488616.834	2396205.515	10.311	1.24	ø1000	06MS201-3,页11		
3	Y-3	488610.977	2396209.060	10.290	1.13	ø1000	06MS201-3,页11		
4	Y-4	488619.374	2396237.861	10.200	1.7	ø1000	06MS201-3,页11		
5	Y-5	488627.759	2396270.540	9.918	2.15	ø1000	06MS201-3,页11		
6	Y-6	488608.153	2396287.254	9.841	1.13	ø1000	06MS201-3,页11		

序号	井编号	井坐标(m)		井底标高(m)	井深(m)	规格(mm)	井图号	节点缩略图	是否现状
		横坐标Y	纵坐标X						
1	W-1	488642.007	2396209.786	10.760	1.22	ø1000	06MS201-3,页21		
2	W-2	488625.826	2396206.464	10.405	1.32	ø1000	06MS201-3,页21		
3	W-3	488606.951	2396202.520	10.347	1.02	ø1000	06MS201-3,页21		
4	W-4	488629.395	2396197.072	10.725	1.02	ø1000	06MS201-3,页21		

主要材料表

系统	序号	标准或图号	名称	规格(mm)	单位	数量	材料	备注
拆除原合流管	1		Ⅱ级钢筋混凝土管	dn400	米	32	混凝土	
	2	06MS201-3,页9	检查井	ø700	座	3		
雨水管	1		高密度聚乙烯双壁波纹管(HDPE)	DN300	米	20.6	塑料	
	2		高密度聚乙烯双壁波纹管(HDPE)	DN400	米	113.8	塑料	
	3	06MS201-3,页11	单算平箅式雨水口	680x380	个	3	砖砌	
	4	06MS201-3,页11	检查井	ø1000	座	6	砖砌	
污水管	1		高密度聚乙烯双壁波纹管(HDPE)	DN300	米	45.8	塑料	
	2	06MS201-3,页21	检查井	ø1000	座	4	混凝土	

广东省建设工程勘察设计出图专用章
单位名称:中誉设计有限公司
业务范围:市政(燃气工程、轨道交通工程除外)行业甲级
资质证书编号:A244003258
有效期至:2025年03月02日 (1)

会签

比例

初步设计

设计阶段

23ASJSZ079

设计编号

中誉设计有限公司 ZHONGYU DESIGN CO. LTD.	建设单位	茂名市茂南区政府投资项目代建中心	图纸名称	新林小区5-6号检查井表和工程量表	设计	吴子超	专业负责	吴子超	审核	罗宇丰	日期	2023.08
	工程名称	广东省茂名市茂南区城区老旧小区基础设施改造工程项目（二期工程）第一批实施改造项目	专业	市政排水	资质证书编号	甲级:A244003258	校核	罗建钊	项目负责	邱学敏	审定	邱学敏	图号	PS-C1-C4-22

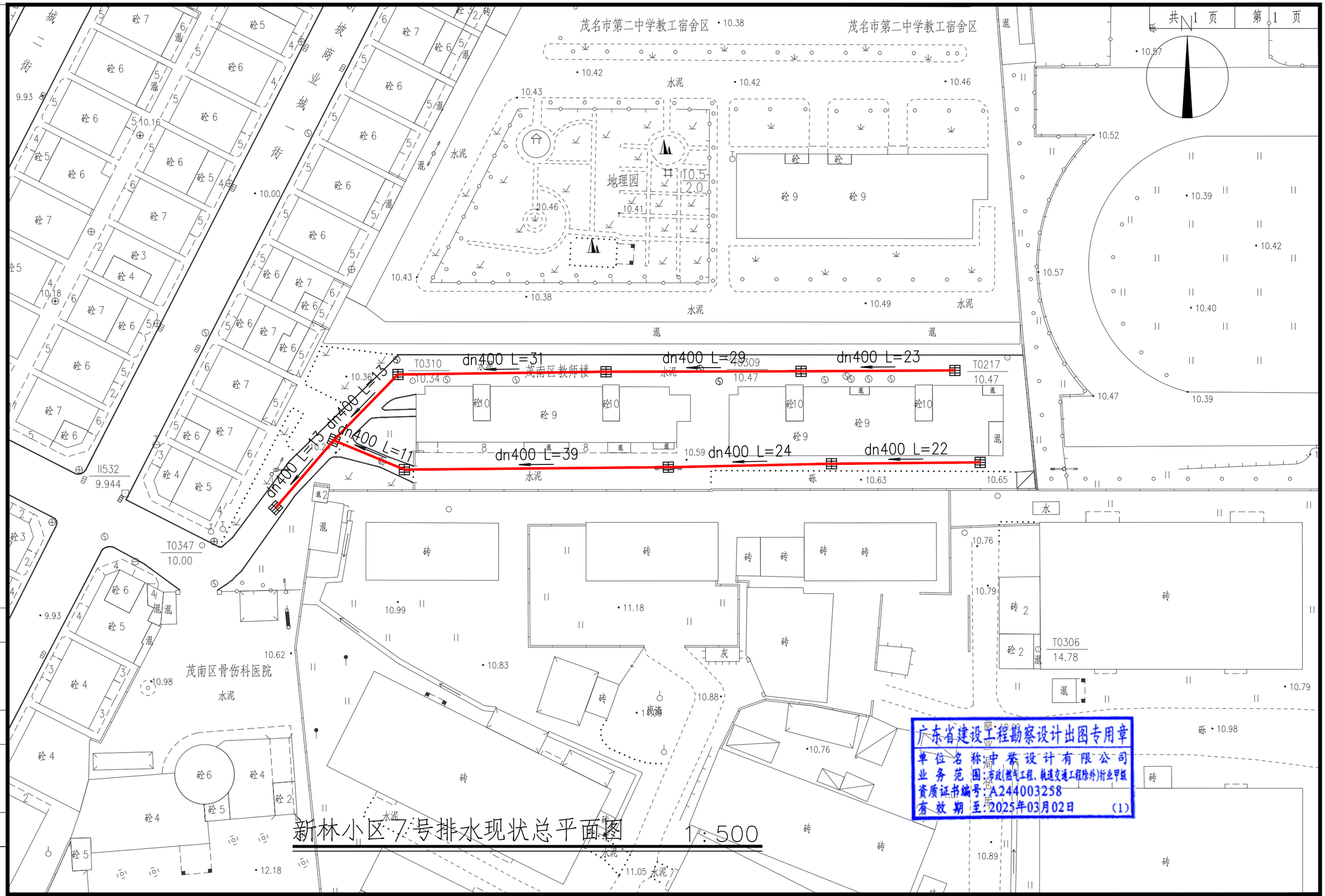

广东省建设工程勘察设计出图专用章
单位名称：中誉设计有限公司
业务范围：市政(燃气工程、轨道交通工程除外)行业甲级
资质证书编号：A244003258
有效期至：2025年03月02日 (1)

新林小区7号排水现状总平面图 1:500

中誉设计有限公司 ZHONGYU DESIGN CO.,LTD.	建设单位	茂名市茂南区政府投资项目代建中心	图纸名称	新林小区7号排水现状总平面图			设计	吴子超	专业负责	吴子超	审核	罗宇丰	日期	2023.08
	工程名称	广东省茂名市茂南区城区老旧小区基础设施改造工程项目（二期工程）第一批实施改造项目	专业	市政排水	资质证书编号	甲级:A244003258	校核	罗建钊	项目负责	邱学敏	审定	邱学敏	图号	PS-C1-04-23

会签

比例

初步设计

设计阶段

23ASJSZ079

设计编号

新林小区7号改造雨水总平面图 1:500

茂名市第二中学教工宿舍区 茂名市第二中学教工宿舍区

地理园

茂南区骨伤科医院

茂南区教师楼

10.339 Y-6 9.068 ø1000

10.524 Y-5 9.112 ø1000

10.538 Y-3 9.272 ø1000

10.600 Y-2 9.337 ø1000

10.522 Y-4 9.206 ø1000

10.593 Y-8 9.242 ø1000

10.641 Y-1 9.376 ø1000

10.204 Y-7 8.998 ø1000

DN400 i=0.3 L=14

DN400 i=0.3 L=31

DN400 i=0.3 L=22

DN400 i=0.3 L=22

DN400 i=0.3 L=27

DN400 i=0.3 L=12.1

DN400 i=0.3 L=4.6

DN400 i=0.3 L=9.4

就近接市政雨水井 施工前需核实接入井是否满足要求

图例：

T0306 14.78 DN500 i=0.91 L=10

管径(mm) 坡度(%) 长度(m) 水流方向 雨水管 雨水口连接管 篦雨水口 雨水检查井 设计地面标高 道特征标高 节点编号 标注连接管的管径和坡度)

广东省建设工程勘察设计出图专用章
单位名称：中誉设计有限公司
业务范围：市政公用工程、轨道交通工程除外行业甲级
资质证书编号：A244003258
有效期至：2025年03月02日

会签	比例	初步设计	设计阶段	23MJSJS0079	设计编号

中誉设计有限公司 ZHONGYU DESIGN CO. LTD.	建设单位	茂名市茂南区政府投资项目代建中心	图纸名称	新林小区7号改造雨水总平面图	设计	吴子超	专业负责	吴子超	审核	罗宇丰	日期	2023.08
	工程名称	广东省茂名市茂南区城区老旧小区基础设施改造工程项目（二期工程）第一批实施改造项目	专业	市政排水	资质证书编号	甲级:A244003258	校核	罗建钊	项目负责	邱学敏	审定	邱学敏	图号	PS-C1-04-24

茂名市第二中学教工宿舍区

茂南区教师楼

茂南区骨伤科医院

地理园

雨水管渠系统分析
汇水面积:1802平方米
雨量:37.91L/S;
设计管径DN400。

新林小区7号雨水系统分析平面图 1:500

广东省建设工程勘察设计出图专用章
单位名称:中誉设计有限公司
业务范围:市政(燃气工程、轨道交通工程除外)行业甲级
资质证书编号:A244003258
有效期至:2025年03月02日 (1)

会签	比例	初步设计	设计阶段	23ASJSZ079	设计编号

中誉设计有限公司 ZHONGYU DESIGN CO. LTD.	建设单位	茂名市茂南区政府投资项目代建中心	图纸名称	新林小区7号雨水系统分析平面图	设计	吴子超	专业负责	吴子超	审核	罗宇丰	日期	2023.08
	工程名称	广东省茂名市茂南区城区老旧小区基础设施改造工程项目（二期工程）第一批实施改造项目	专业	市政排水	资质证书编号	甲级:A244003258	校核	罗建钊	项目负责	邱学敏	审定	邱学敏	图号	PS-C1-04-25

新林小区7号改造污水总平面图 1：500

就近接市政污水井
施工前需核实接入井是否满足要求

DN300 i=0.3 L=70.2
DN300 i=0.3 L=25
DN300 i=0.3 L=30
DN300 i=0.3 L=30
DN500 i=0.91 L=10

W-5 10.268 9.246 ø1000
W-4 10.567 E:9.367 W:9.277 ø1000
W-3 10.806 9.442 ø1000
W-2 10.609 9.532 ø1000
W-1 10.644 9.622 ø1000

T0309 10.47
T0217 10.47
T0347 10.00
T0306 14.78

茂名市第二中学教工宿舍区
茂南区教师楼
茂南区骨伤科医院
地理园

图例：
水流方向
污水管
污水检查井
节点编号
设计地面标高
管道特征标高
节点编号

管径(mm) 坡度(%) 长度(m)

广东省建设工程勘察设计出图专用章
单位名称:中誉设计有限公司
业务范围:市政(燃气工程)、机电安装工程除外)行业甲级
资质证书编号:A244003258
有效期至:2025年03月02日 (1)

中誉设计有限公司 ZHONGYU DESIGN CO. LTD.	建设单位	茂名市茂南区政府投资项目代建中心	图纸名称	新林小区7号改造污水总平面图	设计	吴子超	专业负责	吴子超	审核	罗宇丰	日期	2023.08
	工程名称	广东省茂名市茂南区城区老旧小区基础设施改造工程项目（二期工程）第一批实施改造项目	专业	市政排水	资质证书编号	甲级:A244003258	校核	罗建钊	项目负责	邱学敏	审定	邱学敏	图号	PS-C1-04-26

会签 | 比例 | 初步设计 | 设计阶段 | 23ASJSZ0079 | 设计编号

茂名市第二中学教工宿舍区

茂南区教师楼

茂南区骨伤科医院

地理园

污水管渠系统分析

服务人数:576人

最大日用水量103.7立方米;

设计管径DN300。

新林小区7号污水系统分析平面图 1:500

广东省建设工程勘察设计出图专用章
单位名称:中誉设计有限公司
业务范围:市政(燃气工程、轨道交通工程除外)行业甲级
资质证书编号:A244003258
有效期至:2025年03月02日 (1)

会签	比例	初步设计	设计阶段	23ASJSZ079	设计编号

中誉设计有限公司 ZHONGYU DESIGN CO. LTD.	建设单位	茂名市茂南区政府投资项目代建中心	图纸名称	新林小区7号污水系统分析平面图	设计	吴子超	专业负责	吴子超	审核	罗宇丰	日期	2023.08
	工程名称	广东省茂名市茂南区城区老旧小区基础设施改造工程项目（二期工程）第一批实施改造项目	专业	市政排水	资质证书编号	甲级:A244003258	校核	罗建钊	项目负责	邱学敏	审定	邱学敏	图号	PS-C1-04-27

序号	井编号	井坐标(m)		井底标高(m)	井深(m)	规格(mm)	井图号	节点缩略图	是否现状
		横坐标Y	纵坐标X						
1	Y-1	488775.223	2396355.090	9.376	1.26	ø1000	06MS201-3,页11		
2	Y-2	488775.287	2396368.145	9.337	1.26	ø1000	06MS201-3,页11		
3	Y-3	488753.559	2396368.491	9.272	1.27	ø1000	06MS201-3,页11		
4	Y-4	488731.637	2396367.375	9.206	1.32	ø1000	06MS201-3,页11		
5	Y-5	488700.302	2396368.153	9.112	1.41	ø1000	06MS201-3,页11		
6	Y-6	488685.906	2396367.929	9.068	1.27	ø1000	06MS201-3,页11		
7	Y-7	488669.043	2396351.659	8.998	1.21	ø1000	06MS201-3,页11		
8	Y-8	488731.819	2396355.292	9.242	1.35	ø1000	06MS201-3,页11		

序号	井编号	井坐标(m)		井底标高(m)	井深(m)	规格(mm)	井图号	节点缩略图	是否现状
		横坐标Y	纵坐标X						
1	W-1	488772.872	2396354.041	9.622	1.02	ø1000	06MS201-3,页21		
2	W-2	488742.872	2396354.098	9.532	1.08	ø1000	06MS201-3,页21		
3	W-3	488712.872	2396354.070	9.442	1.36	ø1000	06MS201-3,页21		
4	W-4	488687.872	2396354.100	9.277	1.29	ø1000	06MS201-3,页21		
5	W-5	488677.897	2396356.353	9.246	1.02	ø1000	06MS201-3,页21		

主要材料表

系统	序号	标准或图号	名称	规格(mm)	单位	数量	材料	备注
新增原合流管	1		Ⅱ级钢筋混凝土管	dn400	米	203.9	混凝土	
	2	06MS201-3,页9	检查井	ø700	座	10		
雨水管	1		高密度聚乙烯双壁波纹管(HDPE)	DN300	米	37.1	塑料	
	2		高密度聚乙烯双壁波纹管(HDPE)	DN400	米	138	塑料	
	3	06MS201-3,页11	单箅平篦式雨水口	680x380	个	7	砖砌	
	4	06MS201-3,页11	检查井	ø1000	座	8	砖砌	
污水管	1		高密度聚乙烯双壁波纹管(HDPE)	DN300	米	95.2	塑料	
	2	06MS201-3,页21	检查井	ø1000	座	5	混凝土	

广东省建设工程勘察设计出图专用章
单位名称:中誉设计有限公司
业务范围:市政(燃气工程、轨道交通工程除外)行业甲级
资质证书编号:A244003258
有效期至:2025年03月02日 (1)

会签 | 比例 | 初步设计 | 设计阶段 | 23ASJS2079 | 设计编号

中誉设计有限公司 ZHONGYU DESIGN CO. LTD.

建设单位	茂名市茂南区政府投资项目代建中心	图纸名称	新林小区7号检查井表和工程量表		设计	吴子超	专业负责	吴子超	审核	罗宇丰	日期	2023.08
工程名称	广东省茂名市茂南区城区老旧小区基础设施改造工程项目（二期工程）第一批实施改造项目	专业	市政排水	资质证书编号 甲级:A244003258	校核	罗建钊	项目负责	邱学敏	审定	邱学敏	图号	PS-C1-C4-28

新林小区8号排水现状总平面图 1：500

广东省建设工程勘察设计出图专用章
单位名称:中誉设计有限公司
业务范围:市政(燃气工程、轨道交通工程除外)行业甲级
资质证书编号:A244003258
有效期至:2025年03月02日 (1)

中誉设计有限公司 ZHONGYU DESIGN CO.,LTD.	建设单位	茂名市茂南区政府投资项目代建中心	图纸名称	新林小区8号排水现状总平面图			设计	吴子超	专业负责	吴子超	审核	罗宇丰	日期	2023.08
	工程名称	广东省茂名市茂南区城区老旧小区基础设施改造工程项目（二期工程）第一批实施改造项目	专业	市政排水	资质证书编号	甲级:A244003258	校核	罗建钊	项目负责	邱学敏	审定	邱学敏	图号	PS-C1-04-29

会签 比例 初步设计 设计阶段 23ASJSZ079 设计编号

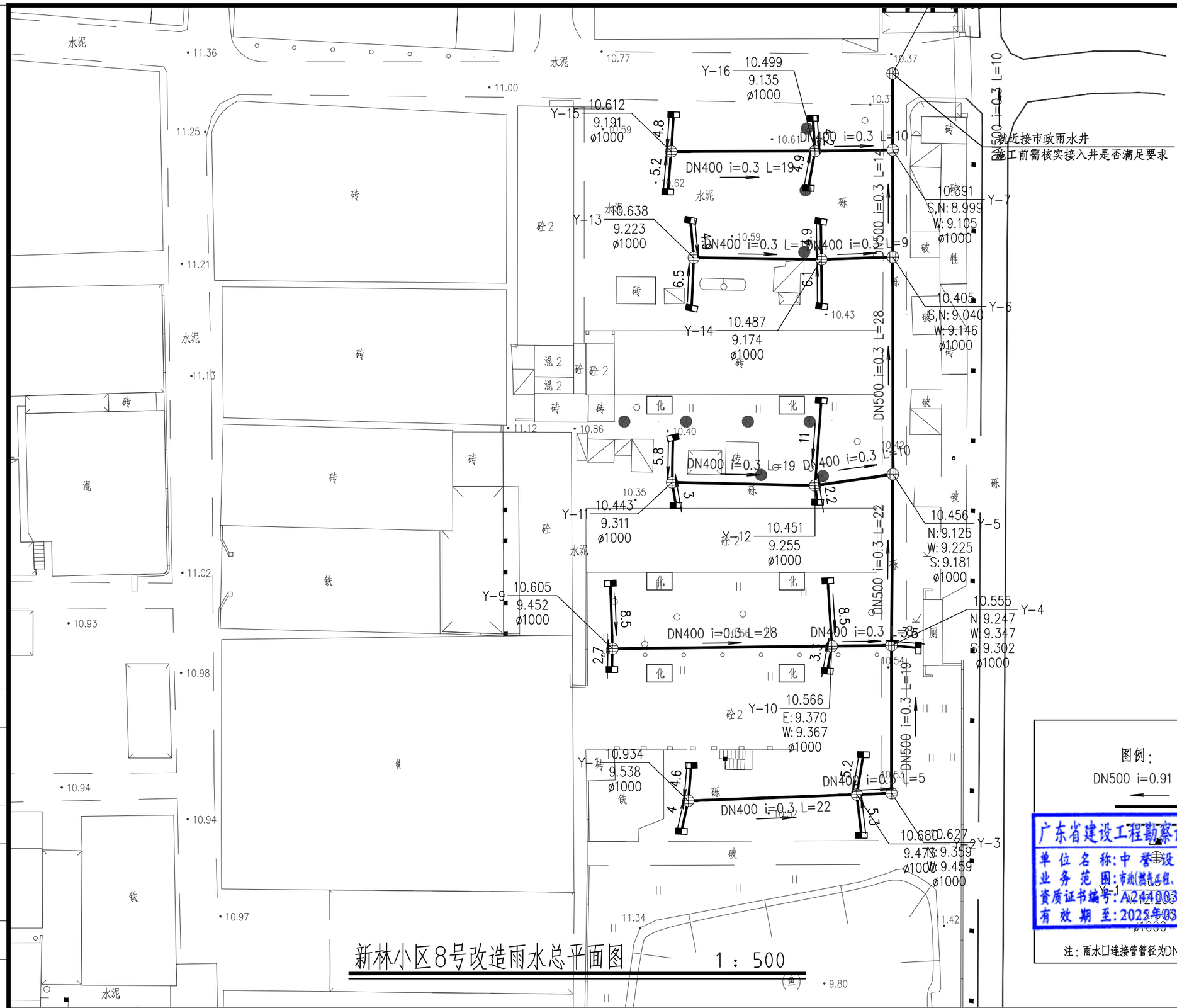

新林小区8号改造雨水总平面图 1：500

图例：

DN500 i=0.91 L=10 管径(mm) 坡度(%) 长度(m)

水流方向
雨水管
雨水口连接管
单篦雨水口
雨水检查井
设计地面标高
管道特征标高
节点编号

广东省建设工程勘察设计出图专用章
单位名称:中誉设计有限公司
业务范围:市政(燃气工程、轨道交通工程除外)行业甲级
资质证书编号:A244003258
有效期至:2025年03月02日 (1)

注：雨水口连接管管径为DN300 坡度为0.01。(图纸不标注连接管的管径和坡度)

会签	比例	初步设计	设计阶段	23ASJS2079	设计编号

中誉设计有限公司 ZHONGYU DESIGN CO. LTD.

建设单位	茂名市茂南区政府投资项目代建中心	图纸名称	新林小区8号改造雨水总平面图	设计	吴子超	专业负责	吴子超	审核	罗宇丰	日期	2023.08
工程名称	广东省茂名市茂南区城区老旧小区基础设施改造工程项目（二期工程）第一批实施改造项目	专业	市政排水	资质证书编号	甲级:A244003258	校核	罗建钊	项目负责	邱学敏	审定	邱学敏	图号	PS-C1-04-30

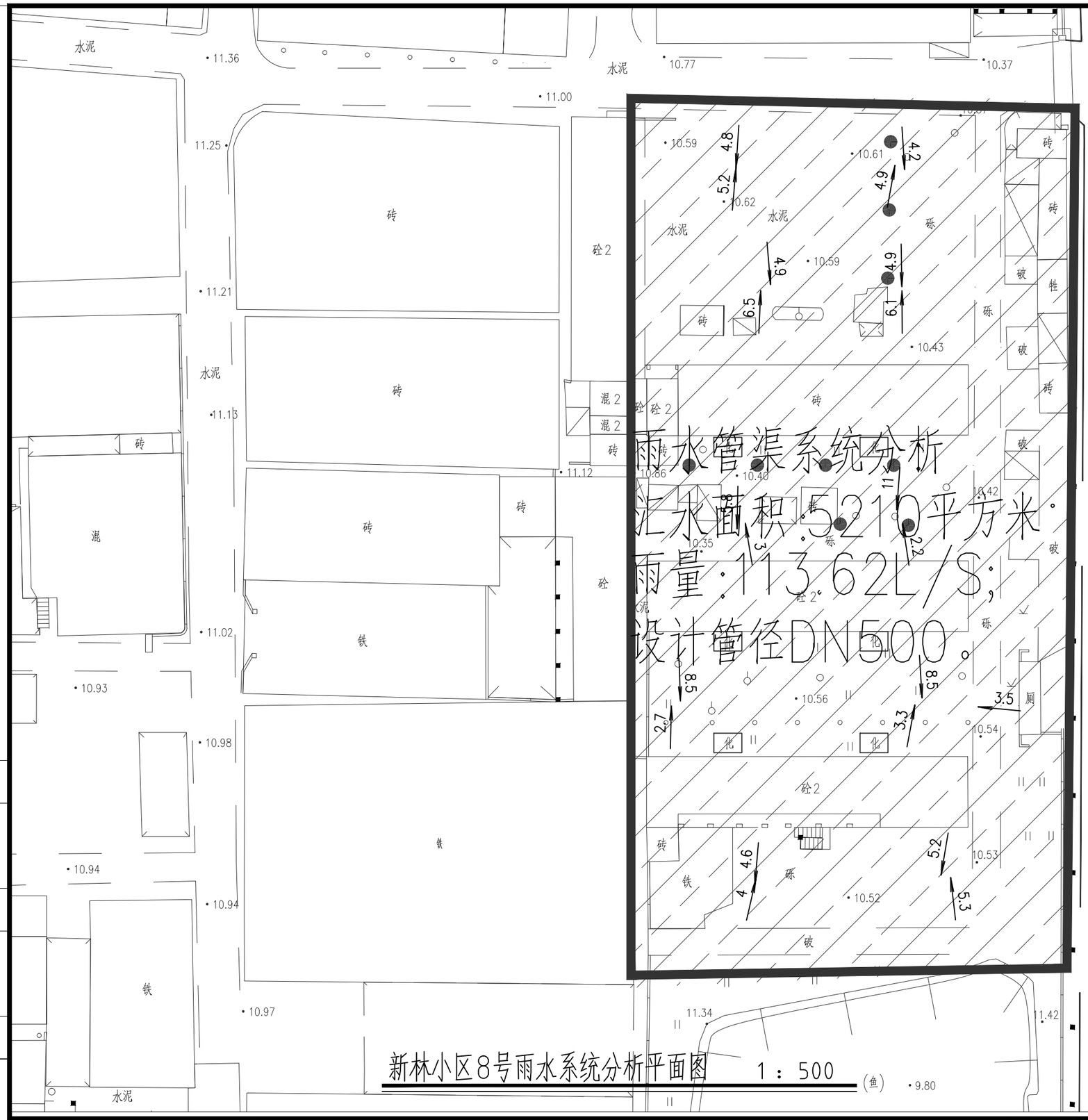

新林小区8号雨水系统分析平面图 1：500

广东省建设工程勘察设计出图专用章
单位名称:中誉设计有限公司
业务范围:市政(燃气工程、轨道交通工程除外)行业甲级
资质证书编号:A244003258
有效期至:2025年03月02日 (1)

会签	比例	初步设计	设计阶段	23ASJSZ0079	设计编号

中誉设计有限公司 ZHONGYU DESIGN CO. LTD.	建设单位	茂名市茂南区政府投资项目代建中心	图纸名称	新林小区8号雨水系统分析平面图	设计	吴子超	专业负责	吴子超	审核	罗宇丰	日期	2023.08
	工程名称	广东省茂名市茂南区城区老旧小区基础设施改造工程项目（二期工程）第一批实施改造项目	专业	市政排水	资质证书编号	甲级:A244003258	校核	罗建钊	项目负责	邱学敏	审定	邱学敏	图号	PS-C1-04-31

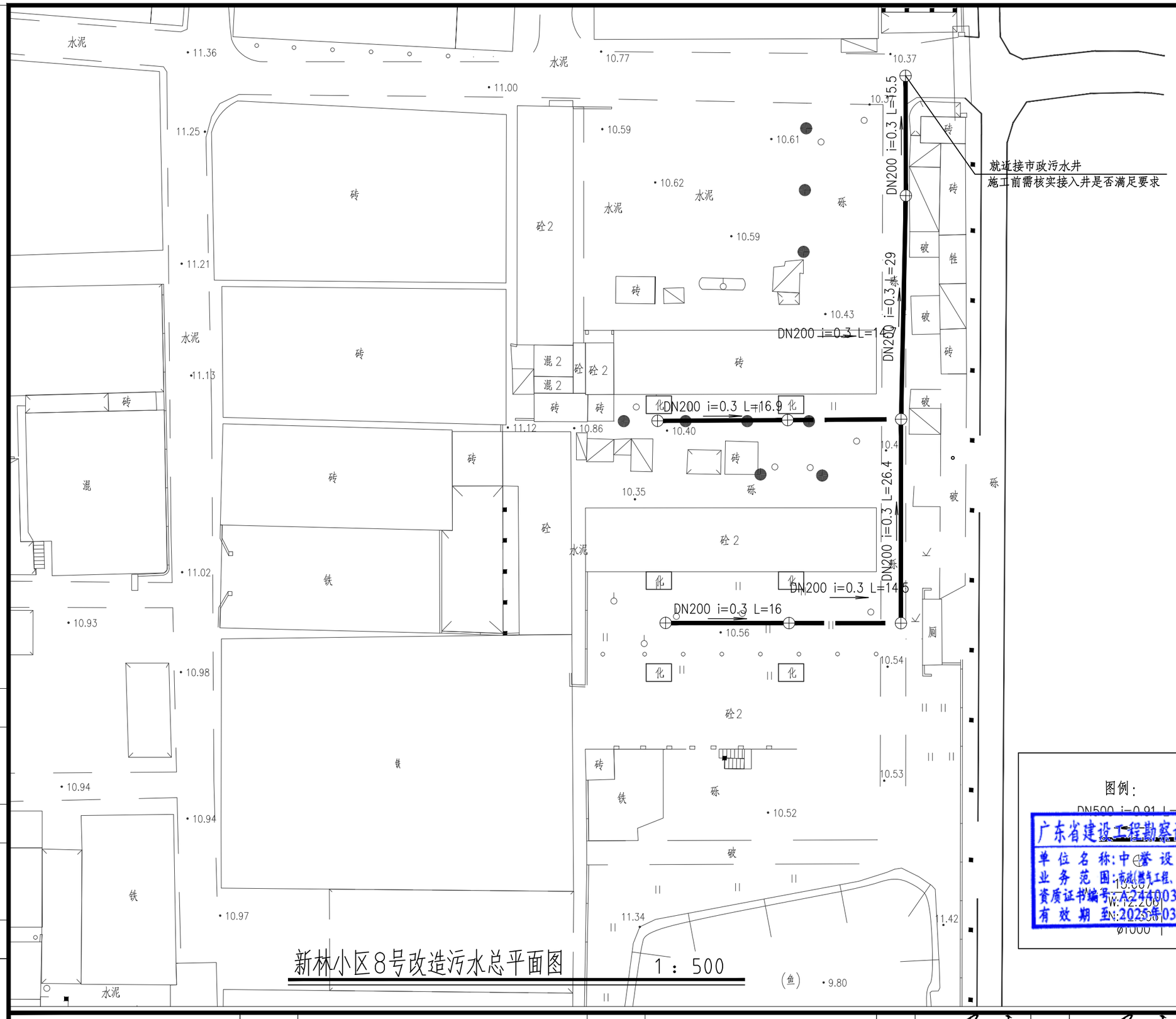

新林小区8号改造污水总平面图 1：500

图例：

DN500 i=0.91 L=10 管径(mm) 坡度(%) 长度(m)

水流方向

污水管

污水检查井

设计地面标高

管道特征标高

节点编号

广东省建设工程勘察设计出图专用章

单位名称：中誉设计有限公司

业务范围：市政(燃气工程、轨道交通工程除外)行业甲级

资质证书编号：A244003258

有效期至：2025年03月02日 (1)

中誉设计有限公司 ZHONGYU DESIGN CO.,LTD.	建设单位	茂名市茂南区政府投资项目代建中心	图纸名称	新林小区8号改造污水总平面图			设计	吴子超	专业负责	吴子超	审核	罗宇丰	日期	2023.08
	工程名称	广东省茂名市茂南区城区老旧小区基础设施改造工程项目（二期工程）第一批实施改造项目	专业	市政排水	资质证书编号	甲级:A244003258	校核	罗建钊	项目负责	邱学敏	审定	邱学敏	图号	PS-C1-04-32

会签

比例

初步设计

设计阶段

23ASJSZ079

设计编号

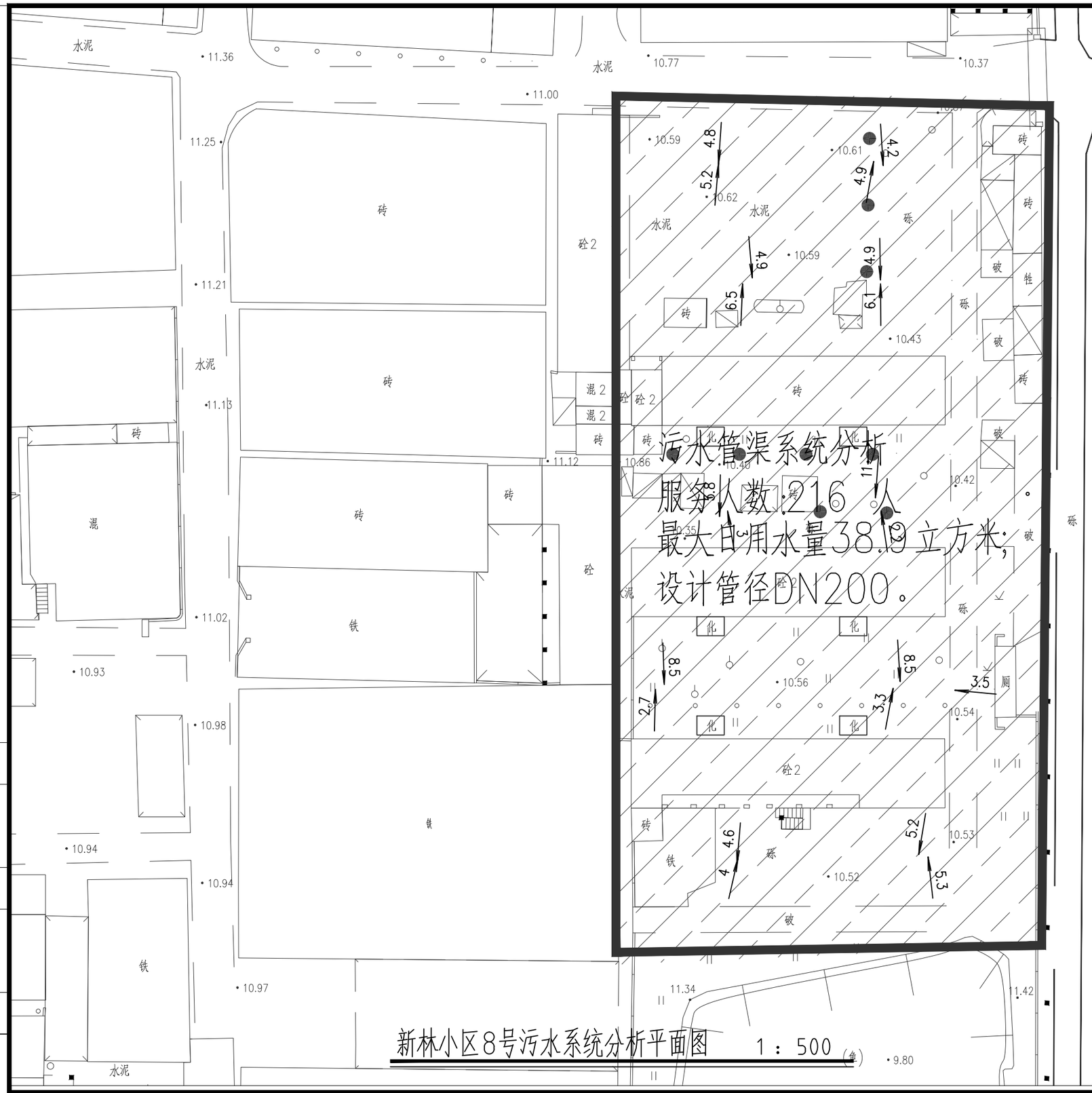

新林小区8号污水系统分析平面图 1：500 (单)

广东省建设工程勘察设计出图专用章
单位名称:中誉设计有限公司
业务范围:市政(燃气工程、轨道交通工程除外)行业甲级
资质证书编号:A244003258
有效期至:2025年03月02日 (1)

会签	比例	初步设计	设计阶段	23ASJSZ0079	设计编号

中誉设计有限公司 ZHONGYU DESIGN CO. LTD.	建设单位	茂名市茂南区政府投资项目代建中心	图纸名称	新林小区8号污水系统分析平面图	设计	吴子超	专业负责	吴子超	审核	罗宇丰	日期	2023.08
	工程名称	广东省茂名市茂南区城区老旧小区基础设施改造工程项目（二期工程）第一批实施改造项目	专业	市政排水	资质证书编号	甲级:A244003258	校核	罗建钊	项目负责	邱学敏	审定	邱学敏	图号	PS-C1-04-33

序号	井编号	井坐标(m)		井底标高(m)	井深(m)	规格(mm)	井图号	节点缩略图	是否现状
		横坐标Y	纵坐标X						
1	Y-1	27986.144	23043.657	9.538	1.4	ø1000	06MS201-3,页11		
2	Y-2	28007.949	23044.471	9.456	1.22	ø1000	06MS201-3,页11		
3	Y-3	28012.459	23044.639	9.359	1.27	ø1000	06MS201-3,页11		
4	Y-4	28012.459	23063.760	9.247	1.31	ø1000	06MS201-3,页11		
5	Y-5	28012.635	23085.906	9.125	1.33	ø1000	06MS201-3,页11		
6	Y-6	28012.616	23114.019	9.040	1.36	ø1000	06MS201-3,页11		
7	Y-7	28012.604	23127.870	8.999	1.39	ø1000	06MS201-3,页11		
8	Y-8	28012.594	23137.771	8.969	1.41	ø1000	06MS201-3,页11		
9	Y-9	27976.317	23063.343	9.420	1.19	ø1000	06MS201-3,页11		
10	Y-10	28004.729	23063.671	9.367	1.2	ø1000	06MS201-3,页11		
11	Y-11	27984.038	23084.868	9.293	1.15	ø1000	06MS201-3,页11		
12	Y-12	28002.550	23084.453	9.255	1.2	ø1000	06MS201-3,页11		
13	Y-13	27986.843	23113.934	9.223	1.41	ø1000	06MS201-3,页11		
14	Y-14	28003.382	23113.721	9.174	1.31	ø1000	06MS201-3,页11		
15	Y-15	27983.924	23127.684	9.191	1.42	ø1000	06MS201-3,页11		
16	Y-16	28002.547	23127.735	9.135	1.36	ø1000	06MS201-3,页11		

序号	井编号	井坐标(m)		井底标高(m)	井深(m)	规格(mm)	井图号	节点缩略图	是否现状
		横坐标Y	纵坐标X						
1	W-1	27983.278	23066.594	8.818	1.76	ø1000	06MS201-3,页21		
2	W-2	27999.272	23066.579	8.770	1.87	ø1000	06MS201-3,页21		
3	W-3	28013.766	23066.565	8.727	1.97	ø1000	06MS201-3,页21		
4	W-4	28013.790	23092.981	8.648	1.87	ø1000	06MS201-3,页21		
5	W-5	28014.410	23121.940	8.561	1.88	ø1000	06MS201-3,页21		
6	W-6	28014.376	23137.469	8.514	1.9	ø1000	06MS201-3,页21		
7	W-7	27982.231	23092.778	8.746	1.66	ø1000	06MS201-3,页21		
8	W-8	27999.086	23092.869	8.695	1.77	ø1000	06MS201-3,页21		

主要材料表

系统	序号	标准或图号	名称	规格(mm)	单位	数量	材料	备注
拆除原合流管	1		Ⅱ级钢筋混凝土管	dn400	米	159.4	混凝土	
	2	06MS201-3,页9	检查井	ø700	座	8		
雨水管	1		高密度聚乙烯双壁波纹管(HDPE)	DN300	米	109	塑料	
	2		高密度聚乙烯双壁波纹管(HDPE)	DN400	米	145.6	塑料	
	3		高密度聚乙烯双壁波纹管(HDPE)	DN500	米	93.1	塑料	
	4	06MS201-8,页6	单箅平篦式雨水口	680x380	个	21	砖砌	
	5	06MS201-3,页11	检查井	ø1000	座	16	砖砌	
污水管	1		高密度聚乙烯双壁波纹管(HDPE)	DN200	米	133	塑料	
	2	06MS201-3,页2	检查井	ø1000	座	8	混凝土	

广东省建设工程勘察设计出图专用章
单位名称:中誉设计有限公司
业务范围:市政(燃气工程、轨道交通工程除外)行业甲级
资质证书编号:A244003258
有效期至:2025年03月02日 (1)

会签 | 比例 | 初步设计 | 设计阶段 | 23MJSJ2079 | 设计编号

中誉设计有限公司 ZHONGYU DESIGN CO. LTD.	建设单位	茂名市茂南区政府投资项目代建中心	图纸名称	新林小区8号检查井表和工程量表	设计	吴子超	专业负责	吴子超	审核	罗宇丰	日期	2023.08
	工程名称	广东省茂名市茂南区城区老旧小区基础设施改造工程项目（二期工程）第一批实施改造项目	专业	市政排水	资质证书编号	甲级:A244003258	校核	罗建钊	项目负责	邱学敏	审定	邱学敏	图号	PS-C1-04-34

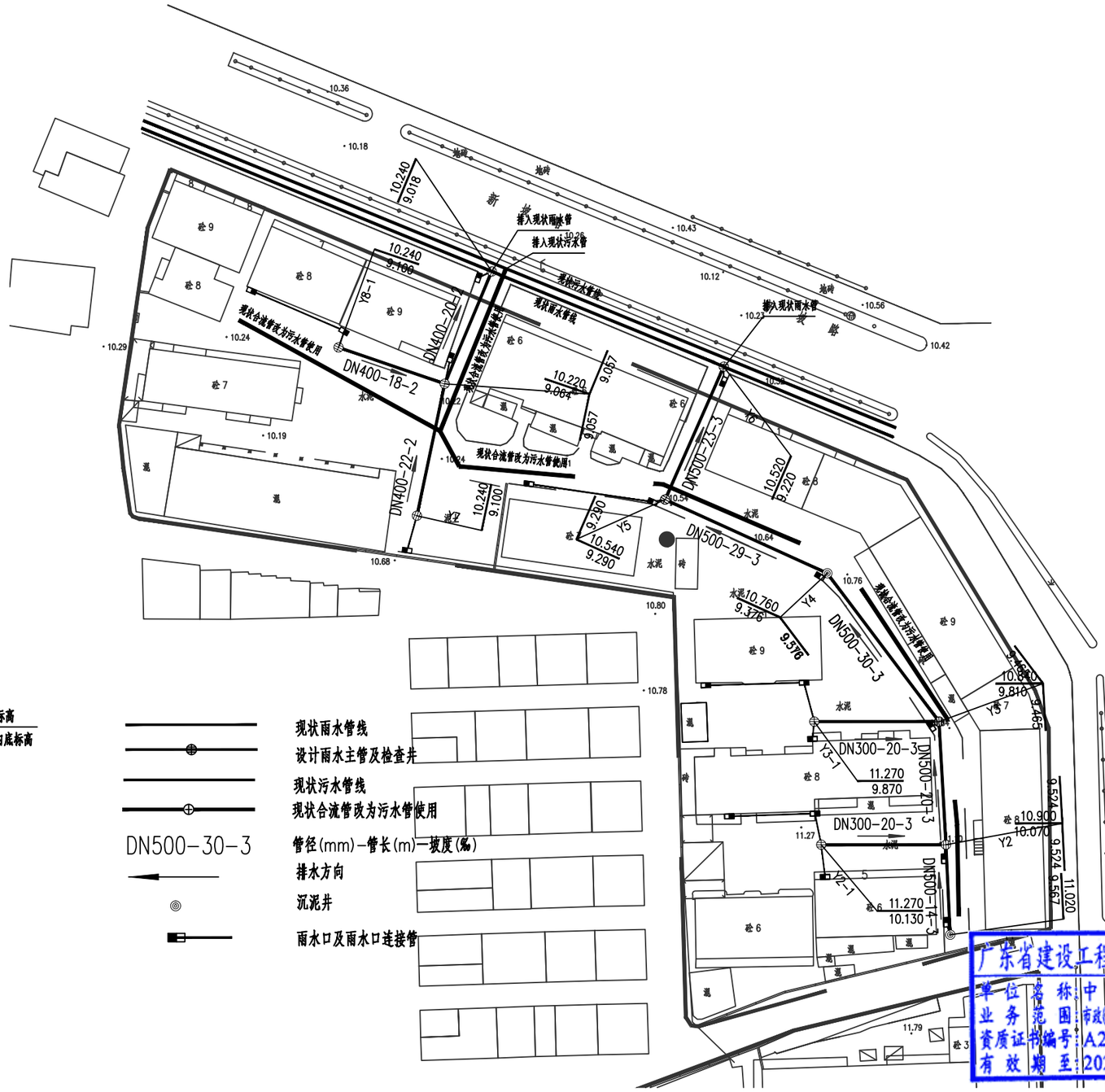

图例：

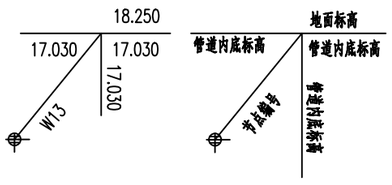

现状雨水管线
设计雨水主管及检查井
现状污水管线
现状合流管改为污水管使用
DN500-30-3 管径(mm)-管长(m)-坡度(‰)
排水方向
沉泥井
雨水口及雨水口连接管

红旗南小区改造总平面图 1:800

中华人民共和国一级注册建筑师
姓 名：陈永健
注册号：4400325-029
有效期：至2023年11月

广东省建设工程勘察设计出图专用章
单位名称：中誉设计有限公司
业务范围：市政(燃气工程、轨道交通工程除外)行业甲级
资质证书编号：A244003258
有效期至：2025年03月02日 (1)

中誉设计有限公司 ZHONGYU DESIGN CO.,LTD.	建设单位	茂名市茂南区政府投资项目代建中心	图纸名称	红旗南小区改造总平面图			设计	周秀坤	专业负责	李 真	审核	陈永健	日期	2023.08
	工程名称	广东省茂名市茂南区城区老旧小区基础设施改造工程项目（二期工程）第一批实施改造项目	专业	总体	资质证书编号	甲级:A244003258	校核	李 真	项目负责	邱学敏	审定	邱学敏	图号	ZT-C1-04-35a

会签 | 比例 | 初步设计 | 设计阶段 | 23ASJSZ079 | 设计编号

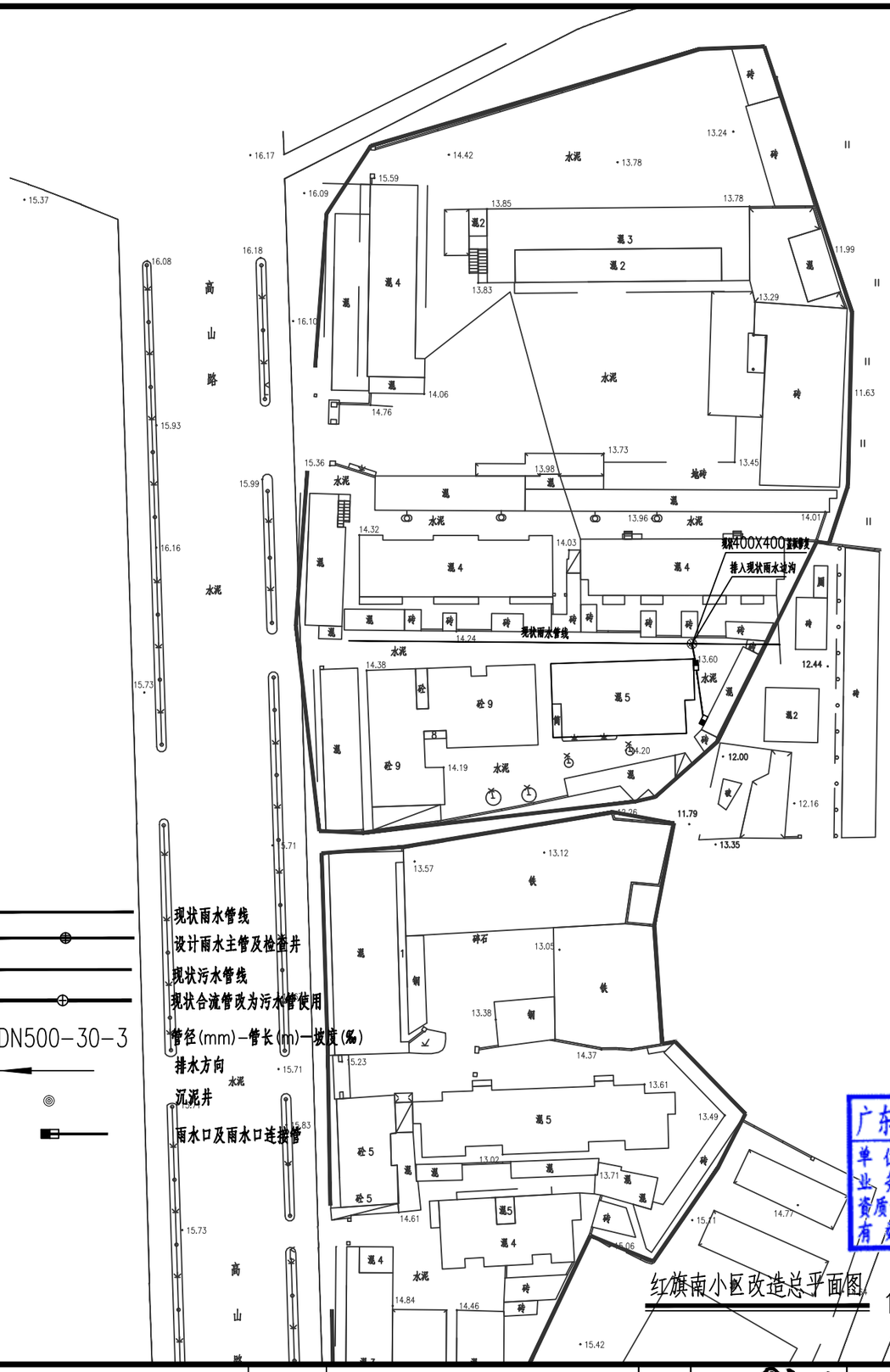

图例：

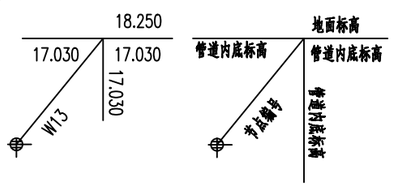

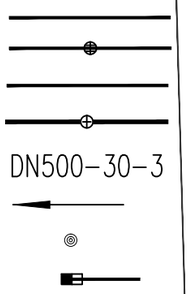

现状雨水管线
设计雨水主管及检查井
现状污水管线
现状合流管改为污水管使用
管径(mm)-管长(m)-坡度(‰)
排水方向
沉泥井
雨水口及雨水口连接管

中华人民共和国一级注册建筑师
姓 名：陈永健
注册号：4400325-029
有效期：至2023年11月

广东省建设工程勘察设计出图专用章
单位名称:中誉设计有限公司
业务范围:市政(燃气工程、轨道交通工程除外)行业甲级
资质证书编号:A244003258
有效期至:2025年03月02日 (1)

红旗南小区改造总平面图 1:800

会签 | 比例 | 初步设计 | 设计阶段 | 23ASJSZ0079 | 设计编号

中誉设计有限公司 ZHONGYU DESIGN CO. LTD.	建设单位	茂名市茂南区政府投资项目代建中心	图纸名称	红旗南小区改造总平面图			设计	周秀坤	专业负责	李 真	审核	陈永健	日期	2023.08
	工程名称	广东省茂名市茂南区城区老旧小区基础设施改造工程项目（二期工程）第一批实施改造项目	专 业	总 体	资质证书编号	甲级:A244003258	校核	李 真	项目负责	邱学敏	审定	邱学敏	图号	ZT-C1-04-35b

序号	项目	规格	单位	工程量	备注
	红旗南小区				
一	**园建**				
1	20cmC30水泥混凝土		m^2	21166.70	
2	10cm6%水泥石粉垫层		m^2	21166.70	
3	破除现状路面		m^2	21167.70	20cm水泥+10cm石粉
4	树池		套	14.00	
5	拆除旧围墙	2米高（200厚砖墙）	m	61	
6	新建实体围墙		m	61	
7	原实体围墙翻新涂刷		m^2	500	
二	**建筑**				
1	更换窗户	1.0*1.5（铝合金推拉窗）	个	8	
2	单车房涂刷		m^2	52	
3	拆除单车房墙面粉刷层		m^2	52	外运5KM
4	楼道粉刷（首层）		m^2	8050.00	总共92个楼梯
5	拆除楼道粉刷面层（首层）		m^2	8050.00	外运5KM
三	**市政排水及管线**				
1	DN300PE实壁管（雨水管）		m	145	环刚度8kN/m2，雨水口连接管
2	DN400PE实壁管（雨水管）		m	59	环刚度8kN/m^2
3	DN500PE实壁管（雨水管）		m	116	环刚度8kN/m2
4	Φ700圆形钢筋混凝土沉泥井		座	3	详见图集20S515，页21
5	Φ1000圆形钢筋混凝土沉泥井		座	2	详见图集20S515，页29
6	Φ1000圆形钢筋混凝土检查井		座	7	详见图集20S515，页29
7	单箅平篦式雨水口		个	24	06MS201-8,页6
8	1500x500盖板修复		个	90	详见大样图
9	400x400井盖更换		个	64	详见大样图
10	Φ700球墨铸铁井盖更换		个	64	详见大样图
11	圆形检查井提升		座	64	详见大样图
12	方形检查井提升		座	64	详见大样图
9	土方开挖		m^3	420	管道基坑双侧支护，详见大样图
10	回填用砂		m^3	296	
11	石砂垫层		m^3	73	
12	余方弃置		m^3	420	

中华人民共和国一级注册建筑师
姓 名：陈永健
注册号：4400325-029
有效期：至2023年11月

广东省建设工程勘察设计出图专用章
单位名称：中誉设计有限公司
业务范围：市政(燃气工程、轨道交通工程除外)行业甲级
资质证书编号：A244003258
有效期至：2025年03月02日 (1)

会签 | 比例 | 初步设计 | 设计阶段 | 23ASJSZ079 | 设计编号

中誉设计有限公司 ZHONGYU DESIGN CO. LTD.	建设单位	茂名市茂南区政府投资项目代建中心	图纸名称	红旗南小区改造总平面图		设 计	周秀坤	专业负责	李 真	审 核	陈永健	日 期	2023.08
	工程名称	广东省茂名市茂南区城区老旧小区基础设施改造工程项目（二期工程）第一批实施改造项目	专 业	总 体	资质证书编号 甲级:A244003258	校 核	李 真	项目负责	邱学敏	审 定	邱学敏	图 号	ZT-C1-04-36

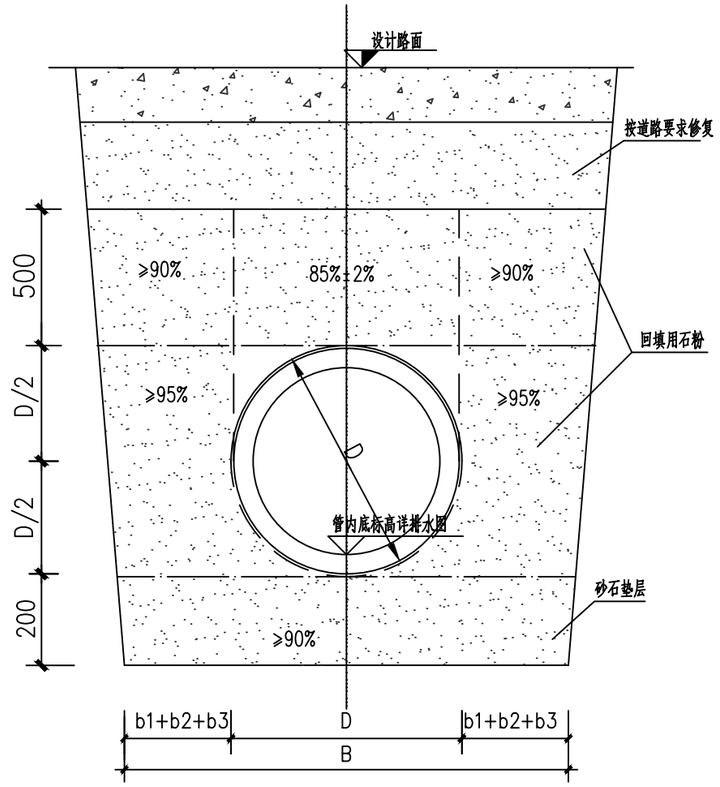

管道垫层基础

未详处见06MS201-2

管道一侧的工作面宽度

管道的外径D (mm)	管道一侧工作面宽度b1		
	混凝土类管道		金属类管道、化学建材管道
D≤500	刚性接口	400	300
	柔性接口	300	
500<D≤1000	刚性接口	500	400
	柔性接口	400	
1000<D≤1500	刚性接口	600	500
	柔性接口	500	
1500<D≤3000	刚性接口	800~1000	700
	柔性接口	600	

说明:

1. 本图单位除里程以米计外,其余以毫米计.
2. 管道基础要求修正后的地基承载力
   ø1500以下管道修正后的复合地基承载力特征值不低于100kPa。
   ø1500及以上管道修正后的复合地基承载力特征值不低于120kPa。
3. 如现场土质情况与设计不符,应通知设计人处理。
4. 管槽底部的开挖宽度B参照《给水排水管道工程施工及验收规范》(GB 50268-2008)的第4.3.2条确定：
   B=D+2(b1+b2+b3)
   B--管道沟槽底部的开挖宽度(mm)；
   D--管外径(mm)；
   b1--管道一侧的工作面宽度(mm)，按表选取·
   b2--有支撑要求时，管道一侧的支撑厚度，取150~200mm；
   b3--现场浇筑混凝土或钢筋混凝土管渠一侧模板的厚度(mm)。
5. 所有未尽事宜参照《给水排水管道工程施工及验收规范》(GB50268-2008)。
6. 地下水位较高位置管道下方需增加100mm碎石垫层。

广东省建设工程勘察设计出图专用章
单位名称：中誉设计有限公司
业务范围：市政(燃气工程、轨道交通工程除外)行业甲级
资质证书编号：A244003258
有效期至：2025年03月02日 (1)

会签 | 比例 | 初步设计 | 设计阶段 | 23ASJSZ079 | 设计编号

中誉设计有限公司 ZHONGYU DESIGN CO. LTD.	建设单位	茂名市茂南区政府投资项目代建中心	图纸名称	管道开挖回填大样图	设计	吴子超	专业负责	吴子超	审核	罗宇丰	日期	2023.08
	工程名称	广东省茂名市茂南区城区老旧小区基础设施改造工程项目（二期工程）第一批实施改造项目	专业	市政排水	资质证书编号	甲级:A244003258	校核	罗建钊	项目负责	邱学敏	审定	邱学敏	图号	PS-C1-04-37

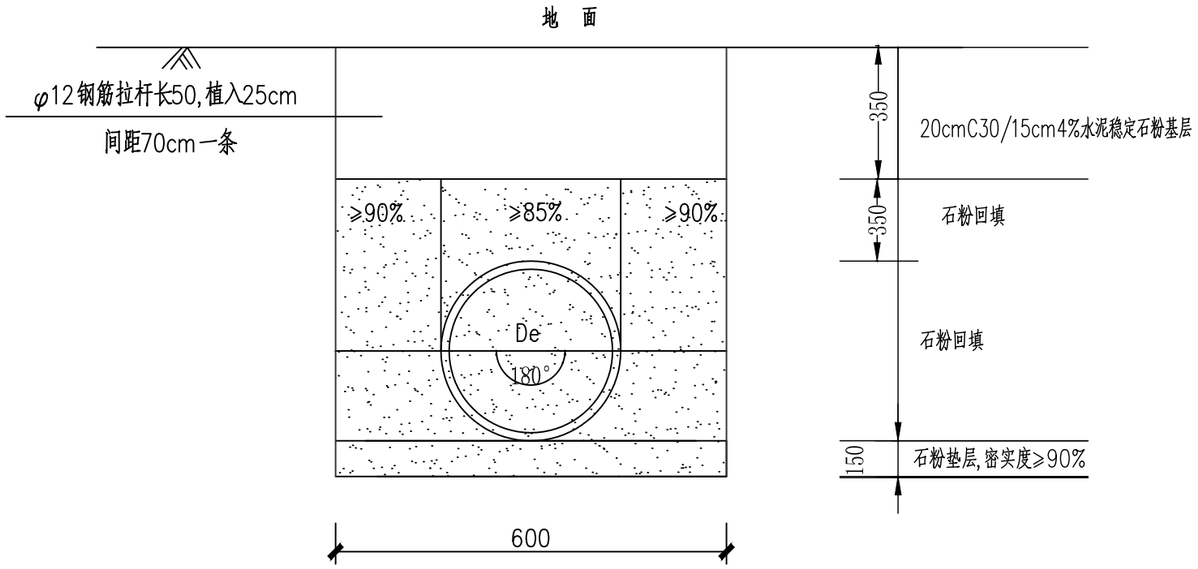

雨水口连接管破路修复大样图

注:

1、图中尺寸单位均以毫米计.

2、当有地下水时,应进行施工降水,将水面降至槽底以下不小于500mm,以保证施工质量.

3、当施工过程中需在C2层面处留施工缝时,则在继续施工时应将间歇面凿毛刷净,以使整个管基结为一体.

4、本图未尽事宜,请详见《给水排水管道工程施工及验收规范》(GB 50268-2008);国家建筑标准设计图集《市政排水管道工程及附属设施》(06MS201).

广东省建设工程勘察设计出图专用章
单位名称:中誉设计有限公司
业务范围:市政(燃气工程、轨道交通工程除外)行业甲级
资质证书编号:A244003258
有效期至:2025年03月02日 (1)

会签 | 比例 | 初步设计 | 设计阶段 | 23ASJSZ0079 | 设计编号

中誉设计有限公司 ZHONGYU DESIGN CO. LTD.	建设单位	茂名市茂南区政府投资项目代建中心	图纸名称	管道混凝土基础大样图			设 计	吴子超	专业负责	吴子超	审 核	罗宇丰	日 期	2023.08
	工程名称	广东省茂名市茂南区城区老旧小区基础设施改造工程项目（二期工程）第一批实施改造项目	专 业	市政排水	资质证书编号	甲级:A244003258	校 核	罗建钊	项目负责	邱学敏	审 定	邱学敏	图 号	PS-C1-04-38

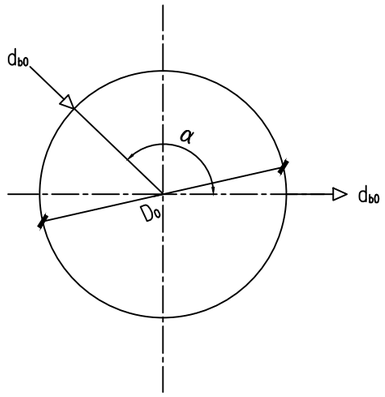

直线、拐弯井

直线、拐弯井接管规格表（mm）

D_0	1000			1200				1600				
d_{b0}	⩽300	400	500	⩽400	500	600	700	⩽600	700	800	900	1000
α	90°~270°	97°~263°	114°~246°	90°~270°	99°~261°	113°~247°	129°~231°	90°~270°	96°~264°	106°~254°	118°~242°	131°~229°

Ø1000三通、四通井接管规格表（mm）

d_{b0}	400		500	
d_{b1}	⩽300	400	⩽300	400
d_{b2}、d_{b3}	⩽300	⩽200	⩽300	⩽200
α	90°~97°	90°~97°	90°~97°	90°~97°

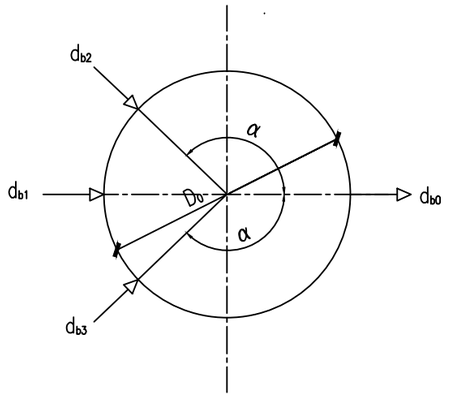

三通、四通井

Ø1200三通、四通井接管规格表（mm）

d_{b0}	500		600		700		
d_{b1}	⩽400	500	500	600	⩽400	500	600
d_{b2}、d_{b3}	⩽400	⩽300	⩽300	⩽200	⩽400	⩽300	⩽200
α	90°~92°	90°~93°	90°~93°	90°~92°	90°~93°	90°~93°	90°~92°

Ø1600三通、四通井接管规格表（mm）

d_{b0}	800			900			1000		
d_{b1}	600	700	800	⩽700	800	900	⩽800	900	1000
d_{b2}、d_{b3}	⩽600	⩽500	⩽400	⩽500	⩽400	⩽300	⩽400	⩽300	⩽200
α	90°~94°	90°~94°	90°~93°	90°~94°	90°~93°	90°~92°	90°~93°	90°~92°	90°

说明： 1.图中D_0为井内径，d_{b0}、d_{b1}、d_{b2}、d_{b3}为 排水管公称直径。
2.三通、四通井尺寸表中α为支管d_{b2}、d_{b3}管转角范围。
3.同一构件，孔洞边缘最小净距不小于2倍井壁厚。

广东省建设工程勘察设计出图专用章
单位名称：中誉设计有限公司
业务范围：市政(燃气工程、轨道交通工程除外)行业甲级
资质证书编号：A244003258
有效期至：2025年03月02日 (1)

会签 | 比例 | 初步设计 | 设计阶段 | 23ASJSZ0079 | 设计编号

中誉设计有限公司 ZHONGYU DESIGN CO. LTD.	建设单位	茂名市茂南区政府投资项目代建中心	图纸名称	污水检查井接管规格	设计	吴子超	专业负责	吴子超	审核	罗宇丰	日期	2023.08
	工程名称	广东省茂名市茂南区城区老旧小区基础设施改造工程项目（二期工程）第一批实施改造项目	专业	市政排水	资质证书编号	甲级：A244003258	校核	罗建钊	项目负责	邱学敏	审定	邱学敏	图号	PS-C1-04-39

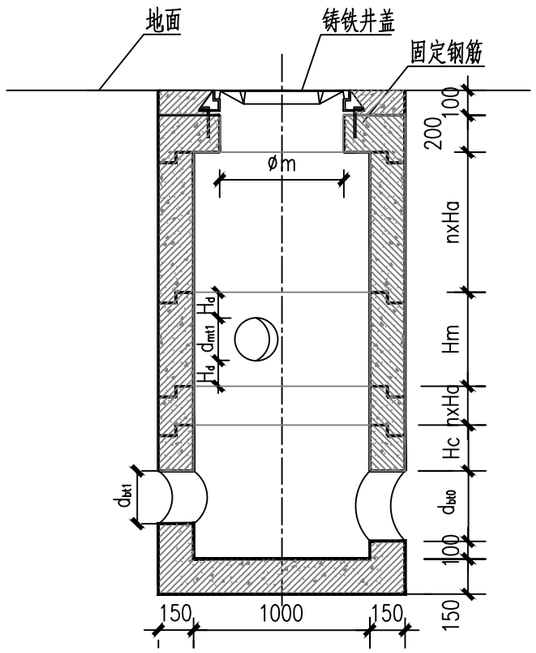

I-I

一般检查井

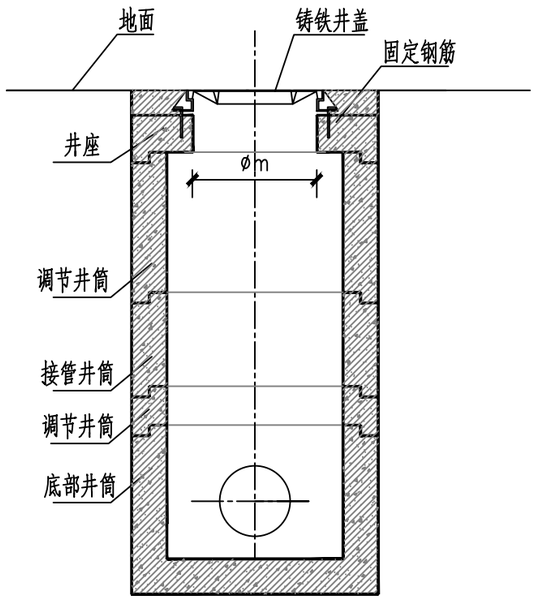

Ⅱ-Ⅱ

一般检查井

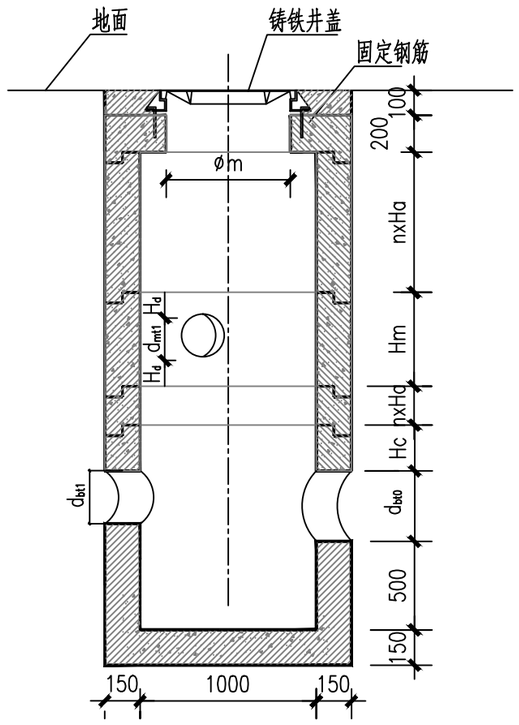

I-I

沉砂井

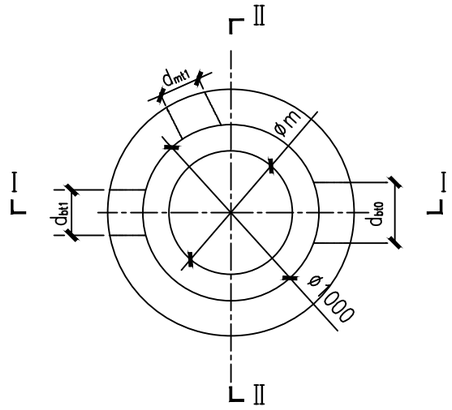

平面图

φ1000检查井尺寸表(mm)

d_{b0} /d_{b1}	d_{bt0} /d_{bt1}	d_{m1}	d_{mt1}	Hc	Hd
300	400	300	400	300	300
400	520	300	400	300	300
		400	520	300	300
500	640	300	400	300	300
		400	520	300	300
		500	640	300	300

说明：

1、图中尺寸单位均以毫米计。

2、图中d_{b0}、d_{b1}为底部井筒接入主管公称直径,d_{bt0}、d_{bt1}为预留孔孔径d_{m1}为接管井筒接入支管公称直径,d_{mt1}为预留孔孔径

3、井筒及井座均采用C35预制钢筋混凝土结构。

4、Ha为调节井筒高度，取值为100/200/500mm。

5、øm为检查井井座开口净距，取值为555/630/700mm，根据设计要求选用。

广东省建设工程勘察设计出图专用章
单位名称：中誉设计有限公司
业务范围：市政(燃气工程、轨道交通工程除外)行业甲级
资质证书编号：A244003258
有效期至：2025年03月02日 (1)

会签 | 比例 | 初步设计 | 设计阶段 | 23ASJSZ0079 | 设计编号

中誉设计有限公司 ZHONGYU DESIGN CO. LTD.	建设单位	茂名市茂南区政府投资项目代建中心	图纸名称	Φ1000圆形污水检查井装配图(D≤500)			设计	吴子超	专业负责	吴子超	审核	罗宇丰	日期	2023.08
	工程名称	广东省茂名市茂南区城区老旧小区基础设施改造工程项目（二期工程）第一批实施改造项目	专业	市政排水	资质证书编号	甲级:A244003258	校核	罗建钊	项目负责	邱学敏	审定	邱学敏	图号	PS-C1-04-40

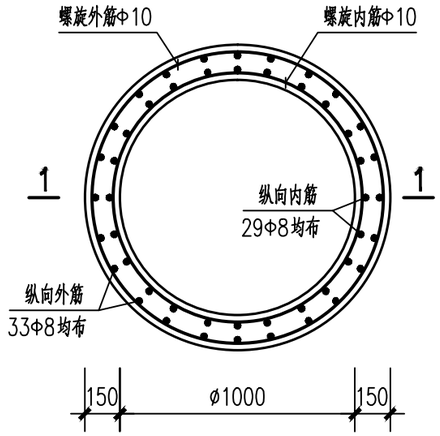

底部井筒配筋图

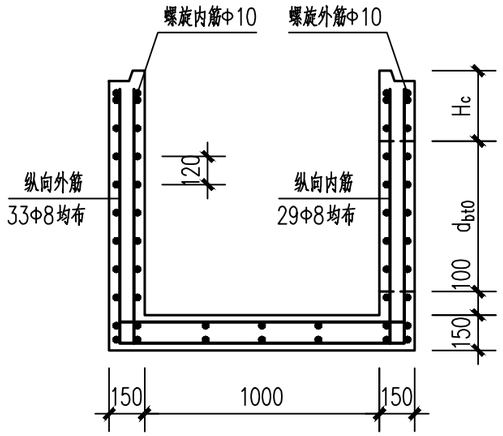

1-1剖面图

（一般检查井）

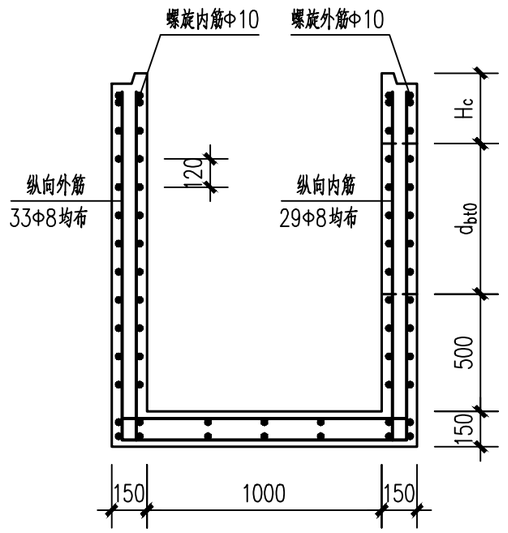

1-1剖面图

（沉砂井）

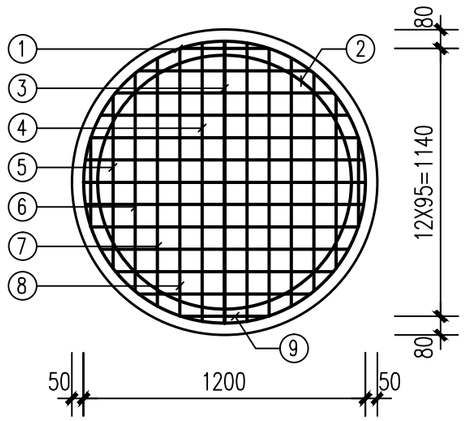

底板配筋图

;说明:

1、本图尺寸：除注明外，均以毫米为单位。

2、材料：混凝土：C35砼，抗渗标号P6。

钢筋：Φ<12，采用HPB300钢筋，fy=270MPa，

Φ≥12，采用HRB400钢筋，fy=360MPa。

3、钢筋保护层厚度：20mm。

4、螺旋筋在底部井筒上端密绕两圈。

5、洞口处配筋图详见本图集第39~40页预留孔加强配筋图。

广东省建设工程勘察设计出图专用章
单位名称：中誉设计有限公司
业务范围：市政(燃气工程、轨道交通工程除外)行业甲级
资质证书编号：A244003258
有效期至：2025年03月02日 (1)

会签 | 比例 | 初步设计 | 设计阶段 | 23ASJSZ079 | 设计编号

中誉设计有限公司 ZHONGYU DESIGN CO. LTD.	建设单位	茂名市茂南区政府投资项目代建中心	图纸名称	Φ1000圆形污水检查井底部简体配筋图	设计	吴子超	专业负责	吴子超	审核	罗宇丰	日期	2023.08
	工程名称	广东省茂名市茂南区城区老旧小区基础设施改造工程项目（二期工程）第一批实施改造项目	专业	市政排水	资质证书编号	甲级：A244003258	校核	罗建钊	项目负责	邱学敏	审定	邱学敏	图号	PS-C1-04-41

底部井筒筒体材料表（一般检查井）

d (mm)	d_{bto} (mm)	H_c (mm)	钢筋 螺旋内筋/外筋 直径 (mm)	螺旋环内径 (mm)	环数 (环)	螺距 (mm)	重量 (kg)	纵向内筋/外筋 直径 (mm)	根数 (根)	简图 (mm)	长度 (mm)	重量 (kg)	骨架重量 (kg)	混凝土 体积 (m^3)	重量 (t)	总重 (t)
300	400	300	Φ10	1050	8	120	16.28	Φ8	29	$d_{bto}+H_c+200$ 100	900	10.31	26.59	0.43	1.08	1.14
			Φ10	1250	8	120	19.38	Φ8	33		900	11.73	31.12			
400	520	300	Φ10	1050	9	120	18.32	Φ8	29		1020	11.68	30.00	0.50	1.25	1.31
			Φ10	1250	9	120	21.81	Φ8	33		1020	13.30	35.10			
500	640	300	Φ10	1050	10	120	20.35	Φ8	29		1140	13.06	33.41	0.56	1.41	1.48
			Φ10	1250	10	120	24.23	Φ8	33		1140	14.86	39.09			

底部井筒筒体材料表（沉砂井）

d (mm)	d_{bto} (mm)	H_c (mm)	钢筋 螺旋内筋/外筋 直径 (mm)	螺旋环内径 (mm)	环数 (环)	螺距 (mm)	重量 (kg)	纵向内筋/外筋 直径 (mm)	根数 (根)	简图 (mm)	长度 (mm)	重量 (kg)	骨架重量 (kg)	混凝土 体积 (m^3)	重量 (t)	总重 (t)
300	400	300	Φ10	1050	11	120	22.39	Φ8	29	$d_{bto}+H_c+600$ 100	1300	14.89	37.28	0.65	1.63	1.71
			Φ10	1250	11	120	26.65	Φ8	33		1300	16.95	43.60			
400	520	300	Φ10	1050	12	120	24.42	Φ8	29		1420	16.27	40.69	0.72	1.79	1.88
			Φ10	1250	12	120	29.08	Φ8	33		1420	18.51	47.59			
500	640	300	Φ10	1050	13	120	26.46	Φ8	29		1540	17.64	44.10	0.78	1.95	2.05
			Φ10	1250	13	120	31.50	Φ8	33		1540	20.07	51.57			

底部井筒底板材料表

编号	形式尺寸 (mm)	规格 (mm)	长度 (mm)	数量 (mm)	总长 (m)	钢筋 重量 (mm)	混凝土 体积 (m^3)	混凝土 重量 (t)	总重 (t)
①	240 ø1250	Φ10	4167	2	8.33	5.14	0.20	0.50	0.54
②	240 ø1050	Φ10	3539	2	7.08	4.37			
③	70 1220 70	Φ10	1360	4	5.44	3.36			
④	70 1205 70	Φ10	1345	8	10.76	6.64			
⑤	70 753 70	Φ10	893	8	7.14	4.41			
⑥	70 949 70	Φ10	1089	8	8.71	5.38			
⑦	70 1076 70	Φ10	1216	8	9.73	6.00			
⑧	70 1158 70	Φ10	1298	8	10.38	6.41			
⑨	70 395 70	Φ10	535	8	4.28	2.64			

说明:

1、本图尺寸：除注明外，均以毫米为单位。

2、材料：混凝土：C35砼，抗渗标号P6。

钢筋：Φ<12，采用HPB300钢筋，fy=270MPa，

Φ≥12，采用HRB400钢筋，fy=360MPa。

3、钢筋保护层厚度：20mm。

4、螺旋筋在底部井筒上端密绕两圈。

5、洞口处配筋图详见本图集第39~40页预留孔加强配筋图。

6、底部井筒总重为底部井筒筒体总重和底板总重的和，底部井筒井筒总重为井筒未开孔的重量。

广东省建设工程勘察设计出图专用章
单位名称：中誉设计有限公司
业务范围：市政(燃气工程、轨道交通工程除外)行业甲级
资质证书编号：A244003258
有效期至：2025年03月02日 (1)

会签 | 比例 | 初步设计 | 设计阶段 | 23ASJSZ079 | 设计编号

中誉设计有限公司 ZHONGYU DESIGN CO. LTD.	建设单位	茂名市茂南区政府投资项目代建中心	图纸名称	Φ1000圆形污水检查井底部筒体材料表	设计	吴子超	专业负责	吴子超	审核	罗宇丰	日期	2023.08
	工程名称	广东省茂名市茂南区城区老旧小区基础设施改造工程项目（二期工程）第一批实施改造项目	专业	市政排水	资质证书编号	甲级：A244003258	校核	罗建钊	项目负责	邱学敏	审定	邱学敏	图号	PS-C1-04-42

接管井筒材料表

d (mm)	d_{mt1} (mm)	H_d (mm)	钢筋											混凝土		总重 (t)
			螺旋内筋/外筋					纵向内筋/外筋					骨架重量 (kg)	体积 (m^3)	重量 (t)	
			直径 (mm)	螺旋环内径 (mm)	环数 (环)	螺距 (mm)	重量 (kg)	直径 (mm)	根数 (根)	简图 (mm)	长度 (mm)	重量 (kg)				
300	400	300	Φ10	1050	10	120	20.35	Φ8	29	$d_{mt1}+2H_d-20$	980	11.23	31.58	0.54	1.35	1.42
			Φ10	1250	10	120	24.23	Φ8	33		980	12.77	37.00			
400	520	300	Φ10	1050	11	120	22.39	Φ8	29		1080	12.60	34.99	0.61	1.52	1.59
			Φ10	1250	11	120	26.65	Φ8	33		1080	14.34	40.99			
500	640	300	Φ10	1050	12	120	24.42	Φ8	29		1220	13.98	38.40	0.67	1.68	1.76
			Φ10	1250	12	120	29.08	Φ8	33		1220	15.90	44.98			

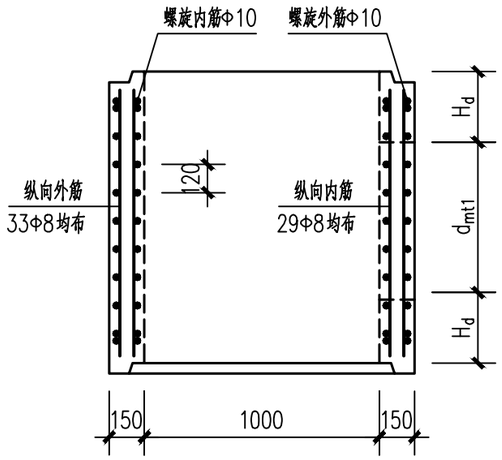

接管井筒配筋图

调节井筒材料表

H_o (mm)	钢筋											混凝土		总重 (t)
	螺旋内筋/外筋					纵向内筋/外筋					骨架重量 (kg)	体积 (m^3)	重量 (t)	
	直径 (mm)	螺旋环内径 (mm)	环数 (环)	螺距 (mm)	重量 (kg)	直径 (mm)	根数 (根)	简图 (mm)	长度 (mm)	重量 (kg)				
100	Φ10	1050	3	120	6.11	Φ8	29	H_o-20	80	0.92	7.02	0.05	0.14	0.15
	Φ10	1250	3	120	7.27	Φ8	33		80	1.04	8.31			
200	Φ10	1050	4	120	8.14	Φ8	29		180	2.06	10.44	0.11	0.27	0.29
	Φ10	1250	4	120	9.69	Φ8	33		180	2.35	11.81			
500	Φ10	1050	6	120	12.21	Φ8	29		480	5.50	18.06	0.27	0.68	0.72
	Φ10	1250	6	120	14.54	Φ8	33		480	6.26	20.45			

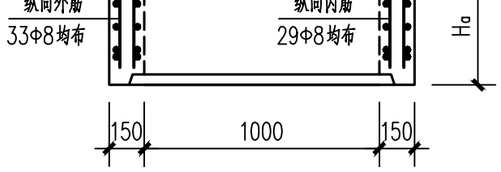

调节井筒配筋图

说明:

1、本图尺寸：除注明外，均以毫米为单位。

2、材料：混凝土：C35砼，抗渗标号P6。

钢筋：Φ<12，采用HPB300钢筋，fy=270MPa，

Φ≥12，采用HRB400钢筋，fy=360MPa。

3、钢筋保护层厚度：20mm。

4、螺旋筋在接管井筒及调节井筒上、下两端各绕两圈。

5、洞口处配筋图详见本图集第39~40页预留孔加强配筋图。

6、接管井筒总重为井筒未开孔的重量。

广东省建设工程勘察设计出图专用章
单位名称：中誉设计有限公司
业务范围：市政(燃气工程、轨道交通工程除外)行业甲级
资质证书编号：A244003258
有效期至：2025年03月02日 (1)

会签 | 比例 | 初步设计 | 设计阶段 | 23ASJSZ079 | 设计编号

中誉设计有限公司 ZHONGYU DESIGN CO. LTD.	建设单位	茂名市茂南区政府投资项目代建中心	图纸名称	Φ1000圆形检查井接管井筒及调节井筒配筋图	设计	吴子超	专业负责	吴子超	审核	罗宇丰	日期	2023.08
	工程名称	广东省茂名市茂南区城区老旧小区基础设施改造工程项目（二期工程）第一批实施改造项目	专业	市政排水	资质证书编号	甲级：A244003258	校核	罗建钊	项目负责	邱学敏	审定	邱学敏	图号	PS-C1-04-43

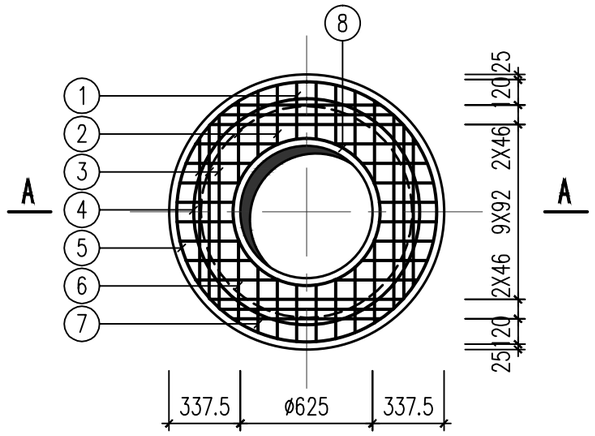

井盖配筋平面图

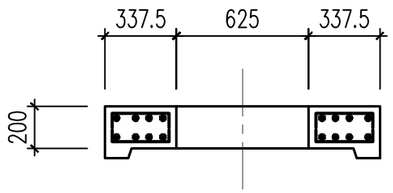

A-A

井座材料表

钢筋							混凝土		总重
编号	形式尺寸 (mm)	规格 (mm)	长度 (mm)	数量 (mm)	总长 (m)	重量 (mm)	体积 (m^3)	重量 (t)	(t)
①	130 269 130	Φ14	529	16	8.46	10.24	0.27	0.66	0.76
②	130 280 130	Φ14	540	16	8.64	10.45			
③	130 817 130	Φ14	1077	24	25.85	31.28			
④	340 ø1070	Φ14	3702	2	7.40	8.96			
⑤	340 ø1230	Φ14	4204	2	8.41	10.17			
⑥	130 393 130	Φ14	653	16	10.45	12.64			
⑦	130 310 130	Φ14	570	16	9.12	11.04			
⑧	340 ø675	Φ14	2461	2	4.92	5.96			

说明:

1、本图尺寸：除注明外，均以毫米为单位。

2、材料：混凝土：C35砼，抗渗标号P6。

钢筋：Φ<12，采用HPB300钢筋，fy=270MPa，

Φ≥12，采用HRB400钢筋，fy=360MPa。

3、钢筋保护层厚度：20mm。

4、井座总重总重为井座未开孔的重量。

5、本图适用于开孔ø625的井座。

广东省建设工程勘察设计出图专用章
单位名称：中誉设计有限公司
业务范围：市政(燃气工程、轨道交通工程除外)行业甲级
资质证书编号：A244003258
有效期至：2025年03月02日 (1)

会签 | 比例 | 初步设计 | 设计阶段 | 23ASJSZ079 | 设计编号

中誉设计有限公司 ZHONGYU DESIGN CO. LTD.	建设单位	茂名市茂南区政府投资项目代建中心	图纸名称	Φ1000圆形检查井井座配筋图(一)			设计	吴子超	专业负责	吴子超	审核	罗宇丰	日期	2023.08
	工程名称	广东省茂名市茂南区城区老旧小区基础设施改造工程项目（二期工程）第一批实施改造项目	专业	市政排水	资质证书编号	甲级:A244003258	校核	罗建钊	项目负责	邱学敏	审定	邱学敏	图号	PS-C1-04-44

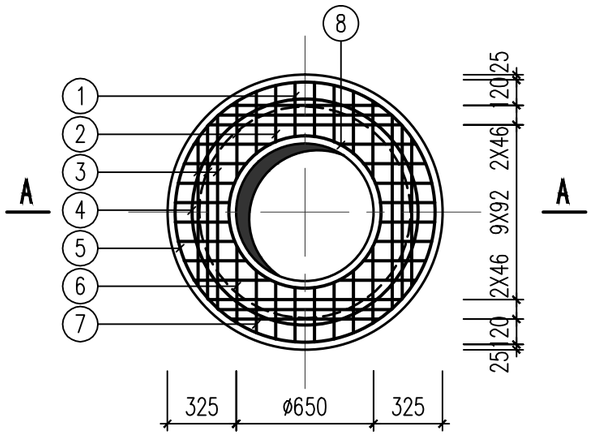

井盖配筋平面图

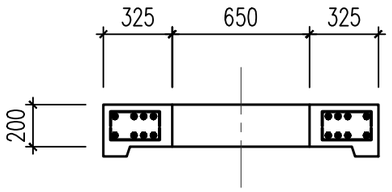

A-A

井座材料表

编号	钢筋 形式尺寸(mm)	规格(mm)	长度(mm)	数量(mm)	总长(m)	重量(mm)	混凝土 体积(m^3)	混凝土 重量(t)	总重(t)
①	130 256 130	Φ14	516	16	8.26	9.99	0.27	0.66	0.76
②	130 267 130	Φ14	527	16	8.43	10.20			
③	130 817 130	Φ14	1077	24	25.85	31.28			
④	340 ø1070	Φ14	3702	2	7.40	8.96			
⑤	340 ø1230	Φ14	4204	2	8.41	10.17			
⑥	130 363 130	Φ14	623	16	9.97	12.06			
⑦	130 293 130	Φ14	553	16	8.85	10.71			
⑧	340 ø700	Φ14	2539	2	4.92	6.14			

说明:

1、本图尺寸:除注明外,均以毫米为单位。

2、材料:混凝土: C35砼,抗渗标号P6。

钢筋:Φ<12,采用HPB300钢筋,fy=270MPa,

Φ≥12,采用HRB400钢筋,fy=360MPa。

3、钢筋保护层厚度:20mm。

4、井座总重总重为井座未开孔的重量。

5、本图适用于开孔ø650的井座。

广东省建设工程勘察设计出图专用章
单位名称:中誉设计有限公司
业务范围:市政(燃气工程、轨道交通工程除外)行业甲级
资质证书编号:A244003258
有效期至:2025年03月02日 (1)

会签 | 比例 | 初步设计 | 设计阶段 | 23ASJSZ0079 | 设计编号

中誉设计有限公司 ZHONGYU DESIGN CO. LTD.	建设单位	茂名市茂南区政府投资项目代建中心	图纸名称	Φ1000圆形检查井井座配筋图(二)			设计	吴子超	专业负责	吴子超	审核	罗宇丰	日期	2023.08
	工程名称	广东省茂名市茂南区城区老旧小区基础设施改造工程项目(二期工程)第一批实施改造项目	专业	市政排水	资质证书编号	甲级:A244003258	校核	罗建钊	项目负责	邱学敏	审定	邱学敏	图号	PS-C1-04-45

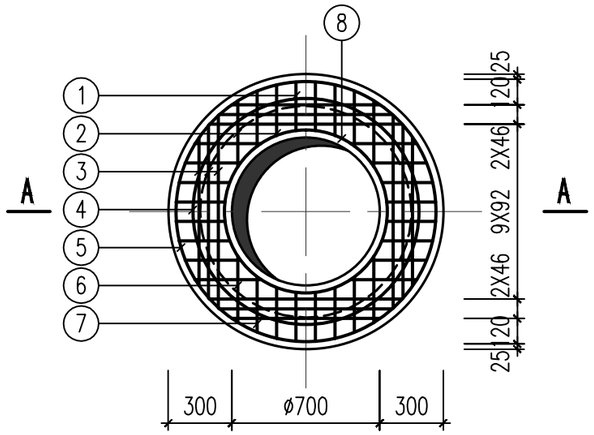

井盖配筋平面图

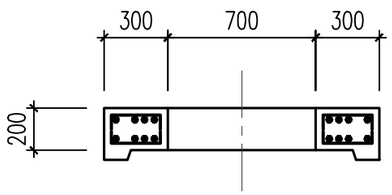

A-A

井座材料表

编号	钢筋 形式尺寸(mm)	规格(mm)	长度(mm)	数量(mm)	总长(m)	重量(mm)	混凝土 体积(m^3)	混凝土 重量(t)	总重(t)
①	130 231 130	Φ14	491	16	7.86	9.51	0.27	0.66	0.76
②	130 240 130	Φ14	500	16	8.00	9.68			
③	130 817 130	Φ14	1077	24	25.85	31.28			
④	340 ø1070	Φ14	3702	2	7.40	8.96			
⑤	340 ø1230	Φ14	4204	2	8.41	10.17			
⑥	130 313 130	Φ14	573	16	9.17	11.09			
⑦	130 262 130	Φ14	522	16	8.35	10.11			
⑧	340 ø750	Φ14	2696	2	5.39	6.52			

说明:

1、本图尺寸: 除注明外, 均以毫米为单位。

2、材料: 混凝土: C35砼, 抗渗标号P6。

钢筋: Φ<12, 采用HPB300钢筋, fy=270MPa,

Φ≥12, 采用HRB400钢筋, fy=360MPa。

3、钢筋保护层厚度: 20mm。

4、井座总重总重为井座未开孔的重量。

5、本图适用于开孔ø700的井座。

广东省建设工程勘察设计出图专用章
单位名称:中誉设计有限公司
业务范围:市政(燃气工程、轨道交通工程除外)行业甲级
资质证书编号:A244003258
有效期至:2025年03月02日 (1)

会签 | 比例 | 初步设计 | 设计阶段 | 23ASJSZ0079 | 设计编号

中誉设计有限公司 ZHONGYU DESIGN CO. LTD.	建设单位	茂名市茂南区政府投资项目代建中心	图纸名称	Φ1000圆形检查井井座配筋图(三)	设计	吴子超	专业负责	吴子超	审核	罗宇丰	日期	2023.08
	工程名称	广东省茂名市茂南区城区老旧小区基础设施改造工程项目(二期工程)第一批实施改造项目	专业	市政排水 资质证书编号 甲级:A244003258	校核	罗建钊	项目负责	邱学敏	审定	邱学敏	图号	PS-C1-04-46

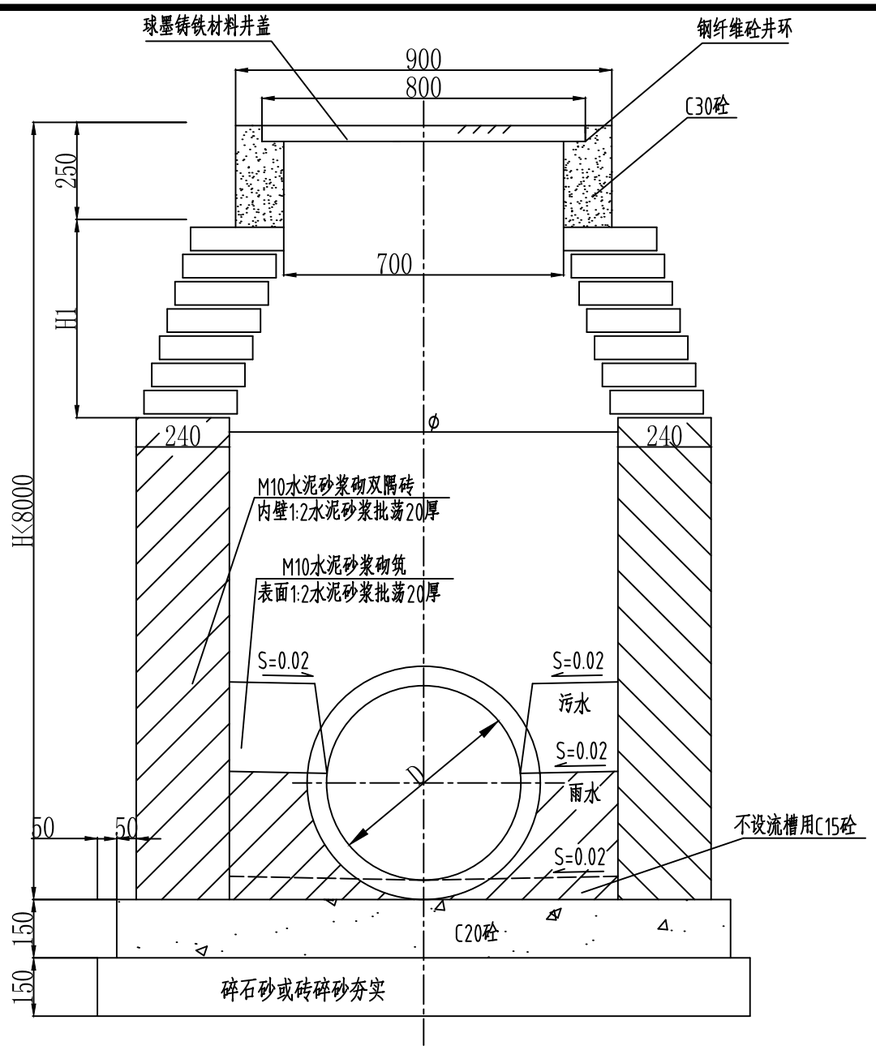

A－A剖面图

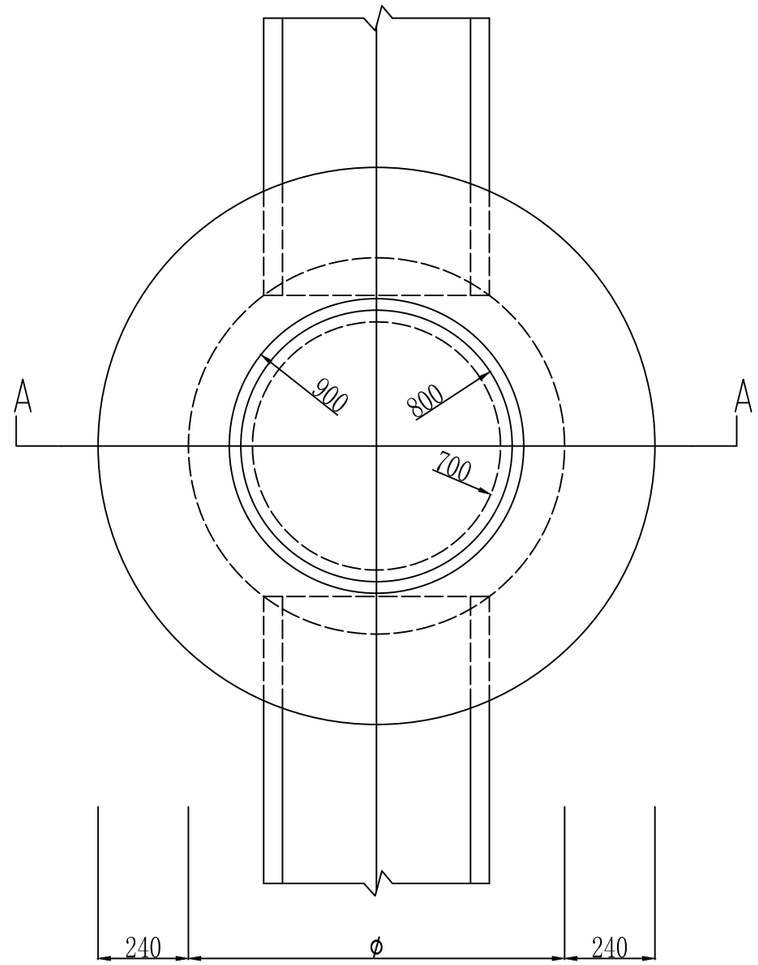

平面图

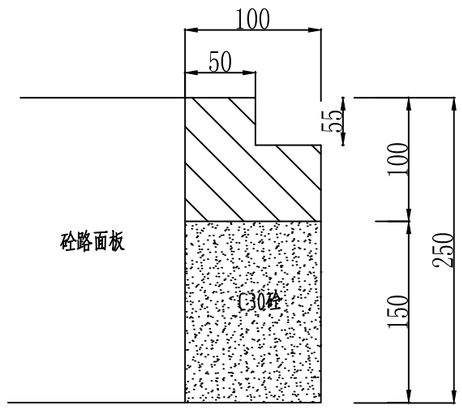

球墨铸铁井环大样图

井径 φ(mm)	适用管径 D(mm)	适用深度 (mm)	收口高度 H1(mm)
φ700	D150~D200	1200~8000	600
φ1000	D300~D600	1500~8000	600
φ1200	D700~D800	2000~8000	650
φ1400	D900~D1000	3000~8000	1500
φ1600	D1100~D1200	3000~8000	1650

广东省建设工程勘察设计出图专用章
单位名称:中誉设计有限公司
业务范围:市政(燃气工程、轨道交通工程除外)行业甲级
资质证书编号:A244003258
有效期至:2025年03月02日 (1)

说明:
1,本图尺寸均以毫米为单位.
2,检查井盖,井盖座采用球墨铸铁.
3,井盖,井盖座尺寸详见φ800井盖设计图.
4,本图用作雨水管检查井时,仅当D≥600时,井内设流槽;D<600时,不设流槽,则井底浇灌C15级混凝土,厚度与管壁相同.

中誉设计有限公司 ZHONGYU DESIGN CO. LTD.	建设单位	茂名市茂南区政府投资项目代建中心	图纸名称	雨水检查井大样图			设计	吴子超	专业负责	吴子超	审核	罗宇丰	日期	2023.08
	工程名称	广东省茂名市茂南区城区老旧小区基础设施改造工程项目（二期工程）第一批实施改造项目	专业	市政排水	资质证书编号	甲级:A244003258	校核	罗建钊	项目负责	邱学敏	审定	邱学敏	图号	PS-C1-04-47

会签 | 比例 | 初步设计 | 设计阶段 | 23ASJSZ079 | 设计编号

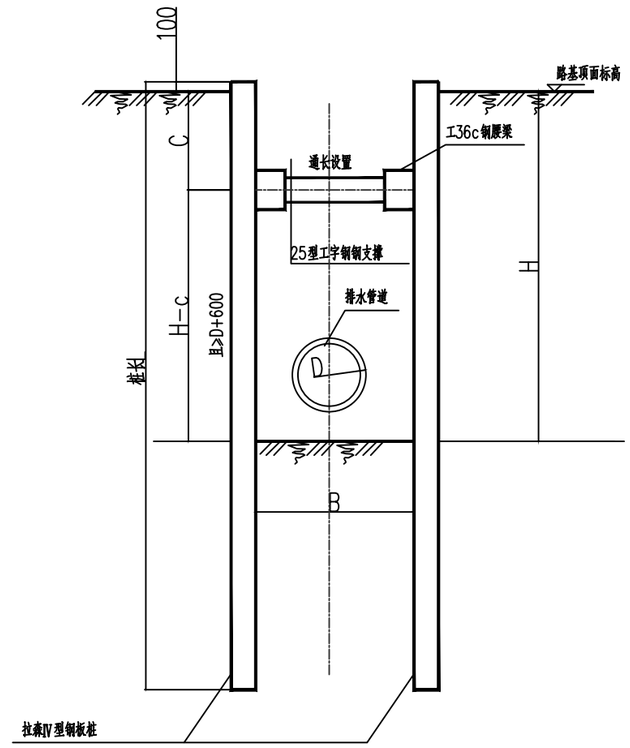

管沟支护剖面

管坑支护参数表

支护形式	管坑开挖深度H(m)	拉森Ⅳ型钢板桩长L(m)	钢支撑水平间距a(m)	钢支撑竖向间距b(m)	第一道支撑设置深度c(m)	第二道支撑设置深度c(m)	钢板桩型号	适用条件
钢板桩	2.5<H≤4	6	3	—	1		拉森Ⅳ	软差土质,基坑底下方淤泥、淤泥质土和砂层。
钢板桩	4<H≤6	9	3	—	1	3	拉森Ⅳ	软差土质,基坑底下方淤泥、淤泥质土和砂层。

注

1、本图标高以米计，尺寸以毫米计。

2、本工程基坑支护安全等级为三级，侧壁重要性系数为0.9，设计有效期限为10天，超过此期限应做好基坑保护措施并加强基坑监测。

3、管槽施工开挖采用分段开挖，支护，铺管，回填，轮回作业。

4、槽坑采用拉森钢板桩加内支撑支护结构，钢板桩采用静压法或震动法压入，拉森钢板桩锁口宜均匀涂以混合油，其体积比为黄油：干膨润涂土：干锯沫=5:5:3。

5、基坑开挖过程中严禁超挖、抢挖，严禁"大锅底"开挖，基坑开挖前应查明范围内的地下管线，地下建筑物情况，如有地下管线不能迁移时，应采取切实可行的加固保护措施，确保施工期间地下管线的安全和正常使用，地下管线的迁改和保护须征得管线权属部门、业主等单位的同意后方可施工。

6、施工单位采取有效措施进行降排水作业，要求管槽基坑范围的地下水位在管底以下0.5米，并注意施工降排水对周边环境的影响。施工特别是雨季须做好基坑内的排水措施，坡顶地面截水措施，排水不应排在管槽附近。

7、施工开挖时发现实际地质情况于设计所依据地质资料不符时，应及时报告设计人员另行处理。

8、内支撑应坚持"分层开挖、先撑后挖"的原则，土方开挖应分层分区连续施工，并对称开挖，开挖至设计支撑在地面标高下200~300mm应及时施加支撑，随挖随支撑。

9、基坑一般不应超挖，如有超挖部分须用中粗砂（或石屑）回填，并采用平板震动器震实。

10、横撑，槽钢与腰梁的钢材应采用Q235-A，焊条采用E43焊条。

11、如临近房屋低墙请结合房屋保护要求一起实施。

12、基坑周表3m范围内严禁堆载，地面超载仅限施工挖掘机械，不大于5KN/m2。

13、机械挖土时，应在基坑底及护壁留200~300厚土层用人工挖掘修整。

14、槽坑周围应做好围栏等安全措施，并配有相关警示标志。

15、除进行支护结构位移的监测外，尚应堆范围内的建（构）筑物，地下管线变形，地下水位进行监测，地下水位监测点每50m一个。

16、当场地周边有地下管线时，应注意对地下管线的观测，采用承插式接头的铸铁水管、钢筋混凝土水管两接头之间的局部倾斜值不应大于0.008，采用焊接接头的水管两接头之间的局部倾斜值不应大于0.010；采用焊接接头的煤气管两接头之间的局部倾斜值不应大于0.004。

17、一般建（构）筑物沉降参考表二要求进行观测。检测频率按照《建筑基坑工程监测技术规范》(GB50497-2009)表7.0.3的规定。

18、当管道临近地铁，隧道，高架桥基础，地下渠道等大型地下构筑物的基坑，应提前预估，施工时尚应进行信息监测。

19、当管道地基为搅拌桩（旋喷桩）处理时，在搅拌桩（旋喷桩）达到设计强度后方可开挖沟槽。

20、如遇特殊情况，须及时采取应急措施，并知会业主、监理、勘察、设计人员并处理。

21、本说明未尽事宜，应参照国家、省部有关设计、施工规范、规程等执行。

广东省建设工程勘察设计出图专用章
单位名称:中誉设计有限公司
业务范围:市政(燃气工程、轨道交通工程除外)行业甲级
资质证书编号:A244003258
有效期至:2025年03月02日 (1)

会签 | 比例 | 初步设计 | 设计阶段 | 23ASJSZ0079 | 设计编号

中誉设计有限公司 ZHONGYU DESIGN CO. LTD.	建设单位	茂名市茂南区政府投资项目代建中心	图纸名称	拉森钢板桩大样图	设计	吴子超	专业负责	吴子超	审核	罗宇丰	日期	2023.08
	工程名称	广东省茂名市茂南区城区老旧小区基础设施改造工程项目（二期工程）第一批实施改造项目	专业	市政排水	资质证书编号	甲级:A244003258	校核	罗建钊	项目负责	邱学敏	审定	邱学敏	图号	PS-C1-04-48

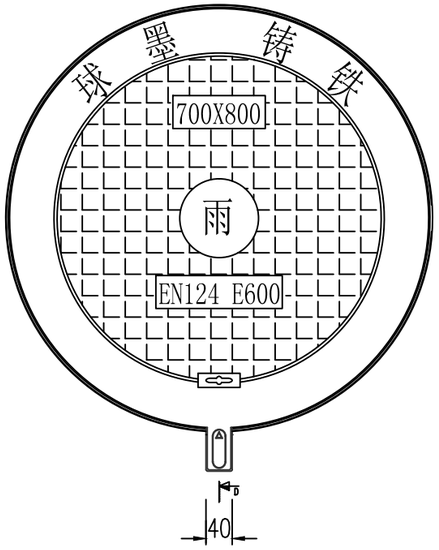

雨水井盖示意图

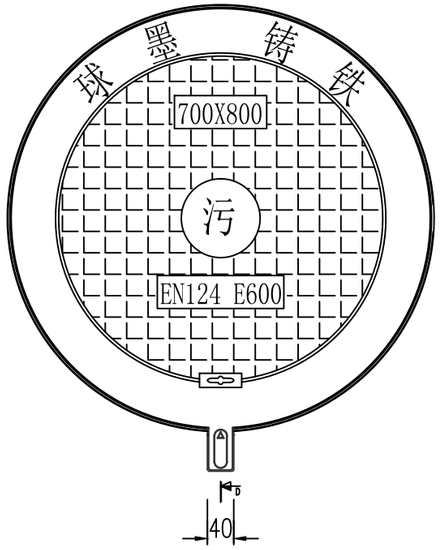

污水井盖示意图

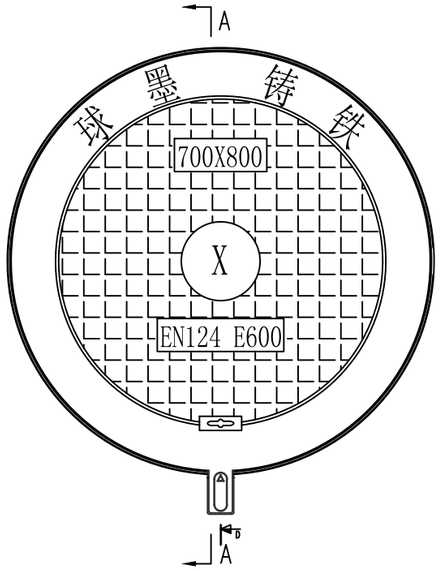

井盖正面大样 1:10

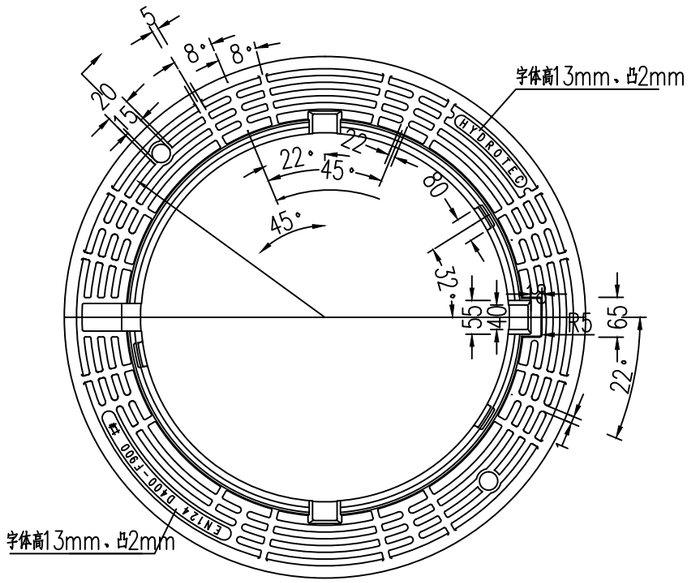

支座俯视图 1:10

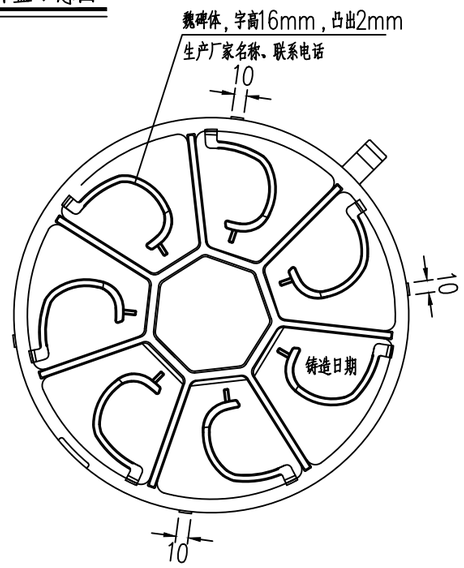

井盖背面大样 1:10

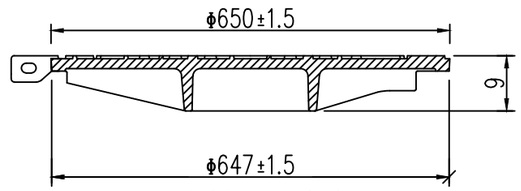

井盖A－A剖面图 1:10

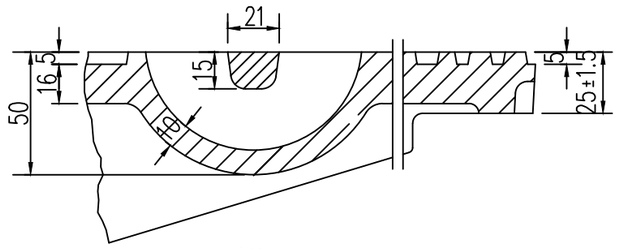

大样图 1:2.5

注：

1、图中尺寸除注明外，单位均以毫米计。
2、雨水、污水井盖样式必须采用本图样式。
3、井盖须具备降噪、防盗、弹性紧锁功能。。
4、本图适用于市政雨、污水井盖，井盖承压采用“D400”一承压等级重型
5、井盖采用QT500－7球墨铸铁，按GB9441－2009中要求的[illegible]，排水检查井井盖采用球墨铸铁可调式铸铁，防沉降检查井座及井盖（配套旋卡式防坠网），井座井盖总重量≥128kg/套（包含防坠网）；配套的防坠网材质为球墨防坠网与井座的连接采用旋卡式结构，防坠网承载250kg以上。

广东省建设工程勘察设计出图专用章
单位名称：中誉设计有限公司
业务范围：市政(燃气工程、轨道交通工程除外)行业甲级
资质证书编号：A244003258
有效期至：2025年03月02日 (1)

中誉设计有限公司 ZHONGYU DESIGN CO.,LTD.	建设单位	茂名市茂南区政府投资项目代建中心	图纸名称	检查井盖大样图			设计	吴子超	专业负责	吴子超	审核	罗宇丰	日期	2023.08
	工程名称	广东省茂名市茂南区城区老旧小区基础设施改造工程项目（二期工程）第一批实施改造项目	专业	市政排水	资质证书编号	甲级:A244003258	校核	罗建钊	项目负责	邱学敏	审定	邱学敏	图号	PS-C1-04-49

会签 | 比例 | 初步设计 | 设计阶段 | 23ASJSZ079 | 设计编号

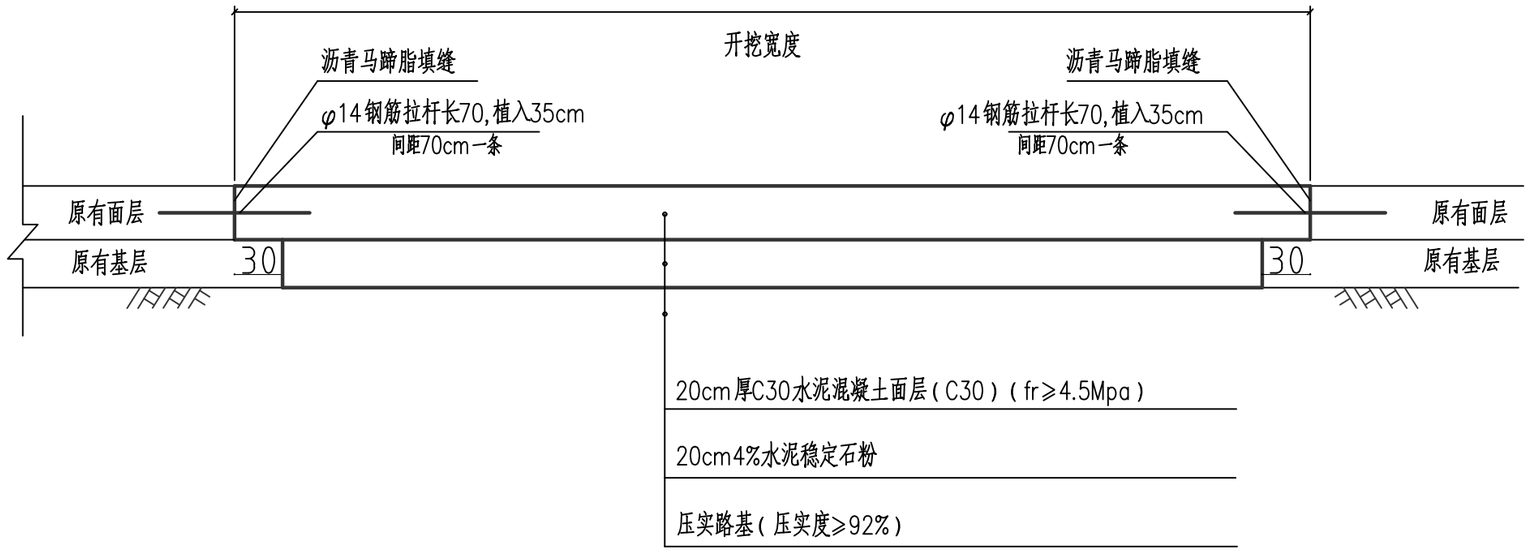

修复水泥路面破除及恢复大样图:

注:

1.宽度根据管道沟槽开挖宽度计算

2.当混凝土路面厚度小于20cm时,不需植入钢筋。

广东省建设工程勘察设计出图专用章
单位名称:中誉设计有限公司
业务范围:市政(燃气工程、轨道交通工程除外)行业甲级
资质证书编号:A244003258
有效期至:2025年03月02日 (1)

会签 | 比例 | 初步设计 | 设计阶段 | 23ASJSZ0079 | 设计编号

中誉设计有限公司 ZHONGYU DESIGN CO. LTD.	建设单位	茂名市茂南区政府投资项目代建中心	图纸名称	路面拆除修复大样图			设计	吴子超	专业负责	吴子超	审核	罗宇丰	日期	2023.08
	工程名称	广东省茂名市茂南区城区老旧小区基础设施改造工程项目（二期工程）第一批实施改造项目	专业	市政排水	资质证书编号	甲级:A244003258	校核	罗建钊	项目负责	邱学敏	审定	邱学敏	图号	PS-C1-04-50

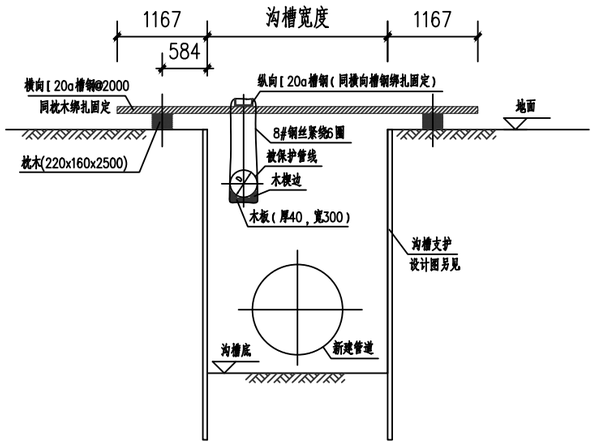

沟槽内裸露管线保护图（A类）

（管线直径D≤300，管线与沟槽平行）

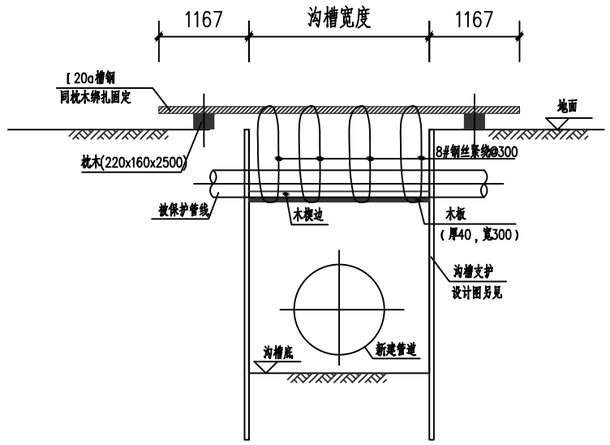

沟槽内裸露管线保护图（B类）

（管线直径D≤300，管线与沟槽相交）

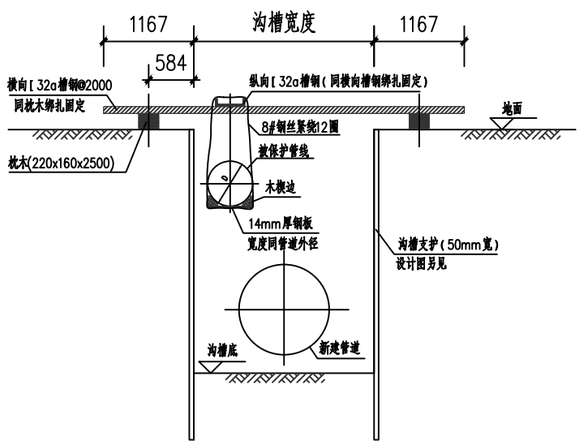

沟槽内裸露管线保护图（C类）

（管线直径D>300，管线与沟槽平行）

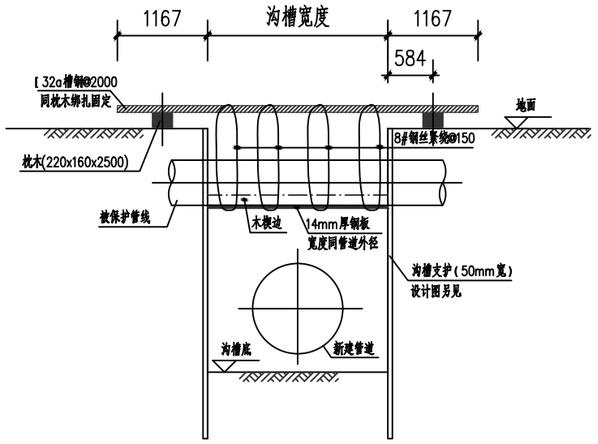

沟槽内裸露管线保护图（D类）

（管线直径D>300，管线与沟槽相交）

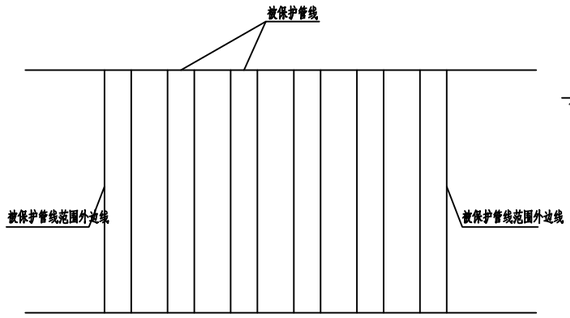

施工道路下管线保护平面图

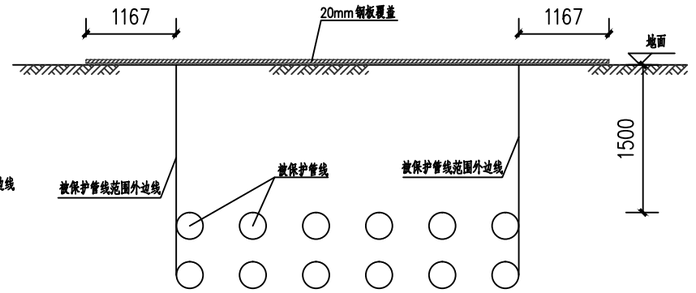

施工道路下管线保护立面图

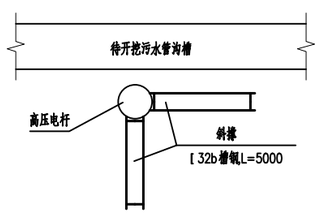

电杆加固平面图

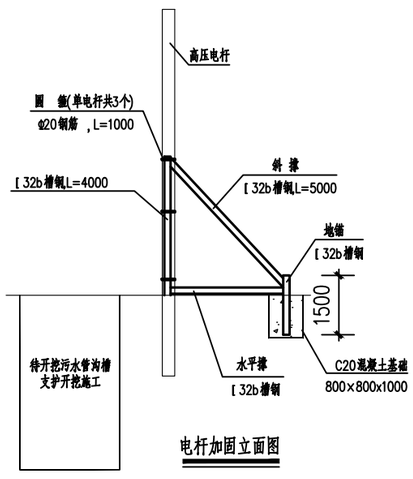

电杆加固立面图

说明：

1.施工场地内遇到电压在380V及以上的架空高压线路时，施工中必须做安全防护，在高压线路的下方搭钢管防护架，钢管防护架高度搭至距高压线2.5m时，换用竹杆搭设。

2.当管线上部无保护层且在管线上方有施工作业时，采用20mm厚钢板铺管线上方地面，钢板宽度应为管线范围两侧各外延1.0m。

3.对管槽开挖过程中能临时切断且能改变走向的地下管线，在征得有关单位和其管理部门同意后，进行临时切断或改迁，当管线原样恢复或改迁后应得到相关部门验收[illegible]临时排水。

4.对管槽开挖过程中遇到的供水、供电、电信、燃气及[illegible]性质、管道材质、管径等特点采取可靠的保护措施，确保管线安全，决不可切断或不能迁移的管线采用悬吊法进行保护。

5.其它未尽事宜遵行国家、建设部、管线管理部门制定[illegible]执行。

6、电杆加固，每根采用两个加固支架，垂直沟槽方向和平行沟槽方向各一个。

7、加固支架各杆件之间采用焊接，支架与电杆之间采用抱箍与电杆连接，支架外端采用80×80cm深度1米的混凝土基础与地面固定。在立杆长度范围内设三道抱箍，抱箍分部在顶部、中部和下部。

广东省建设工程勘察设计出图专用章
单位名称：中誉设计有限公司
业务范围：市政(燃气工程、轨道交通工程除外)行业甲级
资质证书编号：A244003258
有效期至：2025年03月02日 (1)

会签 | 比例 | 初步设计 | 设计阶段 | 23ASJSZ0079 | 设计编号

中誉设计有限公司 ZHONGYU DESIGN CO. LTD.	建设单位	茂名市茂南区政府投资项目代建中心	图纸名称	管线保护大样图	设计	吴子超	专业负责	吴子超	审核	罗宇丰	日期	2023.08
	工程名称	广东省茂名市茂南区城区老旧小区基础设施改造工程项目（二期工程）第一批实施改造项目	专业	市政排水	资质证书编号	甲级:A244003258	校核	罗建钊	项目负责	邱学敏	审定	邱学敏	图号	PS-C1-04-51

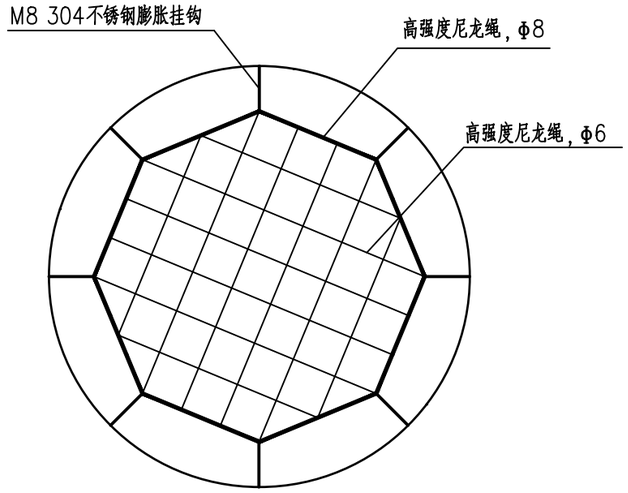

井筒安全网平面图

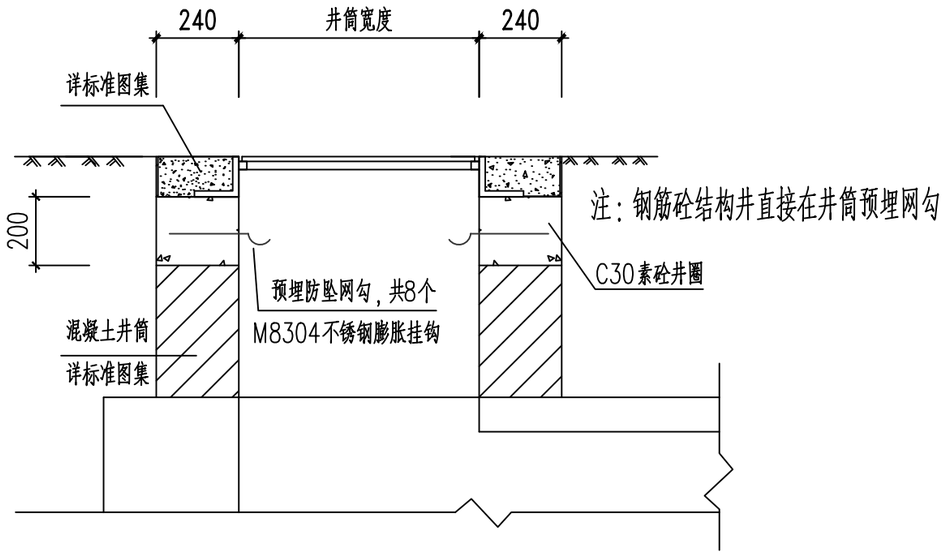

井筒防坠网预埋大样

说明：

1. 防坠网采用高强度尼龙绳，使用优级涤纶工业长丝经多道工序生产成三股绳，再经过手工编织成防坠网。高强涤纶材质，它耐酸碱，耐腐蚀（不怕酸雨沼气），抗冲击力强（化纤材料中最好，是锦纶的4倍），低温条件柔韧性好、在潮湿条件下强度不受影响、介电性能优良、耐磨损、抗紫外线性能好（丙纶、聚乙烯材质易风化）、不吸水、耐氧化，使用寿命至少5年；单绳拉力大于1600N，耐冲击500焦耳（100kg*0.5m），300kg；防坠网网绳直径：6mm；防坠网边绳直径：8mm；防坠网网格：65*65mm；防坠网强度：高强600公斤。
2. 挂钩采用M8 304不锈钢膨胀挂钩，抗冲击力强，耐腐蚀，使用年限长久，型号M8的单个受力120公斤，强度高，抗压强度600N/mm2。
3. 施工要求：严格按照《城镇排水设施养护作业安全技术规程》（DB33/ 1042-2007）执行。
4. 安装要求：安装与普通膨胀钩做法一样，例如型号为M8的膨胀钩安装，在井壁打一个直径12mm深度60mm的圆孔。窨井防护网由8个304不锈钢膨胀螺栓固定，在井下10~15厘米处的井筒内均匀地钻出8个孔，钻孔至适合膨胀螺栓的深度，均匀分布窨井内周围，插上挂钩，钩朝上，拧紧固定，再把防护网牢牢地拴在挂钩上。保证防护网在安装后不会松动、脱落，保证防护网的使用寿命。
5. 防坠网安装完毕后，必须做安全合格测试，方法如下：用150公斤重物置于网上3分钟后取走。检查井壁、膨胀挂钩和防坠网，要求井壁无破损、膨胀挂钩不变形不松动、防坠网无破裂。抗冲击性能测试：冲击高度2m，重物200kg，高强度的网绳无破损，无断裂，防坠网完好。
6. 对防坠网及挂钩进行定期检测，保证足够安全。

单个安全网工程数量表

编号	直 径（mm）	根数	单根长(mm)	总长(mm)	总重kg
1	M8304不锈钢膨胀挂钩		8(个)		
2	高强度尼龙绳φ8	1	1684	1684	
3	高强度尼龙绳φ6	8	508	4064	
4	高强度尼龙绳φ6	4	360	1440	
尼龙绳总长为7188mm					

广东省建设工程勘察设计出图专用章
单位名称：中誉设计有限公司
业务范围：市政(燃气工程、轨道交通工程除外)行业甲级
资质证书编号：A244003258
有效期至：2025年03月02日 (1)

会签 | 比例 | 初步设计 | 设计阶段 | 23ASJSZ079 | 设计编号

中誉设计有限公司 ZHONGYU DESIGN CO. LTD.	建设单位	茂名市茂南区政府投资项目代建中心	图纸名称	防坠网安装大样图			设 计	吴子超	专业负责	吴子超	审 核	罗宇丰	日 期	2023.08
	工程名称	广东省茂名市茂南区城区老旧小区基础设施改造工程项目（二期工程）第一批实施改造项目	专 业	市政排水	资质证书编号	甲级：A244003258	校 核	罗建钊	项目负责	邱学敏	审 定	邱学敏	图 号	PS-C1-04-52

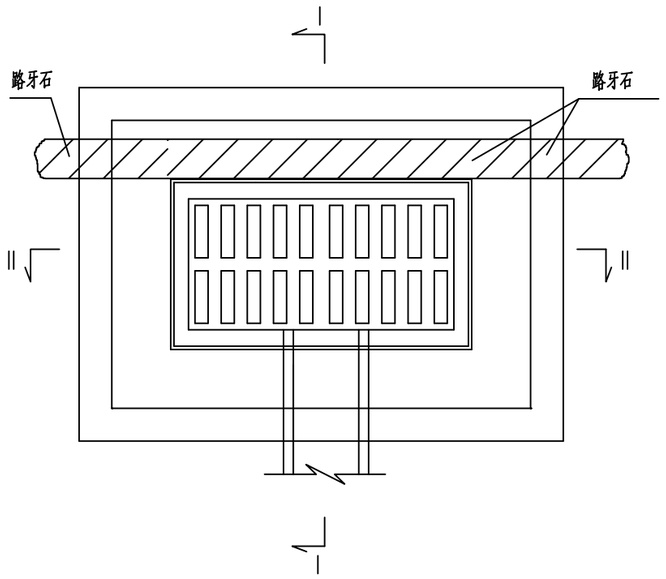

雨水口平面图

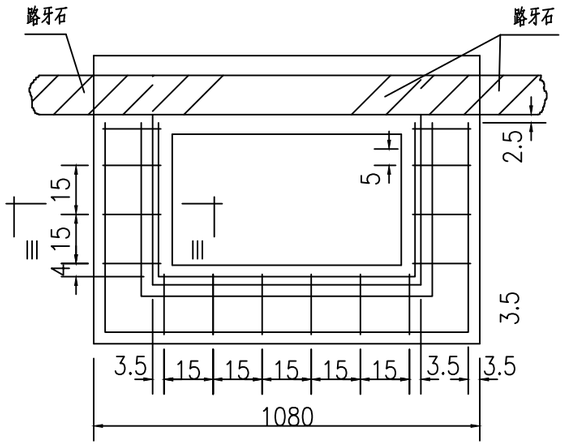

井座配筋图

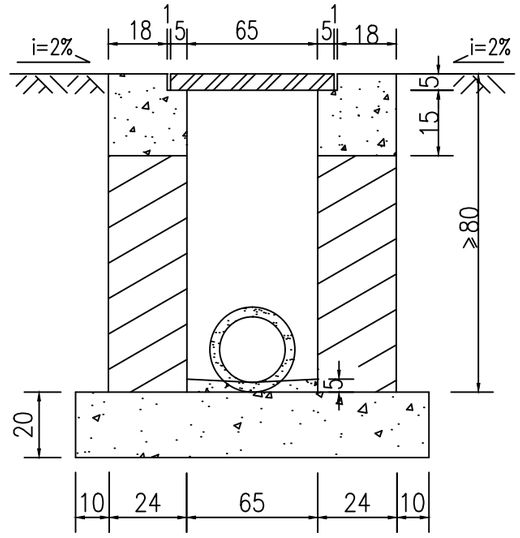

II—II 断面

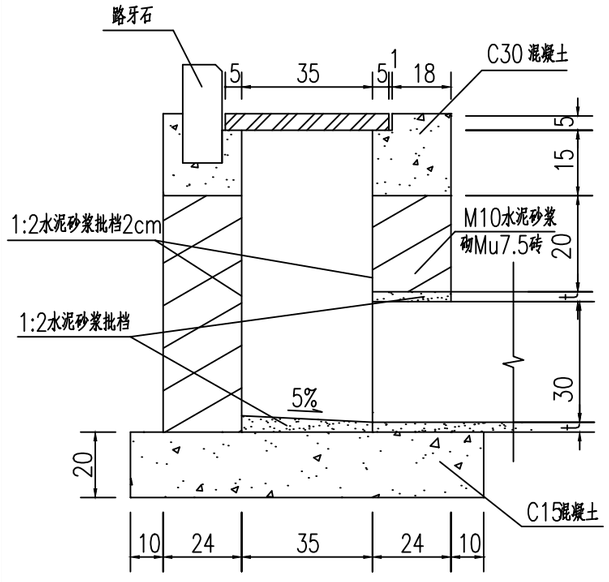

I—I 断面

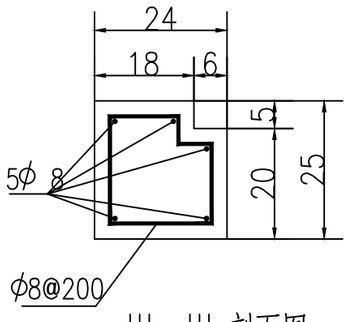

III—III 剖面图

说明

1,图中尺寸均以厘米计.

2,要求雨水口基础为较密实的天然砂性土基压实的人工土基.如土基较差,要作加固处理.

3,雨水口四周回填砂砾土并按要求夯实.

4,雨水蓖采用城建统一标准,铸铁箅子.

5,土基压实度>90%.

广东省建设工程勘察设计出图专用章
单位名称:中誉设计有限公司
业务范围:市政(燃气工程、轨道交通工程除外)行业甲级
资质证书编号:A244003258
有效期至:2025年03月02日 (1)

中誉设计有限公司 ZHONGYU DESIGN CO.,LTD.	建设单位	茂名市茂南区政府投资项目代建中心	图纸名称	雨水口平面图			设计	吴子超	专业负责	吴子超	审核	罗宇丰	日期	2023.08
	工程名称	广东省茂名市茂南区城区老旧小区基础设施改造工程项目（二期工程）第一批实施改造项目	专业	市政排水	资质证书编号	甲级:A244003258	校核	罗建钊	项目负责	邱学敏	审定	邱学敏	图号	PS-C1-04-53

会签 比例 初步设计 设计阶段 23ASJSZ079 设计编号

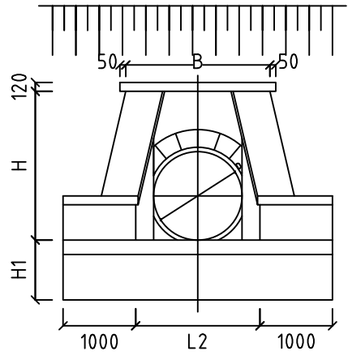

立面图

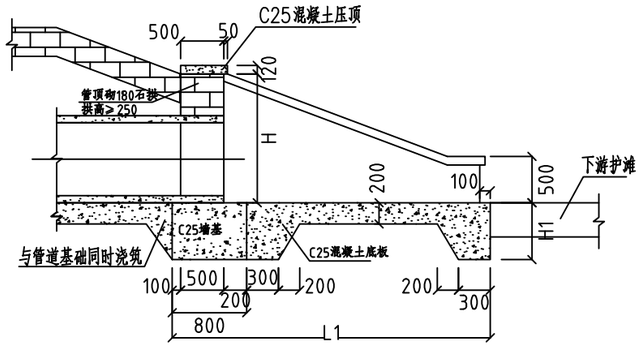

剖面图

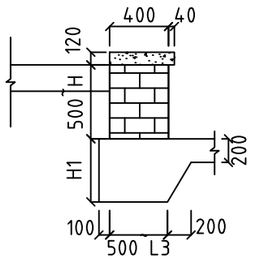

A-A

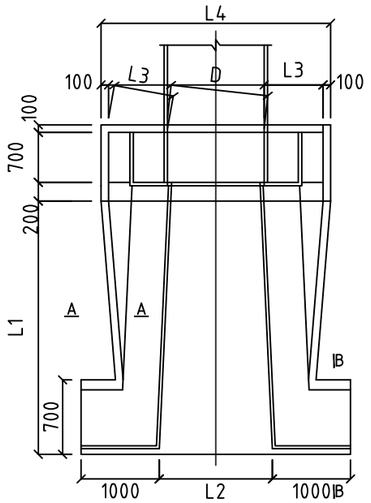

平面图

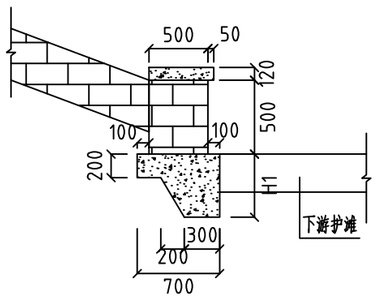

B-B

说明

1、本图适用于管道与河道正交。

2、出水口对地基承载力要求参照S01-2001-268，如地基承载力达不到要求，应进行地基处理。端墙地基处理不得使用透水材料。

3、材料：C25混凝土。

4、除端墙外，其他基底允许设置碎石垫层。

5、河道边坡按1:2计，如河道边坡为其他坡度时，则调整(L1)长度使翼墙坡度与河道相同。

6、八字翼墙两侧护坡同河道，当河道为重要时，则250厚C25混凝土护坡，D≤1000宽2m，D>1000宽3m。

7、当水量较大、下游河道易受冲刷时，下游及对岸需护砌。护砌范围参照95S517。

广东省建设工程勘察设计出图专用章
单位名称：中誉设计有限公司
业务范围：市政(燃气工程、轨道交通工程除外)行业甲级
资质证书编号：A244003258
有效期至：2025年03月02日 (1)

中誉设计有限公司 ZHONGYU DESIGN CO.,LTD.	建设单位	茂名市茂南区政府投资项目代建中心	图纸名称	雨水出水口大样图			设计	吴子超	专业负责	吴子超	审核	罗宇丰	日期	2023.08
	工程名称	广东省茂名市茂南区城区老旧小区基础设施改造工程项目（二期工程）第一批实施改造项目	专业	市政排水	资质证书编号	甲级:A244003258	校核	罗建钊	项目负责	邱学敏	审定	邱学敏	图号	PS-C1-04-54

会签 | 比例 | 初步设计 | 设计阶段 | 23ASJSZ079 | 设计编号

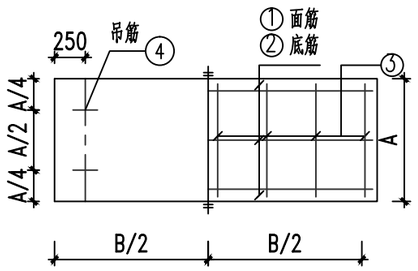

1500*500标准段盖板配筋图

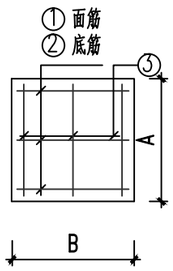

400*400井盖配筋图

B*A*a \ 配筋	①	②	③	④
400*400*100	Φ12@200	Φ12@100	Φ12@200	4Φ12
1500*500*150	Φ12@200	Φ12@100	Φ12@200	4Φ12

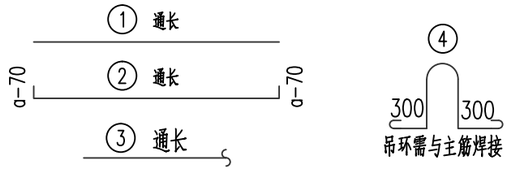

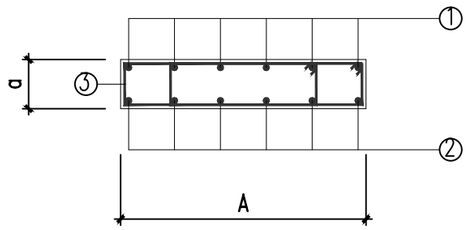

井盖及标准段盖板剖面配筋图

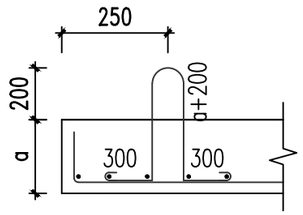

吊环大样

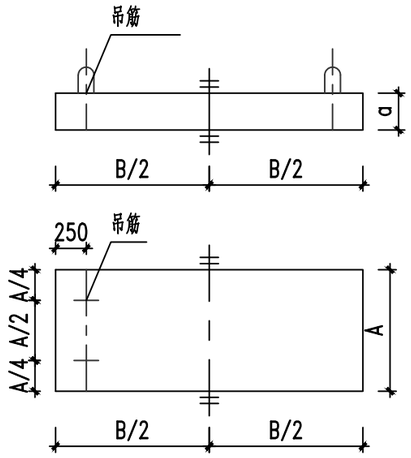

盖板尺寸图

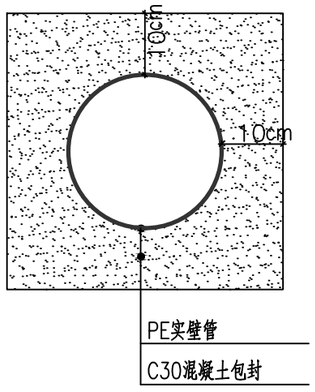

管道混凝土包封

说明：

1.本图单位标高以m计，其余均以mm计算，标高详见工艺图，均为相对标高。

2.钢筋采用Φ－HPB300,fy=270MPa;Φ－HRB400,fy=360MPa。

3.混凝土强度等级C40，抗渗等级P6。

4.每座化粪池按更换6块标准盖板算。

广东省建设工程勘察设计出图专用章
单位名称:中誉设计有限公司
业务范围:市政(燃气工程、轨道交通工程除外)行业甲级
资质证书编号:A244003258
有效期至:2025年03月02日 (1)

会签 | 比例 | 初步设计 | 设计阶段 | 23ASJSZ0079 | 设计编号

中誉设计有限公司 ZHONGYU DESIGN CO. LTD.	建设单位	茂名市茂南区政府投资项目代建中心	图纸名称	400x400、1500x500盖板大样图	设计	吴子超	专业负责	吴子超	审核	罗宇丰	日期	2023.08
	工程名称	广东省茂名市茂南区城区老旧小区基础设施改造工程项目（二期工程）第一批实施改造项目	专业	市政排水	资质证书编号	甲级:A244003258	校核	罗建钊	项目负责	邱学敏	审定	邱学敏	图号	PS-C1-04-55

第五篇:河西街道

中华人民共和国一级注册建筑师
姓　名：陈永健
注册号：4400325-029
有效期：至2023年11月

广东省建设工程勘察设计出图专用章
单位名称:中誉设计有限公司
业务范围:市政(燃气工程、轨道交通工程除外)行业甲级
资质证书编号:A244003258
有效期至:2025年03月02日　(1)

图　纸　目　录

序号	图号	图别	图纸内容	图幅	页数	备注
1	ZT-C1-05-01	总体	图纸目录	A3		
2	ZT-C1-05-02	总体	红旗北路46号大院建筑改造总平面图	A3		
3	ZT-C1-05-03	总体	红旗北路46号大院建筑（园建）改造总平面图	A3		
4	ZT-C1-05-04	总体	红旗北路136号大院建筑改造总平面图	A3		
5	ZT-C1-05-05	总体	红旗北路136号大院建筑（园建）改造总平面图	A3		
6	ZT-C1-05-06	总体	滨河北，幸福路建筑改造总平面图	A3		
7	ZT-C1-05-07	总体	滨河北，幸福路建筑（园建）改造总平面图	A3		
8	ZT-C1-05-08	总体	火箭巷，四季街，林阴路小区建筑改造总平面图	A3		
9	ZT-C1-05-09	总体	火箭巷，四季街，林阴路小区建筑（园建）改造总平面图	A3		
10	ZT-C1-05-10	总体	油城三路三巷74.76号建筑改造总平面图	A3		
11	ZT-C1-05-11	总体	油城三路三巷74.76号建筑（园建）改造总平面图	A3		
12	ZT-C1-05-12	总体	建筑工程量表	A3		
13	ZT-C1-05-13	总体	园建工程量表	A3		
14	JZ-C1-05-14	建筑	红旗北路136号大院1#2#立面图	A3		
15	JZ-C1-05-15	建筑	火箭巷，四季街，林阴路小区1#2#3#立面图	A3		
16	JZ-C1-05-16	建筑	火箭巷，四季街，林阴路小区4#5#6#立面图	A3		
17	JZ-C1-05-17	建筑	围墙立面图1	A3		
18	JZ-C1-05-18	建筑	围墙立面图2	A3		
19	JZ-C1-05-19	建筑	楼梯通用剖面图	A3		
20	YJ-C1-05-01	园建	路面结构图	A3		
21	YJ-C1-05-02	园建	路面结构设计图	A3		
22	YJ-C1-05-03	园建	无障碍设计图	A3		
23	YJ-C1-05-04	园建	树池大样图	A3		
24	YJ-C1-05-05	园建	非机动车雨棚平面图、立面图	A3		
25	YJ-C1-05-06	园建	非机动车雨棚结构大样	A3		
26	YJ-C1-05-07	园建	宣传栏大样图一	A3		
27	YJ-C1-05-08	园建	宣传栏大样图二	A3		
28	YJ-C1-05-09	园建	垃圾分类亭平面图、立面图、大样图	A3		

序号	图号	图别	图纸内容	图幅	页数	备注
29	YJ-C1-05-10	园建	垃圾亭分类亭洗手区大样图	A3		
30	YJ-C1-05-11	园建	垃圾分类亭字体大样图	A3		
31	YJ-C1-05-12	园建	垃圾分类亭宣传画1	A3		
32	YJ-C1-05-13	园建	垃圾分类亭宣传画2	A3		
33	YJ-C1-05-14	园建	垃圾分类亭宣传画3	A3		
34	YJ-C1-05-15	园建	微型消防站	A3		
35	YJ-C1-05-16	园建	合成纤维厂门口大门	A3		
36	YJ-C1-05-17	园建	新建实体围墙大样图	A3		
37	YJ-C1-05-18	园建	新建铁艺围墙	A3		
38	YJ-C1-05-19	园建	太阳能路灯安装大样图	A3		
39	YJ-C1-05-20	园建	护窗栏杆、楼梯回顶	A3		
40	YJ-C1-05-21	园建	建筑排水立管修及接驳复示意图	A3		
41						
42						
43						
44						
45						
46						
47						
48						
49						
50						
51						
52						
53						
54						
55						
56						

中华人民共和国一级注册建筑师
姓　名：陈永健
注册号：4400325-029
有效期：至2023年11月

广东省建设工程勘察设计出图专用章
单位名称:中誉设计有限公司
业务范围:市政(燃气工程、轨道交通工程除外)行业甲级
资质证书编号:A244003258
有效期至:2025年03月02日　(1)

会签

比例

初步设计

设计阶段

23ASJSZ079

设计编号

中誉设计有限公司
ZHONGYU DESIGN CO. LTD.

建设单位	茂名市茂南区政府投资项目代建中心	图纸名称	图纸目录	设计	周秀坤	专业负责	李　真	审核	陈永健	日期	2023.08
工程名称	广东省茂名市茂南区城区老旧小区基础设施改造工程项目（二期工程）第一批实施改造项目	专　业	总　体	资质证书编号	甲级:A244003258	校核	李　真	项目负责	邱学敏	审定	邱学敏	图号	ZT-C1-05-01

翻新粉刷围墙836米
外墙表面清理后再粉刷

翻新粉刷围墙48米
外墙表面清理后再粉刷

改造范围线

建筑图例 | 图例说明 | 建筑图例 | 图例说明

- 建筑单体立面改造
- 围蔽施工
- 原有围墙翻新
- 环卫设施
- 微型消防站
- 充电桩
- 太阳能路灯
- 楼道灯
- 路面交通画线
- 砼路面铺设沥青
- 路面铺设混凝土
- 路面铺设人行道砖
- 路面铺设水泥人行道
- (5.3*2.4)车位画线
- (6.3*2.4)车位画线
- 树池

中华人民共和国一级注册建筑师
姓 名：陈永健
注册号：4400325-029
有效期：至2023年11月

广东省建设工程勘察设计出图专用章
单位名称:中誉设计有限公司
业务范围:市政(燃气工程、轨道交通工程除外)行业甲级
资质证书编号:A244003258
有效期至:2025年03月02日 (1)

红旗北路46号大院建筑改造总平面图

1、每栋建筑单体需设一个微型消防站（成品），位置设置在首层室外有遮挡位置（不应影响疏散）。具体要求详大样图。
2、本小区垃圾分类亭共1组（成品），具体设置位置需与小区业主会商量确定。具体要求详大样图。

会签 | 比例 | 初步设计 | 设计阶段 | 23ASJSZ079 | 设计编号

中誉设计有限公司 ZHONGYU DESIGN CO. LTD.	建设单位	茂名市茂南区政府投资项目代建中心	图纸名称	红旗北路46号大院建筑改造总平面图	设计	周秀坤	专业负责	李 真	审核	陈永健	日期	2023.08
	工程名称	广东省茂名市茂南区城区老旧小区基础设施改造工程项目（二期工程）第一批实施改造项目	专 业	总体	资质证书编号	甲级:A244003258	校核	李 真	项目负责	邱学敏	审定	邱学敏	图号	ZT-C1-05-02

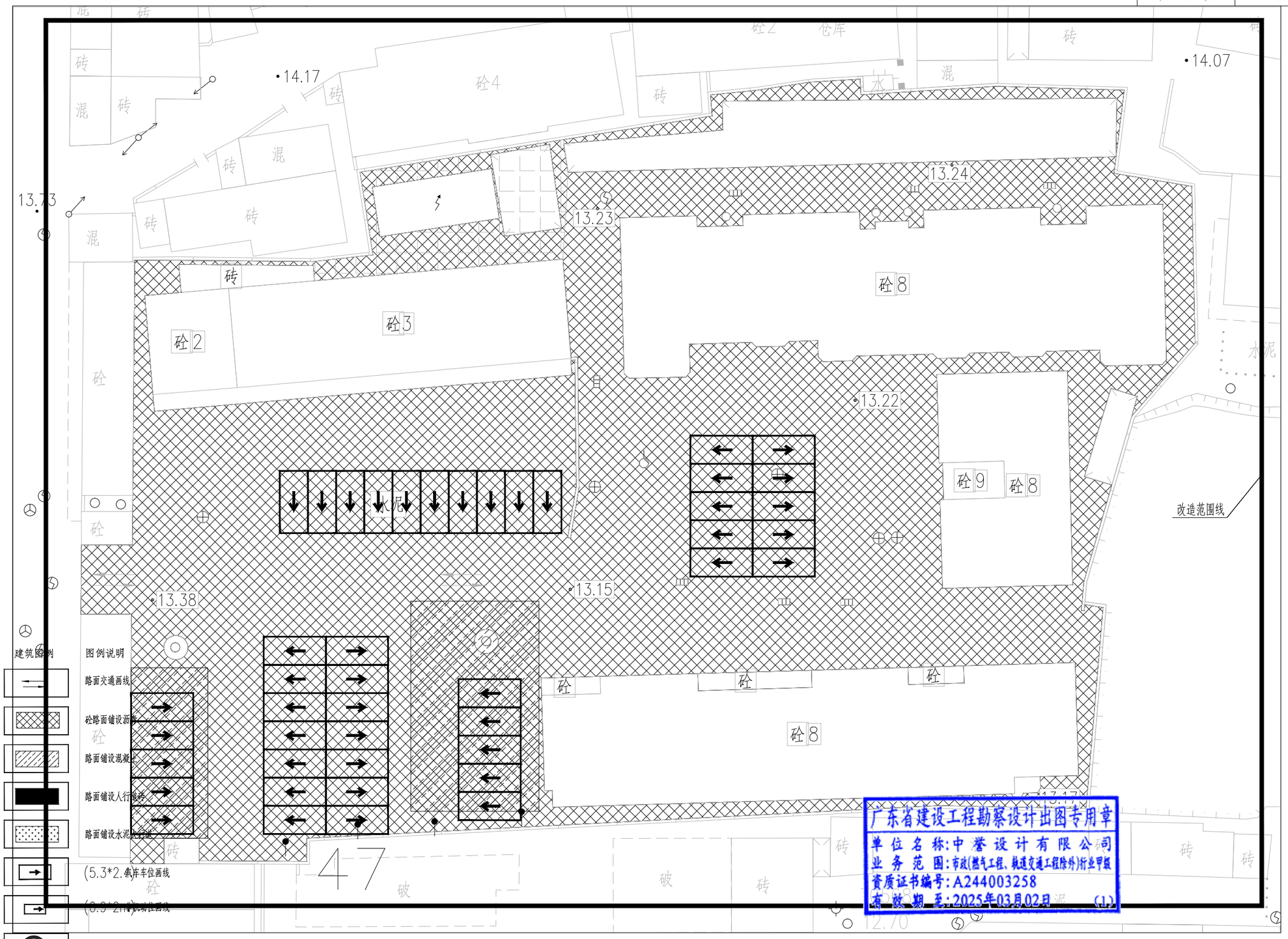

广东省建设工程勘察设计出图专用章
单位名称:中誉设计有限公司
业务范围:市政(燃气工程、轨道交通工程除外)行业甲级
资质证书编号:A244003258
有效期至:2025年03月02日 (1)

红旗北路46号大院建筑（园建）改造总平面图

中誉设计有限公司 ZHONGYU DESIGN CO. LTD.	建设单位	茂名市茂南区政府投资项目代建中心	图纸名称	红旗北路46号大院建筑（园建）改造总平面图	设 计	柯琼浩	专业负责	刘悦强	审 核	黄大坚	日 期	2023.08
	工程名称	广东省茂名市茂南区城区老旧小区基础设施改造工程项目（二期工程）第一批实施改造项目	专 业	总体	资质证书编号	甲级:A244003258	校 核	陈启明	项目负责	邱学敏	审 定	邱学敏	图 号	ZT-C1-05-03

会签 | 比例 | 初步设计 | 设计阶段 | 23ASJSZ079 | 设计编号

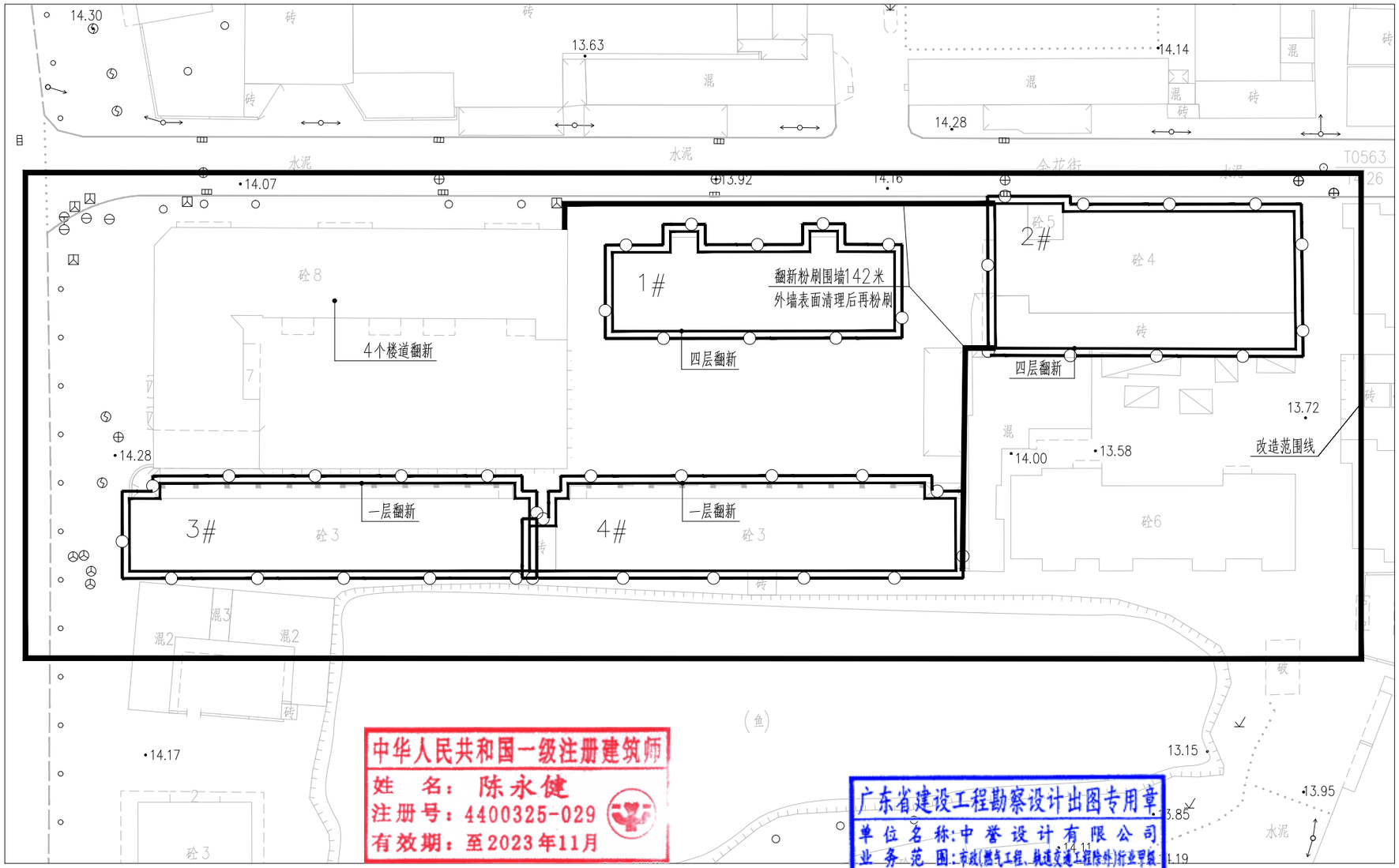

建筑图例	图例说明	建筑图例	图例说明
	建筑单体立面改造		路面交通画线
	围蔽施工		砼路面铺设沥青
	原有围墙翻新		路面铺设混凝土
	环卫设施		路面铺设人行道砖
XB	微型消防站		路面铺设水泥人行道
	充电桩		(5.3*2.5m)车位画线
	太阳能路灯		(0.9*2m)电动位画线
	楼道灯	PA	树池

中华人民共和国一级注册建筑师
姓 名：陈永健
注册号：4400325-029
有效期：至2023年11月

广东省建设工程勘察设计出图专用章
单位名称：中誉设计有限公司
业务范围：市政(燃气工程、轨道交通工程除外)行业甲级
资质证书编号：A244003258
有效期至：2025年03月02日 (1)

红旗北路136号大院建筑改造总平面图

1、每栋建筑单体需设一个微型消防站（成品），位置设置在首层室外有遮挡位置（不应影响疏散）。具体要求详大样图。
2、本小区垃圾分类亭共1组（成品），具体设置位置需与小区业主会商量确定。具体要求详大样图。

会签 | 比例 | 初步设计 | 设计阶段 | 23ASJSZ0079 | 设计编号

中誉设计有限公司 ZHONGYU DESIGN CO. LTD.	建设单位	茂名市茂南区政府投资项目代建中心	图纸名称	红旗北路136号大院建筑改造总平面图	设计	周秀坤	专业负责	李 真	审核	陈永健	日期	2023.08
	工程名称	广东省茂名市茂南区城区老旧小区基础设施改造工程项目（二期工程）第一批实施改造项目	专业	总体	资质证书编号	甲级:A244003258	校核	李 真	项目负责	邱学敏	审定	邱学敏	图号	ZT-C1-05-04

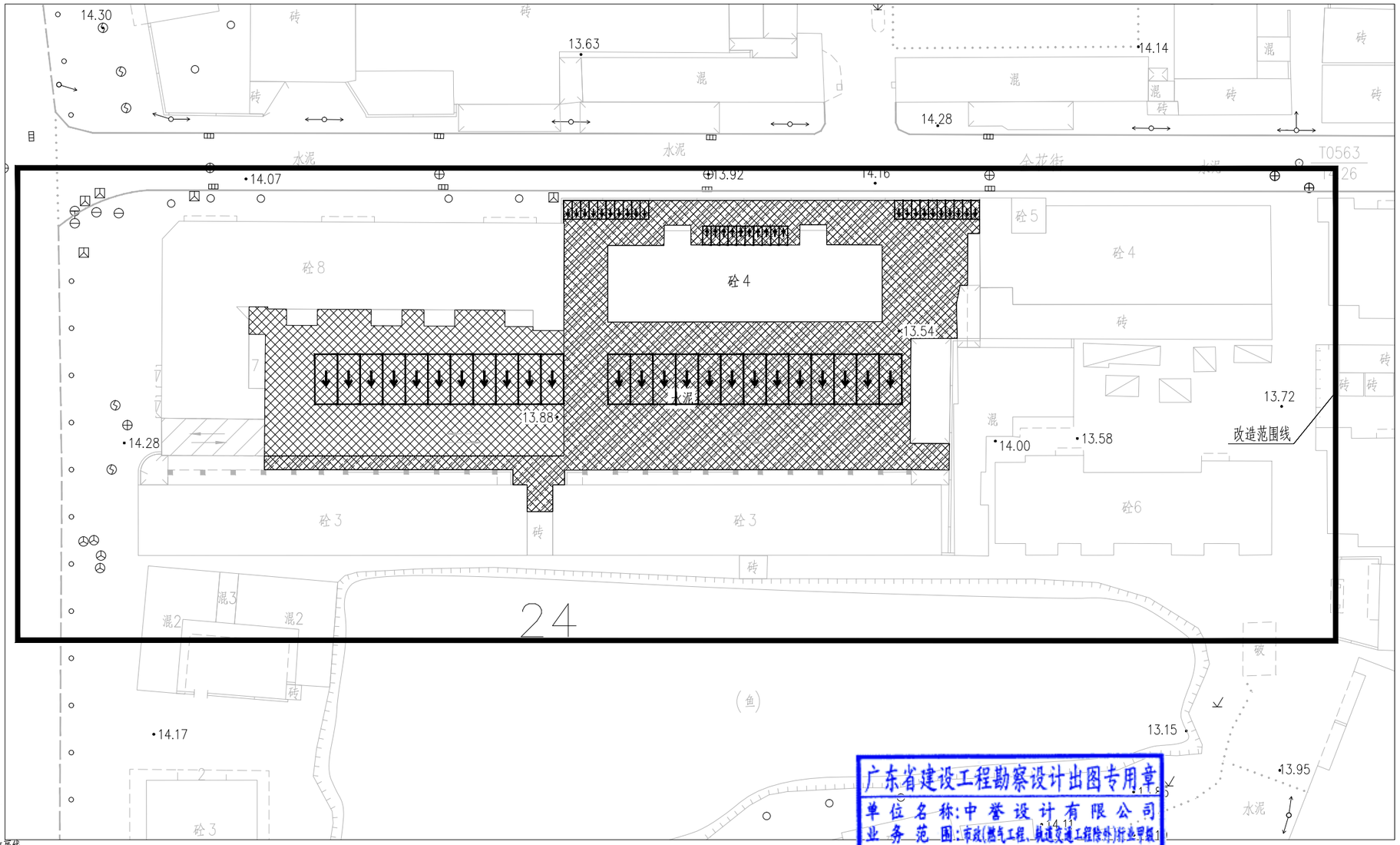

建筑图例	图例说明	建筑图例	图例说明
	建筑单体立面改造		路面交通画线
	围蔽施工		砼路面铺设沥青
	原有围墙翻新		路面铺设混凝土
	环卫设施		路面铺设人行道砖
XB	微型消防站		路面铺设水泥人行道
	充电桩		(5.3*2.5m)车位画线
	太阳能路灯		(0.9*2m)电动位画线
	楼道灯	PA	树池

广东省建设工程勘察设计出图专用章
单位名称:中誉设计有限公司
业务范围:市政(燃气工程、轨道交通工程除外)行业甲级
资质证书编号:A244003258
有效期至:2025年03月02日 (1)

红旗北路136号大院建筑（园建）改造总平面图

会签 | 比例 | 初步设计 | 设计阶段 | 23ASJSZ0079 | 设计编号

中誉设计有限公司 ZHONGYU DESIGN CO. LTD.

建设单位	茂名市茂南区政府投资项目代建中心	图纸名称	红旗北路136号大院建筑（园建）改造总平面图			设计	柯琼浩	专业负责	刘悦强	审核	黄大坚	日期	2023.08
工程名称	广东省茂名市茂南区城区老旧小区基础设施改造工程项目（二期工程）第一批实施改造项目	专业	总体	资质证书编号	甲级:A244003258	校核	陈启明	项目负责	邱学敏	审定	邱学敏	图号	ZT-C1-05-05

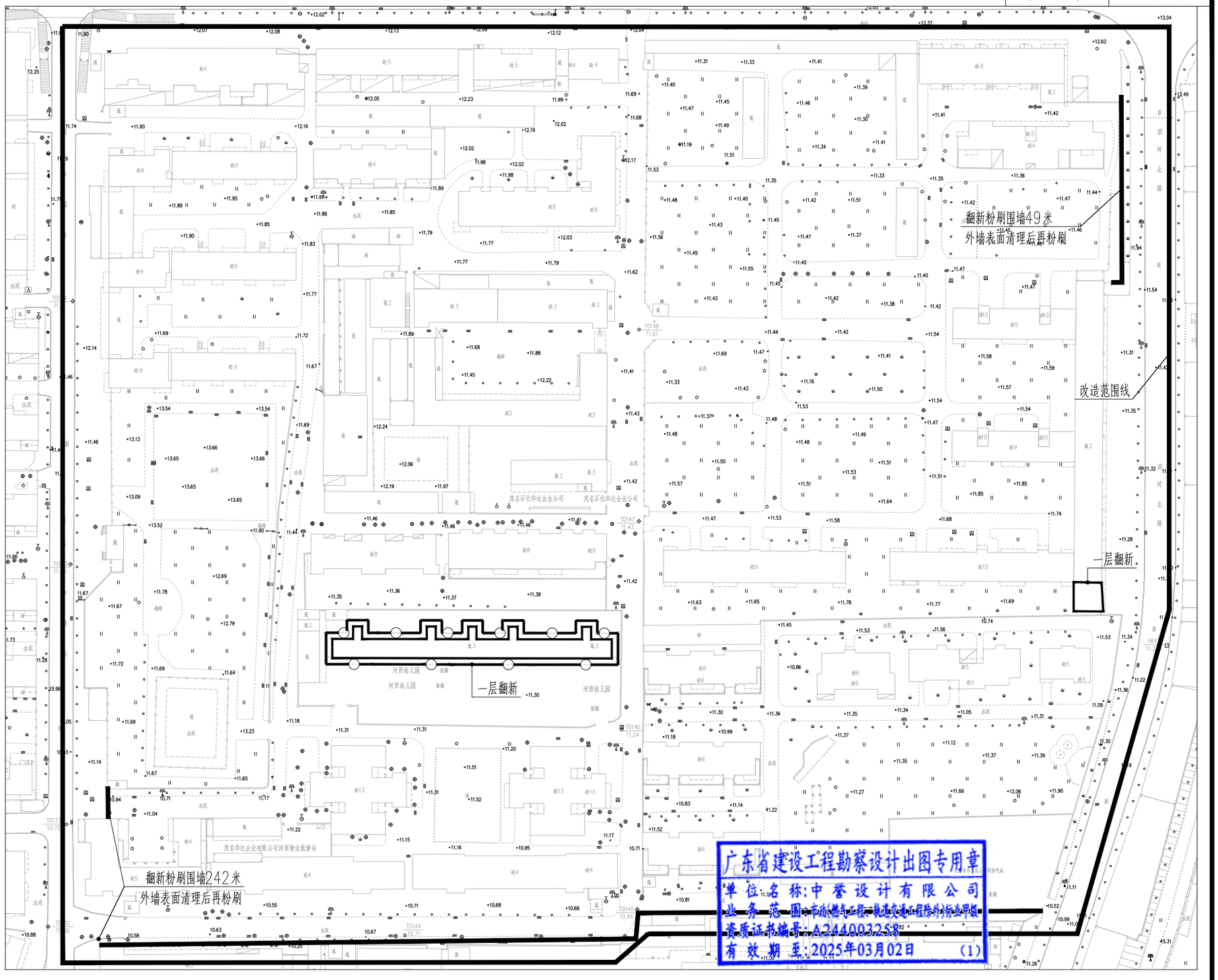

中华人民共和国一级注册建筑师
姓 名：陈永健
注册号：4400325-029
有效期：至2023年11月

建筑图例	图例说明	建筑图例	图例说明
	建筑单体立面改造		路面交通画线
	围蔽施工		砼路面铺设沥青
	原有围墙翻新		路面铺设混凝土
	环卫设施		路面铺设人行道砖
XB	微型消防站		路面铺设水泥人行道
	充电桩		(5.3*2.4)车车位画线
	太阳能路灯		(0.9*2m)非机动位画线
	楼道灯	PA	树池

滨河北，幸福路建筑改造总平面图

中誉设计有限公司 ZHONGYU DESIGN CO.,LTD.	建设单位	茂名市茂南区政府投资项目代建中心	图纸名称	滨河北，幸福路建筑改造总平面图	设计	周秀坤	专业负责	李 真	审核	陈永健	日期	2023.08
	工程名称	广东省茂名市茂南区城区老旧小区基础设施改造工程项目（二期工程）第一批实施改造项目	专业	总体	资质证书编号	甲级:A244003258	校核	李 真	项目负责	邱学敏	审定	邱学敏	图号	ZT-C1-05-06

会签 比例 初步设计 设计阶段 23ASJSZ079 设计编号

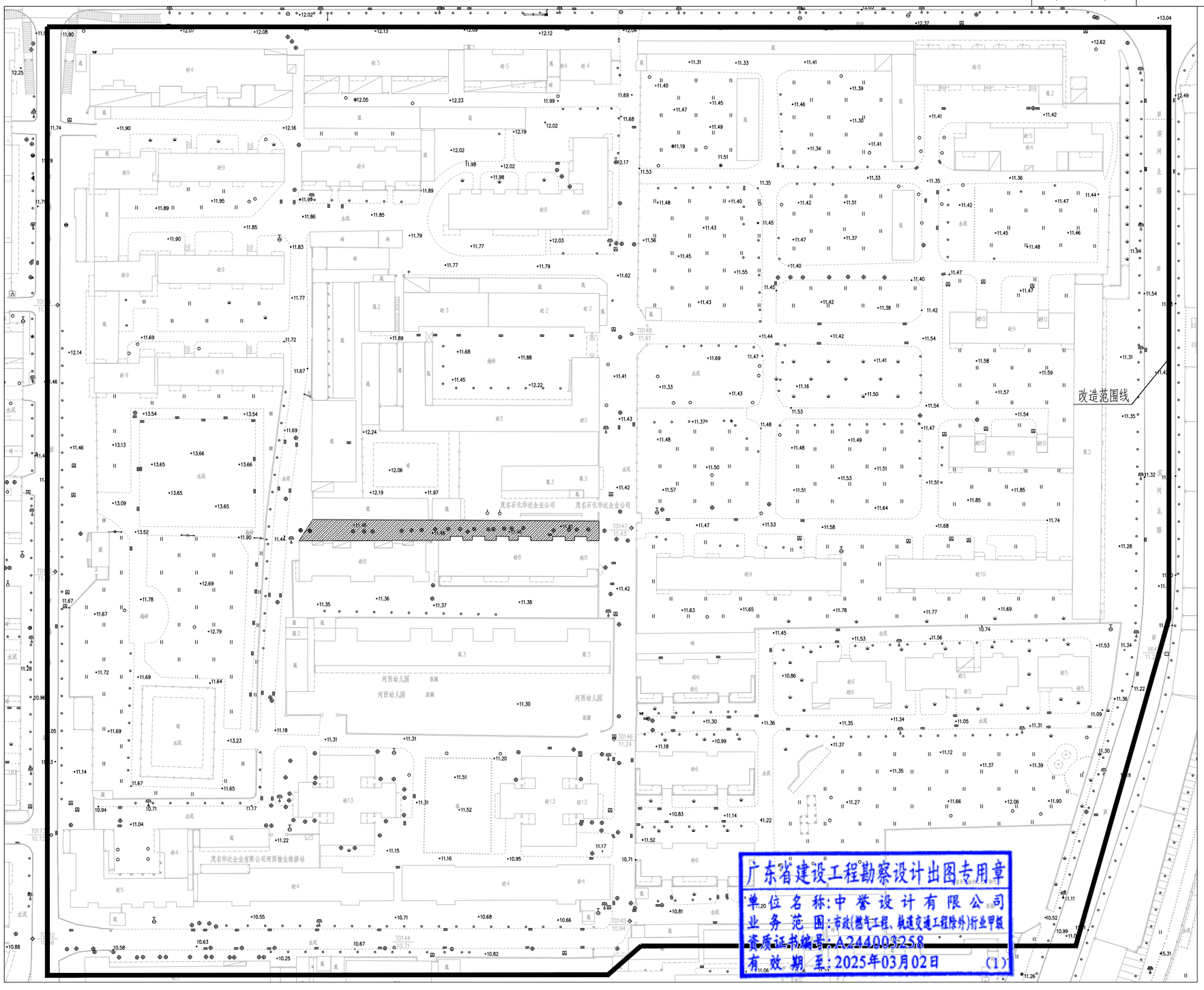

建筑图例	图例说明	建筑图例	图例说明
	建筑单体立面改造		路面交通画线
	围蔽施工		砼路面铺设沥青
	原有围墙翻新		路面铺设混凝土
	环卫设施		路面铺设人行道砖
XB	微型消防站		路面铺设水泥人行道
	充电桩		(5.3*2.5m)车位画线
	太阳能路灯		(0.9*2m)机动位画线
	楼道灯	PA	树池

滨河北，幸福路建筑（园建）改造总平面图

会签 | 比例 | 初步设计 | 设计阶段 | 23ASJSZ079 | 设计编号

中誉设计有限公司 ZHONGYU DESIGN CO. LTD.	建设单位	茂名市茂南区政府投资项目代建中心	图纸名称	滨河北，幸福路建筑（园建）改造总平面图	设计	柯琼浩	专业负责	刘悦强	审核	黄大坚	日期	2023.08
	工程名称	广东省茂名市茂南区城区老旧小区基础设施改造工程项目（二期工程）第一批实施改造项目	专业	总体	资质证书编号	甲级:A244003258	校核	陈启明	项目负责	邱学敏	审定	邱学敏	图号	ZT-C1-05-07

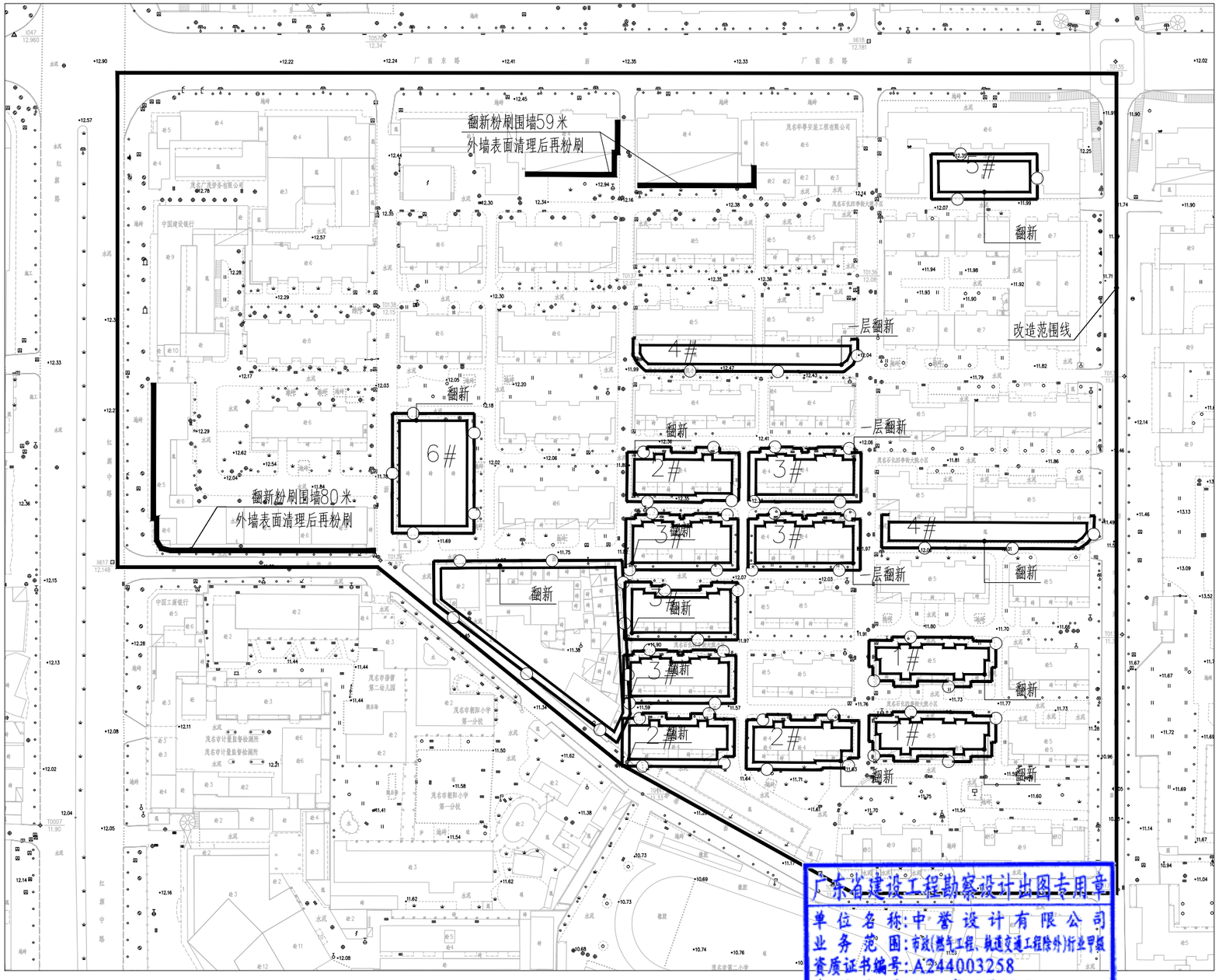

中华人民共和国一级注册建筑师
姓 名：陈永健
注册号：4400325-029
有效期：至2023年11月

建筑图例	图例说明	建筑图例	图例说明
	建筑单体立面改造		路面交通画线
	围蔽施工		砼路面铺设沥青
	原有围墙翻新		路面铺设混凝土
	环卫设施		路面铺设人行道砖
XB	微型消防站		路面铺设水泥人行道
	充电桩		(5.3*2.5)车位画线
	太阳能路灯		(0.9*2m)机动位画线
	楼道灯	PA	树池

广东省建设工程勘察设计出图专用章
单位名称：中誉设计有限公司
业务范围：市政(燃气工程、轨道交通工程除外)行业甲级
资质证书编号：A244003258
有效期至：2025年03月02日 (1)

火箭巷，四季街，林阴路小区建筑改造总平面图

会签 | 比例 | 初步设计 | 设计阶段 | 23ASJSZ0079 | 设计编号

中誉设计有限公司 ZHONGYU DESIGN CO. LTD.	建设单位	茂名市茂南区政府投资项目代建中心	图纸名称	火箭巷，四季街，林阴路小区建筑改造总平面图	设计	周秀坤	专业负责	李 真	审核	陈永健	日期	2023.08
	工程名称	广东省茂名市茂南区城区老旧小区基础设施改造工程项目（二期工程）第一批实施改造项目	专 业	总体	资质证书编号	甲级:A244003258	校核	李 真	项目负责	邱学敏	审定	邱学敏	图 号	ZT-C1-05-08

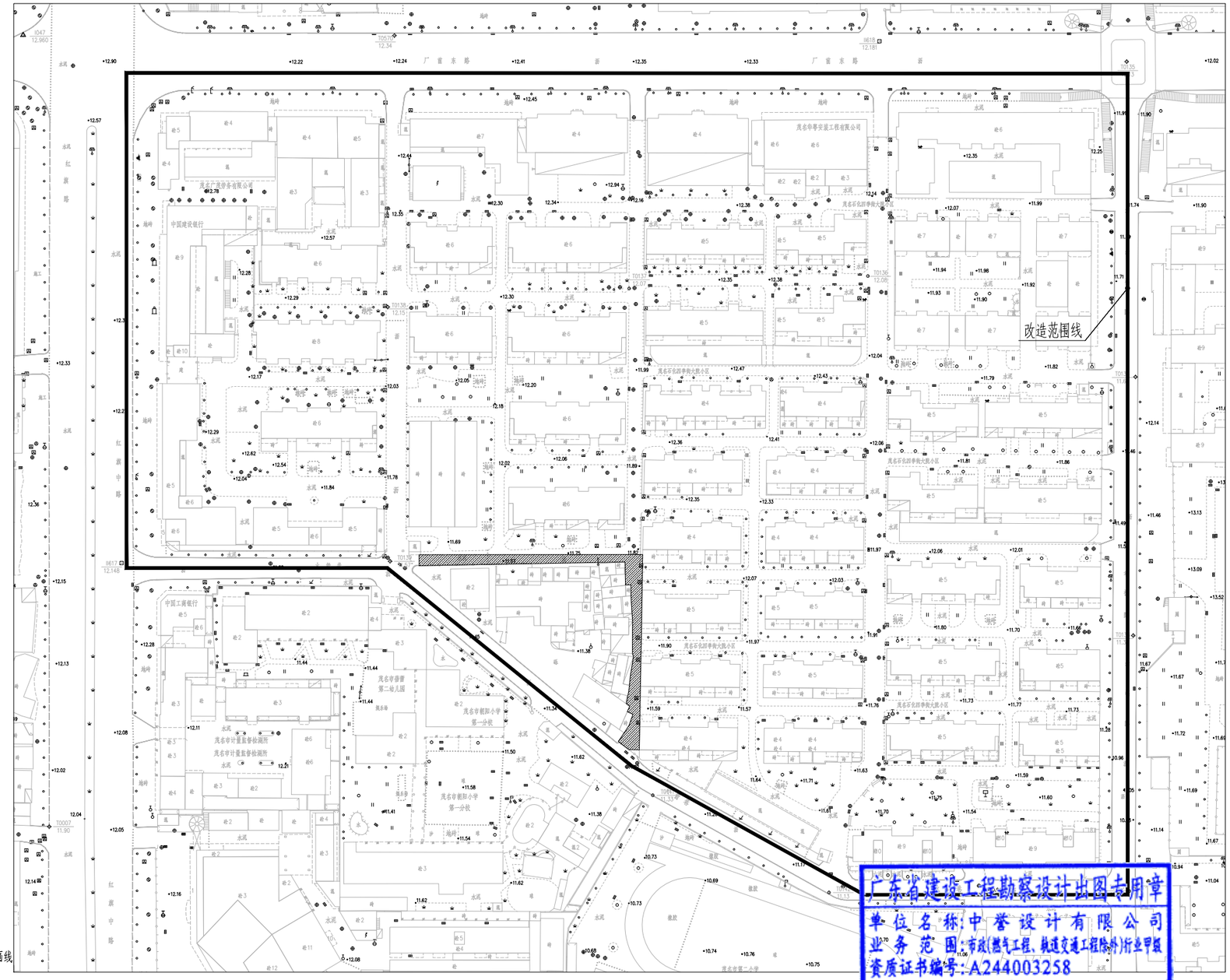

建筑图例	图例说明	建筑图例	图例说明
	建筑单体立面改造		路面交通画线
	围蔽施工		砼路面铺设沥青
	原有围墙翻新		路面铺设混凝土
	环卫设施		路面铺设人行道砖
XB	微型消防站		路面铺设水泥人行道
	充电桩		(5.3*2.5m)车位画线
	太阳能路灯		(0.9*2m)电动位画线
	楼道灯	PA	树池

广东省建设工程勘察设计出图专用章
单位名称:中誉设计有限公司
业务范围:市政(燃气工程、轨道交通工程除外)行业甲级
资质证书编号:A244003258
有效期至:2025年03月02日 (1)

火箭巷，四季街，林阴路小区建筑（园建）改造总平面图

会签 | 比例 | 初步设计 | 设计阶段 | 23ASJSZ079 | 设计编号

中誉设计有限公司 ZHONGYU DESIGN CO. LTD.	建设单位	茂名市茂南区政府投资项目代建中心	图纸名称	火箭巷，四季街，林阴路小区建筑（园建）改造总平面图		设 计	柯琼浩	专业负责	刘悦强	审 核	黄大坚	日 期	2023.08
	工程名称	广东省茂名市茂南区城区老旧小区基础设施改造工程项目（二期工程）第一批实施改造项目	专 业	总体	资质证书编号 甲级:A244003258	校 核	陈启明	项目负责	邱学敏	审 定	邱学敏	图 号	ZT-C1-05-09

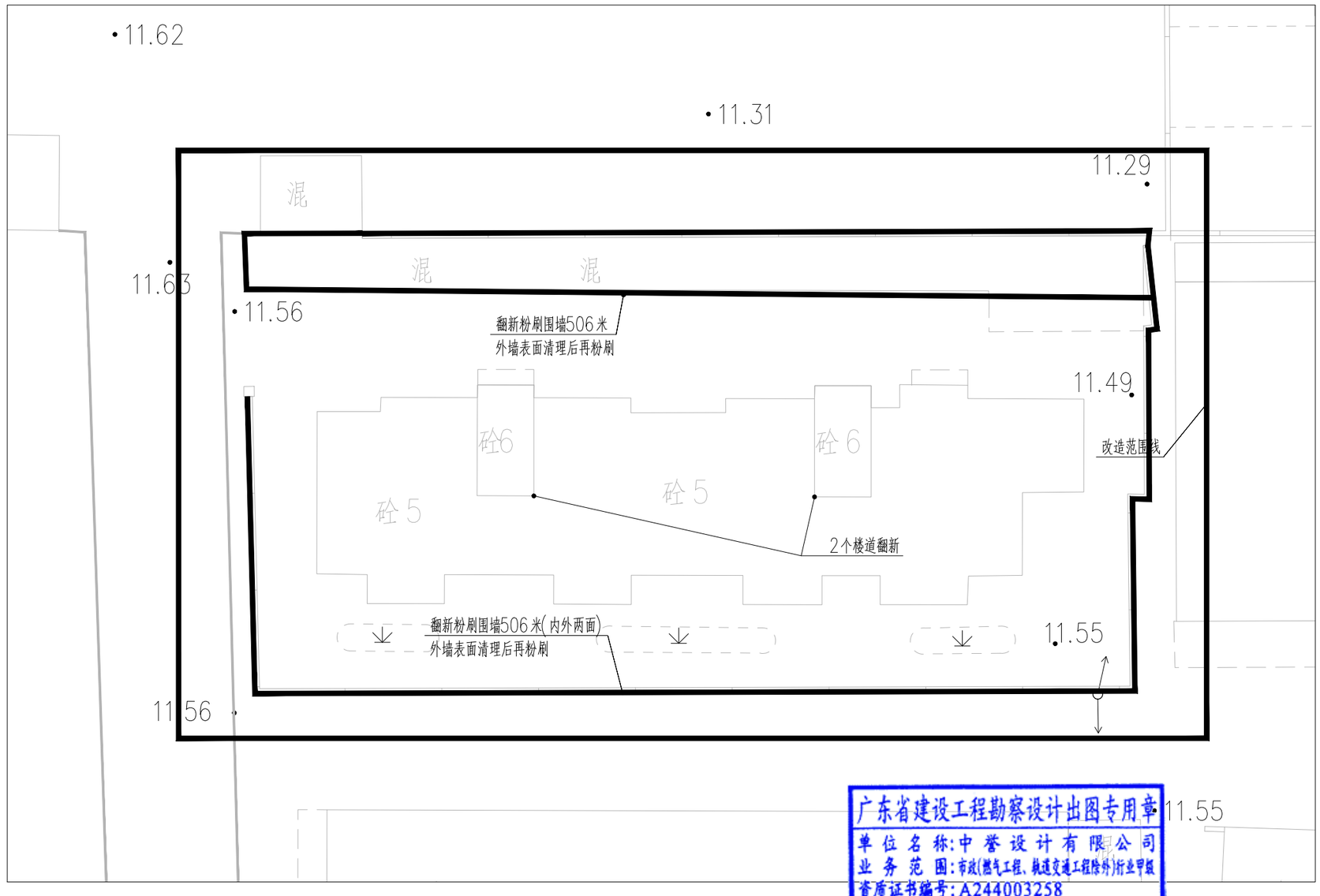

中华人民共和国一级注册建筑师
姓 名：陈永健
注册号：4400325-029
有效期：至2023年11月

建筑图例	图例说明	建筑图例	图例说明
	建筑单体立面改造		路面交通画线
	围蔽施工		砼路面铺设沥青
	原有围墙翻新		路面铺设混凝土
	环卫设施		路面铺设人行道砖
XB	微型消防站		路面铺设水泥人行道
	充电桩		(5.3*2.5)车位画线
	太阳能路灯		(0.9*2m)电动位画线
	楼道灯	PA	树池

广东省建设工程勘察设计出图专用章
单位名称:中誉设计有限公司
业务范围:市政(燃气工程、轨道交通工程除外)行业甲级
资质证书编号:A244003258
有效期至:2025年03月02日 (1)

油城三路三巷74.76号建筑改造总平面图

1、每栋建筑单体需设一个微型消防站（成品），位置设置在首层室外有遮挡位置（不应影响疏散）。具体要求详大样图。
2、本小区垃圾分类亭共1组（成品），具体设置位置需与小区业主会商量确定。具体要求详大样图。

会签 | 比例 | 初步设计 | 设计阶段 | 23ASJSZ079 | 设计编号

中誉设计有限公司 ZHONGYU DESIGN CO. LTD.	建设单位	茂名市茂南区政府投资项目代建中心	图纸名称	油城三路三巷74.76号建筑改造总平面图	设计	周秀坤	专业负责	李 真	审核	陈永健	日期	2023.08
	工程名称	广东省茂名市茂南区城区老旧小区基础设施改造工程项目（二期工程）第一批实施改造项目	专业	总体	资质证书编号	甲级:A244003258	校核	李 真	项目负责	邱学敏	审定	邱学敏	图号	ZT-C1-05-10

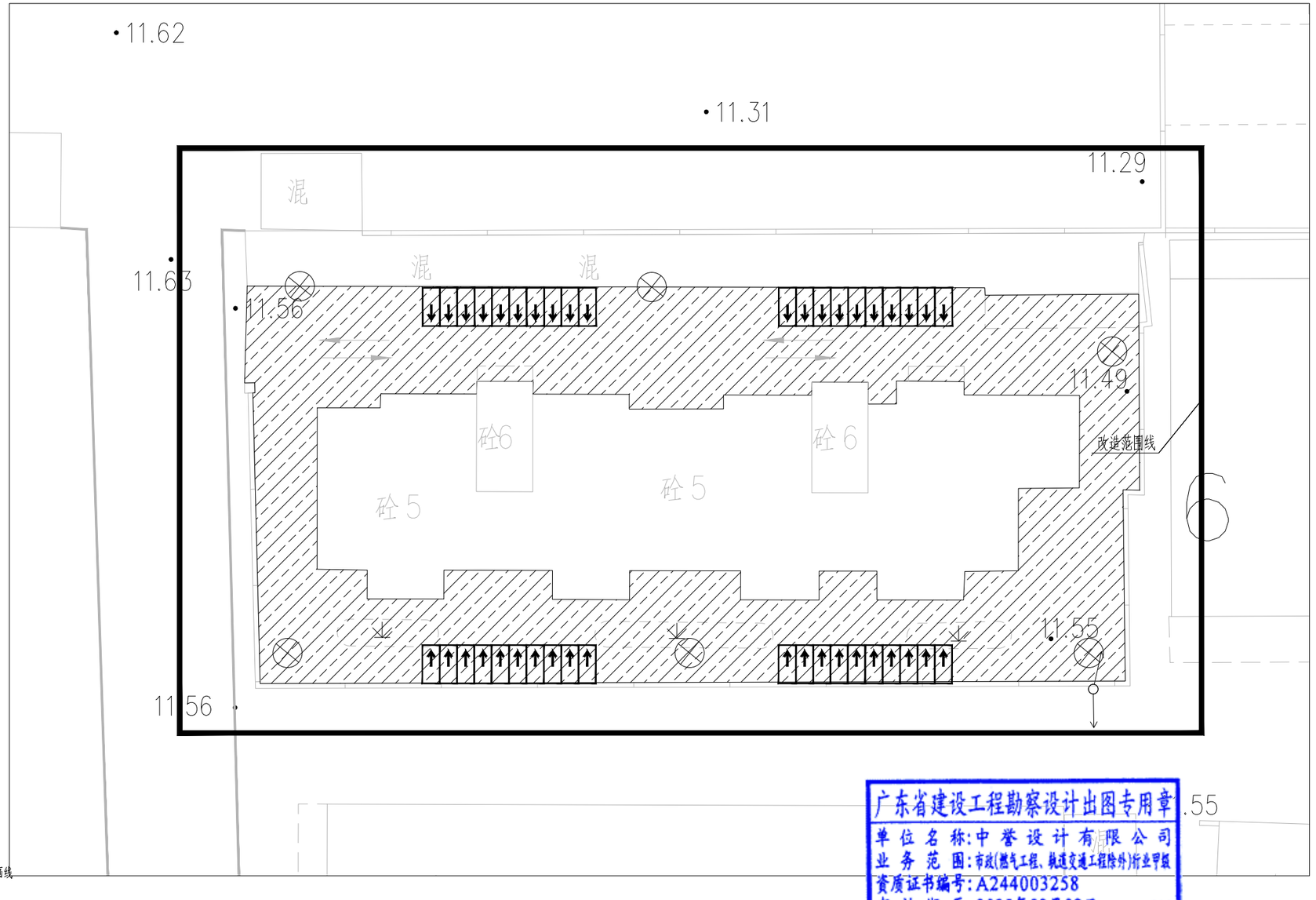

建筑图例	图例说明	建筑图例	图例说明
	建筑单体立面改造		路面交通画线
	围蔽施工		砼路面铺设沥青
	原有围墙翻新		路面铺设混凝土
	环卫设施		路面铺设人行道砖
XB	微型消防站		路面铺设水泥人行道
	充电桩		(5.3*2.4m)车位画线
	太阳能路灯		(0.9*2m)电动位画线
	楼道灯	PA	树池

广东省建设工程勘察设计出图专用章
单位名称:中誉设计有限公司
业务范围:市政(燃气工程、轨道交通工程除外)行业甲级
资质证书编号:A244003258
有效期至:2025年03月02日 (1)

油城三路三巷74.76号建筑（园建）改造总平面图

会签 | 比例 | 初步设计 | 设计阶段 | 23ASJSZ079 | 设计编号

中誉设计有限公司 ZHONGYU DESIGN CO. LTD.	建设单位	茂名市茂南区政府投资项目代建中心	图纸名称	油城三路三巷74.76号建筑（园建）改造总平面图	设计	柯琼浩	专业负责	刘悦强	审核	黄大坚	日期	2023.08
	工程名称	广东省茂名市茂南区城区老旧小区基础设施改造工程项目（二期工程）第一批实施改造项目	专业	总体	资质证书编号	甲级:A244003258	校核	陈启明	项目负责	邱学敏	审定	邱学敏	图号	ZT-C1-05-11

河西街道-红旗北路46号大院（30）						
序号	专业	建设内容	规格	单位	数量	备注
2		淡黄色围墙喷涂		平方米	3,536.00	做法详见大样图
3		橘红色围墙喷涂		平方米	575	做法详见大样图
6		垃圾分类亭	--	套	1	
7		微型消防箱	--	套	2	
河西街道-红旗北路136号大院（29）						
序号	专业	建设内容	规格	单位	数量	备注
1		淡黄色外墙喷涂		平方米	6946	做法详见大样图
2		橘红色外墙喷涂		平方米	504	做法详见大样图
2		淡黄色围墙喷涂		平方米	568.00	做法详见大样图
3		橘红色围墙喷涂		平方米	93	做法详见大样图
3		楼道内墙白色粉刷	--	平方米	2880	
4		楼道内墙黑色脚线粉刷	--	平方米	270	
5		施工围蔽		米	810	做法详见大样图
6		垃圾分类亭	--	套	1	
7		微型消防箱	--	套	3	
河西街道-滨河北，幸福路（28）						
序号	专业	建设内容	规格	单位	数量	备注
1		淡黄色外墙喷涂		平方米	812	做法详见大样图
2		橘红色外墙喷涂		平方米	132	做法详见大样图
2		淡黄色围墙喷涂		平方米	1,164.00	做法详见大样图
3		橘红色围墙喷涂		平方米	190	做法详见大样图
5		施工围蔽		米	187	做法详见大样图
河西街道-火箭巷，四季街，林阴路小区（27）						
序号	专业	建设内容	规格	单位	数量	备注
1		淡黄色外墙喷涂		平方米	18013	做法详见大样图
2		橘红色外墙喷涂		平方米	1109	做法详见大样图
2		淡黄色围墙喷涂		平方米	556.00	做法详见大样图
3		橘红色围墙喷涂		平方米	91	做法详见大样图
5		施工围蔽		米	1204	做法详见大样图
河西街道-油城三路三巷74.76号（26）						
序号	专业	建设内容	规格	单位	数量	备注
2		淡黄色围墙喷涂		平方米	2,024.00	做法详见大样图
3		橘红色围墙喷涂		平方米	329	做法详见大样图
3		楼道内墙白色粉刷	--	平方米	1120	
4		楼道内墙黑色脚线粉刷	--	平方米	105	
6		垃圾分类亭	--	套	1	
7		微型消防箱	--	套	1	

中华人民共和国一级注册建筑师
姓 名：陈永健
注册号：4400325-029
有效期：至2023年11月

广东省建设工程勘察设计出图专用章
单位名称:中誉设计有限公司
业务范围:市政(燃气工程、轨道交通工程除外)行业甲级
资质证书编号:A244003258
有效期至:2025年03月02日 (1)

会签 | 比例 | 初步设计 | 设计阶段 | 23ASJSZ0079 | 设计编号

中誉设计有限公司 ZHONGYU DESIGN CO. LTD.	建设单位	茂名市茂南区政府投资项目代建中心	图纸名称	建筑工程量表			设计	周秀坤	专业负责	李 真	审核	陈永健	日期	2023.08
	工程名称	广东省茂名市茂南区城区老旧小区基础设施改造工程项目（二期工程）第一批实施改造项目	专 业	总体	资质证书编号	甲级:A244003258	校核	李 真	项目负责	邱学敏	审定	邱学敏	图号	ZT-C1-05-12

河西街道-红旗北路46号大院（30）						
序号	专业	建设内容	规格	单位	数量	备注
1	道路	沥青混凝土路面	--	平方米	2961	做法详见大样图
2		铲除原有破旧混凝土破旧路面重新浇C30混凝土	200砼+100垫层	平方米	410	拆除废料外运5km
3		路面交通流线画线	白色热熔线10cm宽2厚	平方米	296	专业厂家设计及施工
4		汽车车位画线	单个车位(5.3*2.4)	辆	47	黄色热熔线10cm宽、2厚

河西街道-红旗北路136号大院（29）						
序号	专业	建设内容	规格	单位	数量	备注
1	道路	沥青混凝土路面	--	平方米	1471	做法详见大样图
2		铲除原有破旧混凝土破旧路面重新浇C30混凝土	200砼+100垫层	平方米	963	拆除废料外运5km
3		路面交通流线画线	白色热熔线10cm宽2厚	平方米	150	专业厂家设计及施工
4		汽车车位画线	单个车位(5.3*2.4)	辆	24	黄色热熔线10cm宽、2厚
5		电动车画线	单个车位2*0.9m	辆	30	黄色热熔线10cm宽、2厚

河西街道-滨河北，幸福路（28）						
序号	专业	建设内容	规格	单位	数量	备注
1		铲除原有破旧混凝土破旧路面重新浇C30混凝土	200砼+100垫层	平方米	462	拆除废料外运5km
2		路面交通流线画线	白色热熔线10cm宽20厚	平方米	50	专业厂家设计及施工

河西街道-火箭巷，四季街，林阴路小区（27）						
序号	专业	建设内容	规格	单位	数量	备注
1		铲除原有破旧混凝土破旧路面重新浇C30混凝土	200砼+100垫层	平方米	369	拆除废料外运5km
2		路面交通流线画线	白色热熔线10cm宽2厚	平方米	40	专业厂家设计及施工

春河西街道-油城三路三巷74.76号（26）						
序号	专业	建设内容	规格	单位	数量	备注
1		铲除原有破旧混凝土破旧路面重新浇C30混凝土	200砼+100垫层	平方米	560	拆除废料外运5km
2		路面交通流线画线	白色热熔线10cm宽2厚	平方米	60	专业厂家设计及施工
3		电动车画线	单个车位2*0.9m	辆	40	黄色热熔线10cm宽、2厚
4		6m太阳能路灯		盏	6	做法详见大样图

广东省建设工程勘察设计出图专用章
名称：中誉设计有限公司
业务范围：市政(燃气工程、轨道交通工程除外)行业甲级
资质证书编号：A244003258
有效期至：2025年03月02日 (1)

会签 | 比例 | 初步设计 | 设计阶段 | 23ASJSZ079 | 设计编号

中誉设计有限公司 ZHONGYU DESIGN CO. LTD.	建设单位	茂名市茂南区政府投资项目代建中心	图纸名称	园建工程量表			设计	柯琼浩	专业负责	刘悦强	审核	黄大坚	日期	2023.08
	工程名称	广东省茂名市茂南区城区老旧小区基础设施改造工程项目（二期工程）第一批实施改造项目	专业	总体	资质证书编号	甲级:A244003258	校核	陈启明	项目负责	邱学敏	审定	邱学敏	图号	ZT-C1-05-13

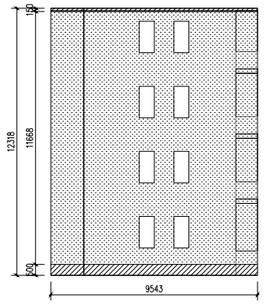

1#Ⓑ～Ⓐ立面

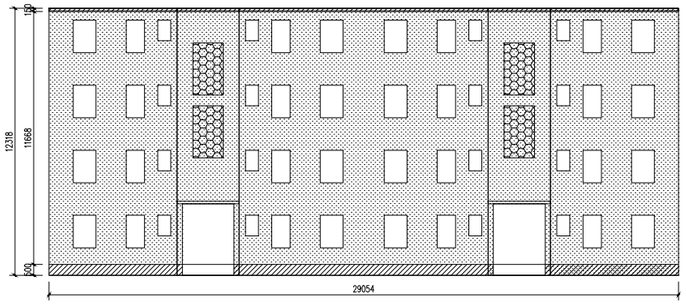

1#②～⑦立面

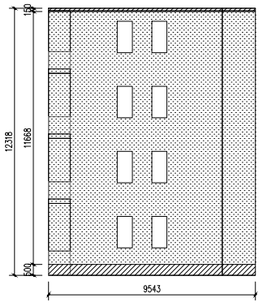

1#Ⓐ～Ⓑ立面

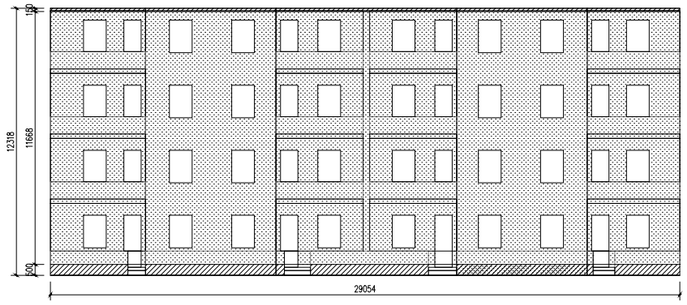

1#⑦～②立面

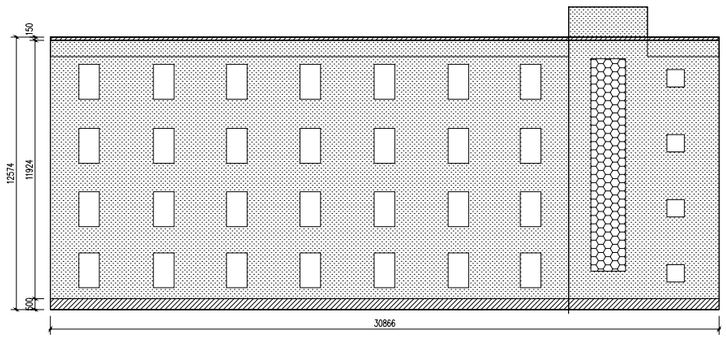

2#②～⑦立面

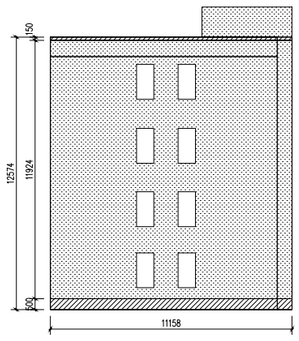

2#Ⓐ～Ⓑ立面

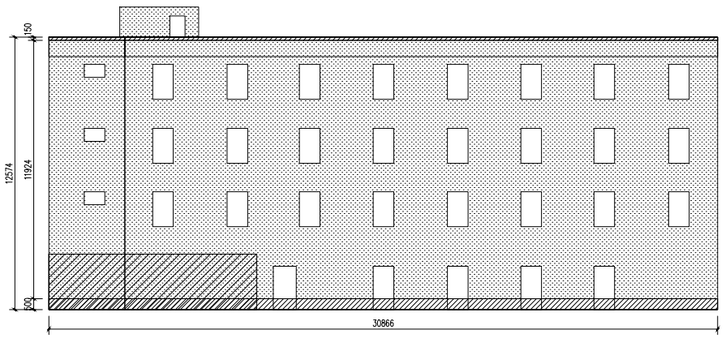

2#⑦～②立面

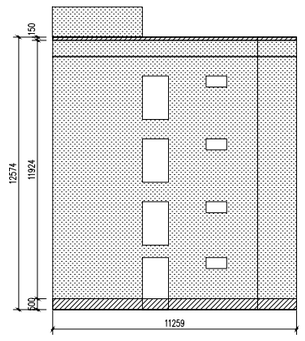

2#Ⓑ～Ⓐ立面

图例

米黄色外立面涂料，做法详设计说明

桔红色外立面涂料，做法详设计说明

广东省建设工程勘察设计出图专用章
单位名称：中誉设计有限公司
业务范围：市政(燃气工程、轨道交通工程除外)行业甲级
资质证书编号：A244003258
有效期至：2025年03月02日 (1)

中华人民共和国一级注册建筑师
姓名：陈永健
注册号：4400325-029
有效期：至2023年11月

会签

比例

初步设计

设计阶段

23ASJSZ0079

设计编号

中誉设计有限公司 ZHONGYU DESIGN CO. LTD.	建设单位	茂名市茂南区政府投资项目代建中心	图纸名称	红旗北路136号大院1#2#立面图		设计	周秀坤	专业负责	李 真	审核	陈永健	日期	2023.08
	工程名称	广东省茂名市茂南区城区老旧小区基础设施改造工程项目（二期工程）第一批实施改造项目	专业	建筑	资质证书编号 甲级:A244003258	校核	李 真	项目负责	邱学敏	审定	邱学敏	图号	JZ-C1-05-14

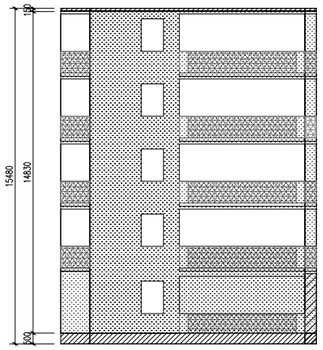

1#Ⓑ～Ⓐ立面

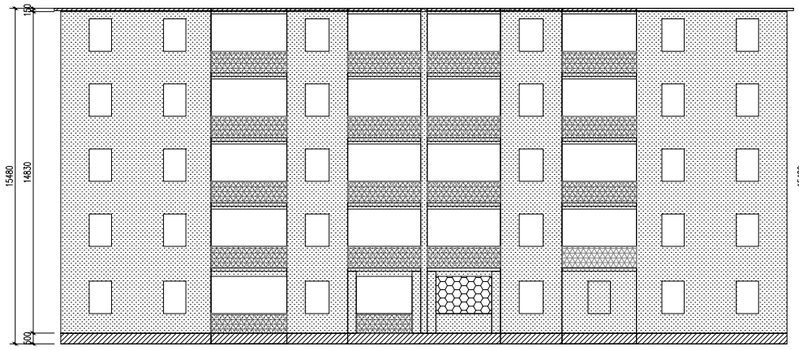

1#②～⑦立面

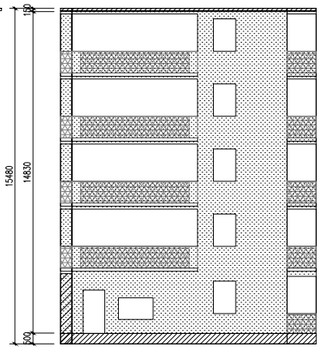

1#Ⓐ～Ⓑ立面

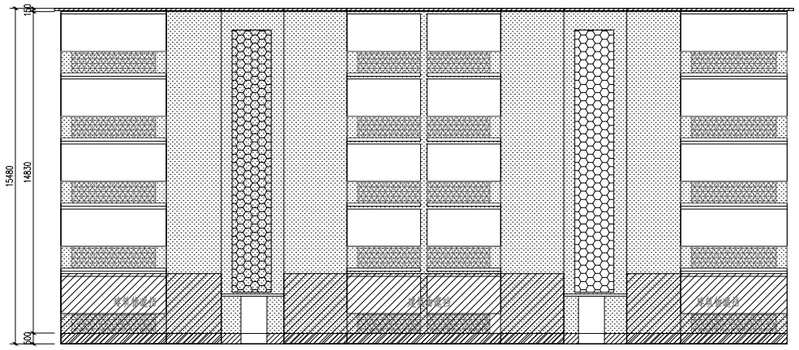

1#⑦～②立面

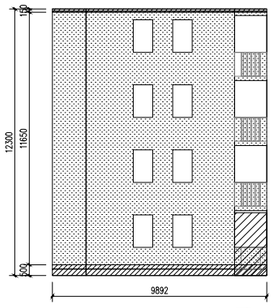

2#Ⓑ～Ⓐ立面

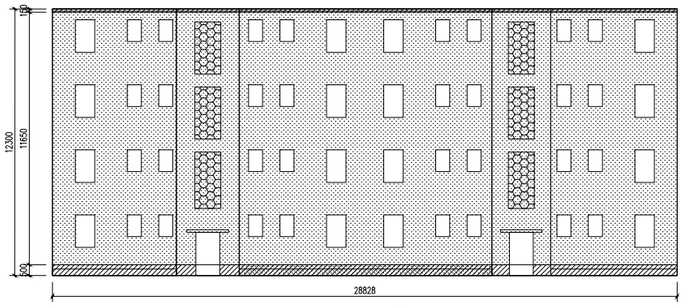

2#②～⑦立面

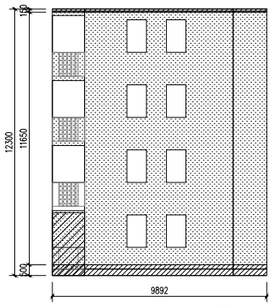

2#Ⓐ～Ⓑ立面

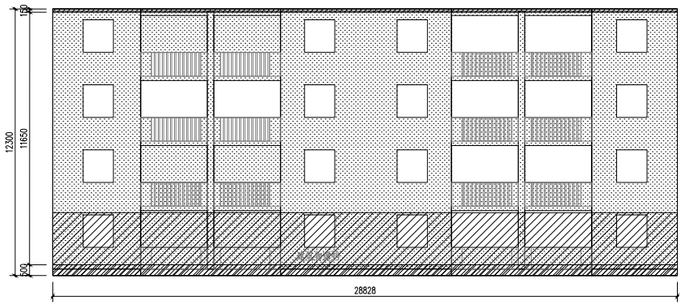

2#⑦～②立面

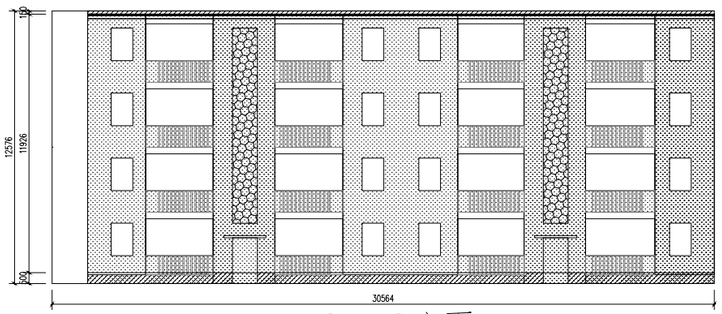

3#②～⑦立面

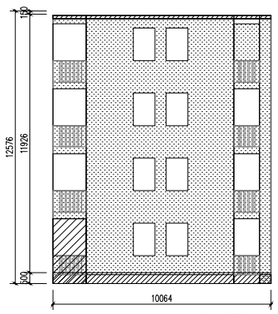

3#Ⓐ～Ⓑ立面

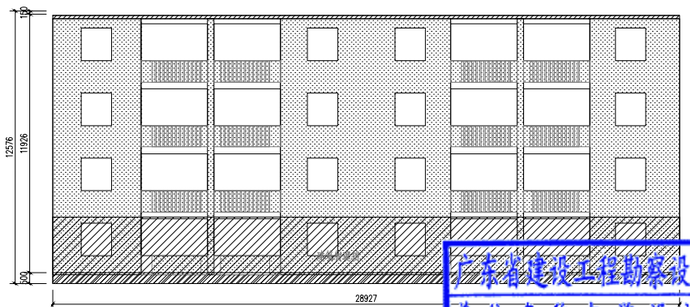

3#⑦～②立面

3#Ⓑ～Ⓐ立面

图例

米黄色外立面涂料，做法详设计说明

桔红色外立面涂料，做法详设计说明

广东省建设工程勘察设计出图专用章
单位名称：中誉设计有限公司
业务范围：市政(燃气工程、轨道交通工程除外)行业甲级
资质证书编号：A244003258
有效期至：2025年03月02日 (1)

中华人民共和国一级注册建筑师
姓名：陈永健
注册号：4400325-029
有效期：至2023年11月

会签 | 比例 | 初步设计 | 设计阶段 | 23ASJSZ079 | 设计编号

中誉设计有限公司 ZHONGYU DESIGN CO. LTD.	建设单位	茂名市茂南区政府投资项目代建中心	图纸名称	火箭巷，四季街，林阴路小区1#2#3#立面图	设计	周秀坤	专业负责	李 真	审核	陈永健	日期	2023.08
	工程名称	广东省茂名市茂南区城区老旧小区基础设施改造工程项目（二期工程）第一批实施改造项目	专业	建筑	资质证书编号	甲级:A244003258	校核	李 真	项目负责	邱学敏	审定	邱学敏	图号	JZ-C1-05-15

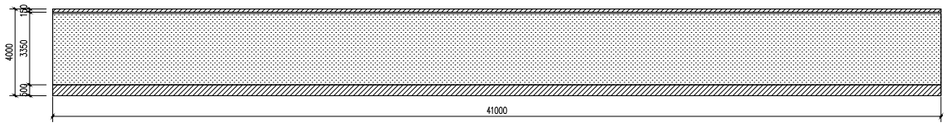

4#Ⓑ～ ⒶⒶ～ Ⓑ立面

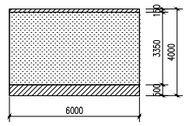

4#⑦～ ②②～ ⑦立面

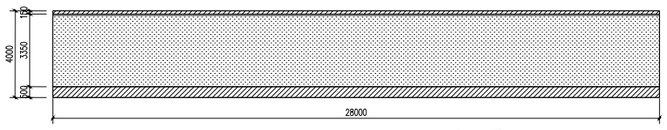

5#Ⓑ～ ⒶⒶ～ Ⓑ立面

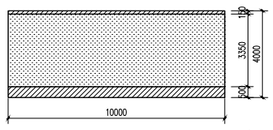

5#⑦～ ②②～ ⑦立面

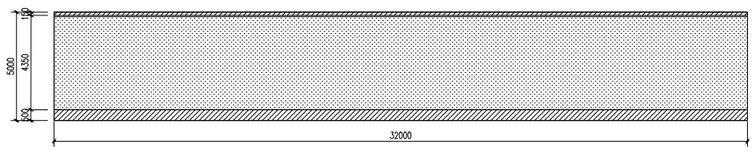

6#Ⓑ～ ⒶⒶ～ Ⓑ立面

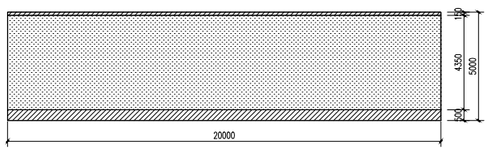

6#⑦～ ②②～ ⑦立面

广东省建设工程勘察设计出图专用章
单位名称:中誉设计有限公司
业务范围:市政(燃气工程、轨道交通工程除外)行业甲级
资质证书编号:A244003258
有效期至:2025年03月02日 (1)

中华人民共和国一级注册建筑师
姓 名: 陈永健
注册号: 4400325-029
有效期: 至2023年11月

图例

米黄色外立面涂料,做法详设计说明

桔红色外立面涂料,做法详设计说明

会签

比例

初步设计

设计阶段

23ASJSZ079

设计编号

中誉设计有限公司 ZHONGYU DESIGN CO. LTD.	建设单位	茂名市茂南区政府投资项目代建中心	图纸名称	火箭巷，四季街，林阴路小区4#5#6#立面图	设计	周秀坤	专业负责	李 真	审核	陈永健	日期	2023.08
	工程名称	广东省茂名市茂南区城区老旧小区基础设施改造工程项目（二期工程）第一批实施改造项目	专 业	建 筑	资质证书编号	甲级:A244003258	校核	李 真	项目负责	邱学敏	审定	邱学敏	图号	JZ-C1-05-16

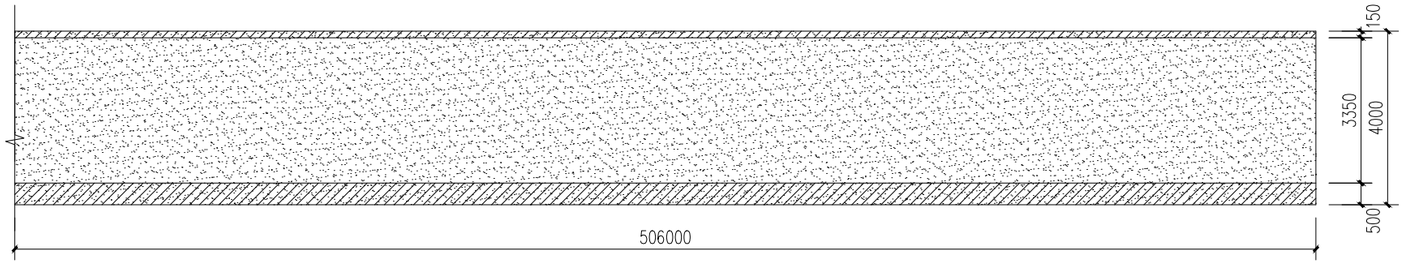

26-油城三路三巷74.76号围墙 1:100

图例：

	米黄色外墙涂料，做法详设计说明	项目	单位	数量	备注
		外墙涂料	m2	2024	米黄色
	桔红色外墙涂料，做法详设计说明	外墙涂料	m2	328.9	桔红色

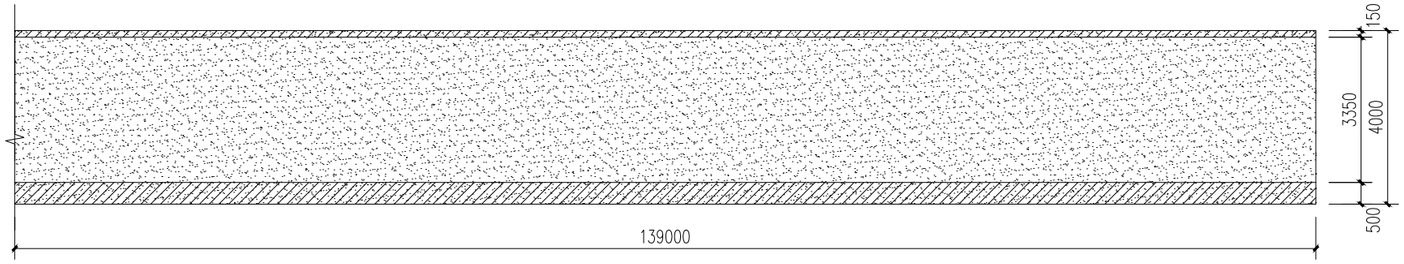

27-火箭巷，四季街，林阴路小区围墙 1:100

图例：

	米黄色外墙涂料，做法详设计说明	项目	单位	数量	备注
		外墙涂料	m2	556	米黄色
	桔红色外墙涂料，做法详设计说明	外墙涂料	m2	91	桔红色

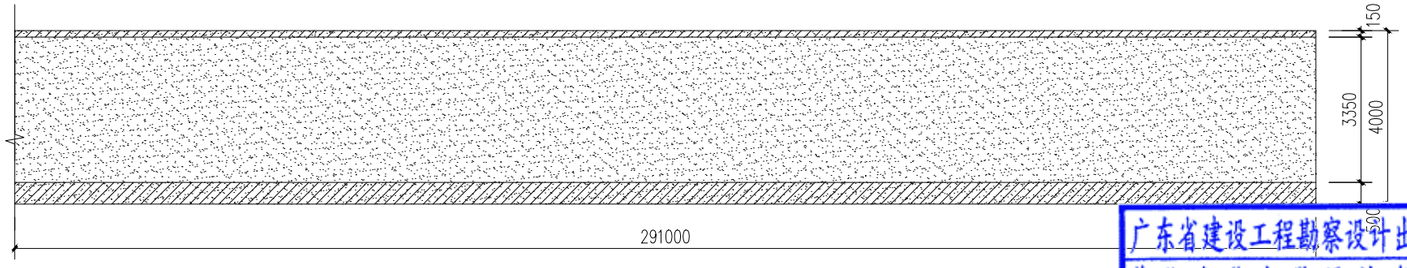

28-滨河北，幸福路围墙 1:100

图例：

	米黄色外墙涂料，做法详设计说明	项目	单位	数量	备注
		外墙涂料	m2	1164	米黄色
	桔红色外墙涂料，做法详设计说明	外墙涂料	m2	190	桔红色

中华人民共和国一级注册建筑师
姓 名：陈永健
注册号：4400325-029
有效期：至2023年11月

广东省建设工程勘察设计出图专用章
单位名称：中誉设计有限公司
业务范围：市政(燃气工程、轨道交通工程除外)行业甲级
资质证书编号：A244003258
有效期至：2025年03月02日 (1)

会签 | 比例 | 初步设计 | 设计阶段 | 23ASJSZ0079 | 设计编号

中誉设计有限公司 ZHONGYU DESIGN CO. LTD.	建设单位	茂名市茂南区政府投资项目代建中心	图纸名称	围墙立面图1			设 计	周秀坤	专业负责	李 真	审 核	陈永健	日 期	2023.08
	工程名称	广东省茂名市茂南区城区老旧小区基础设施改造工程项目（二期工程）第一批实施改造项目	专 业	建 筑	资质证书编号	甲级:A244003258	校 核	李 真	项目负责	邱学敏	审 定	邱学敏	图 号	JZ-C1-05-17

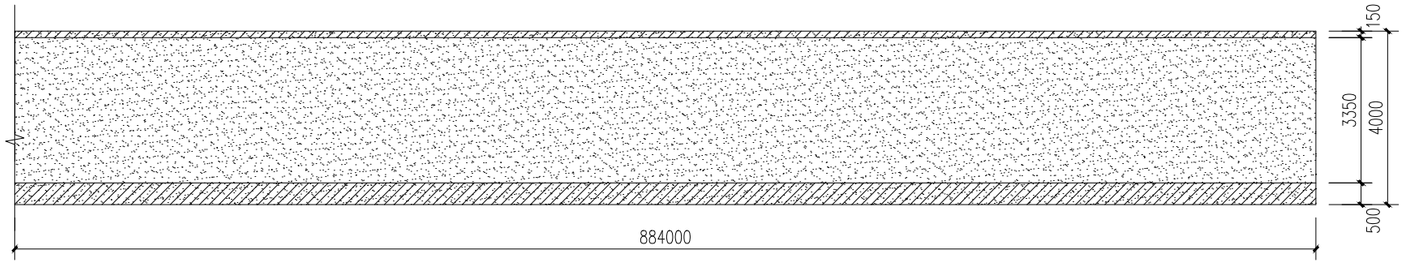

30-红旗北路46号大院围墙 1:100

图例：

米黄色外墙涂料，做法详设计说明

桔红色外墙涂料，做法详设计说明

项目	单位	数量	备注
外墙涂料	m2	3536	米黄色
外墙涂料	m2	575	桔红色

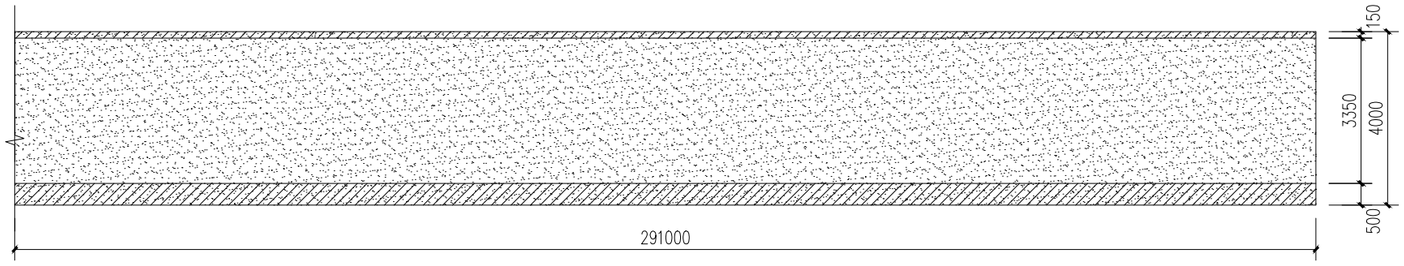

28-滨河北，幸福路围墙 1:100

图例：

米黄色外墙涂料，做法详设计说明

桔红色外墙涂料，做法详设计说明

项目	单位	数量	备注
外墙涂料	m2	1164	米黄色
外墙涂料	m2	190	桔红色

中华人民共和国一级注册建筑师
姓 名：陈永健
注册号：4400325-029
有效期：至2023年11月

广东省建设工程勘察设计出图专用章
单位名称：中誉设计有限公司
业务范围：市政(燃气工程、轨道交通工程除外)行业甲级
资质证书编号：A244003258
有效期至：2025年03月02日 (1)

会签 | 比例 | 初步设计 | 设计阶段 | 23ASJSZ079 | 设计编号

中誉设计有限公司 ZHONGYU DESIGN CO. LTD.	建设单位	茂名市茂南区政府投资项目代建中心	图纸名称	围墙立面图2			设计	周秀坤	专业负责	李 真	审核	陈永健	日期	2023.08
	工程名称	广东省茂名市茂南区城区老旧小区基础设施改造工程项目（二期工程）第一批实施改造项目	专 业	建 筑	资质证书编号	甲级:A244003258	校核	李 真	项目负责	邱学敏	审定	邱学敏	图号	JZ-C1-05-18

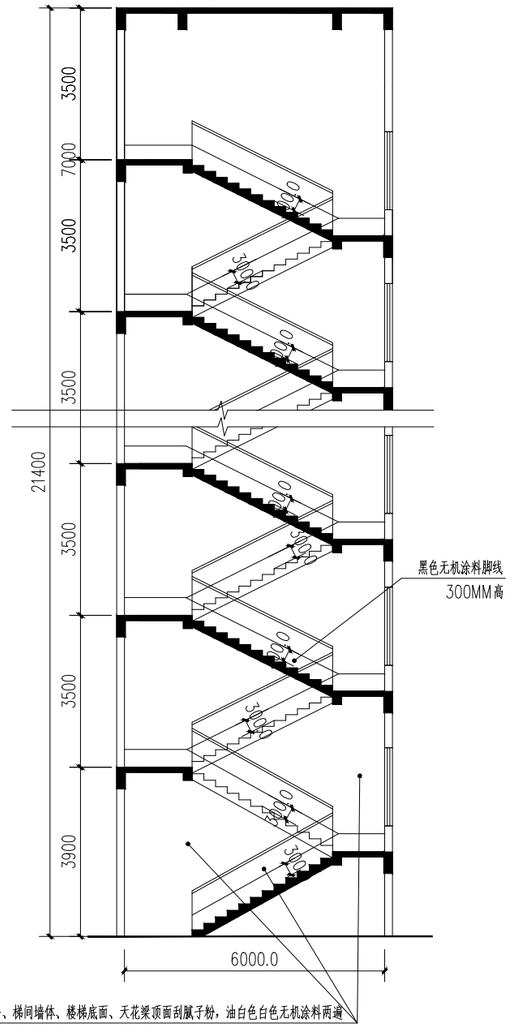

楼梯扶手、梯间墙体、楼梯底面、天花梁顶面刮腻子粉，油白色白色无机涂料两遍
每层相同部位，所有梁宽200、高500

楼梯通用剖面 1:100

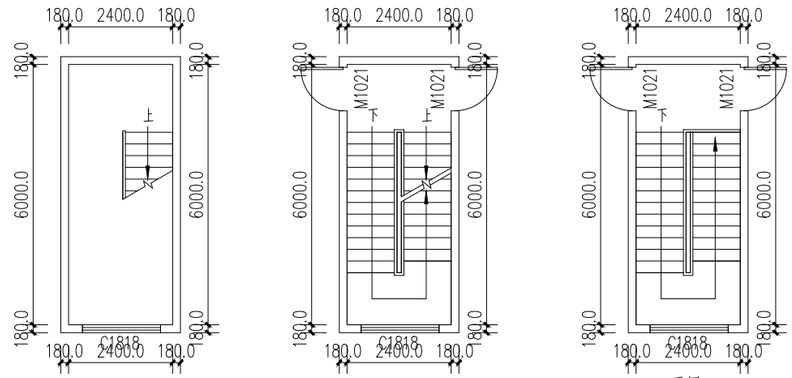

首层　　标准层　　顶层

楼梯通用平面 1:100

楼道装修做法

（1）人工铲除楼梯间原内墙墙柱面10mm厚双飞粉底及旧涂料面层，包括墙柱面、天棚、梁面、扶手、水泥通花窗及雨棚底等，重刮2遍普通成品腻子粉，油白色内墙漆（防水乳胶漆）一底两面。待表面干爽后，再在面上油黑色内墙漆（防水乳胶漆）脚线300mm高两遍。

（2）脚手架搭拆，人工清除室内垃圾杂物，人工装自卸汽车外运废料5KM。

楼梯工程量表

梯数（条）	层数	单位	数量	备注
1	1	m^2	80	白色无机涂料
1	1	m^2	7.5	黑色无机涂料脚线

注：平面剖面层数仅为示意，准确层数以楼梯工程量表为准

中华人民共和国一级注册建筑师
姓　名：陈永健
注册号：4400325-029
有效期：至2023年11月

广东省建设工程勘察设计出图专用章
单位名称：中誉设计有限公司
业务范围：市政(燃气工程、轨道交通工程除外)行业甲级
资质证书编号：A244003258
有效期至：2025年03月02日　(1)

会签 | 比例 | 初步设计 | 设计阶段 | 23ASJSZ079 | 设计编号

中誉设计有限公司 ZHONGYU DESIGN CO. LTD.	建设单位	茂名市茂南区政府投资项目代建中心	图纸名称	楼梯通用剖面图			设计	周秀坤	专业负责	李　真	审核	陈永健	日期	2023.08
	工程名称	广东省茂名市茂南区城区老旧小区基础设施改造工程项目（二期工程）第一批实施改造项目	专业	建筑	资质证书编号	甲级:A244003258	校核	李　真	项目负责	邱学敏	审定	邱学敏	图号	JZ-C1-05-19

自然区划	Ⅳ7华南沿海台风区				
路面类型	沥青混凝土	沥青混凝土	水泥混凝土	人行道	人行道
干湿类型	干燥～中湿	干燥～中湿	干燥～中湿	干燥～中湿	干燥～中湿
分类	机动车道	机动车道	机动车道	人行道	人行道
结构类型	Ⅰ	Ⅱ	Ⅲ	Ⅳ	Ⅴ
路面结构图式	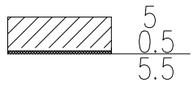	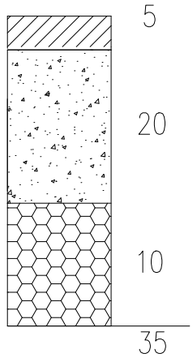	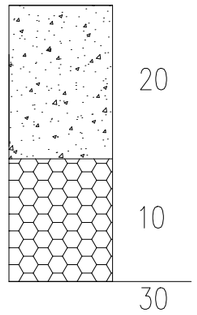	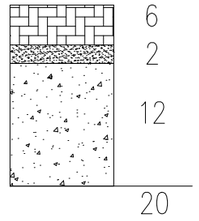	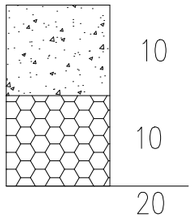
说明	5cm AC-13C改性细粒式沥青混凝土 0.5cm AC-13C改性细粒式沥青混凝土调平层 PC-2 石油热沥青0.5L²/m 聚酯长丝烧毛土工布	5cm AC-13C改性细粒式沥青混凝土 PC-2 石油热沥青0.5L²/m 聚酯长丝烧毛土工布 20cm C30水泥混凝土 10cm 石屑	20cm C30水泥混凝土 10cm 石屑	6cm 环保砖 2cm M10水泥砂浆 12cm C30水泥混凝土	10cm C30水泥混凝土 10cm 石屑
适用范围	沥青罩面	新建沥青路面	新建水泥路面	新建环保砖人行道	新建水泥面人行道

广东省建设工程勘察设计出图专用章
单位名称:中誉设计有限公司
业务范围:市政(燃气工程、轨道交通工程除外)行业甲级
资质证书编号:A244003258
有效期至:2025年03月02日 (1)

会签 | 比例 | 初步设计 | 设计阶段 | 23ASJSZ079 | 设计编号

中誉设计有限公司 ZHONGYU DESIGN CO. LTD.	建设单位	茂名市茂南区政府投资项目代建中心	图纸名称	路面结构图	设计	柯琼浩	专业负责	刘悦强	审核	黄大坚	日期	2023.08
	工程名称	广东省茂名市茂南区城区老旧小区基础设施改造工程项目（二期工程）第一批实施改造项目	专业	园建 资质证书编号 甲级:A244003258	校核	陈启明	项目负责	邱学敏	审定	邱学敏	图号	YJ-C1-05-01

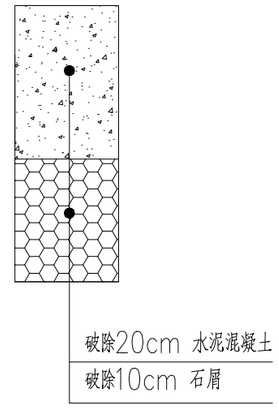

水泥路面破除大样图

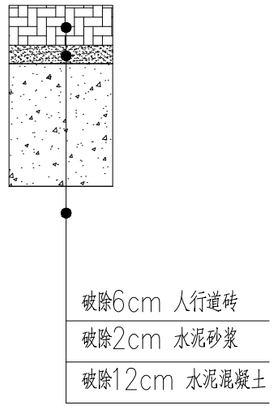

人行道砖路面破除大样图

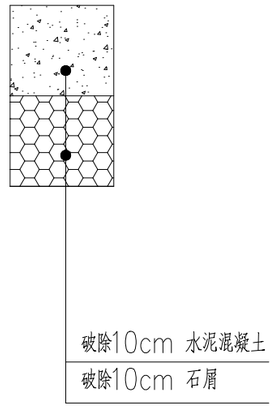

水泥人行道路面破除大样图

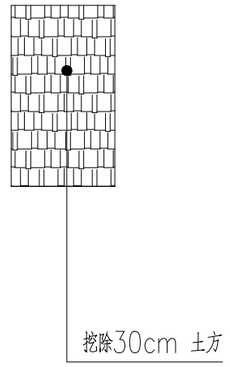

土质路面破除大样图

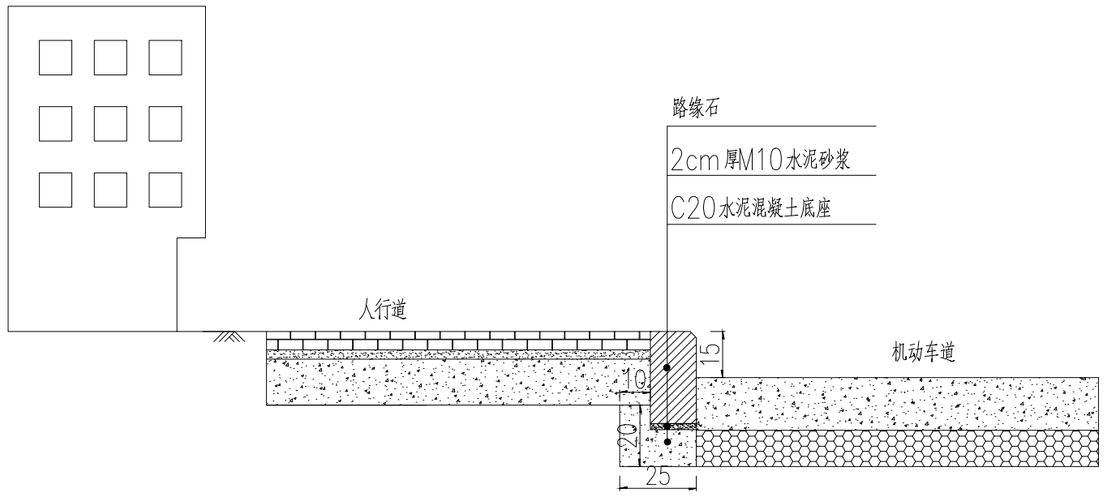

路缘石安装大样图

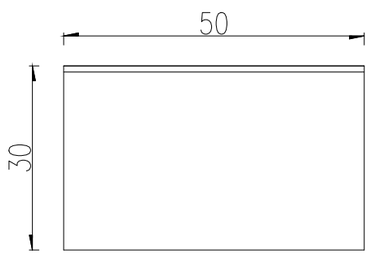

路缘石立面图 1:10

B型

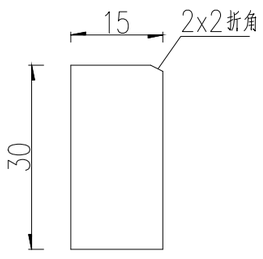

路缘石侧面图 1:10

B型

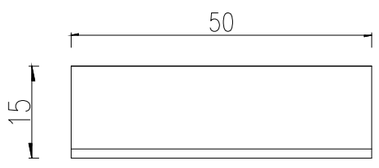

路缘石平面图 1:10

B型

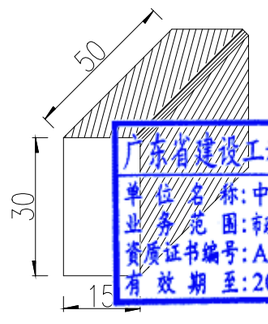

B型路缘石大样图 示意

广东省建设工程勘察设计出图专用章
单位名称:中誉设计有限公司
业务范围:市政(燃气工程、轨道交通工程除外)行业甲级
资质证书编号:A244003258
有效期至:2025年03月02日 (1)

说明:

1、本图尺寸单位以厘米计.

2、路缘石采用C40混凝土预制。

会签	比例	设计阶段	设计编号
	初步设计		23ASJSZ079

中誉设计有限公司 ZHONGYU DESIGN CO. LTD.	建设单位	茂名市茂南区政府投资项目代建中心	图纸名称	路面结构设计图	设计	柯琼浩	专业负责	刘悦强	审核	黄大坚	日期	2023.08
	工程名称	广东省茂名市茂南区城区老旧小区基础设施改造工程项目（二期工程）第一批实施改造项目	专业	园建	资质证书编号	甲级:A244003258	校核	陈启明	项目负责	邱学敏	审定	邱学敏	图号	YJ-C1-05-02

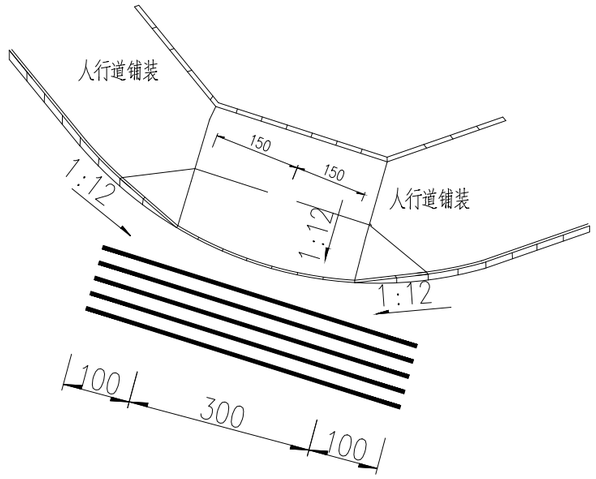

路口人行三面坡道图 示意图

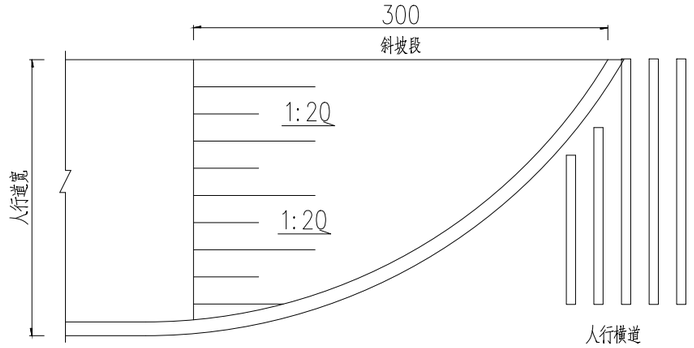

路口全宽式缘石坡道大样

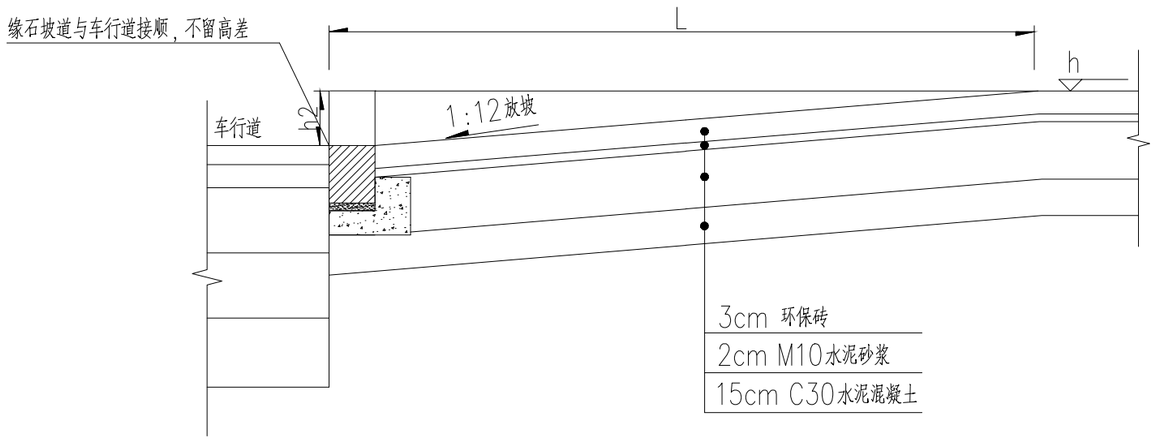

路口人行坡道剖面图 示意图

广东省建设工程勘察设计出图专用章
单位名称：中誉设计有限公司
业务范围：市政公用工程、建设工程设计、行业设计
资质证书编号：A244003258
有效期至：2025年03月02日 (1)

1、本图以cm为单位。

2、[illegible]缘石坡道，缘石坡道应设在人行道的沿面内，并应与人行横道相对应；

3、人行道缘石坡道要求与机动车道路面平接，不留高差。

中誉设计有限公司 ZHONGYU DESIGN CO.,LTD.	建设单位	茂名市茂南区政府投资项目代建中心	图纸名称	无障碍设计图			设计	柯琼浩	专业负责	刘悦强	审核	黄大坚	日期	2023.08
	工程名称	广东省茂名市茂南区城区老旧小区基础设施改造工程项目（二期工程）第一批实施改造项目	专业	园建	资质证书编号	甲级:A244003258	校核	陈启明	项目负责	邱学敏	审定	邱学敏	图号	YJ-C1-05-03

设计编号 23ASJSZ079 | 设计阶段 | 初步设计 | 比例 | 会签

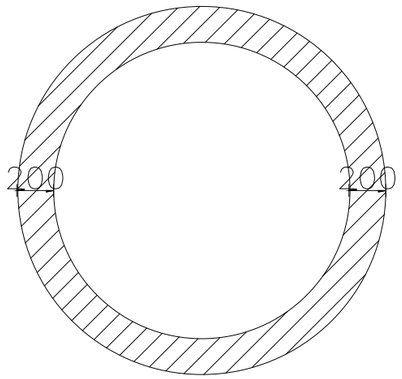

树池平面图

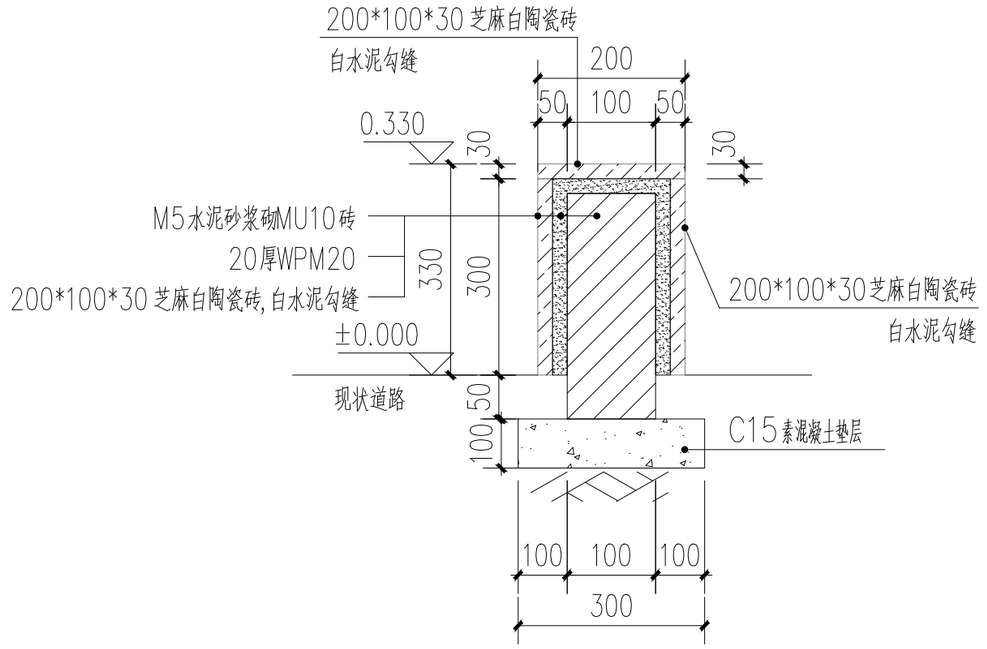

树池大样图

本图单位除个别说明外其余均为毫米。

广东省建设工程勘察设计出图专用章
单位名称:中誉设计有限公司
业务范围:市政(燃气工程、轨道交通工程除外)行业甲级
资质证书编号:A244003258
有效期至:2025年03月02日 (1)

| 会签 | | |

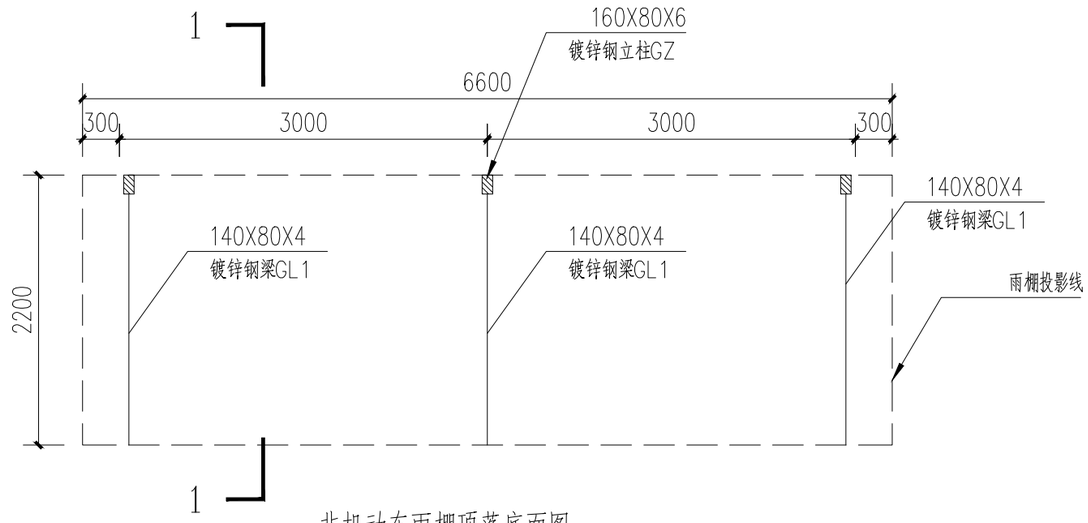

非机动车雨棚顶蓬底面图 1:50

注：雨棚宽度可根据现场实际尺寸调整

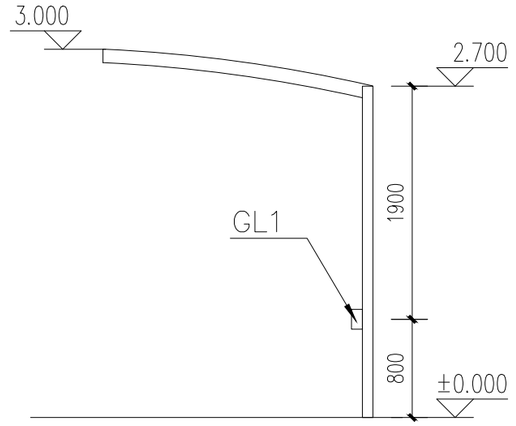

非机动车雨棚立面图 1:50

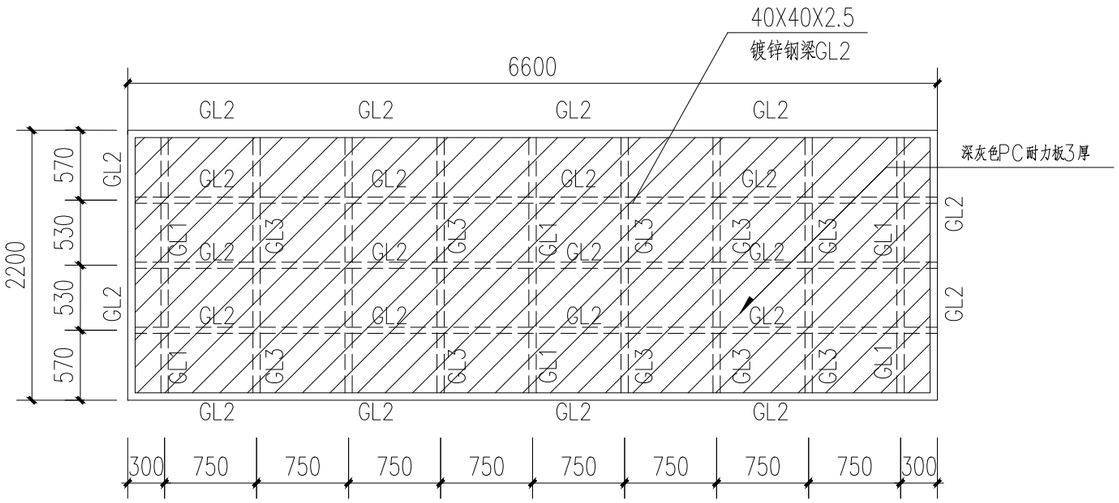

非机动车雨棚顶蓬顶面图 1:50

材 料 表

编号	构件	名称	规格	材质	备注
1	GL1	主梁	140X80X4	Q235B	
2	GL2	次梁	40X40X2.5	Q235B	
3	GL3	次梁	40X20X2	Q235B	
4	GZ	钢柱	160X80X6	Q235B	

说明：

1、钢架现场焊接制作，均采取焊接固定，要求焊接饱满，光滑均匀。

2、工程所有钢构件需做好防腐防锈处理，表面涂刷两道环氧富锌底漆，两道环氧云铁中间漆，两道丙烯酸聚氨酯面漆，总干膜厚度220μm。

3、基础埋深H按基础大样图，施工基础时应考虑各种预埋件。

4、基础应建在均匀土层上，地基承载力不应小于100KPa。

广东省建设工程勘察设计出图专用章
单位名称：中誉设计有限公司
业务范围：市政(燃气工程、轨道交通工程除外)行业甲级
资质证书编号：A244003258
有效期至：2025年03月02日 (1)

会签 | 比例 | 初步设计 | 设计阶段 | 23ASJSZ0079 | 设计编号

中誉设计有限公司 ZHONGYU DESIGN CO. LTD.	建设单位	茂名市茂南区政府投资项目代建中心	图纸名称	非机动车雨棚平面图、立面图	设计	柯琼浩	专业负责	刘悦强	审核	黄大坚	日期	2023.08
	工程名称	广东省茂名市茂南区城区老旧小区基础设施改造工程项目（二期工程）第一批实施改造项目	专业	园建	资质证书编号	甲级：A244003258	校核	陈启明	项目负责	邱学敏	审定	邱学敏	图号	YJ-C1-05-05

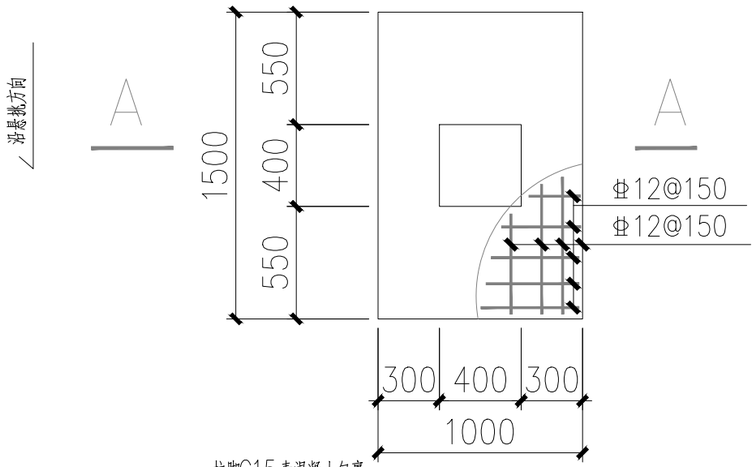

JC-1 1:30

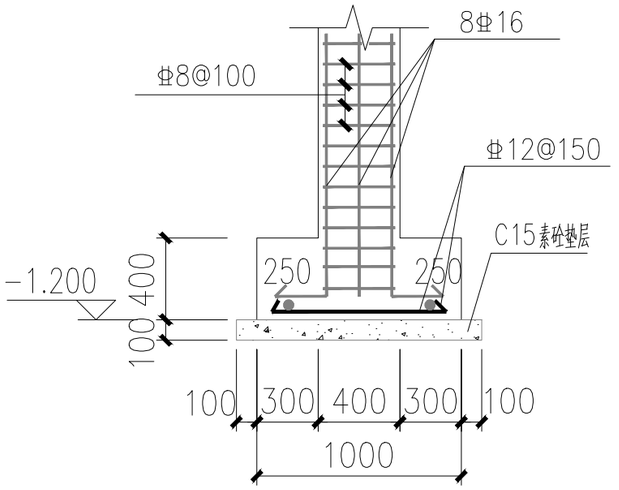

A-A 1:30

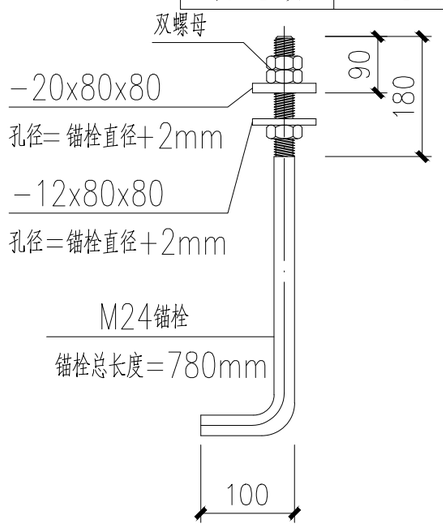

M24锚栓 1:20

材质Q235

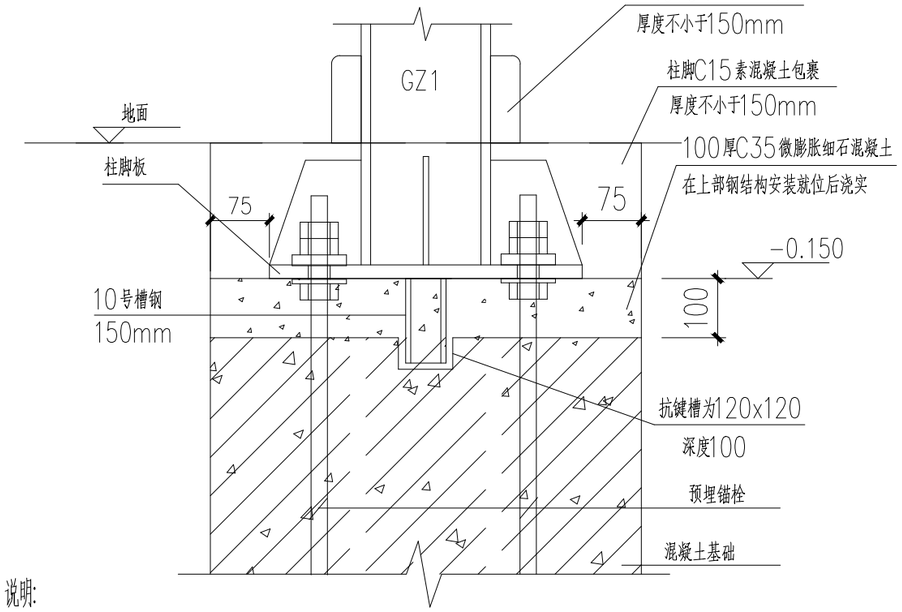

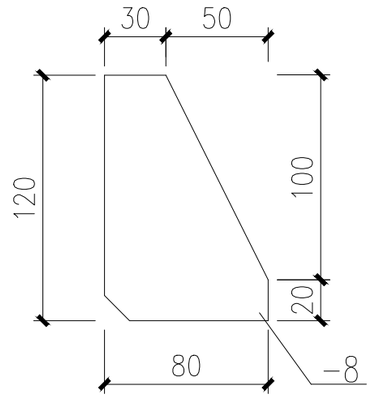

JB-1 1:30

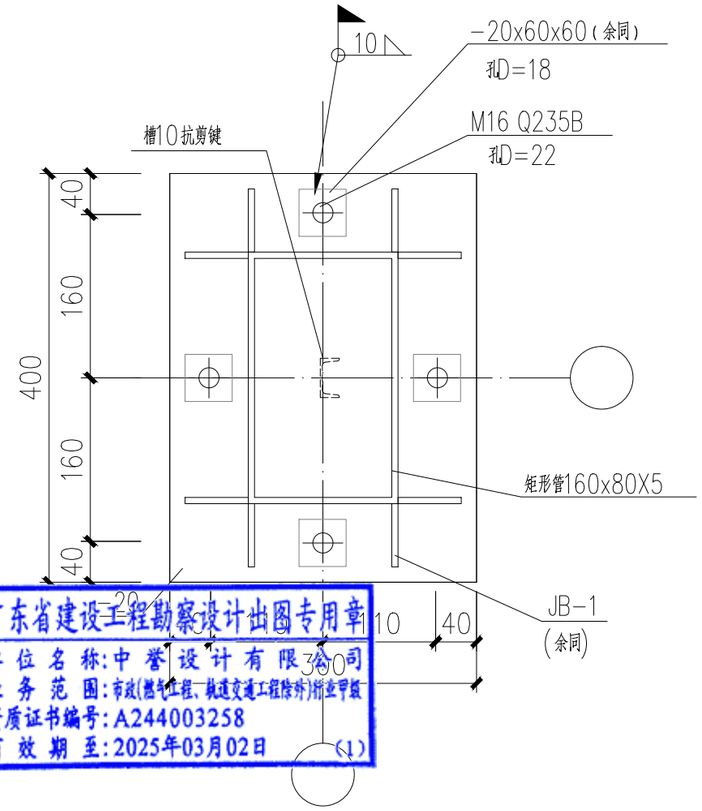

广东省建设工程勘察设计出图专用章
单位名称:中誉设计有限公司
业务范围:市政(燃气工程、轨道交通工程除外)甲级
资质证书编号:A244003258
有效期至:2025年03月02日 (1)

锚栓A定位图 1:30

说明:

1. 锚栓每组需配三帽两垫，锚栓材料采用Q235钢，螺栓螺母的螺纹基本尺寸应符合GB/T 192-2003，GB/T196-2003的规定。每组锚栓并配以两块方垫板。垫板详图见上。一个螺母和下垫板放在柱底板下方，用作调节柱子用，上垫板盖在柱底板上方，上面再配双螺母。上垫板和柱底板采用围焊，焊缝高度10毫米。
2. 锚栓加工制作完成后螺纹表面应涂黄油，防止丝牙锈蚀。但在锚栓埋设之前必须将螺杆上的油污擦净。在结构安装螺母紧固之前必须将螺纹上的油污擦净。
3. 本工程基础混凝土强度等级C30。
4. 螺栓位置偏差：地脚螺栓的埋设误差，对每一柱脚而言锚栓之间的允许误差不得超过2mm，其它尺寸误差不得超过4mm。
5. 锚栓与基础短柱边缘的距离不小于150毫米。
6. 采用二次灌浆层的柱脚，在安装钢柱直到二次灌浆层达到设计承载强度之前，应在柱底板四角下设置钢垫块或经设计工程师认可的其他垫块，

会签 | 比例 | 初步设计 | 设计阶段 | 23ASJSZ079 | 设计编号

中誉设计有限公司 ZHONGYU DESIGN CO. LTD.	建设单位	茂名市茂南区政府投资项目代建中心	图纸名称	非机动车雨棚结构大样	设计	柯琼浩	专业负责	刘悦强	审核	黄大坚	日期	2023.08
	工程名称	广东省茂名市茂南区城区老旧小区基础设施改造工程项目（二期工程）第一批实施改造项目	专业	园建	资质证书编号	甲级:A244003258	校核	陈启明	项目负责	邱学敏	审定	邱学敏	图号	YJ-C1-05-06

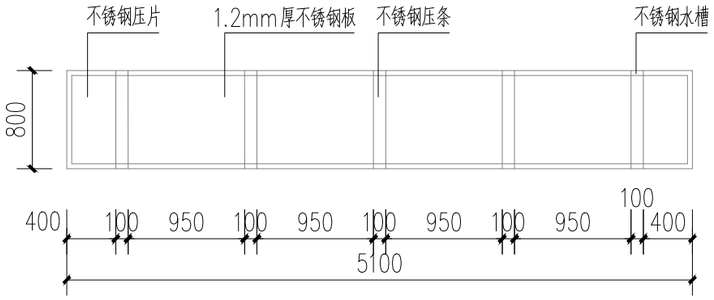

宣传栏顶蓬顶面图 1:50

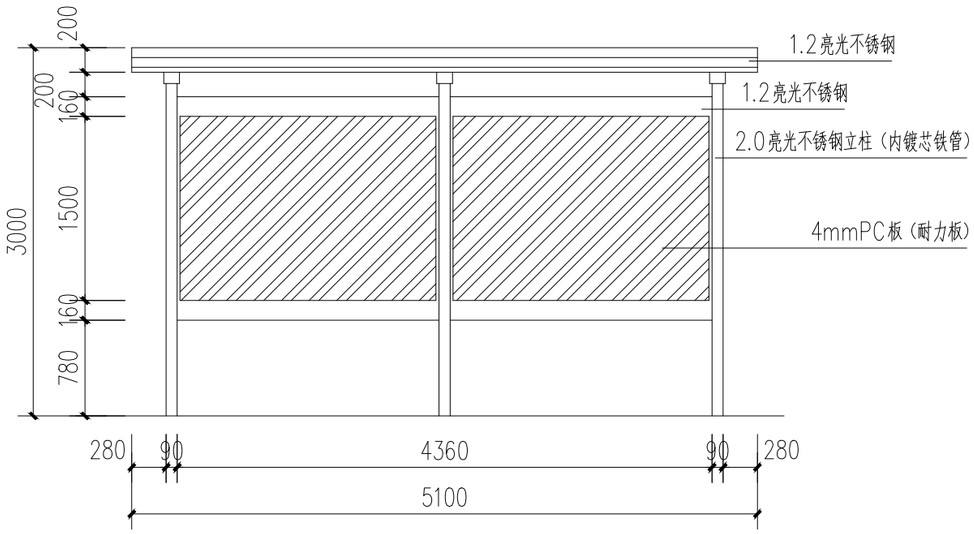

宣传栏立面图 1:50

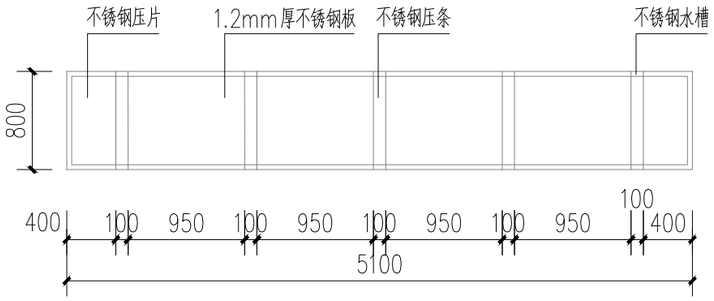

宣传栏顶蓬底面图 1:50

宣传栏顶蓬底压槽图 1:50

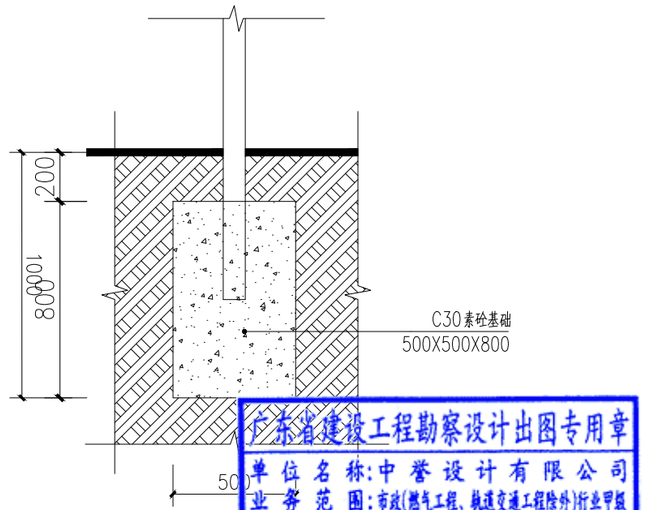

基础大样图 1:25

广东省建设工程勘察设计出图专用章
单位名称:中誉设计有限公司
业务范围:市政(燃气工程、轨道交通工程除外)行业甲级
资质证书编号:A244003258
有效期至:2025年03月02日 (1)

会签 | 比例 | 初步设计 | 设计阶段 | 23ASJSZ0079 | 设计编号

中誉设计有限公司 ZHONGYU DESIGN CO. LTD.	建设单位	茂名市茂南区政府投资项目代建中心	图纸名称	宣传栏大样图一			设计	柯琼浩	专业负责	刘悦强	审核	黄大坚	日期	2023.08
	工程名称	广东省茂名市茂南区城区老旧小区基础设施改造工程项目（二期工程）第一批实施改造项目	专业	园建	资质证书编号	甲级:A244003258	校核	陈启明	项目负责	邱学敏	审定	邱学敏	图号	YJ-C1-05-07

挂墙宣传栏参考图 1:50

备注：240X120cm高

材质

产品名称	挂墙宣传栏
主要材质	专用铝合金
面板材质	4mmPC板（耐力板）
雨棚材质	阳光板
背板材质	镀锌钢板
可选组件	楣板、雨棚
安装方式	墙面固定：膨胀螺丝悬挂
开启方式	液压开启

广东省建设工程勘察设计出图专用章
单位名称:中誉设计有限公司
业务范围:市政(燃气工程、轨道交通工程除外)行业甲级
资质证书编号:A244003258
有效期至:2025年03月02日 (1)

会签 | 比例 | 初步设计 | 设计阶段 | 23ASJSZ079 | 设计编号

中誉设计有限公司 ZHONGYU DESIGN CO. LTD.	建设单位	茂名市茂南区政府投资项目代建中心	图纸名称	宣传栏大样图二			设计	柯琼浩	专业负责	刘悦强	审核	黄大坚	日期	2023.08
	工程名称	广东省茂名市茂南区城区老旧小区基础设施改造工程项目（二期工程）第一批实施改造项目	专业	园建	资质证书编号	甲级:A244003258	校核	陈启明	项目负责	邱学敏	审定	邱学敏	图号	YJ-C1-05-08

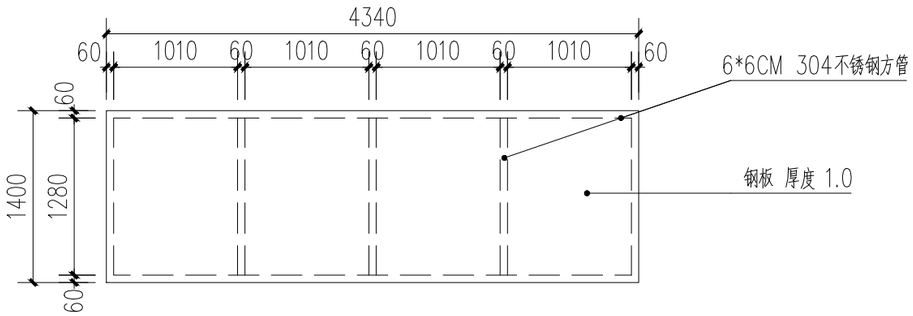

垃圾分类亭顶面图 1:50

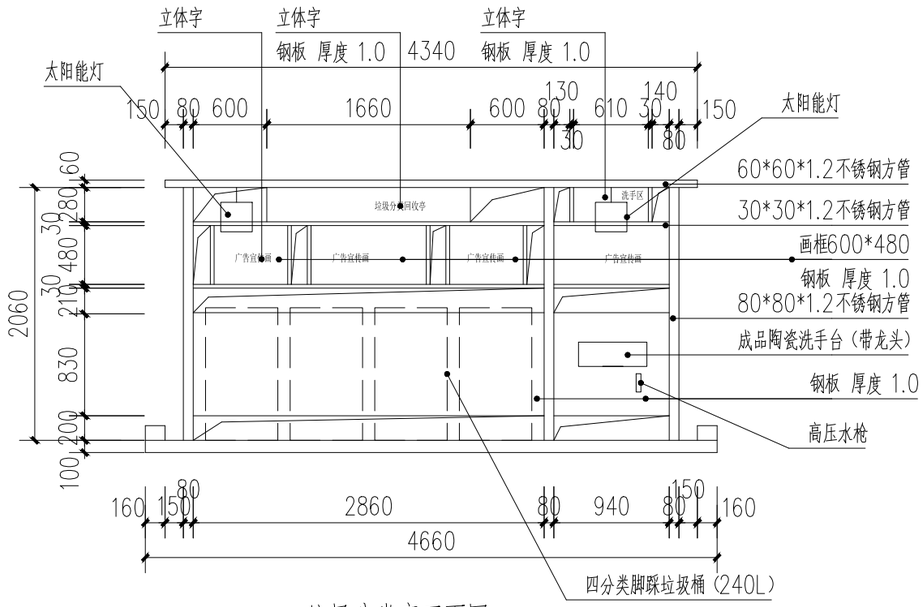

垃圾分类亭正面图 1:50

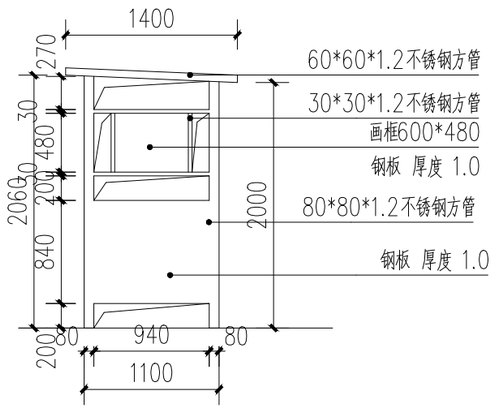

垃圾分类亭侧面图 1:50

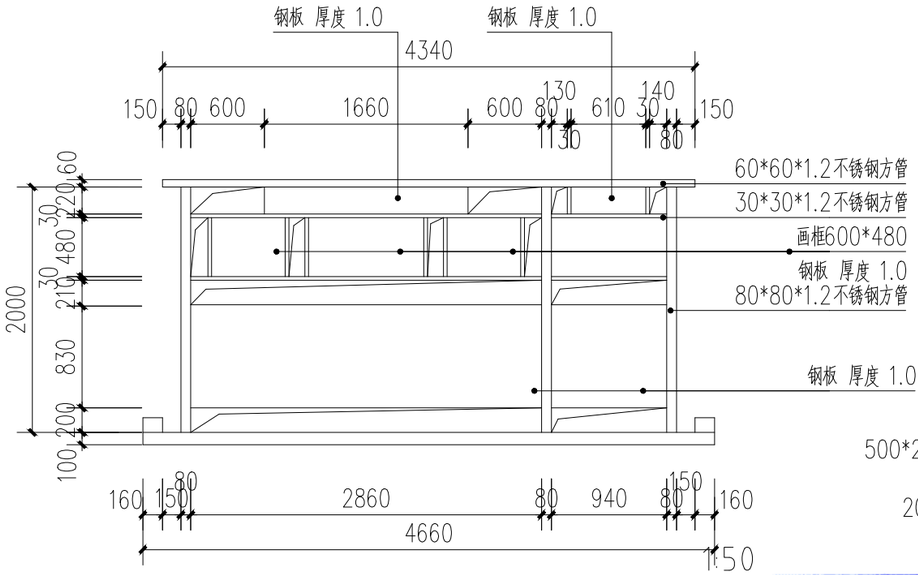

垃圾分类亭背面图 1:50

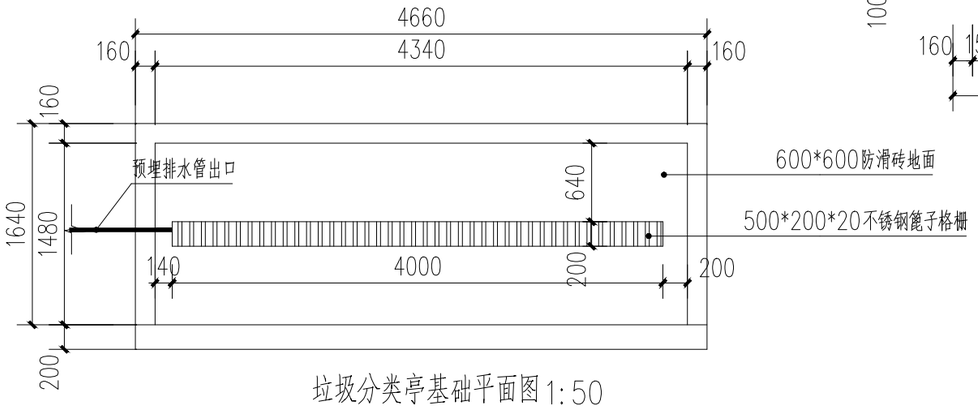

垃圾分类亭基础平面图 1:50

说明：

1、每个垃圾分类亭配套10米DN20给水管（室外PVC）。

2、每个垃圾分类亭配套30米DN75排水管（室外PVC）。

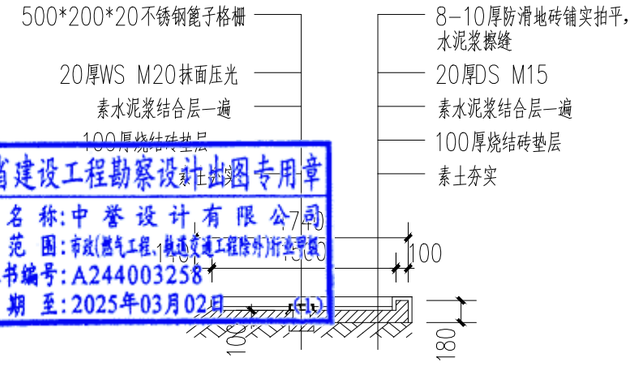

垃圾分类亭基础剖面图 1:50

广东省建设工程勘察设计出图专用章
单位名称：中誉设计有限公司
业务范围：市政(燃气工程、轨道交通工程除外)行业甲级
资质证书编号：A244003258
有效期至：2025年03月02日

中誉设计有限公司 ZHONGYU DESIGN CO.,LTD.	建设单位	茂名市茂南区政府投资项目代建中心	图纸名称	垃圾分类亭平面图、立面图、大样图			设计	柯琼浩	专业负责	刘悦强	审核	黄大坚	日期	2023.08
	工程名称	广东省茂名市茂南区城区老旧小区基础设施改造工程项目（二期工程）第一批实施改造项目	专业	园建	资质证书编号	甲级:A244003258	校核	陈启明	项目负责	邱学敏	审定	邱学敏	图号	YJ-C1-05-09

会签 比例 初步设计 设计阶段 23ASJSZ079 设计编号

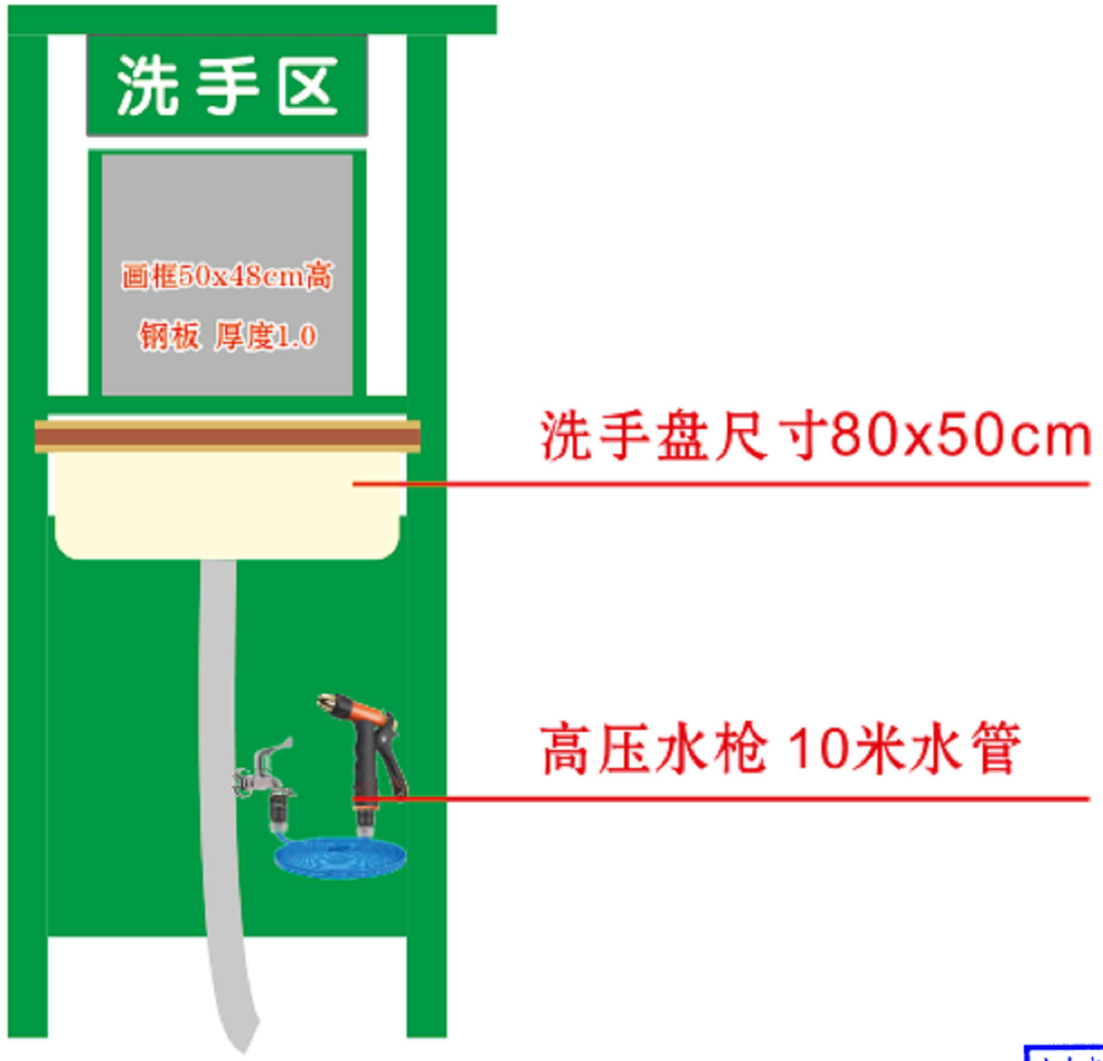

广东省建设工程勘察设计出图专用章
单位名称:中誉设计有限公司
业务范围:市政(燃气工程、轨道交通工程除外)行业甲级
资质证书编号:A244003258
有效期至:2025年03月02日 (1)

垃圾亭分类亭洗手区大样图 1:50

中誉设计有限公司 ZHONGYU DESIGN CO. LTD.	建设单位	茂名市茂南区政府投资项目代建中心	图纸名称	垃圾亭分类亭洗手区大样图	设 计	柯琼浩	专业负责	刘悦强	审 核	黄大坚	日 期	2023.08
	工程名称	广东省茂名市茂南区城区老旧小区基础设施改造工程项目（二期工程）第一批实施改造项目	专 业	园 建	资质证书编号	甲级:A244003258	校 核	陈启明	项目负责	邱学敏	审 定	邱学敏	图 号	YJ-C1-05-10

会签 | 比例 | 初步设计 | 设计阶段 | 23ASJSZ079 | 设计编号

垃圾分类亭字体大样图 1:50

广东省建设工程勘察设计出图专用章
单位名称:中誉设计有限公司
业务范围:市政(燃气工程、轨道交通工程除外)行业甲级
资质证书编号:A244003258
有效期至:2025年03月02日 (1)

会签 | 比例 | 初步设计 | 设计阶段 | 23ASJSZ079 | 设计编号

中誉设计有限公司 ZHONGYU DESIGN CO. LTD.	建设单位	茂名市茂南区政府投资项目代建中心	图纸名称	垃圾分类亭字体大样图			设计	柯琼浩	专业负责	刘悦强	审核	黄大坚	日期	2023.08
	工程名称	广东省茂名市茂南区城区老旧小区基础设施改造工程项目（二期工程）第一批实施改造项目	专业	园建	资质证书编号	甲级:A244003258	校核	陈启明	项目负责	邱学敏	审定	邱学敏	图号	YJ-C1-05-11

广东省建设工程勘察设计出图专用章
单位名称:中誉设计有限公司
业务范围:市政(燃气工程、轨道交通工程除外)行业甲级
资质证书编号:A244003258
有效期至:2025年03月02日 (1)

垃圾分类亭宣传画1 1:50

备注：60X48cm高

会签	比例	初步设计	设计阶段	23ASJSZ2079	设计编号

中誉设计有限公司 ZHONGYU DESIGN CO. LTD.	建设单位	茂名市茂南区政府投资项目代建中心	图纸名称	垃圾分类亭宣传画1	设计	柯琼浩	专业负责	刘悦强	审核	黄大坚	日期	2023.08
	工程名称	广东省茂名市茂南区城区老旧小区基础设施改造工程项目（二期工程）第一批实施改造项目	专业	园建	资质证书编号	甲级:A244003258	校核	陈启明	项目负责	邱学敏	审定	邱学敏	图号	YJ-C1-05-12

备注：60X48cm高

广东省建设工程勘察设计出图专用章
单位名称：中誉设计有限公司
业务范围：市政燃气工程、轨道交通工程除外)行业甲级
资质证书编号：A244003258
有效期至：2025年03月02日

垃圾分类亭宣传画2 1:50

备注：70X48cm高

设计编号	23ASJSZ079	设计阶段	初步设计	比例		会签	

中誉设计有限公司 ZHONGYU DESIGN CO. LTD.	建设单位	茂名市茂南区政府投资项目代建中心	图纸名称	垃圾分类亭宣传画2	设计	柯琼浩	专业负责	刘悦强	审核	黄大坚	日期	2023.08
	工程名称	广东省茂名市茂南区城区老旧小区基础设施改造工程项目（二期工程）第一批实施改造项目	专业	园建	资质证书编号	甲级:A244003258	校核	陈启明	项目负责	邱学敏	审定	邱学敏	图号	YJ-C1-05-13

广东省建设工程勘察设计出图专用章
单位名称:中誉设计有限公司
业务范围:市政(燃气工程、轨道交通工程除外)行业甲级
资质证书编号:A244003258
有效期至:2025年03月02日 (1)

垃圾分类亭宣传画3 1:50

备注：70X48cm高

会签

比例	初步设计	设计阶段	23ASJSZ079	设计编号

中誉设计有限公司 ZHONGYU DESIGN CO. LTD.	建设单位	茂名市茂南区政府投资项目代建中心	图纸名称	垃圾分类亭宣传画3			设计	柯琼浩	专业负责	刘悦强	审核	黄大坚	日期	2023.08
	工程名称	广东省茂名市茂南区城区老旧小区基础设施改造工程项目（二期工程）第一批实施改造项目	专业	园建	资质证书编号	甲级:A244003258	校核	陈启明	项目负责	邱学敏	审定	邱学敏	图号	YJ-C1-05-14

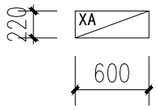

A型 微型消防站1:50

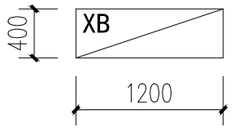

B型 微型消防站1:50

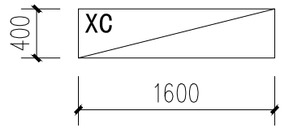

C型 微型消防站 1:50

类 型	箱体大小（长x宽x高）	箱体材质	箱内装备
A 型	0.6mx0.22mx0.8m	高密度优质加厚 冷轧钢+钢化玻璃	4个4kg灭火器+4个防毒面具 140X80X4
B 型	1.2mx0.4mx1.6m	高密度优质加厚 冷轧钢+钢化玻璃	衣服x3、裤子x3、头盔x3、腰带x3、手套x3、靴子x3、反光马甲x1、挂绳岗x2、强光头灯x1、交通指挥棒x1、强光手电x2、灭火毯x2、3C防毒面罩x3、扩音器x1、钢丝芯安全绳x2、安全挂钩x3、腰斧x3、撬棒x1、消火栓扳手x2、消防斧x2、消防沙桶x1、铲子x1、消防水带x2、接口x4、消防水枪x2、水带喉箍x4、灭火器x3
C 型	1.6mx0.4mx1.6m	高密度优质加厚 冷轧钢+钢化玻璃	衣服x6、裤子x6、头盔x6、腰带x6、手套x6、靴子x6、反光马甲x1、挂绳岗x2、强光头灯x1、交通指挥棒x1、强光手电x2、灭火毯x2、3C防毒面罩x6、扩音器x1、钢丝芯安全绳x2、安全挂钩x6、腰斧x6、撬棒x1、消火栓扳手x2、消防斧x2、消防沙桶x1、铲子x1、消防水带x2、接口x4、消防水枪x2、水带喉箍x4、灭火器x6

注：所有消防设备产品必须符合中国强制性产品认证

广东省建设工程勘察设计出图专用章
单位名称：中誉设计有限公司
业务范围：市政(燃气工程、轨道交通工程除外)行业甲级
资质证书编号：A244003258
有效期至：2025年03月02日 (1)

会签 | 比例 | 初步设计 | 设计阶段 | 设计编号 23ASJSZ079

中誉设计有限公司 ZHONGYU DESIGN CO.,LTD.	建设单位	茂名市茂南区政府投资项目代建中心	图纸名称	微型消防站	设计	柯琼浩	专业负责	刘悦强	审核	黄大坚	日期	2023.08
	工程名称	广东省茂名市茂南区城区老旧小区基础设施改造工程项目（二期工程）第一批实施改造项目	专业	园建 资质证书编号 甲级:A244003258	校核	陈启明	项目负责	邱学敏	审定	邱学敏	图号	YJ-C1-05-15

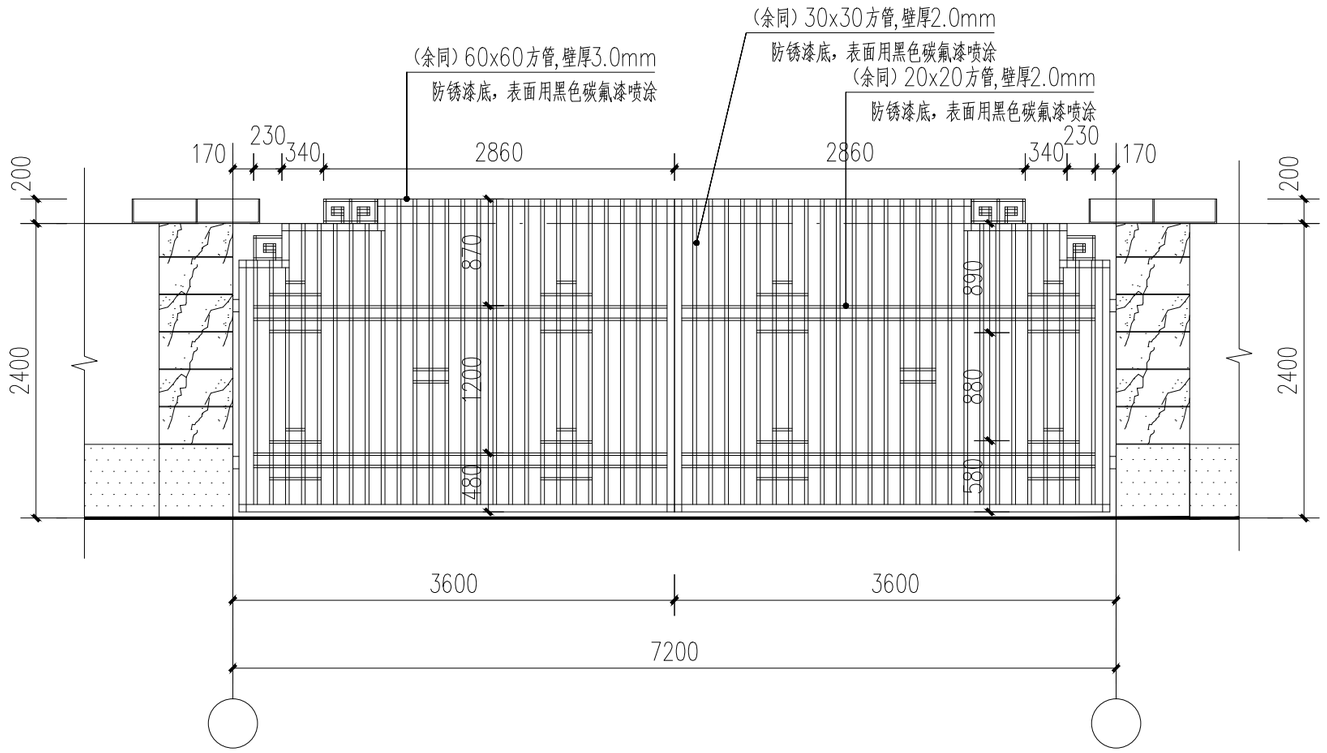

合成纤维厂门口大门立面图 1:50

注：此图尺寸标高只做示意，具体按现场建筑实际尺寸

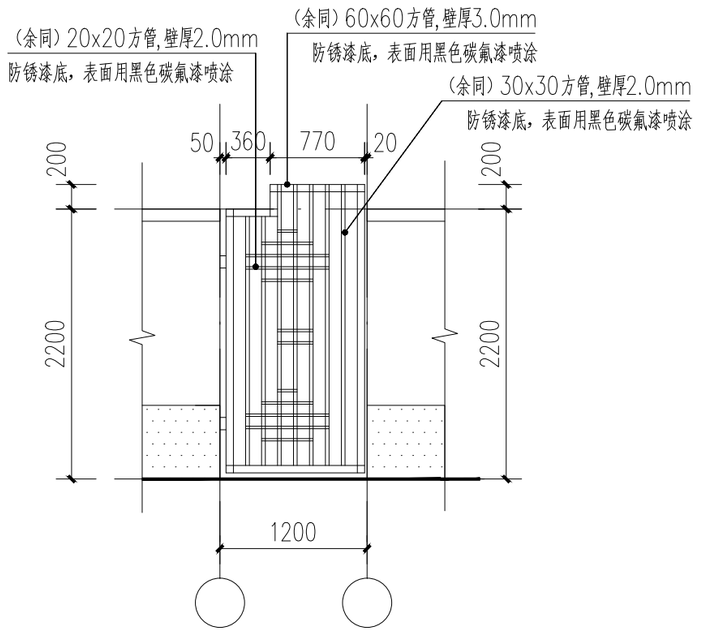

合成纤维厂门口小门立面图 1:50

注：此图尺寸标高只做示意，具体按现场建筑实际尺寸

广东省建设工程勘察设计出图专用章
单位名称:中誉设计有限公司
业务范围:市政(燃气工程、轨道交通工程除外)行业甲级
资质证书编号:A244003258
有效期至:2025年03月02日 (1)

会签 | 比例 | 初步设计 | 设计阶段 | 23ASJSZ079 | 设计编号

中誉设计有限公司 ZHONGYU DESIGN CO. LTD.	建设单位	茂名市茂南区政府投资项目代建中心	图纸名称	合成纤维厂门口大门			设计	柯琼浩	专业负责	刘悦强	审核	黄大坚	日期	2023.08
	工程名称	广东省茂名市茂南区城区老旧小区基础设施改造工程项目（二期工程）第一批实施改造项目	专业	园建	资质证书编号	甲级:A244003258	校核	陈启明	项目负责	邱学敏	审定	邱学敏	图号	YJ-C1-05-16

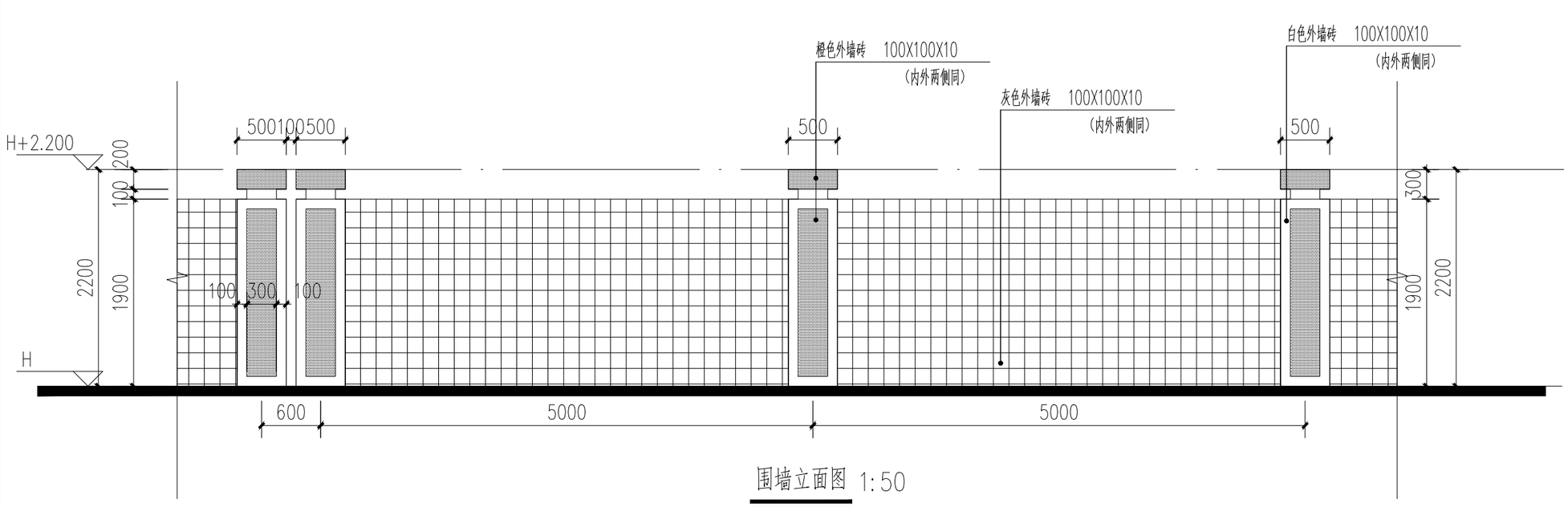

围墙立面图 1:50

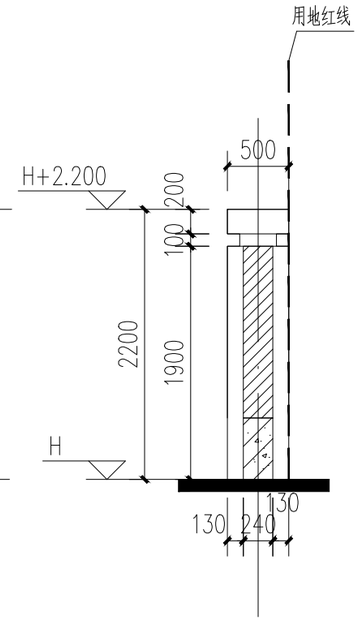

1—1 剖面图1:50

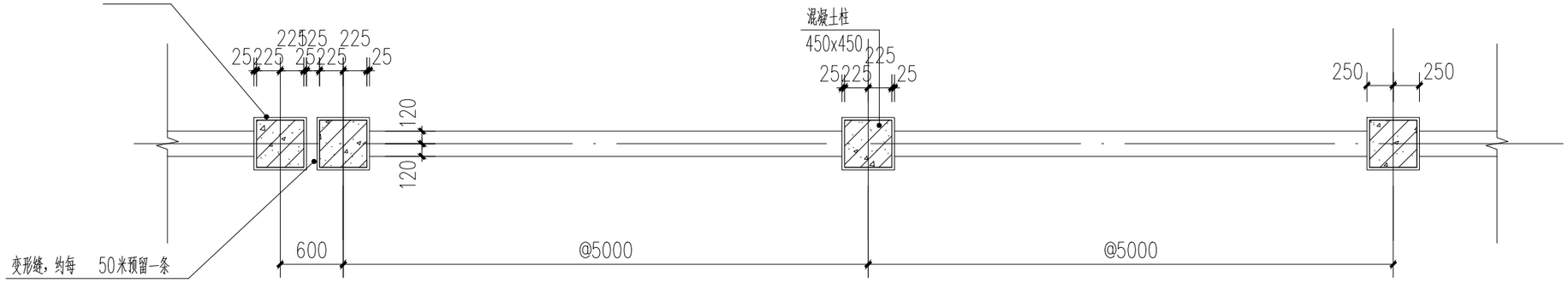

围墙平面图 1:50

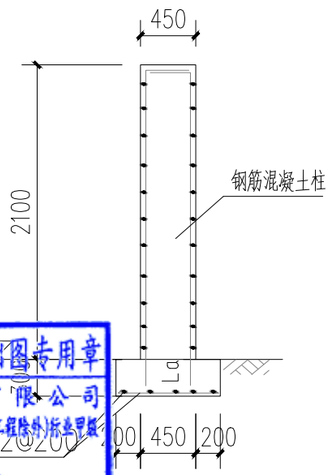

条形基础 1:50

1，围墙每 50 米长设一道变形缝，并设双柱。

2，基础详结施，埋件待栏杆订货后要求预埋。

3，所有外露铁件必须防锈。

4，围墙内外两侧面层做法相同

广东省建设工程勘察设计出图专用章
单位名称:中誉设计有限公司
业务范围:市政(燃气工程、轨道交通工程除外)乙级
资质证书编号:A244003258
有效期至:2025年03月02日 (1)

会签	比例	初步设计	设计阶段	23ASJSZ079	设计编号

中誉设计有限公司 ZHONGYU DESIGN CO. LTD.	建设单位	茂名市茂南区政府投资项目代建中心	图纸名称	新建实体围墙大样图			设计	柯琼浩	专业负责	刘悦强	审核	黄大坚	日期	2023.08
	工程名称	广东省茂名市茂南区城区老旧小区基础设施改造工程项目（二期工程）第一批实施改造项目	专业	园建	资质证书编号	甲级:A244003258	校核	陈启明	项目负责	邱学敏	审定	邱学敏	图号	YJ-C1-05-17

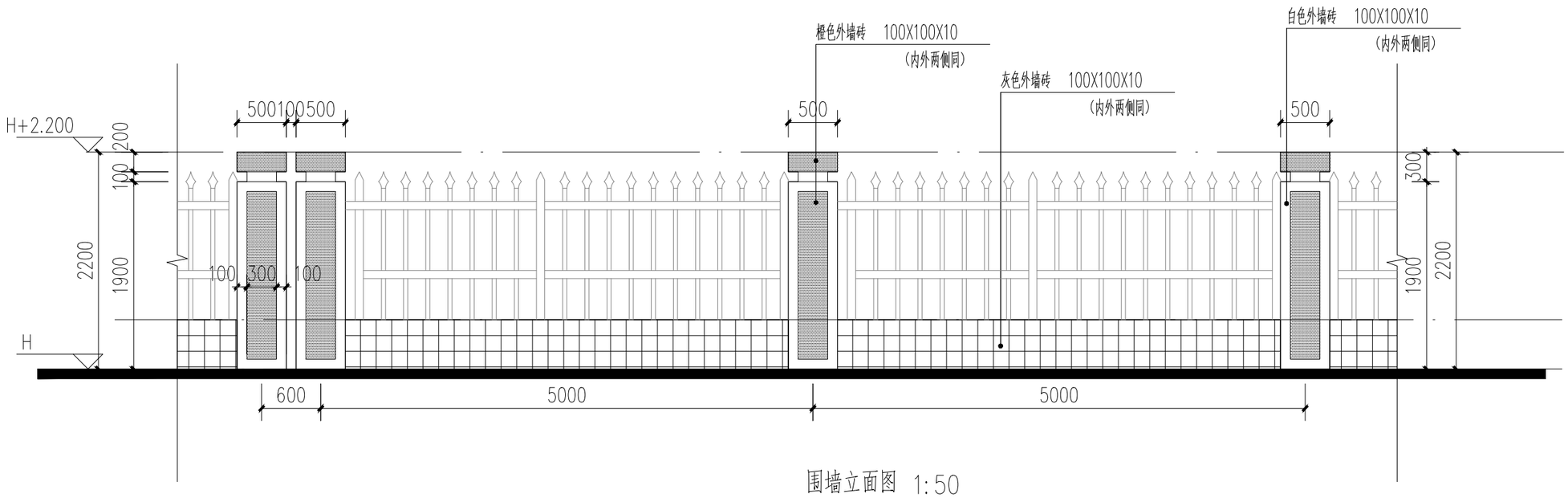

围墙立面图 1:50

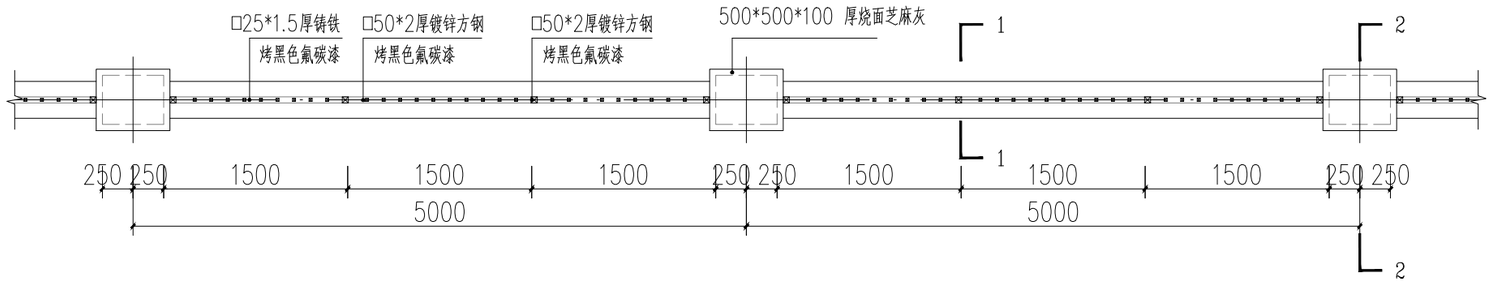

围墙标准段平面图 1:50

注：围墙每间隔50米，设置一道伸缩缝，新建围墙长度及位置详平面。

1，围墙每 50 米长设一道变形缝，并设双柱。
2，基础详结施，埋件待栏杆订货后要求预埋。
3，所有外露铁件必须防锈。
4，围墙内外两侧面层做法相同

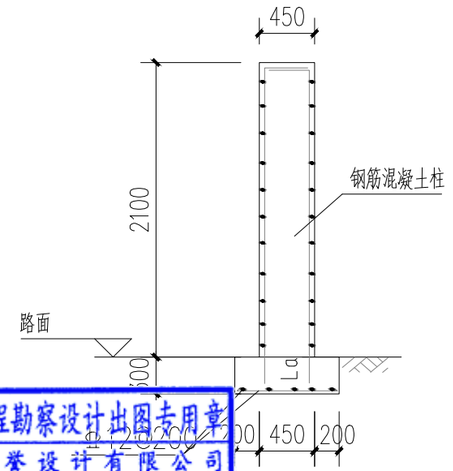

条形基础 1:50

广东省建设工程勘察设计出图专用章
单位名称:中誉设计有限公司
业务范围:市政(燃气工程、轨道交通工程除外)行业甲级
资质证书编号:A244003258
有效期至:2025年03月02日

会签 | 比例 | 初步设计 | 设计阶段 | 23ASJSZ0079 | 设计编号

中誉设计有限公司 ZHONGYU DESIGN CO. LTD.	建设单位	茂名市茂南区政府投资项目代建中心	图纸名称	新建铁艺围墙			设计	柯琼浩	专业负责	刘悦强	审核	黄大坚	日期	2023.08
	工程名称	广东省茂名市茂南区城区老旧小区基础设施改造工程项目（二期工程）第一批实施改造项目	专业	园建	资质证书编号	甲级:A244003258	校核	陈启明	项目负责	邱学敏	审定	邱学敏	图号	YJ-C1-05-18

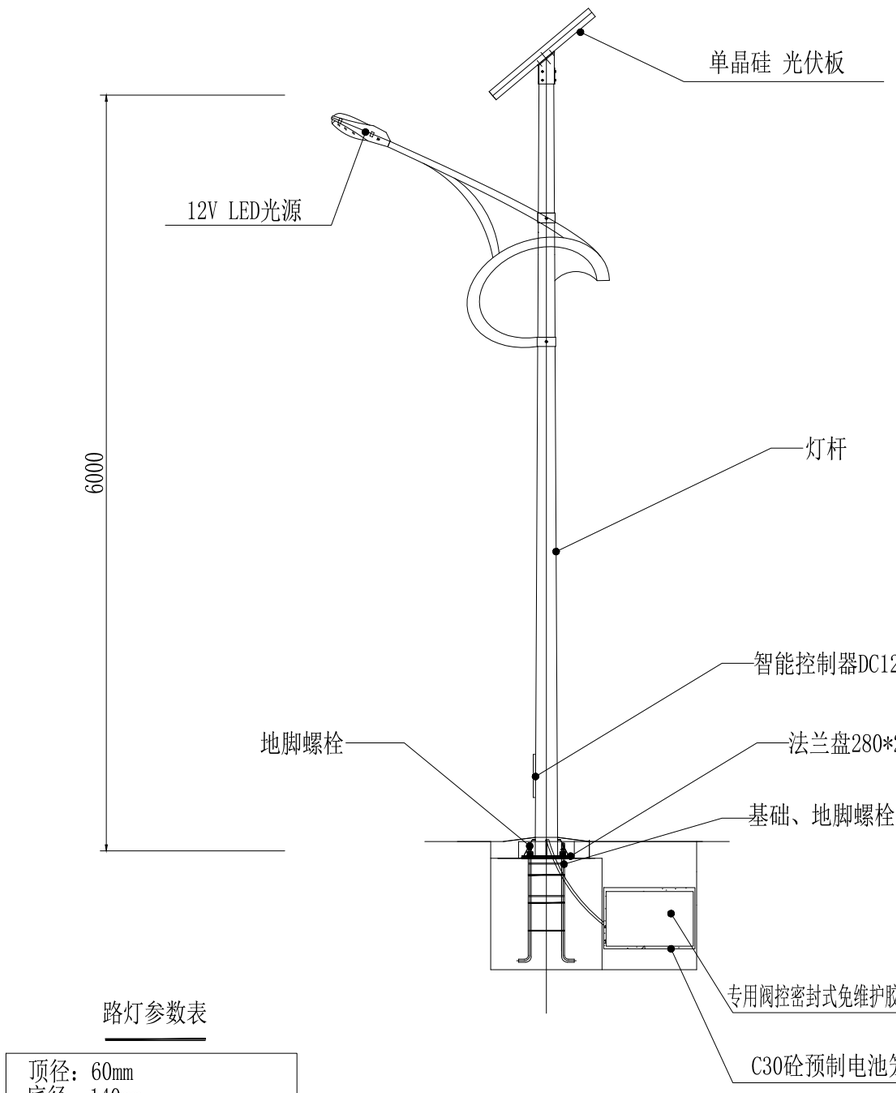

路灯参数表

顶径：	60mm
底径：	140mm
壁厚：	3.25mm
高度：	6000mm
材质：	热镀锌防腐+静电喷塑

6米LED太阳能路灯（40W） 12盏

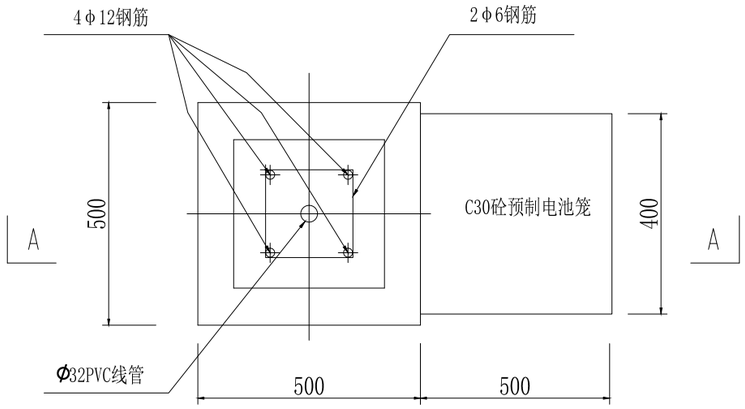

基础(JC-1)平面图

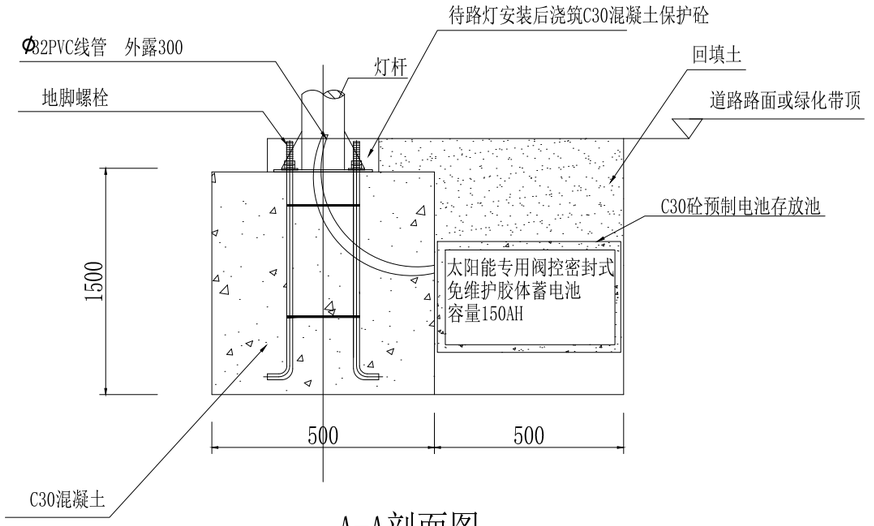

A-A剖面图

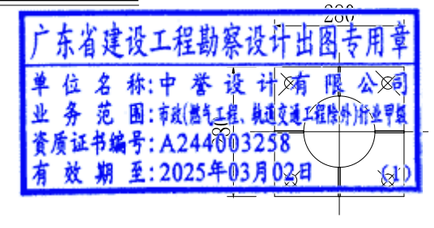

法兰盘大样图

中誉设计有限公司 ZHONGYU DESIGN CO. LTD.	建设单位	茂名市茂南区政府投资项目代建中心	图纸名称	太阳能路灯安装大样图		设 计	柯琼浩	专业负责	刘悦强	审 核	黄大坚	日 期	2023.08
	工程名称	广东省茂名市茂南区城区老旧小区基础设施改造工程项目（二期工程）第一批实施改造项目	专 业	园 建	资质证书编号 甲级:A244003258	校 核	陈启明	项目负责	邱学敏	审 定	邱学敏	图 号	YJ-C1-05-19

会签 | 比例 | 初步设计 | 设计阶段 | 23ASJSZ079 | 设计编号

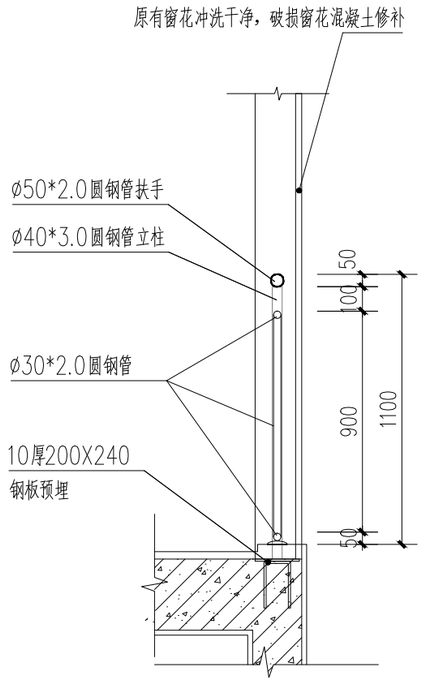

楼梯间护窗栏杆剖面大样 1:50

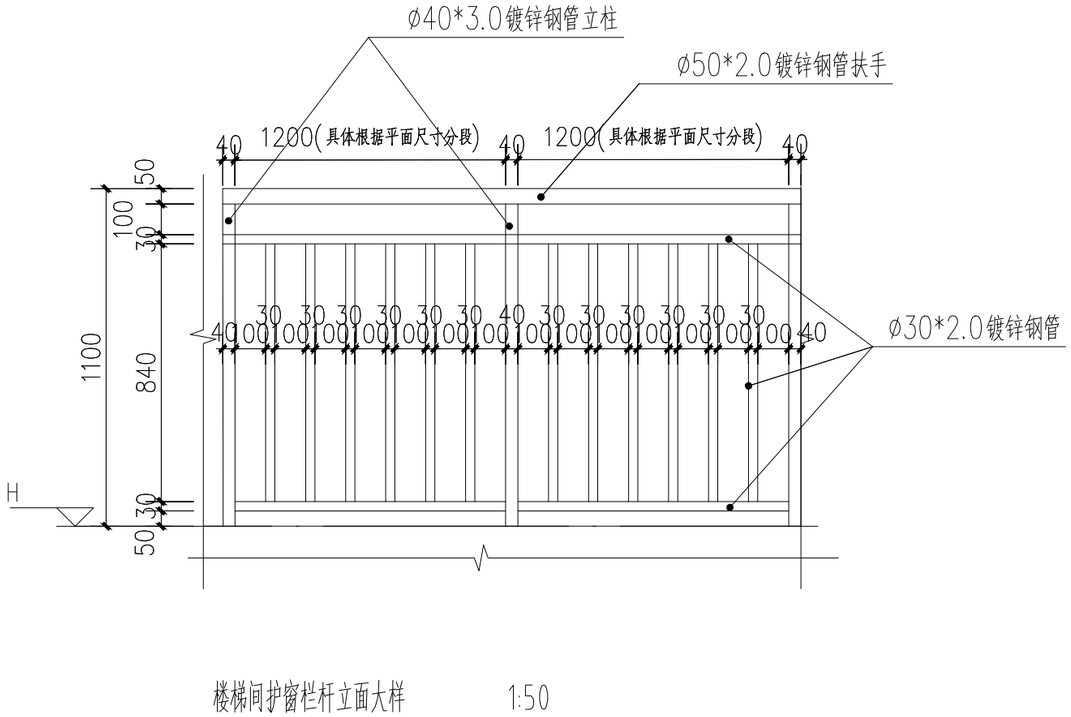

楼梯间护窗栏杆立面大样 1:50

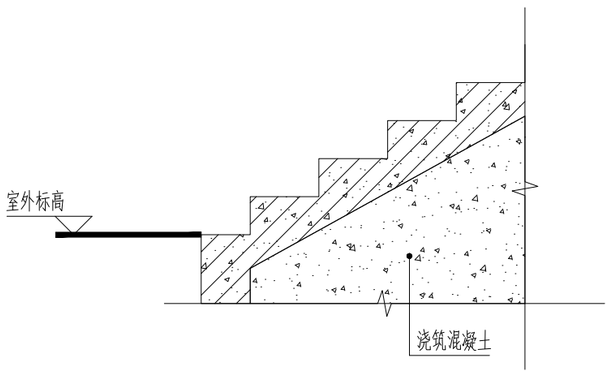

楼梯开裂处回顶 1:50

广东省建设工程勘察设计出图专用章
单位名称:中誉设计有限公司
业务范围:市政(燃气工程、轨道交通工程除外)行业甲级
资质证书编号:A244003258
有效期至:2025年03月02日 (1)

会签 | 比例 | 初步设计 | 设计阶段 | 23ASJSZ0079 | 设计编号

中誉设计有限公司 ZHONGYU DESIGN CO. LTD.	建设单位	茂名市茂南区政府投资项目代建中心	图纸名称	护窗栏杆、楼梯回顶	设计	柯琼浩	专业负责	刘悦强	审核	黄大坚	日期	2023.08
	工程名称	广东省茂名市茂南区城区老旧小区基础设施改造工程项目（二期工程）第一批实施改造项目	专业	园建	资质证书编号	甲级:A244003258	校核	陈启明	项目负责	邱学敏	审定	邱学敏	图号	JZ-C1-05-20

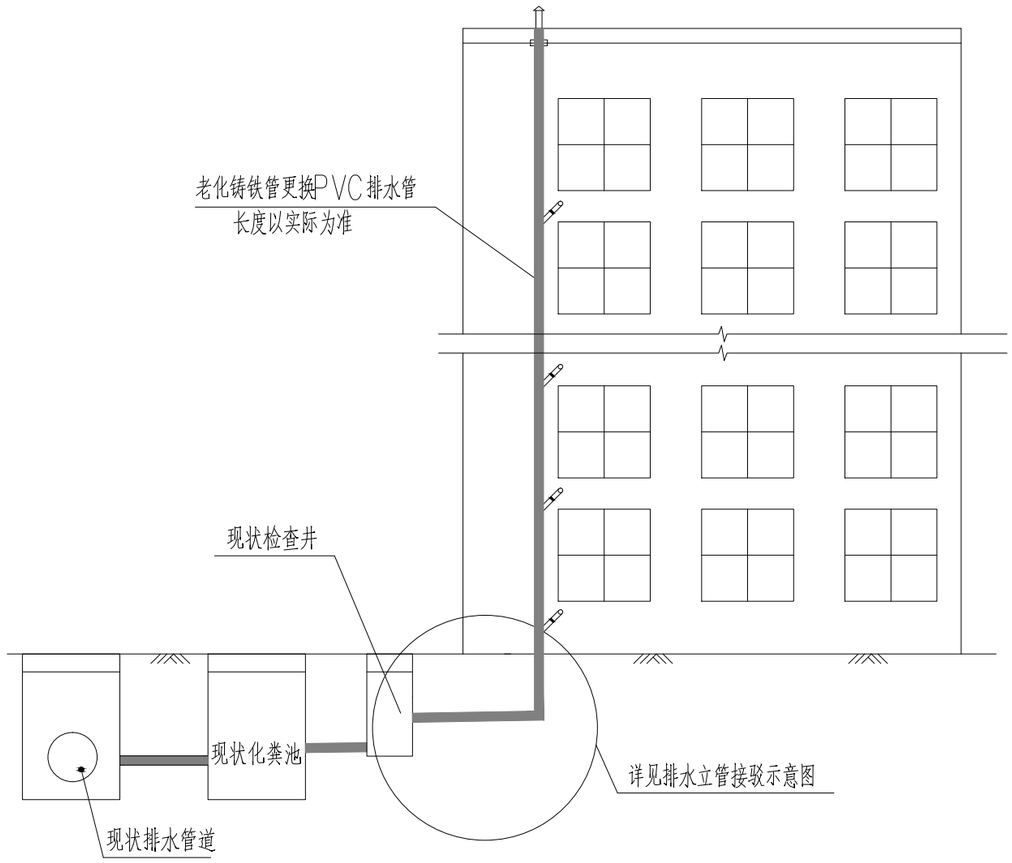

建筑排水立管修复示意图 1:20

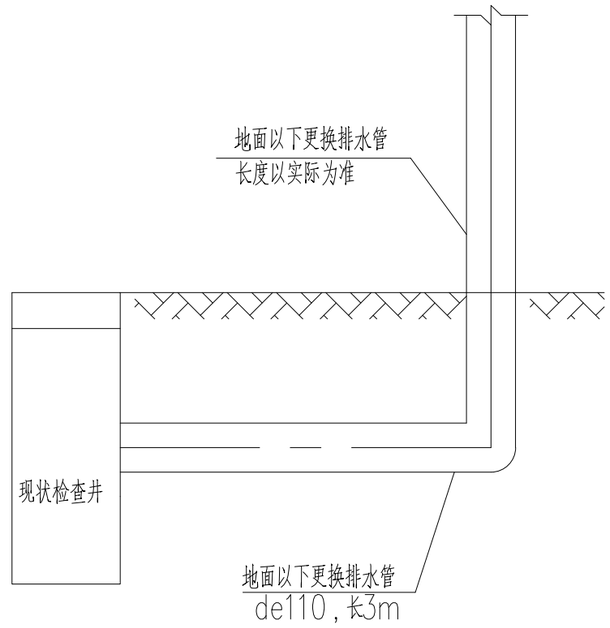

排水立管接驳示意图 1:20

广东省建设工程勘察设计出图专用章
单位名称:中誉设计有限公司
业务范围:市政(燃气工程、轨道交通工程除外)行业甲级
资质证书编号:A244003258
有效期至:2025年03月02日 (1)

说明:
1、本图尺寸单位均以mm计。
2、新建排水立管(de110)采用PVC-U管，每栋平均按4根，地面以上立管的长度按各标志高度，每层以3米计算。

中誉设计有限公司 ZHONGYU DESIGN CO. LTD.	建设单位	茂名市茂南区政府投资项目代建中心	图纸名称	建筑排水立管修及接驳复示意图	设计	柯琼浩	专业负责	刘悦强	审核	黄大坚	日期	2023.08
	工程名称	广东省茂名市茂南区城区老旧小区基础设施改造工程项目（二期工程）第一批实施改造项目	专业	园建 资质证书编号 甲级:A244003258	校核	陈启明	项目负责	邱学敏	审定	邱学敏	图号	JZ-C1-05-21

会签 | 比例 | 初步设计 | 设计阶段 | 23ASJSZ079 | 设计编号

图 纸 目 录

序号	图号	图别	图纸内容	图幅	页数	备注
1	PS-C1-05-00	排水	图纸目录	A3	1	
2	PS-C1-05-01	排水	油城三路三巷74.76号排水现状总平面图	A3	1	
3	PS-C1-05-02	排水	油城三路三巷74.76号改造雨水总平面图	A3	1	
4	PS-C1-05-03	排水	油城三路三巷74.76号雨水系统分析平面图	A3	1	
5	PS-C1-05-04	排水	油城三路三巷74.76号改造污水总平面图	A3	1	
6	PS-C1-05-05	排水	油城三路三巷74.76号污水系统分析平面图	A3	1	
7	PS-C1-05-06	排水	油城三路三巷74.76号检查井表和工程量表	A3	1	
8	PS-C1-05-07	排水	红旗北路136号大院排水现状总平面图	A3	1	
9	PS-C1-05-08	排水	红旗北路136号大院建筑改造雨水总平面图	A3	1	
10	PS-C1-05-09	排水	红旗北路136号大院雨水系统分析平面图	A3	1	
11	PS-C1-05-10	排水	红旗北路136号大院雨水检查井表和工程量表	A3	1	
12	PS-C1-05-11	排水	红旗北路46号大院排水现状总平面图	A3	1	
13	PS-C1-05-12	排水	红旗北路46号大院改造雨水总平面图	A3	1	
14	PS-C1-05-13	排水	红旗北路46号大院雨水系统分析平面图	A3	1	
15	PS-C1-05-14	排水	红旗北路46号大院改造污水总平面图	A3	1	
16	PS-C1-05-15	排水	红旗北路46号大院污水系统分析平面图	A3	1	
17	PS-C1-05-16	排水	红旗北路46号大院检查井表和工程量表	A3	1	
18	PS-C1-05-17	排水	管道开挖回填大样图	A3	1	
19	PS-C1-05-18	排水	管道混凝土基础大样图	A3	1	
20	PS-C1-05-19	排水	污水检查井接管规格	A3	1	
21	PS-C1-05-20	排水	Φ1000圆形污水检查井装配图(D≤500)	A3	1	
22	PS-C1-05-21	排水	Φ1000圆形污水检查井底部筒体配筋图	A3	1	
23	PS-C1-05-22	排水	Φ1000圆形污水检查井底部筒体材料表	A3	1	
24	PS-C1-05-23	排水	Φ1000圆形检查井接管井筒及调节井筒配筋图	A3	1	
25	PS-C1-05-24	排水	Φ1000圆形检查井井座配筋图(一)	A3	1	
26	PS-C1-05-25	排水	Φ1000圆形检查井井座配筋图(二)	A3	1	
27	PS-C1-05-26	排水	Φ1000圆形检查井井座配筋图(三)	A3	1	
28	PS-C1-05-27	排水	雨水检查井大样图	A3	1	

序号	图号	图别	图纸内容	图幅	页数	备注
29	PS-C1-05-28	排水	拉森钢板桩大样图	A3	1	
30	PS-C1-05-29	排水	检查井盖大样图	A3	1	
31	PS-C1-05-30	排水	路面拆除修复大样图	A3	1	
32	PS-C1-05-31	排水	管线保护大样图	A3	1	
33	PS-C1-05-32	排水	防坠网安装大样图	A3	1	
34	PS-C1-05-33	排水	雨水口平面图	A3	1	
35	PS-C1-05-34	排水	雨水出水口大样图	A3	1	

广东省建设工程勘察设计出图专用章
单位名称:中誉设计有限公司
业务范围:市政(燃气工程、轨道交通工程除外)行业甲级
资质证书编号:A244003258
有效期至:2025年03月02日 (1)

会签 | 比例 | 初步设计 | 设计阶段 | 23ASJSZ2079 | 设计编号

中誉设计有限公司 ZHONGYU DESIGN CO. LTD.	建设单位	茂名市茂南区政府投资项目代建中心	图纸名称	目录	设计	吴子超	专业负责	吴子超	审核	罗宇丰	日期	2023.08
	工程名称	广东省茂名市茂南区城区老旧小区基础设施改造工程项目（二期工程）第一批实施改造项目	专业	市政排水	资质证书编号	甲级:A244003258	校核	罗建钊	项目负责	邱学敏	审定	邱学敏	图号	PS-C1-05-00

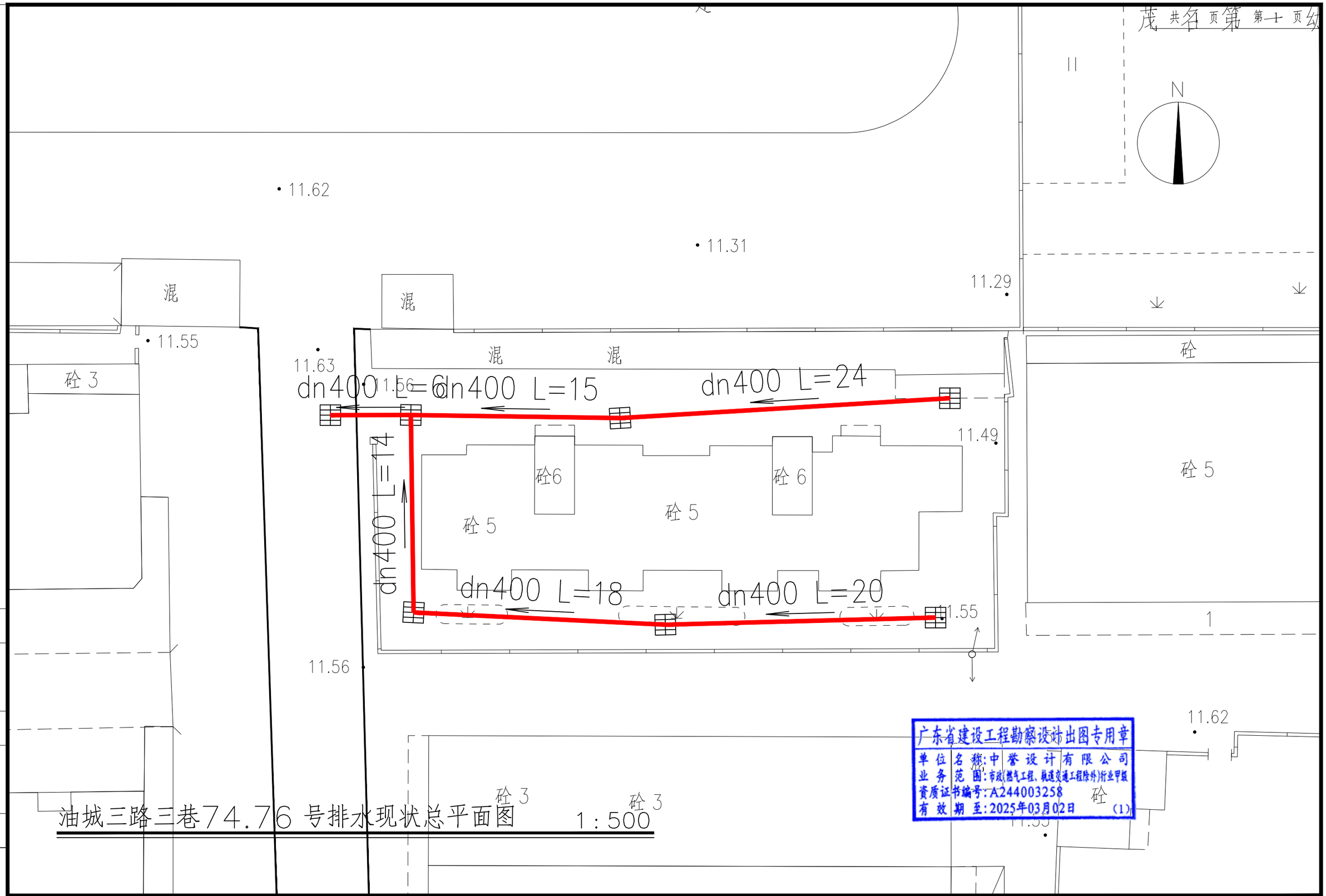

油城三路三巷74.76 号排水现状总平面图 1:500

广东省建设工程勘察设计出图专用章
单位名称:中誉设计有限公司
业务范围:市政(燃气工程、轨道交通工程除外)行业甲级
资质证书编号:A244003258
有效期至:2025年03月02日 (1)

中誉设计有限公司 ZHONGYU DESIGN CO.,LTD.	建设单位	茂名市茂南区政府投资项目代建中心	图纸名称	油城三路三巷74.76号排水现状总平面图			设计	吴子超	专业负责	吴子超	审核	罗宇丰	日期	2023.08
	工程名称	广东省茂名市茂南区城区老旧小区基础设施改造工程项目（二期工程）第一批实施改造项目	专业	市政排水	资质证书编号	甲级:A244003258	校核	罗建钊	项目负责	邱学敏	审定	邱学敏	图号	PS-C1-05-01

会签 | 比例 | 初步设计 | 设计阶段 | 23ASJSZ079 | 设计编号

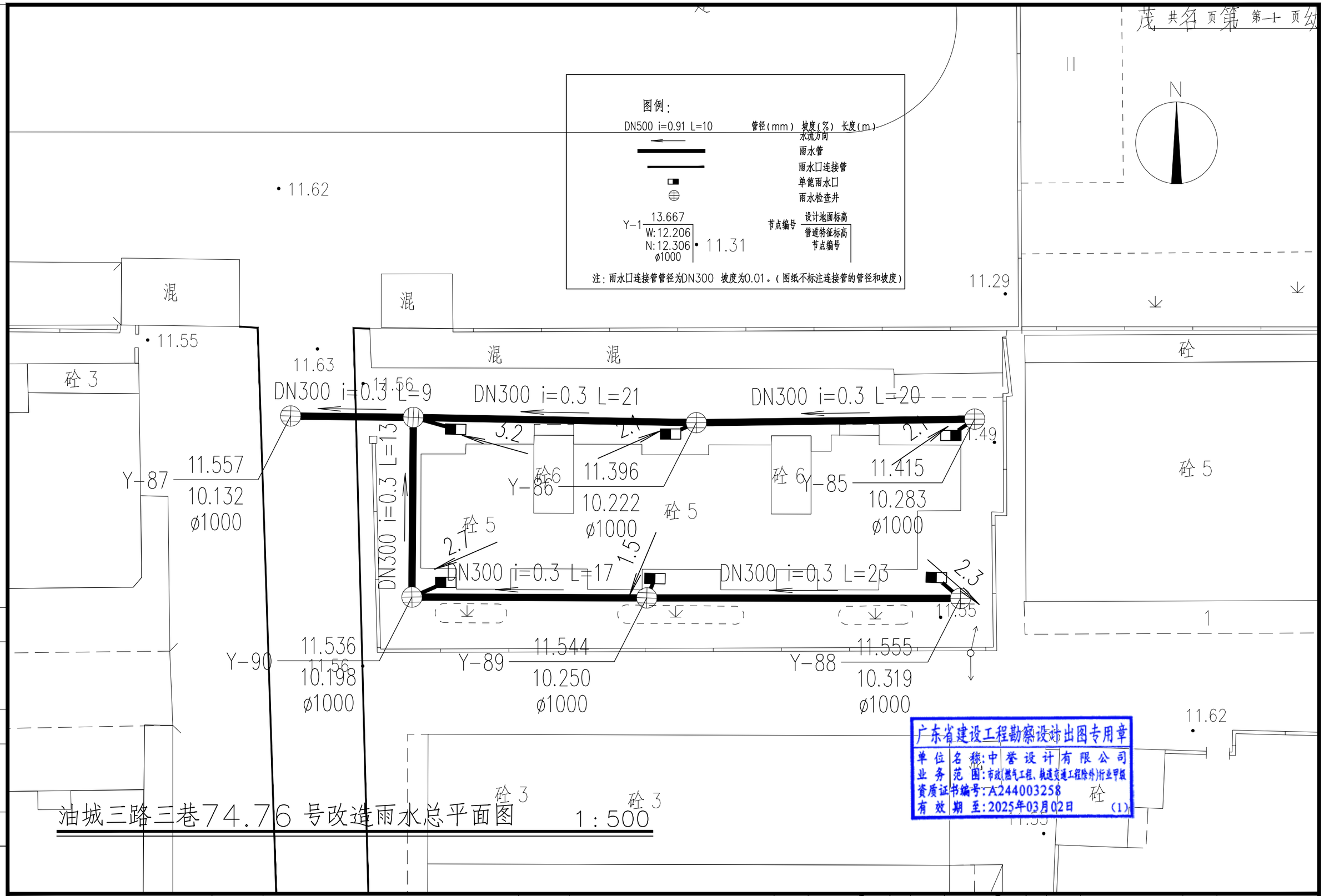

中誉设计有限公司 ZHONGYU DESIGN CO.,LTD.	建设单位	茂名市茂南区政府投资项目代建中心	图纸名称	油城三路三巷74.76号改造雨水总平面图			设计	吴子超	专业负责	吴子超	审核	罗宇丰	日期	2023.08
	工程名称	广东省茂名市茂南区城区老旧小区基础设施改造工程项目（二期工程）第一批实施改造项目	专业	市政排水	资质证书编号	甲级:A244003258	校核	罗建钊	项目负责	邱学敏	审定	邱学敏	图号	PS-C1-05-02

设计编号 23ASJSZ079 设计阶段 初步设计 比例 会签

N

雨水管渠系统分析
汇水面积:1098平方米
雨量:23.1L/S;
设计管径DN300。

混 混 混 混 砼 砼 砼

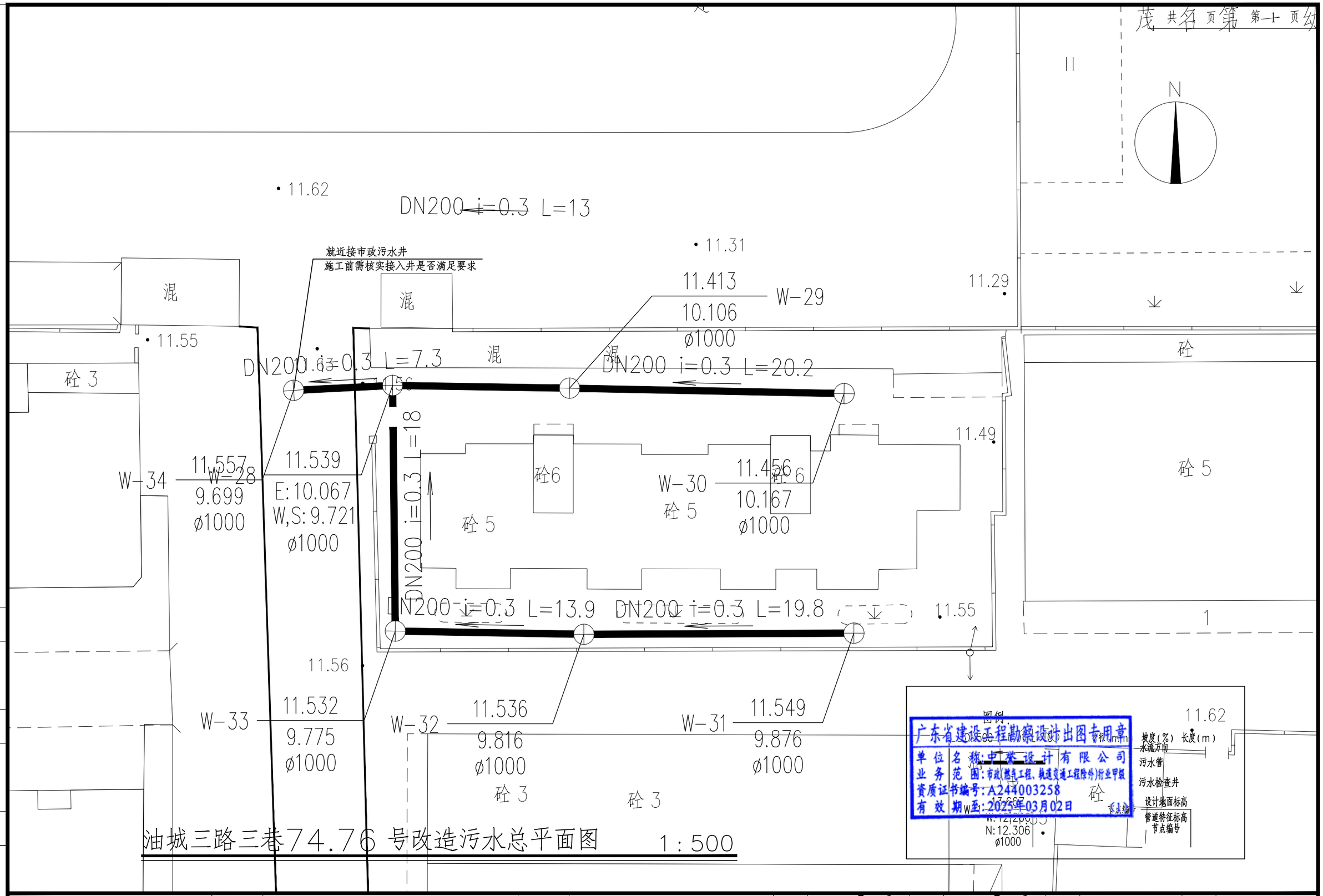

油城三路三巷74.76 号改造污水总平面图 1:500

广东省建设工程勘察设计出图专用章
单位名称:中誉设计有限公司
业务范围:市政(燃气工程、轨道交通工程除外)行业甲级
资质证书编号:A244003258
有效期至:2025年03月02日

中誉设计有限公司 ZHONGYU DESIGN CO.,LTD.	建设单位	茂名市茂南区政府投资项目代建中心	图纸名称	油城三路三巷74.76号改造污水总平面图			设计	吴子超	专业负责	吴子超	审核	罗宇丰	日期	2023.08
	工程名称	广东省茂名市茂南区城区老旧小区基础设施改造工程项目（二期工程）第一批实施改造项目	专业	市政排水	资质证书编号	甲级:A244003258	校核	罗建钊	项目负责	邱学敏	审定	邱学敏	图号	PS-C1-05-04

会签 | 比例 | 初步设计 | 设计阶段 | 23ASJSZ079 | 设计编号

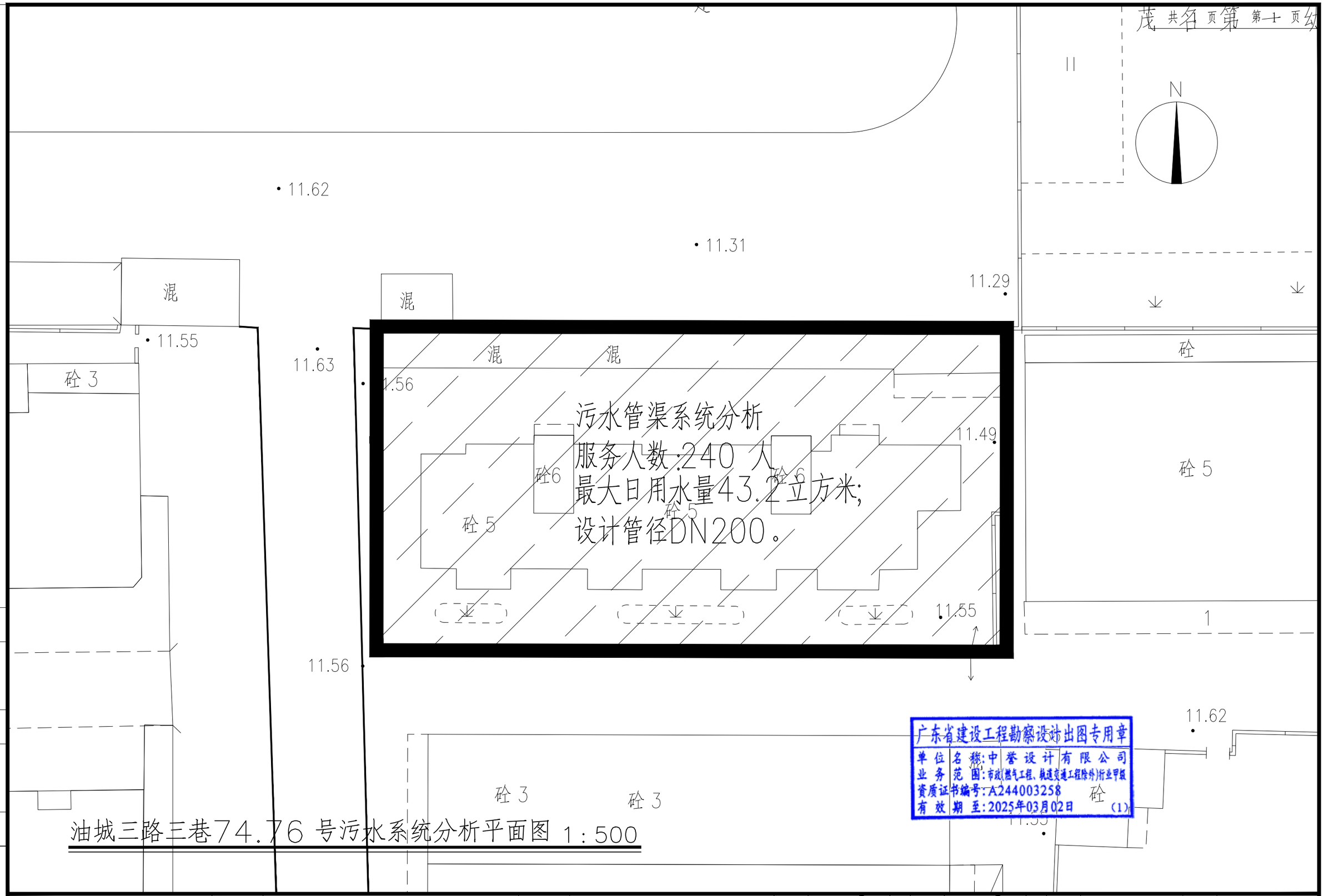

油城三路三巷74.76 号污水系统分析平面图 1:500

中誉设计有限公司 ZHONGYU DESIGN CO.,LTD.	建设单位	茂名市茂南区政府投资项目代建中心	图纸名称	油城三路三巷74.76号污水系统分析平面图	设 计	吴子超	专业负责	吴子超	审 核	罗宇丰	日 期	2023.08
	工程名称	广东省茂名市茂南区城区老旧小区基础设施改造工程项目（二期工程）第一批实施改造项目	专 业	市政排水	资质证书编号	甲级:A244003258	校 核	罗建钊	项目负责	邱学敏	审 定	邱学敏	图 号	PS-C1-05-05

会签

比例

初步设计

设计阶段

23ASJSZ079

设计编号

序号	井编号	井坐标(m)		井底标高(m)	井深(m)	规格(mm)	井图号	节点缩略图	是否现状
		横坐标Y	纵坐标X						
1	Y-85	489530.333	2397492.863	10.283	1.13	ø1000	06MS201-3,页11		
2	Y-86	489509.910	2397492.602	10.222	1.17	ø1000	06MS201-3,页11		
3	Y-87	489480.140	2397493.093	10.132	1.43	ø1000	06MS201-3,页11		
4	Y-88	489529.289	2397479.712	10.319	1.24	ø1000	06MS201-3,页11		
5	Y-89	489506.276	2397479.743	10.250	1.29	ø1000	06MS201-3,页11		
6	Y-90	489489.041	2397479.808	10.198	1.34	ø1000	06MS201-3,页11		
7	Y-91	489489.143	2397492.990	10.159	1.37	ø1000	06MS201-3,页11		

序号	井编号	井坐标(m)		井底标高(m)	井深(m)	规格(mm)	井图号	节点缩略图	是否现状
		横坐标Y	纵坐标X						
1	W-28	489487.647	2397495.320	9.721	1.82	ø1000	06MS201-3,页21		
2	W-29	489500.637	2397495.117	10.106	1.31	ø1000	06MS201-3,页21		
3	W-30	489520.802	2397494.722	10.167	1.29	ø1000	06MS201-3,页21		
4	W-31	489521.520	2397477.129	9.876	1.67	ø1000	06MS201-3,页21		
5	W-32	489501.692	2397477.045	9.816	1.72	ø1000	06MS201-3,页21		
6	W-33	489487.844	2397477.284	9.775	1.76	ø1000	06MS201-3,页21		
7	W-34	489480.376	2397494.957	9.699	1.86	ø1000	06MS201-3,页21		

主要材料表

系统	序号	标准或图号	名称	规格(mm)	单位	数量	材料	备注
拆除原合流管	1		Ⅱ级钢筋混凝土管	dn400	米	98.2	混凝土	
	2	06MS201-3,页9	检查井	ø700	座	7		
雨水管	1		高密度聚乙烯双壁波纹管(HDPE)	DN300	米	117.6	塑料	
	2	06MS201-3,页11	单箅平篦式雨水口	680x380	个	6	砖砌	
	3	06MS201-3,页11	检查井	ø1000	座	7	砖砌	
污水管	1		高密度聚乙烯双壁波纹管(HDPE)	DN200	米	92.2	塑料	
	2	06MS201-3,页21	检查井	ø1000	座	7	混凝土	

广东省建设工程勘察设计出图专用章
单位名称:中誉设计有限公司
业务范围:市政(燃气工程、轨道交通工程除外)行业甲级
资质证书编号:A244003258
有效期至:2025年03月02日 (1)

会签 | 比例 | 初步设计 | 设计阶段 | 23ASJSZ079 | 设计编号

中誉设计有限公司 ZHONGYU DESIGN CO. LTD.	建设单位	茂名市茂南区政府投资项目代建中心	图纸名称	油城三路三巷74.76号检查井表和工程量表	设计	吴子超	专业负责	吴子超	审核	罗宇丰	日期	2023.08
	工程名称	广东省茂名市茂南区城区老旧小区基础设施改造工程项目（二期工程）第一批实施改造项目	专业	市政排水	资质证书编号	甲级:A244003258	校核	罗建钊	项目负责	邱学敏	审定	邱学敏	图号	PS-C1-05-06

红旗北路136号大院排水现状总平面图 1:500

dn400 L=32
dn400 L=16
dn400 L=16
dn400 L=10
dn400 L=28

广东省建设工程勘察设计出图专用章
单位名称:中誉设计有限公司
业务范围:市政(燃气工程、轨道交通工程除外)行业甲级
资质证书编号:A244003258
有效期至:2025年03月02日 (1)

中誉设计有限公司 ZHONGYU DESIGN CO. LTD.	建设单位	茂名市茂南区政府投资项目代建中心	图纸名称	红旗北路136号大院排水现状总平面图	设计	吴子超	专业负责	吴子超	审核	罗宇丰	日期	2023.08
	工程名称	广东省茂名市茂南区城区老旧小区基础设施改造工程项目（二期工程）第一批实施改造项目	专业	市政排水	资质证书编号	甲级:A244003258	校核	罗建钊	项目负责	邱学敏	审定	邱学敏	图号	PS-C1-05-07

会签 | 比例 | 初步设计 | 设计阶段 | 23ASJSZ2079 | 设计编号

红旗北路136号大院改造雨水总平面图 1:500

图例：

DN500 i=0.91 L=10 13.15 管径(mm) 坡度(%) 长度(m) 水流方向

雨水管

雨水口连接管

单箅雨水口

雨水检查井

·设计地面标高

管道特征标高

节点编号

N:12.306 ø1000 节点编号

注：雨水口连接管管径为DN300 坡度为0.01。（图纸不标注连接管的管径和坡度）。

广东省建设工程勘察设计出图专用章
单位名称：中誉设计有限公司
业务范围：市政(燃气工程、轨道交通工程除外)行业甲级
资质证书编号：A244003258
有效期至：2025年03月02日

中誉设计有限公司 ZHONGYU DESIGN CO. LTD.	建设单位	茂名市茂南区政府投资项目代建中心	图纸名称	红旗北路136号大院建筑改造雨水总平面图	设 计	吴子超	专业负责	吴子超	审 核	罗宇丰	日 期	2023.08
	工程名称	广东省茂名市茂南区城区老旧小区基础设施改造工程项目（二期工程）第一批实施改造项目	专 业	市政排水	资质证书编号	甲级:A244003258	校 核	罗建钊	项目负责	邱学敏	审 定	邱学敏	图 号	PS-C1-05-08

会签 | 比例 | 初步设计 | 设计阶段 | 23ASJS0079 | 设计编号

N

雨水管渠系统分析
汇水面积:3655平方米;
雨量:76.89L/S;
设计管径DN400。

红旗北路136号大院雨水系统分析平面图1： 500

广东省建设工程勘察设计出图专用章
单位名称:中誉设计有限公司
业务范围:市政(燃气工程、轨道交通工程除外)行业甲级
资质证书编号:A244003258
有效期至:2025年03月02日 (1)

会签	比例	初步设计	设计阶段	23ASJSZ0079	设计编号

中誉设计有限公司 ZHONGYU DESIGN CO. LTD.	建设单位	茂名市茂南区政府投资项目代建中心	图纸名称	红旗北路136号大院雨水系统分析平面图	设 计	吴子超	专业负责	吴子超	审 核	罗宇丰	日 期	2023.08
	工程名称	广东省茂名市茂南区城区老旧小区基础设施改造工程项目（二期工程）第一批实施改造项目	专 业	市政排水 资质证书编号 甲级:A244003258	校 核	罗建钊	项目负责	邱学敏	审 定	邱学敏	图 号	PS-C1-05-09

序号	井编号	井坐标(m)		井底标高(m)	井深(m)	规格(mm)	井图号	节点缩略图	是否现状
		横坐标Y	纵坐标X						
1	Y-3	489396.580	2398584.839	12.370	1.3	ø1000	06MS201-3,页11		
2	Y-4	489365.180	2398584.967	12.276	1.55	ø1000	06MS201-3,页11		
3	Y-5	489335.180	2398585.035	12.186	1.9	ø1000	06MS201-3,页11		
4	Y-6	489307.754	2398584.599	12.104	2.19	ø1000	06MS201-3,页11		
5	Y-2	489396.638	2398596.416	12.405	1.32	ø1000	06MS201-3,页11		
6	Y-1	489396.701	2398609.030	12.443	1.34	ø1000	06MS201-3,页11		

主要材料表

系统	序号	标准或图号	名称	规格(mm)	单位	数量	材料	备注
拆除原合流管	1		Ⅱ级钢筋混凝土管	dn400	米	101.9	混凝土	
	2	06MS201-3,页9	检查井	ø700	座	6		
雨水管	1		高密度聚乙烯双壁波纹管(HDPE)	DN300	米	100.9	塑料	
	2		高密度聚乙烯双壁波纹管(HDPE)	DN400	米	113	塑料	
	3	06MS201-3,页11	单箅平篦式雨水口	680x380	个	11	砖砌	
	4	06MS201-3,页11	检查井	ø1000	座	6	砖砌	

广东省建设工程勘察设计出图专用章
单位名称:中誉设计有限公司
业务范围:市政(燃气工程、轨道交通工程除外)行业甲级
资质证书编号:A244003258
有效期至:2025年03月02日 (1)

会签

比例

初步设计

设计阶段

23ASTS7079

设计编号

中誉设计有限公司 ZHONGYU DESIGN CO. LTD.

建设单位	茂名市茂南区政府投资项目代建中心	图纸名称	红旗北路136号大院雨水检查井表和工程量表			设计	吴子超	专业负责	吴子超	审核	罗宇丰	日期	2023.08
工程名称	广东省茂名市茂南区城区老旧小区基础设施改造工程项目（二期工程）第一批实施改造项目	专业	市政排水	资质证书编号	甲级:A244003258	校核	罗建钊	项目负责	邱学敏	审定	邱学敏	图号	PS-C1-05-10

红旗中路

dn400 L=20
dn400 L=34
dn400 L=24
dn400 L=26

红旗北路46号大院排水现状总平面图 1:500

广东省建设工程勘察设计出图专用章
单位名称:中誉设计有限公司
业务范围:市政(燃气工程、轨道交通工程除外)行业甲级
资质证书编号:A244003258
有效期至:2025年03月02日 砼5(1)

会签	比例	初步设计	设计阶段	23ASJSZ079	设计编号

中誉设计有限公司 ZHONGYU DESIGN CO. LTD.	建设单位	茂名市茂南区政府投资项目代建中心	图纸名称	红旗北路46号大院排水现状总平面图	设计	吴子超	专业负责	吴子超	审核	罗宇丰	日期	2023.08
	工程名称	广东省茂名市茂南区城区老旧小区基础设施改造工程项目（二期工程）第一批实施改造项目	专业	市政排水	资质证书编号	甲级:A244003258	校核	罗建钊	项目负责	邱学敏	审定	邱学敏	图号	PS-C1-05-11

红旗中路

水泥

DN400 i=0.3 L=17
DN400 i=0.3 L=20
DN400 i=0.3 L=13
DN400 i=0.3 L=18
DN400 i=0.3 L=23
DN500 i=0.3 L=23
DN500 i=0.3 L=14
DN500 i=0.3 L=18

Y-1 13.324 / 12.078 ø1000
Y-2 13.238 / 12.019 ø1000
Y-3 13.308 / 11.967 ø1000
Y-4 13.196 / 11.927 ø1000
Y-5 13.166 W:11.773 E:11.876 N:11.874 ø1000
Y-6 13.260 / 11.718 ø1000
Y-7 13.351 / 11.676 ø1000
Y-8 13.649 / 11.607 ø1000
Y-9 13.193 / 11.944 ø1000

T0566 12.66
T0568 12.70

就近接市政雨水井
施工前需核实接驳井是否满足要求

红旗北路46号大院改造雨水总平面图 1:500

图例：
DN500 i=0.91 L=10 管径(mm) 坡度(%) 长度(m) 水流方向
雨水管
雨水口连接管
单篦雨水口
雨水检查井
设计地面标高
节点编号
管道特征标高

注：雨水口连接管管径为DN300 坡度为0.01。（图纸不标注连接管的管径和坡度）

广东省建设工程勘察设计出图专用章
单位名称：中誉设计有限公司
业务范围：市政(燃气工程、轨道交通工程除外)行业甲级
资质证书编号：A244003258
有效期至：2025年03月02日

会签 | 比例 | 初步设计 | 设计阶段 | 23ASJSZ079 | 设计编号

中誉设计有限公司 ZHONGYU DESIGN CO. LTD.	建设单位	茂名市茂南区政府投资项目代建中心	图纸名称	红旗北路46号大院改造雨水总平面图	设计	吴子超	专业负责	吴子超	审核	罗宇丰	日期	2023.08
	工程名称	广东省茂名市茂南区城区老旧小区基础设施改造工程项目（二期工程）第一批实施改造项目	专业	市政排水	资质证书编号	甲级:A244003258	校核	罗建钊	项目负责	邱学敏	审定	邱学敏	图号	PS-C1-05-12

雨水管渠系统分析
汇水面积:5210平方米
雨量:109.61L/S;
设计管径DN500。

红旗北路46号大院雨水系统分析平面图 1:500

广东省建设工程勘察设计出图专用章
单位名称:中誉设计有限公司
业务范围:市政(燃气工程、轨道交通工程除外)行业甲级
资质证书编号:A244003258
有效期至:2025年03月02日

会签	比例	初步设计	设计阶段	23ASJSZ079	设计编号

中誉设计有限公司 ZHONGYU DESIGN CO. LTD.	建设单位	茂名市茂南区政府投资项目代建中心	图纸名称	红旗北路46号大院雨水系统分析平面图	设计	吴子超	专业负责	吴子超	审核	罗宇丰	日期	2023.08
	工程名称	广东省茂名市茂南区城区老旧小区基础设施改造工程项目（二期工程）第一批实施改造项目	专业	市政排水	资质证书编号	甲级:A244003258	校核	罗建钊	项目负责	邱学敏	审定	邱学敏	图号	PS-C1-05-13

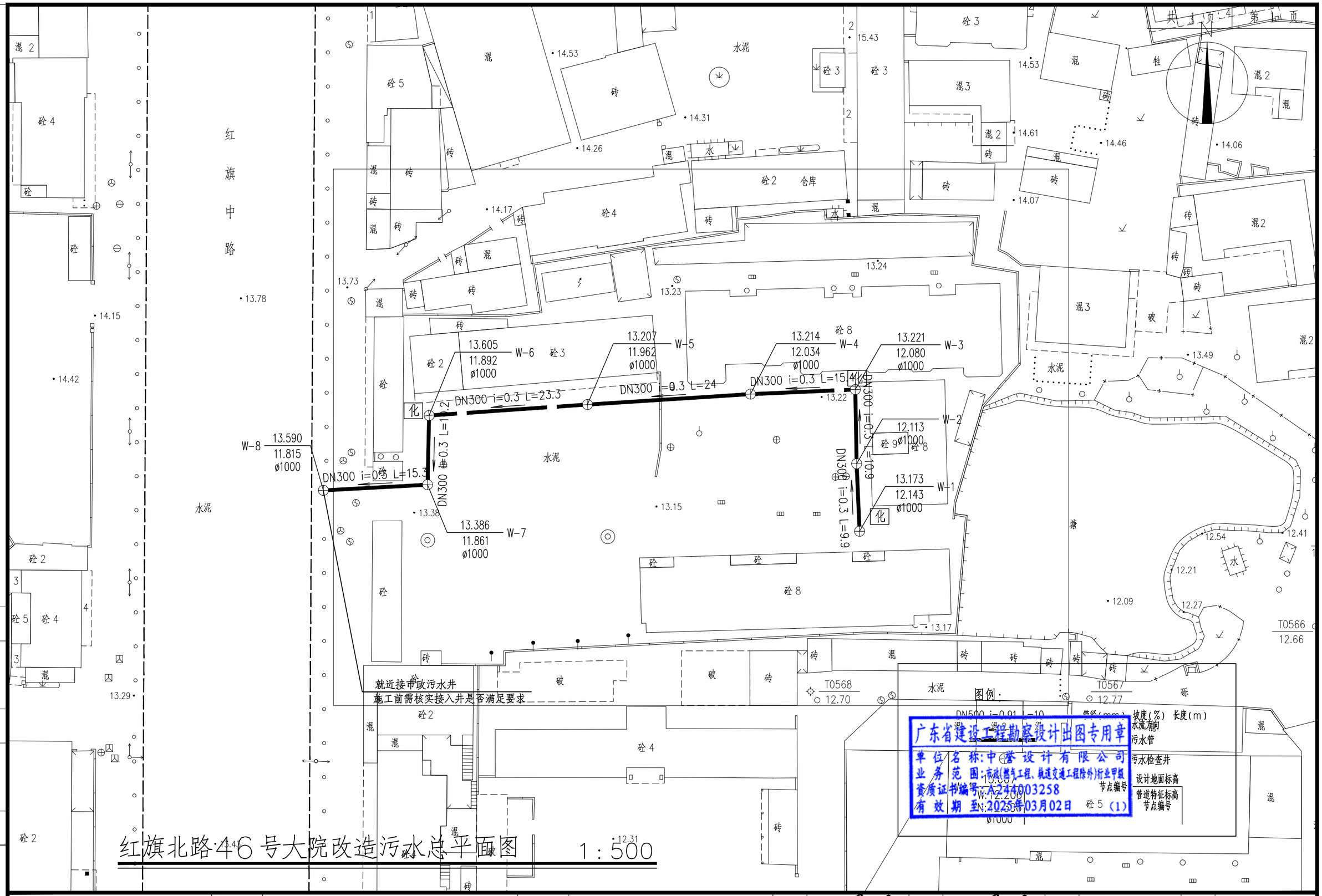

红旗北路46号大院改造污水总平面图 1:500

中誉设计有限公司 ZHONGYU DESIGN CO. LTD.	建设单位	茂名市茂南区政府投资项目代建中心	图纸名称	红旗北路46号大院改造污水总平面图	设计	吴子超	专业负责	吴子超	审核	罗宇丰	日期	2023.08
	工程名称	广东省茂名市茂南区城区老旧小区基础设施改造工程项目（二期工程）第一批实施改造项目	专业	市政排水 资质证书编号 甲级:A244003258	校核	罗建钊	项目负责	邱学敏	审定	邱学敏	图号	PS-C1-05-14

会签

比例

初步设计

设计阶段

23ASJSZ079

设计编号

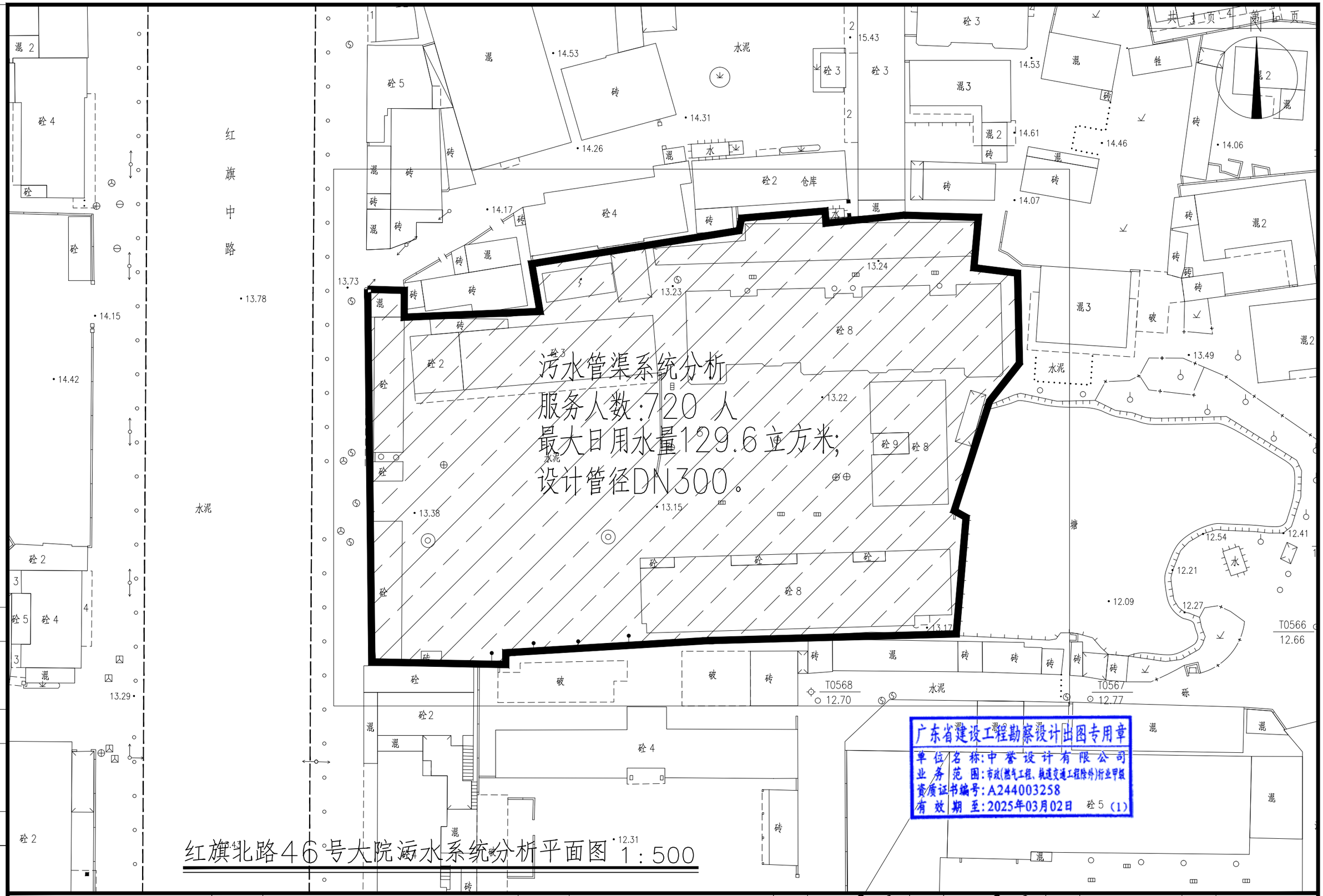

红旗北路46号大院污水系统分析平面图 1:500

中誉设计有限公司 ZHONGYU DESIGN CO.,LTD.	建设单位	茂名市茂南区政府投资项目代建中心	图纸名称	红旗北路46号大院污水系统分析平面图	设计	吴子超	专业负责	吴子超	审核	罗宇丰	日期	2023.08
	工程名称	广东省茂名市茂南区城区老旧小区基础设施改造工程项目（二期工程）第一批实施改造项目	专业	市政排水	资质证书编号	甲级:A244003258	校核	罗建钊	项目负责	邱学敏	审定	邱学敏	图号	PS-C1-05-15

会签 比例 初步设计 设计阶段 23ASJSZ079 设计编号

序号	井编号	井坐标(m)		井底标高(m)	井深(m)	规格(mm)	井图号	节点缩略图	是否现状
		横坐标Y	纵坐标X						
1	Y-1	489397.147	2398387.392	12.078	1.25	ø1000	06MS201-3,页11		
2	Y-2	489377.431	2398387.011	12.019	1.22	ø1000	06MS201-3,页11		
3	Y-3	489360.150	2398385.220	11.967	1.34	ø1000	06MS201-3,页11		
4	Y-4	489360.504	2398371.875	11.927	1.27	ø1000	06MS201-3,页11		
5	Y-5	489360.841	2398354.386	11.773	1.39	ø1000	06MS201-3,页11		
6	Y-6	489342.578	2398353.819	11.718	1.54	ø1000	06MS201-3,页11		
7	Y-7	489328.677	2398353.498	11.676	1.68	ø1000	06MS201-3,页11		
8	Y-8	489305.528	2398353.614	11.607	2.04	ø1000	06MS201-3,页11		
9	Y-9	489383.406	2398355.043	11.740	1.45	ø1000	06MS201-3,页11		

序号	井编号	井坐标(m)		井底标高(m)	井深(m)	规格(mm)	井图号	节点缩略图	是否现状
		横坐标Y	纵坐标X						
1	W-1	489387.530	2398349.528	12.143	1.03	ø1000	06MS201-3,页21		
2	W-2	489387.102	2398359.451	12.113	1.07	ø1000	06MS201-3,页21		
3	W-3	489386.903	2398370.350	12.080	1.14	ø1000	06MS201-3,页21		
4	W-4	489371.500	2398369.679	12.034	1.18	ø1000	06MS201-3,页21		
5	W-5	489347.538	2398368.147	11.962	1.24	ø1000	06MS201-3,页21		
6	W-6	489324.266	2398366.543	11.892	1.71	ø1000	06MS201-3,页21		
7	W-7	489324.028	2398356.367	11.861	1.52	ø1000	06MS201-3,页21		
8	W-8	489308.711	2398355.534	11.815	1.77	ø1000	06MS201-3,页21		

主要材料表

系统	序号	标准或图号	名称	规格(mm)	单位	数量	材料	备注
拆除原合流管	1		Ⅱ级钢筋混凝土管	dn400	米	103.1	混凝土	
	2	06MS201-3,页9	检查井	ø700	座	5		
雨水管	1		高密度聚乙烯双壁波纹管(HDPE)	DN300	米	118.3	塑料	
	2		高密度聚乙烯双壁波纹管(HDPE)	DN400	米	90.5	塑料	
	3		高密度聚乙烯双壁波纹管(HDPE)	DN500	米	55.3	塑料	
	4	06MS201-3,页11	单算平箅式雨水口	680x380	个	12	砖砌	
	5	06MS201-3,页11	检查井	ø1000	座	9	砖砌	
污水管	1		高密度聚乙烯双壁波纹管(HDPE)	DN300	米	109.1	塑料	
	2	06MS201-3,页21	检查井	ø1000	座	8	混凝土	

广东省建设工程勘察设计出图专用章
单位名称:中誉设计有限公司
业务范围:市政(燃气工程、轨道交通工程除外)行业甲级
资质证书编号:A244003258
有效期至:2025年03月02日 (1)

会签

比例

初步设计

设计阶段

23ASJSZ0079

设计编号

中誉设计有限公司 ZHONGYU DESIGN CO. LTD.

建设单位	茂名市茂南区政府投资项目代建中心	图纸名称	红旗北路46号大院检查井表和工程量表			设计	吴子超	专业负责	吴子超	审核	罗宇丰	日期	2023.08
工程名称	广东省茂名市茂南区城区老旧小区基础设施改造工程项目（二期工程）第一批实施改造项目	专业	市政排水	资质证书编号	甲级:A244003258	校核	罗建钊	项目负责	邱学敏	审定	邱学敏	图号	PS-C1-05-16

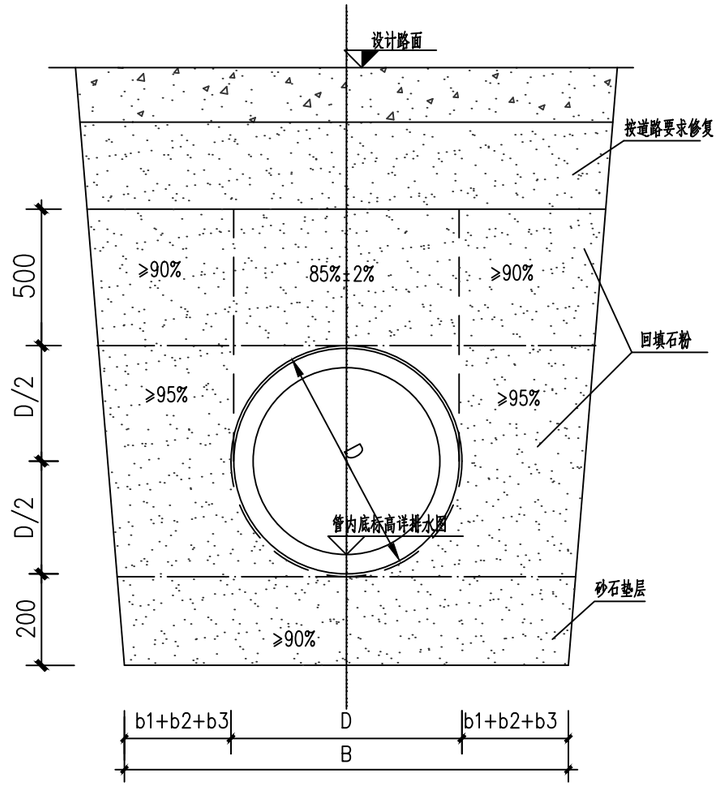

管道垫层基础

未详处见06MS201-2

管道一侧的工作面宽度

管道的外径D (mm)	管道一侧工作面宽度b1		
	混凝土类管道		金属类管道、化学建材管道
D≤500	刚性接口	400	300
	柔性接口	300	
500<D≤1000	刚性接口	500	400
	柔性接口	400	
1000<D≤1500	刚性接口	600	500
	柔性接口	500	
1500<D≤3000	刚性接口	800~1000	700
	柔性接口	600	

说明:

1. 本图单位除里程以米计外,其余以毫米计.
2. 管道基础要求修正后的地基承载力不低于100KPa
3. 如现场土质情况与设计不符,应通知设计人处理。
4. 管槽底部的开挖宽度B参照《给水排水管道工程施工及验收规范》(GB 50268-2008)的第4.3.2条确定：
   B=D+2(b1+b2+b3)
   B--管道沟槽底部的开挖宽度(mm)；
   D--管外径(mm)；
   b1--管道一侧的工作面宽度(mm)，按表选取·
   b2--有支撑要求时，管道一侧的支撑厚度，取150~200mm；
   b3--现场浇筑混凝土或钢筋混凝土管渠一侧模板的厚度(mm)；
5. 所有未尽事宜参照《给水排水管道工程施工及验收规范》(GB50268-2008)。
6. 地下水位较高位置管道下方需增加100mm碎石垫层。

广东省建设工程勘察设计出图专用章
单位名称：中誉设计有限公司
业务范围：市政(燃气工程、轨道交通工程除外)行业甲级
资质证书编号：A244003258
有效期至：2025年03月02日 (1)

| 会签 | | |

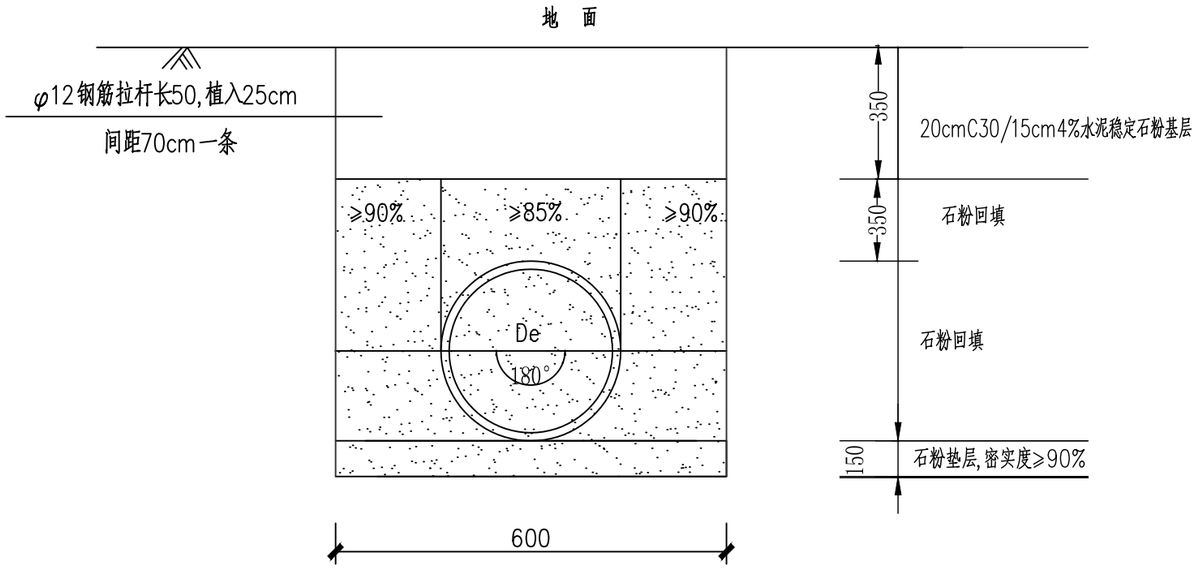

雨水口连接管破路修复大样图

注:

1、图中尺寸单位均以毫米计.

2、当有地下水时,应进行施工降水,将水面降至槽底以下不小于500mm,以保证施工质量.

3、当施工过程中需在C2层面处留施工缝时,则在继续施工时应将间歇面凿毛刷净,以使整个管基结为一体.

4、本图未尽事宜,请详见《给水排水管道工程施工及验收规范》(GB 50268-2008);国家建筑标准设计图集《市政排水管道工程及附属设施》(06MS201).

广东省建设工程勘察设计出图专用章
单位名称:中誉设计有限公司
业务范围:市政(燃气工程、轨道交通工程除外)行业甲级
资质证书编号:A244003258
有效期至:2025年03月02日 (1)

会签 | 比例 | 初步设计 | 设计阶段 | 23ASJSZ0079 | 设计编号

中誉设计有限公司 ZHONGYU DESIGN CO. LTD.	建设单位	茂名市茂南区政府投资项目代建中心	图纸名称	管道混凝土基础大样图			设 计	吴子超	专业负责	吴子超	审 核	罗宇丰	日 期	2023.08
	工程名称	广东省茂名市茂南区城区老旧小区基础设施改造工程项目(二期工程)第一批实施改造项目	专 业	市政排水	资质证书编号	甲级:A244003258	校 核	罗建钊	项目负责	邱学敏	审 定	邱学敏	图 号	PS-C1-05-18

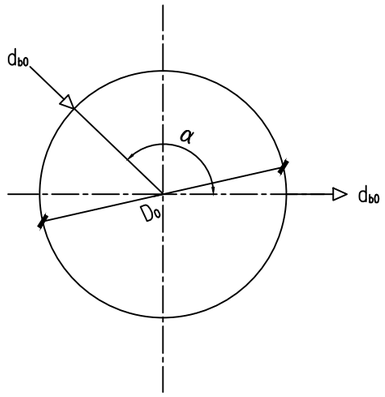

直线、拐弯井

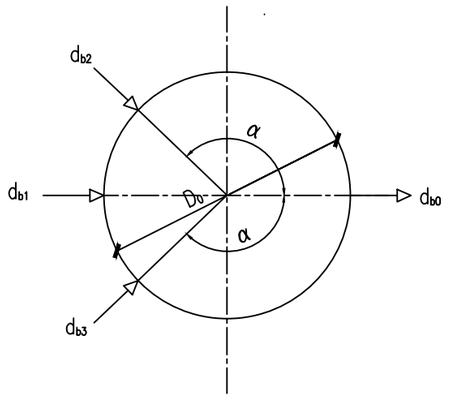

三通、四通井

直线、拐弯井接管规格表（mm）

D_0	1000			1200				1600				
d_{b0}	≤300	400	500	≤400	500	600	700	≤600	700	800	900	1000
α	90°~270°	97°~263°	114°~246°	90°~270°	99°~261°	113°~247°	129°~231°	90°~270°	96°~264°	106°~254°	118°~242°	131°~229°

Ø1000三通、四通井接管规格表（mm）

d_{b0}	400		500	
d_{b1}	≤300	400	≤300	400
d_{b2}、d_{b3}	≤300	≤200	≤300	≤200
α	90°~97°	90°~97°	90°~97°	90°~97°

Ø1200三通、四通井接管规格表（mm）

d_{b0}	500		600		700		
d_{b1}	≤400	500	500	600	≤400	500	600
d_{b2}、d_{b3}	≤400	≤300	≤300	≤200	≤400	≤300	≤200
α	90°~92°	90°~93°	90°~93°	90°~92°	90°~93°	90°~93°	90°~92°

Ø1600三通、四通井接管规格表（mm）

d_{b0}	800			900			1000		
d_{b1}	600	700	800	≤700	800	900	≤800	900	1000
d_{b2}、d_{b3}	≤600	≤500	≤400	≤500	≤400	≤300	≤400	≤300	≤200
α	90°~94°	90°~94°	90°~93°	90°~94°	90°~93°	90°~92°	90°~93°	90°~92°	90°

说明： 1.图中D_0为井内径，d_{b0}、d_{b1}、d_{b2}、d_{b3}为 排水管公称直径。
2.三通、四通井尺寸表中α为支管d_{b2}、d_{b3}管转角范围。
3.同一构件，孔洞边缘最小净距不小于2倍井壁厚。

广东省建设工程勘察设计出图专用章
单位名称：中誉设计有限公司
业务范围：市政(燃气工程、轨道交通工程除外)行业甲级
资质证书编号：A244003258
有效期至：2025年03月02日 (1)

会签 | 比例 | 初步设计 | 设计阶段 | 23ASJSZ0079 | 设计编号

中誉设计有限公司 ZHONGYU DESIGN CO. LTD.	建设单位	茂名市茂南区政府投资项目代建中心	图纸名称	污水检查井接管规格	设计	吴子超	专业负责	吴子超	审核	罗宇丰	日期	2023.08
	工程名称	广东省茂名市茂南区城区老旧小区基础设施改造工程项目（二期工程）第一批实施改造项目	专业	市政排水	资质证书编号	甲级：A244003258	校核	罗建钊	项目负责	邱学敏	审定	邱学敏	图号	PS-C1-05-19

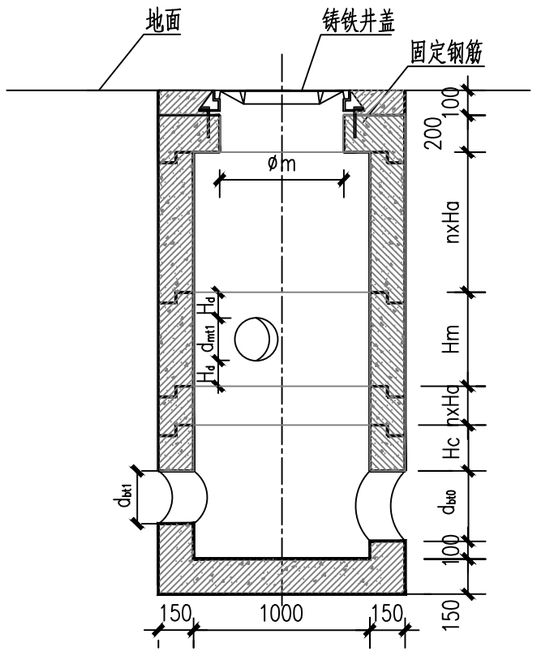

I-I

一般检查井

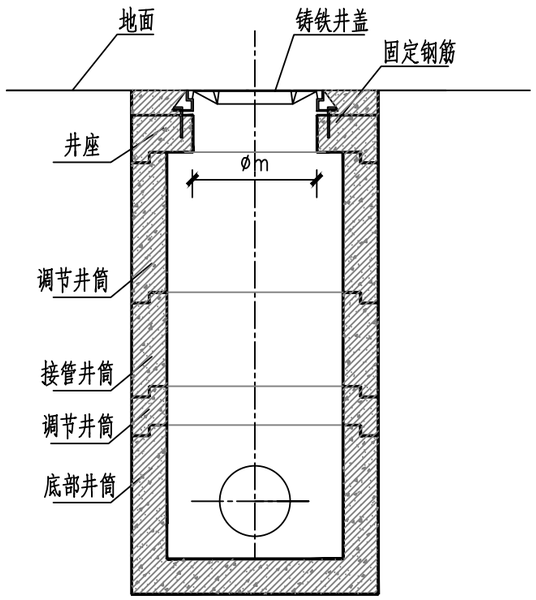

Ⅱ-Ⅱ

一般检查井

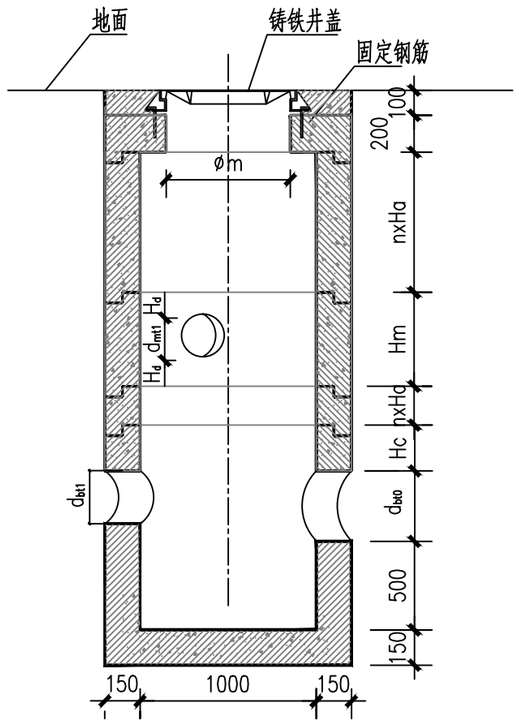

I-I

沉砂井

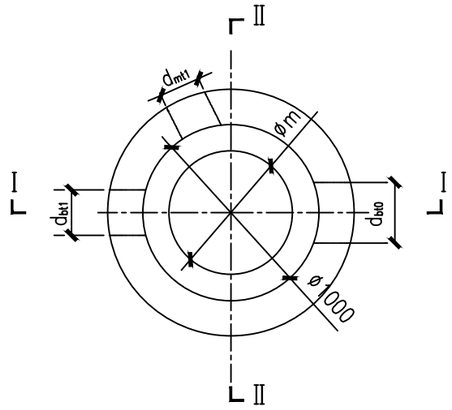

平面图

φ1000检查井尺寸表(mm)

d_{b0} /d_{b1}	d_{bt0} /d_{bt1}	d_{m1}	d_{mt1}	Hc	Hd
300	400	300	400	300	300
400	520	300	400	300	300
		400	520	300	300
500	640	300	400	300	300
		400	520	300	300
		500	640	300	300

说明：

1、图中尺寸单位均以毫米计。

2、图中d_{b0}、d_{b1}为底部井筒接入主管公称直径,d_{bt0}、d_{bt1}为预留孔孔径d_{m1}为接管井筒接入支管公称直径,d_{mt1}为预留孔孔径

3、井筒及井座均采用C35预制钢筋混凝土结构。

4、Ha为调节井筒高度，取值为100/200/500mm。

5、øm为检查井井座开口净距，取值为555/630/700mm，根据设计要求选用。

广东省建设工程勘察设计出图专用章
单位名称:中誉设计有限公司
业务范围:市政(燃气工程、轨道交通工程除外)行业甲级
资质证书编号:A244003258
有效期至:2025年03月02日 (1)

会签 | 比例 | 初步设计 | 设计阶段 | 23ASJSZ0079 | 设计编号

中誉设计有限公司 ZHONGYU DESIGN CO. LTD.	建设单位	茂名市茂南区政府投资项目代建中心	图纸名称	Φ1000圆形污水检查井装配图(D≤500)	设计	吴子超	专业负责	吴子超	审核	罗宇丰	日期	2023.08
	工程名称	广东省茂名市茂南区城区老旧小区基础设施改造工程项目（二期工程）第一批实施改造项目	专业	市政排水	资质证书编号	甲级:A244003258	校核	罗建钊	项目负责	邱学敏	审定	邱学敏	图号	PS-C1-05-20

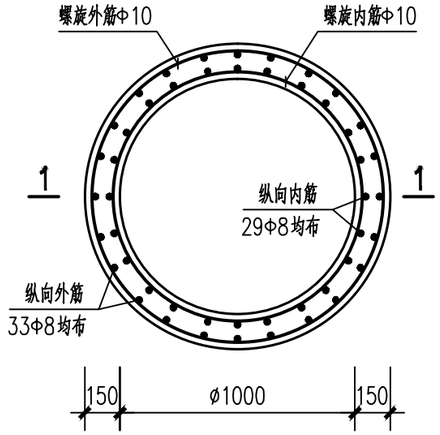

底部井筒配筋图

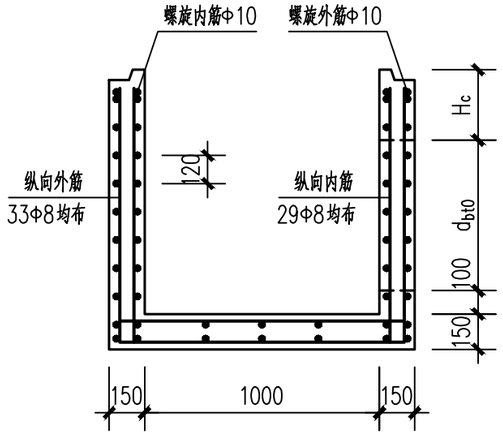

1-1剖面图

（一般检查井）

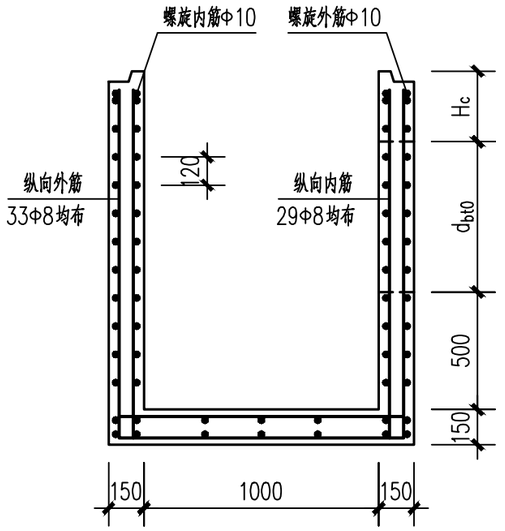

1-1剖面图

（沉砂井）

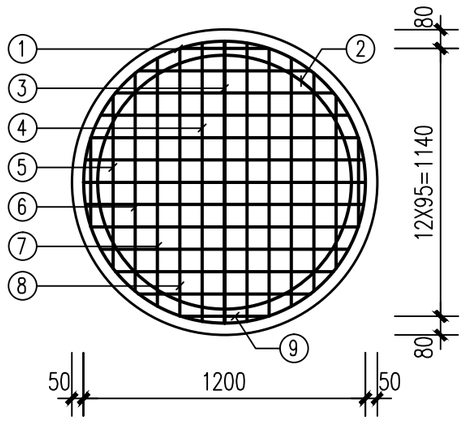

底板配筋图

;说明:

1、本图尺寸：除注明外，均以毫米为单位。

2、材料：混凝土：C35砼，抗渗标号P6。

钢筋：Φ<12，采用HPB300钢筋，fy=270MPa，

Φ≥12，采用HRB400钢筋，fy=360MPa。

3、钢筋保护层厚度：20mm。

4、螺旋筋在底部井筒上端密绕两圈。

5、洞口处配筋图详见本图集第39~40页预留孔加强配筋图。

广东省建设工程勘察设计出图专用章
单位名称：中誉设计有限公司
业务范围：市政(燃气工程、轨道交通工程除外)行业甲级
资质证书编号：A244003258
有效期至：2025年03月02日 (1)

会签 | 比例 | 初步设计 | 设计阶段 | 23ASJSZ079 | 设计编号

中誉设计有限公司 ZHONGYU DESIGN CO. LTD.	建设单位	茂名市茂南区政府投资项目代建中心	图纸名称	Φ1000圆形污水检查井底部简体配筋图	设计	吴子超	专业负责	吴子超	审核	罗宇丰	日期	2023.08
	工程名称	广东省茂名市茂南区城区老旧小区基础设施改造工程项目（二期工程）第一批实施改造项目	专业	市政排水	资质证书编号	甲级：A244003258	校核	罗建钊	项目负责	邱学敏	审定	邱学敏	图号	PS-C1-05-21

底部井筒筒体材料表（一般检查井）

d (mm)	d_{bto} (mm)	H_c (mm)	钢筋											混凝土		总重 (t)
			螺旋内筋/外筋					纵向内筋/外筋					骨架重量 (kg)	体积 (m^3)	重量 (t)	
			直径 (mm)	螺旋环内径 (mm)	环数 (环)	螺距 (mm)	重量 (kg)	直径 (mm)	根数 (根)	简图 (mm)	长度 (mm)	重量 (kg)				
300	400	300	Φ10	1050	8	120	16.28	Φ8	29	$d_{bto}+H_c+200$ (100)	900	10.31	26.59	0.43	1.08	1.14
			Φ10	1250	8	120	19.38	Φ8	33		900	11.73	31.12			
400	520	300	Φ10	1050	9	120	18.32	Φ8	29		1020	11.68	30.00	0.50	1.25	1.31
			Φ10	1250	9	120	21.81	Φ8	33		1020	13.30	35.10			
500	640	300	Φ10	1050	10	120	20.35	Φ8	29		1140	13.06	33.41	0.56	1.41	1.48
			Φ10	1250	10	120	24.23	Φ8	33		1140	14.86	39.09			

底部井筒筒体材料表（沉砂井）

d (mm)	d_{bto} (mm)	H_c (mm)	钢筋											混凝土		总重 (t)
			螺旋内筋/外筋					纵向内筋/外筋					骨架重量 (kg)	体积 (m^3)	重量 (t)	
			直径 (mm)	螺旋环内径 (mm)	环数 (环)	螺距 (mm)	重量 (kg)	直径 (mm)	根数 (根)	简图 (mm)	长度 (mm)	重量 (kg)				
300	400	300	Φ10	1050	11	120	22.39	Φ8	29	$d_{bto}+H_c+600$ (100)	1300	14.89	37.28	0.65	1.63	1.71
			Φ10	1250	11	120	26.65	Φ8	33		1300	16.95	43.60			
400	520	300	Φ10	1050	12	120	24.42	Φ8	29		1420	16.27	40.69	0.72	1.79	1.88
			Φ10	1250	12	120	29.08	Φ8	33		1420	18.51	47.59			
500	640	300	Φ10	1050	13	120	26.46	Φ8	29		1540	17.64	44.10	0.78	1.95	2.05
			Φ10	1250	13	120	31.50	Φ8	33		1540	20.07	51.57			

底部井筒底板材料表

编号	钢筋 形式尺寸 (mm)	规格 (mm)	长度 (mm)	数量 (mm)	总长 (m)	重量 (mm)	混凝土 体积 (m^3)	混凝土 重量 (t)	总重 (t)
①	240 ø1250	Φ10	4167	2	8.33	5.14	0.20	0.50	0.54
②	240 ø1050	Φ10	3539	2	7.08	4.37			
③	70 1220 70	Φ10	1360	4	5.44	3.36			
④	70 1205 70	Φ10	1345	8	10.76	6.64			
⑤	70 753 70	Φ10	893	8	7.14	4.41			
⑥	70 949 70	Φ10	1089	8	8.71	5.38			
⑦	70 1076 70	Φ10	1216	8	9.73	6.00			
⑧	70 1158 70	Φ10	1298	8	10.38	6.41			
⑨	70 395 70	Φ10	535	8	4.28	2.64			

说明:

1、本图尺寸：除注明外，均以毫米为单位。

2、材料：混凝土：C35砼，抗渗标号P6。

钢筋：Φ<12，采用HPB300钢筋，fy=270MPa，

Φ≥12，采用HRB400钢筋，fy=360MPa。

3、钢筋保护层厚度：20mm。

4、螺旋筋在底部井筒上端密绕两圈。

5、洞口处配筋图详见本图集第39~40页预留孔加强配筋图。

6、底部井筒总重为底部井筒筒体总重和底板总重的和，底部井筒井筒总重为井筒未开孔的重量。

广东省建设工程勘察设计出图专用章
单位名称：中誉设计有限公司
业务范围：市政(燃气工程、轨道交通工程除外)行业甲级
资质证书编号：A244003258
有效期至：2025年03月02日 (1)

会签 | 比例 | 初步设计 | 设计阶段 | 23ASJSZ079 | 设计编号

中誉设计有限公司 ZHONGYU DESIGN CO. LTD.	建设单位	茂名市茂南区政府投资项目代建中心	图纸名称	Φ1000圆形污水检查井底部筒体材料表	设计	吴子超	专业负责	吴子超	审核	罗宇丰	日期	2023.08
	工程名称	广东省茂名市茂南区城区老旧小区基础设施改造工程项目（二期工程）第一批实施改造项目	专业	市政排水	资质证书编号	甲级：A244003258	校核	罗建钊	项目负责	邱学敏	审定	邱学敏	图号	PS-C1-05-22

接管井筒材料表

d (mm)	d_{mt1} (mm)	H_d (mm)	钢筋											混凝土		总重 (t)
			螺旋内筋/外筋					纵向内筋/外筋					骨架重量 (kg)	体积 (m^3)	重量 (t)	
			直径 (mm)	螺旋环内径 (mm)	环数 (环)	螺距 (mm)	重量 (kg)	直径 (mm)	根数 (根)	简图 (mm)	长度 (mm)	重量 (kg)				
300	400	300	Φ10	1050	10	120	20.35	Φ8	29	$d_{mt1}+2H_d-20$	980	11.23	31.58	0.54	1.35	1.42
			Φ10	1250	10	120	24.23	Φ8	33		980	12.77	37.00			
400	520	300	Φ10	1050	11	120	22.39	Φ8	29		1080	12.60	34.99	0.61	1.52	1.59
			Φ10	1250	11	120	26.65	Φ8	33		1080	14.34	40.99			
500	640	300	Φ10	1050	12	120	24.42	Φ8	29		1220	13.98	38.40	0.67	1.68	1.76
			Φ10	1250	12	120	29.08	Φ8	33		1220	15.90	44.98			

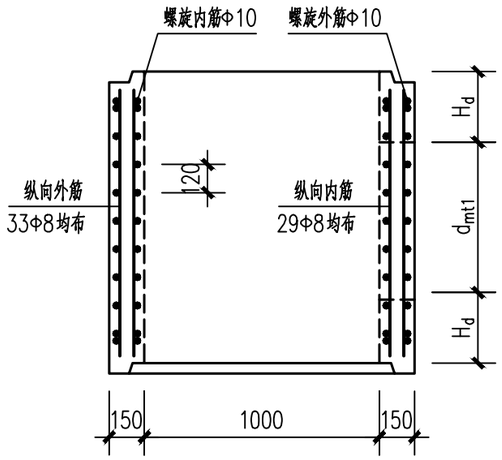

接管井筒配筋图

调节井筒材料表

H_o (mm)	钢筋											混凝土		总重 (t)
	螺旋内筋/外筋					纵向内筋/外筋					骨架重量 (kg)	体积 (m^3)	重量 (t)	
	直径 (mm)	螺旋环内径 (mm)	环数 (环)	螺距 (mm)	重量 (kg)	直径 (mm)	根数 (根)	简图 (mm)	长度 (mm)	重量 (kg)				
100	Φ10	1050	3	120	6.11	Φ8	29	H_o-20	80	0.92	7.02	0.05	0.14	0.15
	Φ10	1250	3	120	7.27	Φ8	33		80	1.04	8.31			
200	Φ10	1050	4	120	8.14	Φ8	29		180	2.06	10.44	0.11	0.27	0.29
	Φ10	1250	4	120	9.69	Φ8	33		180	2.35	11.81			
500	Φ10	1050	6	120	12.21	Φ8	29		480	5.50	18.06	0.27	0.68	0.72
	Φ10	1250	6	120	14.54	Φ8	33		480	6.26	20.45			

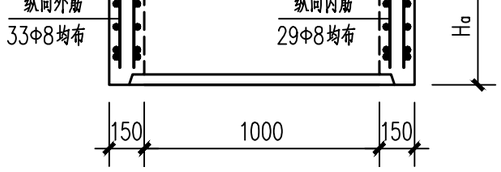

调节井筒配筋图

说明:

1、本图尺寸：除注明外，均以毫米为单位。

2、材料：混凝土：C35砼，抗渗标号P6。

钢筋：Φ<12，采用HPB300钢筋，fy=270MPa，

Φ≥12，采用HRB400钢筋，fy=360MPa。

3、钢筋保护层厚度：20mm。

4、螺旋筋在接管井筒及调节井筒上、下两端各绕两圈。

5、洞口处配筋图详见本图集第39~40页预留孔加强配筋图。

6、接管井筒总重为井筒未开孔的重量。

广东省建设工程勘察设计出图专用章
单位名称：中誉设计有限公司
业务范围：市政(燃气工程、轨道交通工程除外)行业甲级
资质证书编号：A244003258
有效期至：2025年03月02日 (1)

会签 | 比例 | 初步设计 | 设计阶段 | 23ASJSZ079 | 设计编号

中誉设计有限公司 ZHONGYU DESIGN CO. LTD.	建设单位	茂名市茂南区政府投资项目代建中心	图纸名称	Φ1000圆形检查井接管井筒及调节井筒配筋图	设计	吴子超	专业负责	吴子超	审核	罗宇丰	日期	2023.08
	工程名称	广东省茂名市茂南区城区老旧小区基础设施改造工程项目（二期工程）第一批实施改造项目	专业	市政排水	资质证书编号	甲级：A244003258	校核	罗建钊	项目负责	邱学敏	审定	邱学敏	图号	PS-C1-05-23

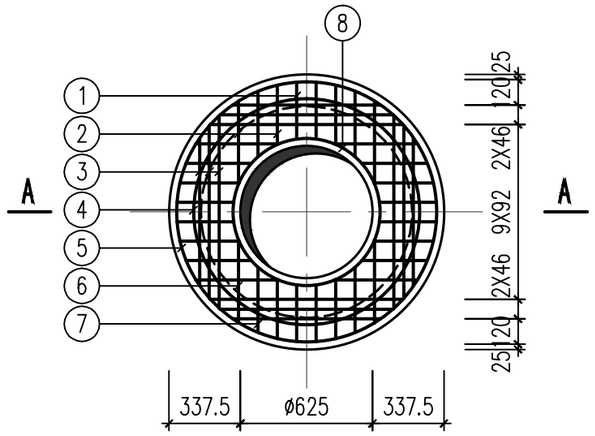

井盖配筋平面图

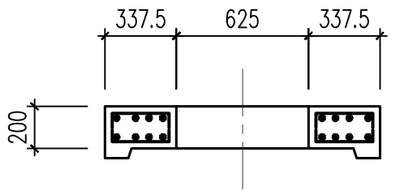

A-A

井座材料表

编号	形式尺寸 (mm)	规格 (mm)	长度 (mm)	数量 (mm)	总长 (m)	重量 (mm)	混凝土 体积 (m^3)	混凝土 重量 (t)	总重 (t)
①	130 269 130	Φ14	529	16	8.46	10.24	0.27	0.66	0.76
②	130 280 130	Φ14	540	16	8.64	10.45			
③	130 817 130	Φ14	1077	24	25.85	31.28			
④	340 ø1070	Φ14	3702	2	7.40	8.96			
⑤	340 ø1230	Φ14	4204	2	8.41	10.17			
⑥	130 393 130	Φ14	653	16	10.45	12.64			
⑦	130 310 130	Φ14	570	16	9.12	11.04			
⑧	340 ø675	Φ14	2461	2	4.92	5.96			

说明:

1、本图尺寸：除注明外，均以毫米为单位。

2、材料：混凝土：C35砼，抗渗标号P6。

钢筋：Φ<12，采用HPB300钢筋，fy=270MPa，

Φ≥12，采用HRB400钢筋，fy=360MPa。

3、钢筋保护层厚度：20mm。

4、井座总重总重为井座未开孔的重量。

5、本图适用于开孔ø625的井座。

广东省建设工程勘察设计出图专用章
单位名称：中誉设计有限公司
业务范围：市政(燃气工程、轨道交通工程除外)行业甲级
资质证书编号：A244003258
有效期至：2025年03月02日 (1)

会签 | 比例 | 初步设计 | 设计阶段 | 23ASJSZ079 | 设计编号

中誉设计有限公司 ZHONGYU DESIGN CO. LTD.	建设单位	茂名市茂南区政府投资项目代建中心	图纸名称	Φ1000圆形检查井井座配筋图(一)			设计	吴子超	专业负责	吴子超	审核	罗宇丰	日期	2023.08
	工程名称	广东省茂名市茂南区城区老旧小区基础设施改造工程项目（二期工程）第一批实施改造项目	专业	市政排水	资质证书编号	甲级:A244003258	校核	罗建钊	项目负责	邱学敏	审定	邱学敏	图号	PS-C1-05-24

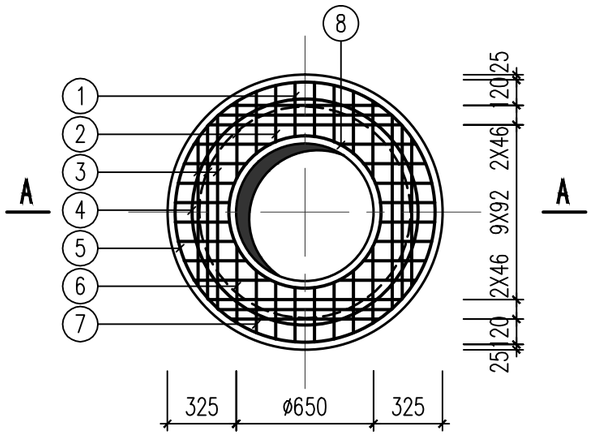

井盖配筋平面图

井座材料表

编号	钢筋 形式尺寸(mm)	规格(mm)	长度(mm)	数量(mm)	总长(m)	重量(mm)	混凝土 体积(m^3)	混凝土 重量(t)	总重(t)
①	130 256 130	Φ14	516	16	8.26	9.99	0.27	0.66	0.76
②	130 267 130	Φ14	527	16	8.43	10.20			
③	130 817 130	Φ14	1077	24	25.85	31.28			
④	340 ø1070	Φ14	3702	2	7.40	8.96			
⑤	340 ø1230	Φ14	4204	2	8.41	10.17			
⑥	130 363 130	Φ14	623	16	9.97	12.06			
⑦	130 293 130	Φ14	553	16	8.85	10.71			
⑧	340 ø700	Φ14	2539	2	4.92	6.14			

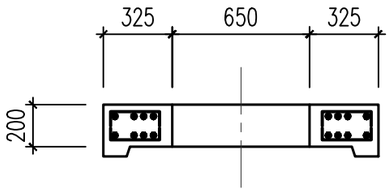

A-A

说明:

1、本图尺寸: 除注明外, 均以毫米为单位。

2、材料: 混凝土: C35砼, 抗渗标号P6。

钢筋: Φ<12, 采用HPB300钢筋, fy=270MPa,

Φ≥12, 采用HRB400钢筋, fy=360MPa。

3、钢筋保护层厚度: 20mm。

4、井座总重总重为井座未开孔的重量。

5、本图适用于开孔ø650的井座。

广东省建设工程勘察设计出图专用章
单位名称:中誉设计有限公司
业务范围:市政(燃气工程、轨道交通工程除外)行业甲级
资质证书编号:A244003258
有效期至:2025年03月02日 (1)

会签 | 比例 | 初步设计 | 设计阶段 | 23ASJSZ0079 | 设计编号

中誉设计有限公司 ZHONGYU DESIGN CO. LTD.	建设单位	茂名市茂南区政府投资项目代建中心	图纸名称	Φ1000圆形检查井井座配筋图(二)			设计	吴子超	专业负责	吴子超	审核	罗宇丰	日期	2023.08
	工程名称	广东省茂名市茂南区城区老旧小区基础设施改造工程项目(二期工程)第一批实施改造项目	专业	市政排水	资质证书编号	甲级:A244003258	校核	罗建钊	项目负责	邱学敏	审定	邱学敏	图号	PS-C1-05-25

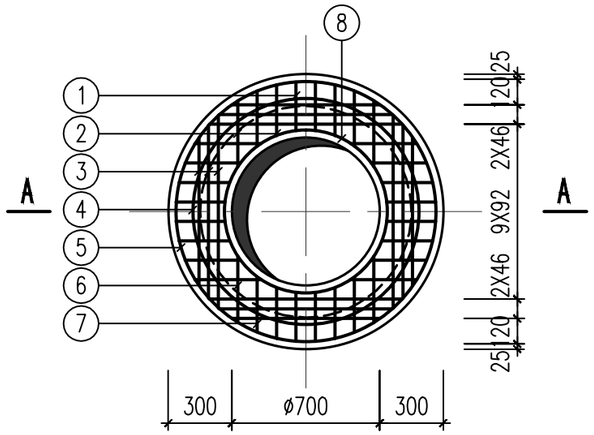

井盖配筋平面图

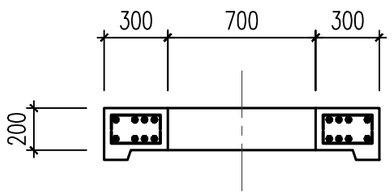

A-A

井座材料表

编号	钢筋 形式尺寸(mm)	规格(mm)	长度(mm)	数量(mm)	总长(m)	重量(mm)	混凝土 体积(m^3)	混凝土 重量(t)	总重(t)
①	130 231 130	Φ14	491	16	7.86	9.51	0.27	0.66	0.76
②	130 240 130	Φ14	500	16	8.00	9.68			
③	130 817 130	Φ14	1077	24	25.85	31.28			
④	340 ø1070	Φ14	3702	2	7.40	8.96			
⑤	340 ø1230	Φ14	4204	2	8.41	10.17			
⑥	130 313 130	Φ14	573	16	9.17	11.09			
⑦	130 262 130	Φ14	522	16	8.35	10.11			
⑧	340 ø750	Φ14	2696	2	5.39	6.52			

说明:

1、本图尺寸: 除注明外, 均以毫米为单位。

2、材料: 混凝土: C35砼, 抗渗标号P6。

钢筋: Φ<12, 采用HPB300钢筋, fy=270MPa,

Φ≥12, 采用HRB400钢筋, fy=360MPa。

3、钢筋保护层厚度: 20mm。

4、井座总重总重为井座未开孔的重量。

5、本图适用于开孔ø700的井座。

广东省建设工程勘察设计出图专用章
单位名称:中誉设计有限公司
业务范围:市政(燃气工程、轨道交通工程除外)行业甲级
资质证书编号:A244003258
有效期至:2025年03月02日 (1)

会签 | 比例 | 初步设计 | 设计阶段 | 23ASJSZ0079 | 设计编号

中誉设计有限公司 ZHONGYU DESIGN CO. LTD.	建设单位	茂名市茂南区政府投资项目代建中心	图纸名称	Φ1000圆形检查井井座配筋图(三)	设计	吴子超	专业负责	吴子超	审核	罗宇丰	日期	2023.08
	工程名称	广东省茂名市茂南区城区老旧小区基础设施改造工程项目(二期工程)第一批实施改造项目	专业	市政排水 资质证书编号 甲级:A244003258	校核	罗建钊	项目负责	邱学敏	审定	邱学敏	图号	PS-C1-05-26

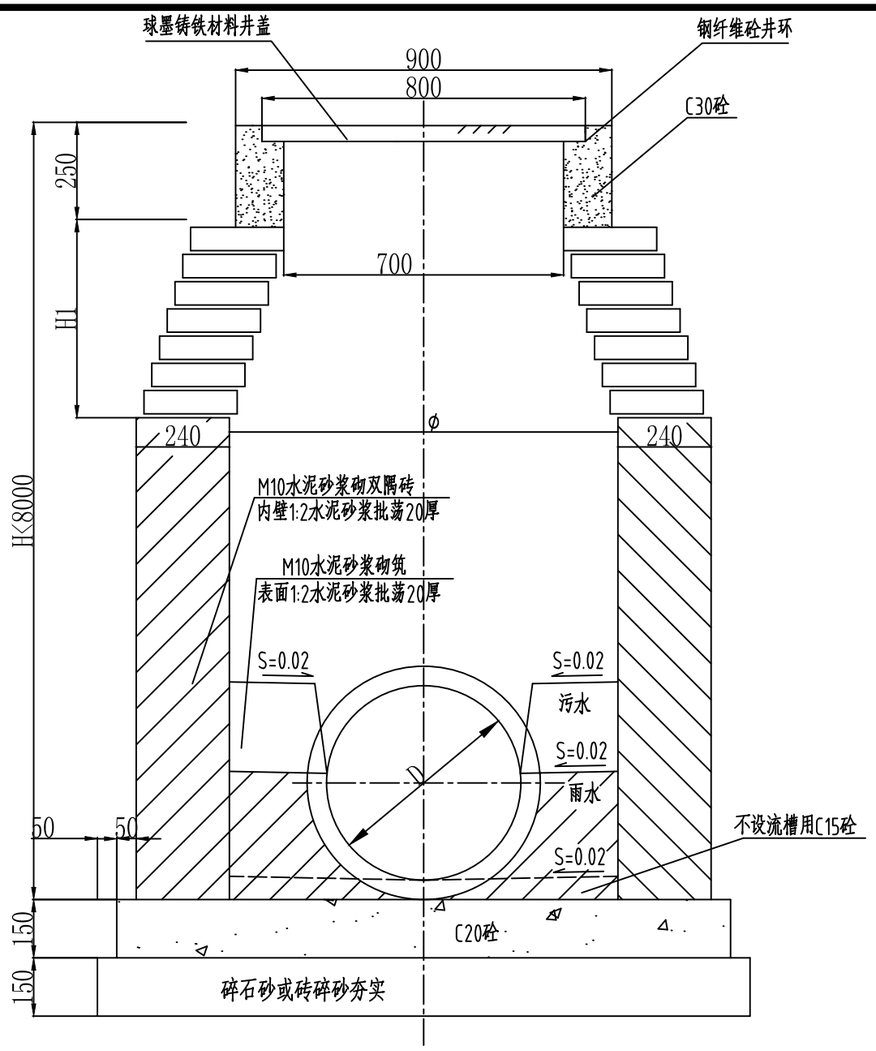

A—A剖面图

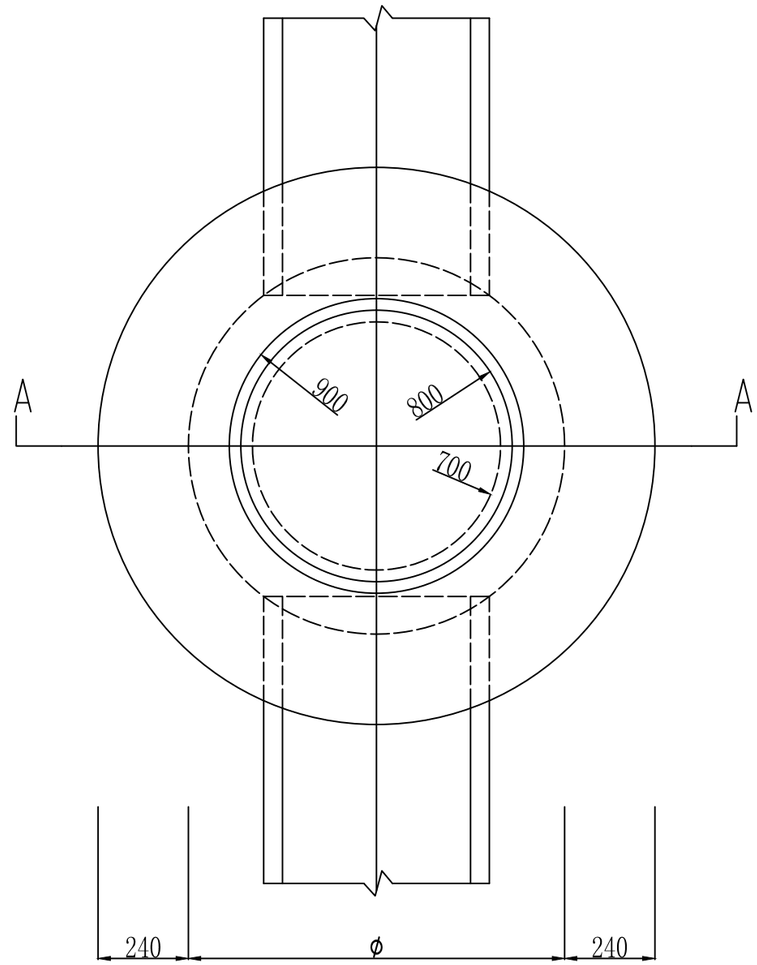

平面图

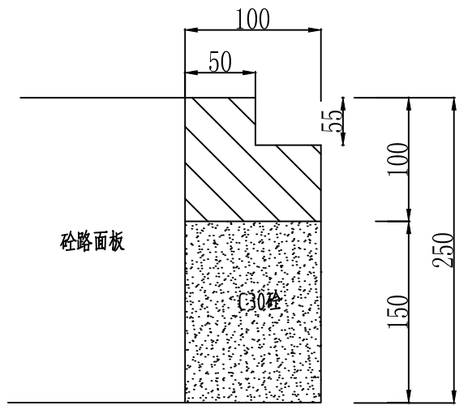

球墨铸铁井环大样图

井径 φ(mm)	适用管径 D(mm)	适用深度 (mm)	收口高度 H1(mm)
φ700	D150~D200	1200~8000	600
φ1000	D300~D600	1500~8000	600
φ1200	D700~D800	2000~8000	650
φ1400	D900~D1000	3000~8000	1500
φ1600	D1100~D1200	3000~8000	1650

广东省建设工程勘察设计出图专用章
单位名称:中誉设计有限公司
业务范围:市政(燃气工程、轨道交通工程除外)行业甲级
资质证书编号:A244003258
有效期至:2025年03月02日 (1)

说明:
1,本图尺寸均以毫米为单位.
2,检查井盖,井盖座采用球墨铸铁.
3,井盖,井盖座尺寸详见φ800井盖设计图.
4,本图用作雨水管检查井时,仅当D≥600时,井内设流槽;D<600时,不设流槽,则井底浇灌C15级混凝土,厚度与管壁相同.

会签 | 比例 | 初步设计 | 设计阶段 | 23ASJSZ079 | 设计编号

中誉设计有限公司 ZHONGYU DESIGN CO. LTD.	建设单位	茂名市茂南区政府投资项目代建中心	图纸名称	雨水检查井大样图			设计	吴子超	专业负责	吴子超	审核	罗宇丰	日期	2023.08
	工程名称	广东省茂名市茂南区城区老旧小区基础设施改造工程项目（二期工程）第一批实施改造项目	专业	市政排水	资质证书编号	甲级:A244003258	校核	罗建钊	项目负责	邱学敏	审定	邱学敏	图号	PS-C1-05-27

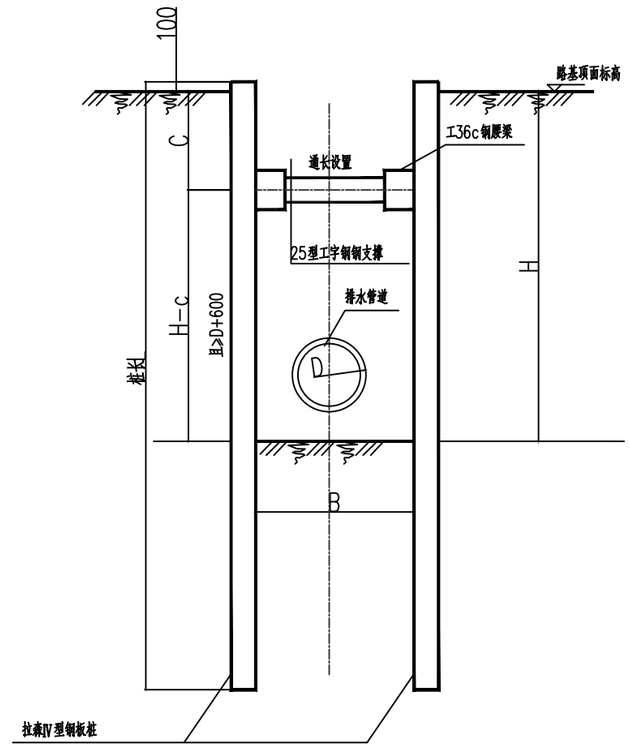

管沟支护剖面

管坑支护参数表

支护形式	管坑开挖深度H(m)	拉森Ⅳ型钢板桩长L(m)	钢支撑水平间距a(m)	钢支撑竖向间距b(m)	第一道支撑设置深度c(m)	第二道支撑设置深度c(m)	钢板桩型号	适用条件
钢板桩	2.5<H≤4	6	3	—	1		拉森Ⅳ	软差土质,基坑底下方淤泥、淤泥质土和砂层。
钢板桩	4<H≤6	9	3	—	1	3	拉森Ⅳ	软差土质,基坑底下方淤泥、淤泥质土和砂层。

注

1、本图标高以米计，尺寸以毫米计。

2、本工程基坑支护安全等级为三级,侧壁重要性系数为0.9,设计有效期限为10天,超过此期限应做好基坑保护措施并加强基坑监测。

3、管槽施工开挖采用分段开挖,支护,铺管,回填,轮回作业。

4、槽坑采用拉森钢板桩加内支撑支护结构,钢板桩采用静压法或震动法压入,拉森钢板桩锁口宜均匀涂以混合油,其体积比为黄油:干膨润涂土:干锯沫=5:5:3。

5、基坑开挖过程中严禁超挖、抢挖，严禁"大锅底"开挖，基坑开挖前应查明范围内的地下管线，地下建筑物情况,如有地下管线不能迁移时,应采取切实可行的加固保护措施,确保施工期间地下管线的安全和正常使用,地下管线的迁改和保护须征得管线权属部门、业主等单位的同意后方可施工。

6、施工单位采取有效措施进行降排水作业,要求管槽基坑范围的地下水位在管底以下0.5米,并注意施工降排水对周边环境的影响。施工特别是雨季须做好基坑内的排水措施,坡顶地面截水措施,排水不应排在管槽附近。

7、施工开挖时发现实际地质情况于设计所依据地质资料不符时,应及时报告设计人员另行处理。

8、内支撑应坚持"分层开挖、先撑后挖"的原则,土方开挖应分层分区连续施工,并对称开挖,开挖至设计支撑在地面标高下200~300mm应及时施加支撑,随挖随支撑。

9、基坑一般不应超挖,如有超挖部分须用中粗砂（或石屑）回填,并采用平板震动器震实。

10、横撑,槽钢与腰梁的钢材应采用Q235-A,焊条采用E43焊条。

11、如临近房屋低墙请结合房屋保护要求一起实施。

12、基坑周表3m范围内严禁堆载，地面超载仅限施工挖掘机械,不大于5KN/m2。

13、机械挖土时,应在基坑底及护壁留200~300厚土层用人工挖掘修整。

14、槽坑周围应做好围栏等安全措施,并配有相关警示标志。

15、除进行支护结构位移的监测外,尚应堆范围内的建（构）筑物,地下管线变形,地下水位进行监测,地下水位监测点每50m一个。

16、当场地周边有地下管线时,应注意对地下管线的观测,采用承插式接头的铸铁水管、钢筋混凝土水管两接头之间的局部倾斜值不应大于0.008,采用焊接接头的水管两接头之间的局部倾斜值不应大于0.010;采用焊接接头的煤气管两接头之间的局部倾斜值不应大于0.004。

17、一般建（构）筑物沉降参考表二要求进行观测。检测频率按照《建筑基坑工程监测技术规范》(GB50497-2009)表7.0.3的规定。

18、当管道临近地铁,隧道,高架桥基础,地下渠道等大型地下构筑物的基坑,应提前预估,施工时尚应进行信息监测。

19、当管道地基为搅拌桩（旋喷桩）处理时,在搅拌桩（旋喷桩）达到设计强度后方可开挖沟槽。

20、如遇特殊情况,须及时采取应急措施,并知会业主、监理、勘察、设计人员并处理。

21、本说明未尽事宜,应参照国家、省部有关设计、施工规范、规程等执行。

广东省建设工程勘察设计出图专用章
单位名称:中誉设计有限公司
业务范围:市政(燃气工程、轨道交通工程除外)行业甲级
资质证书编号:A244003258
有效期至:2025年03月02日 (1)

会签 | 比例 | 初步设计 | 设计阶段 | 23ASJSZ0079 | 设计编号

中誉设计有限公司 ZHONGYU DESIGN CO. LTD.	建设单位	茂名市茂南区政府投资项目代建中心	图纸名称	拉森钢板桩大样图	设计	吴子超	专业负责	吴子超	审核	罗宇丰	日期	2023.08
	工程名称	广东省茂名市茂南区城区老旧小区基础设施改造工程项目（二期工程）第一批实施改造项目	专业	市政排水	资质证书编号	甲级:A244003258	校核	罗建钊	项目负责	邱学敏	审定	邱学敏	图号	PS-C1-05-28

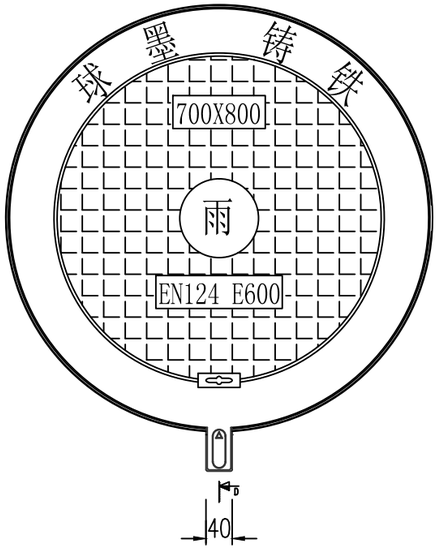

雨水井盖示意图

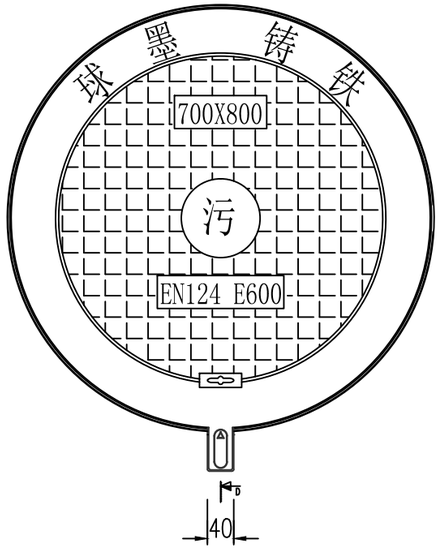

污水井盖示意图

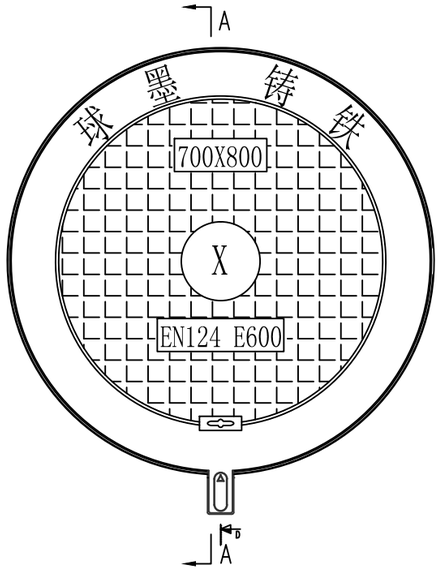

井盖正面大样 1:10

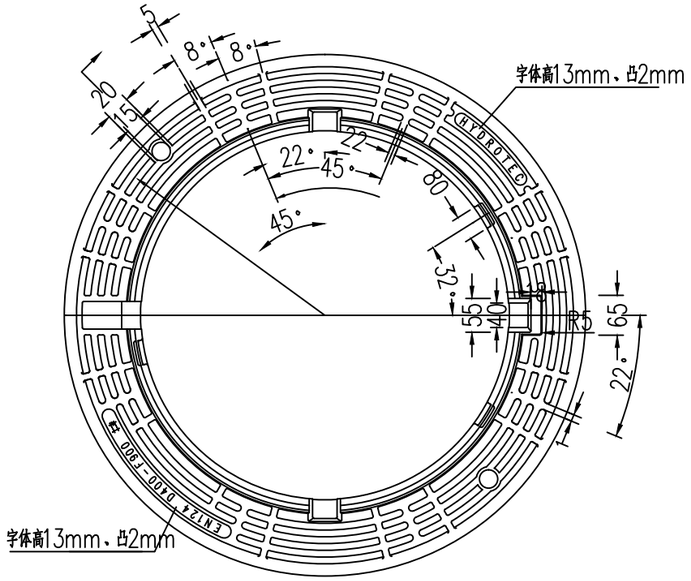

支座俯视图 1:10

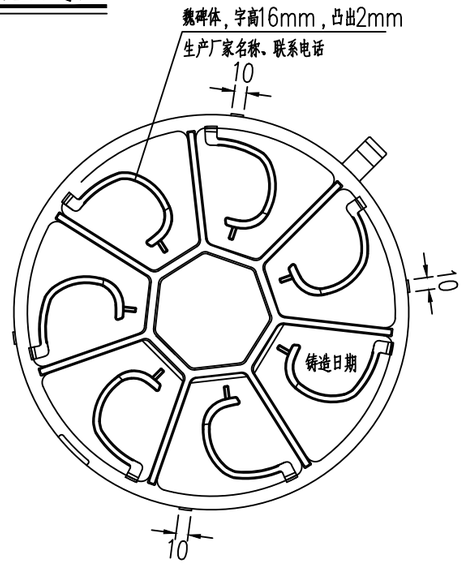

井盖背面大样 1:10

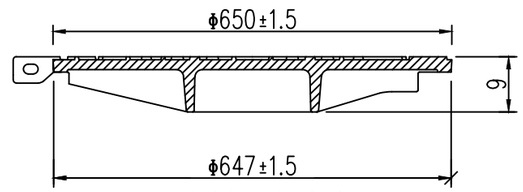

井盖A－A剖面图 1:10

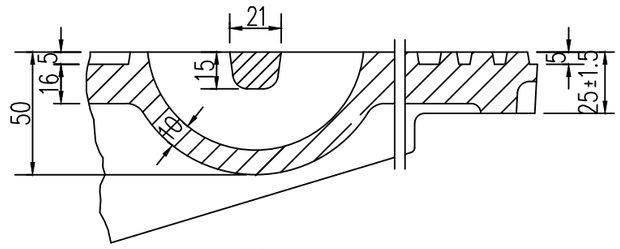

大样图 1:2.5

注：

1、图中尺寸除注明外，单位均以毫米计。
2、雨水、污水井盖样式必须采用本图样式。
3、井盖须具备降噪、防盗、弹性紧锁功能。。
4、本图适用于市政雨、污水井盖，井盖承压采用"D400"一般重型级重型
5、井盖采用QT500－7球墨铸铁，按GB9441－2009中要求的[illegible]，排水检查井井盖采用球墨铸铁可调式铸铁，防沉降检查井座及井盖（配套旋卡式防坠网），井座井盖总重量≥128kg/套（包含防坠网）；配套的防坠网材质为球墨防坠网与井座的连接采用旋卡式结构，防坠网承载250kg以上。

广东省建设工程勘察设计出图专用章
单位名称：中誉设计有限公司
业务范围：市政(燃气工程、轨道交通工程除外)行业甲级
资质证书编号：A244003258
有效期至：2025年03月02日 (1)

中誉设计有限公司 ZHONGYU DESIGN CO.,LTD.	建设单位	茂名市茂南区政府投资项目代建中心	图纸名称	检查井盖大样图			设计	吴子超	专业负责	吴子超	审核	罗宇丰	日期	2023.08
	工程名称	广东省茂名市茂南区城区老旧小区基础设施改造工程项目（二期工程）第一批实施改造项目	专业	市政排水	资质证书编号	甲级:A244003258	校核	罗建钊	项目负责	邱学敏	审定	邱学敏	图号	PS-C1-05-29

会签 | 比例 | 初步设计 | 设计阶段 | 23ASJSZ079 | 设计编号

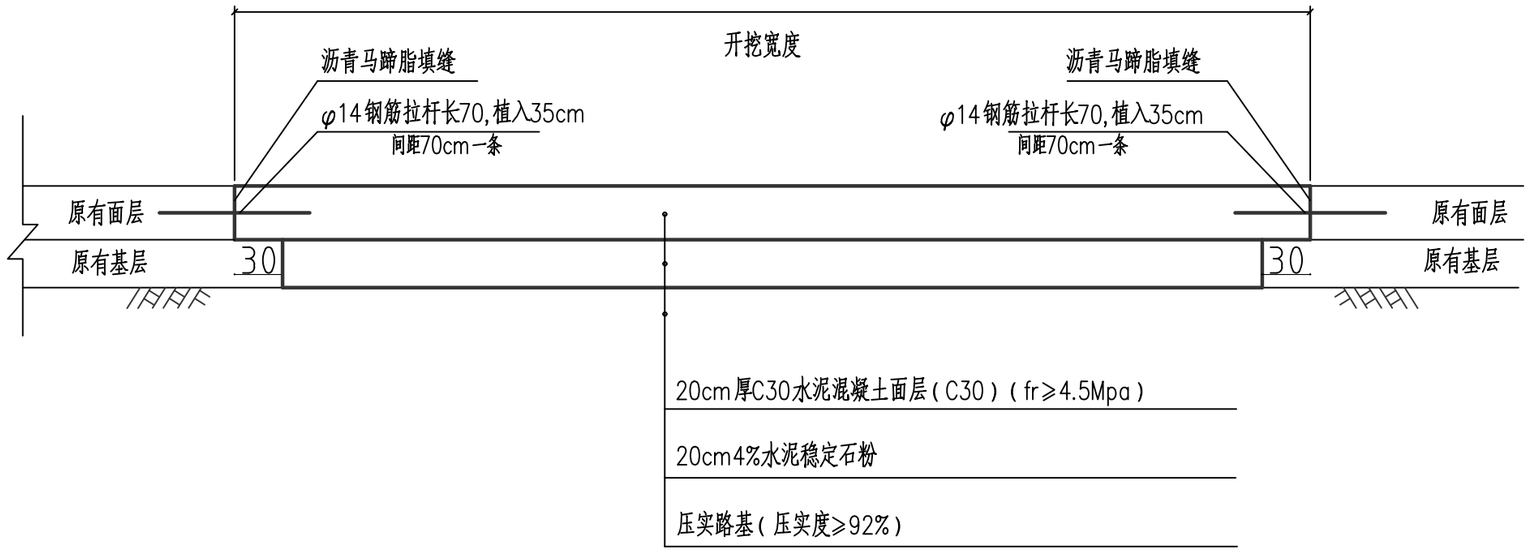

修复水泥路面破除及恢复大样图:

注:

1.宽度根据管道沟槽开挖宽度计算

2.当混凝土路面厚度小于20cm时,不需植入钢筋。

广东省建设工程勘察设计出图专用章
单位名称:中誉设计有限公司
业务范围:市政(燃气工程、轨道交通工程除外)行业甲级
资质证书编号:A244003258
有效期至:2025年03月02日 (1)

会签

比例

初步设计

设计阶段

23ASJSZ0079

设计编号

中誉设计有限公司 ZHONGYU DESIGN CO. LTD.	建设单位	茂名市茂南区政府投资项目代建中心	图纸名称	路面拆除修复大样图			设计	吴子超	专业负责	吴子超	审核	罗宇丰	日期	2023.08
	工程名称	广东省茂名市茂南区城区老旧小区基础设施改造工程项目(二期工程)第一批实施改造项目	专业	市政排水	资质证书编号	甲级:A244003258	校核	罗建钊	项目负责	邱学敏	审定	邱学敏	图号	PS-C1-05-30

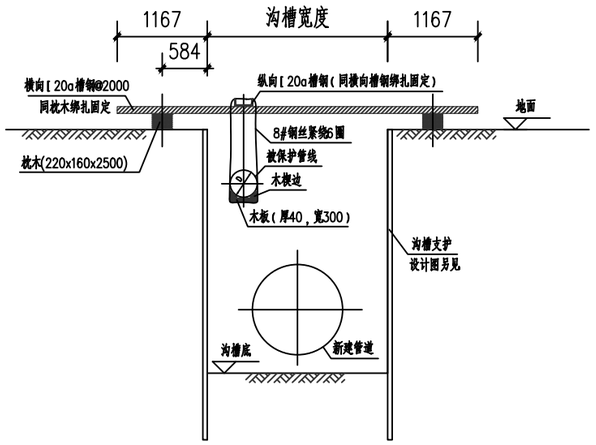

沟槽内裸露管线保护图(A类)

(管线直径D≤300,管线与沟槽平行)

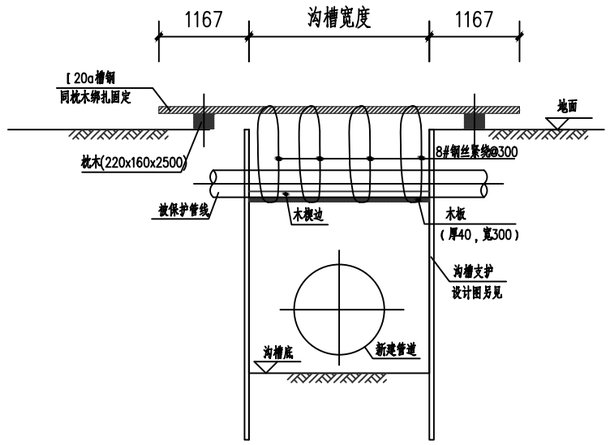

沟槽内裸露管线保护图(B类)

(管线直径D≤300,管线与沟槽相交)

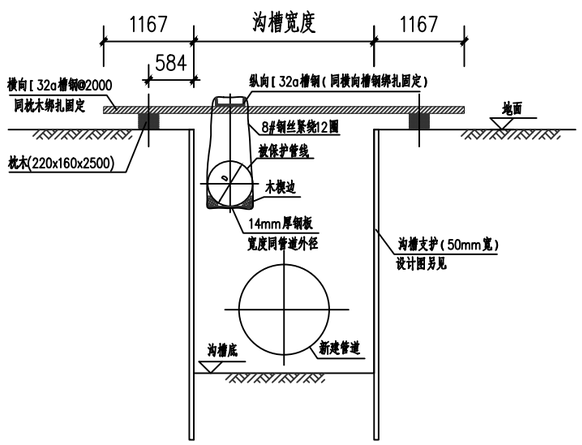

沟槽内裸露管线保护图(C类)

(管线直径D>300,管线与沟槽平行)

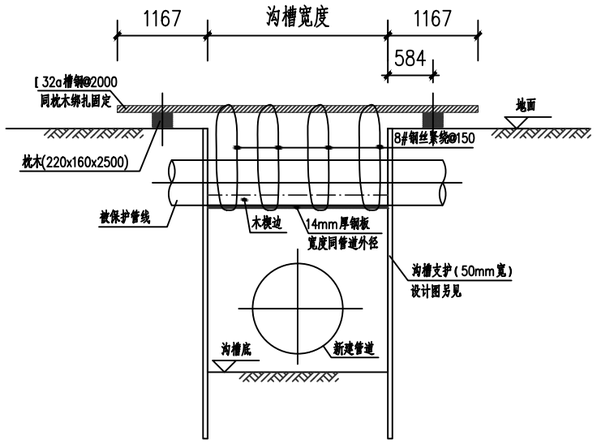

沟槽内裸露管线保护图(D类)

(管线直径D>300,管线与沟槽相交)

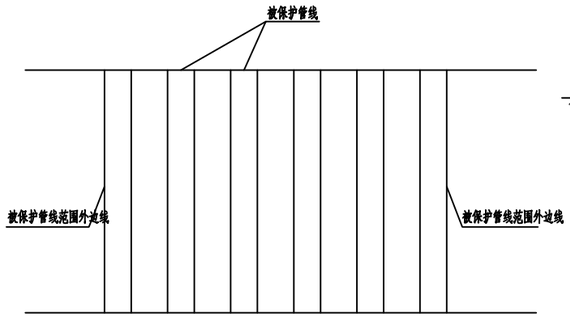

施工道路下管线保护平面图

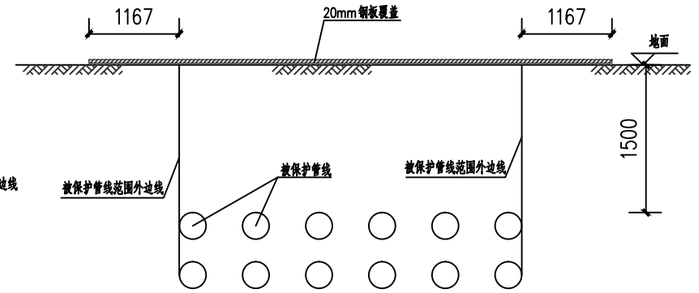

施工道路下管线保护立面图

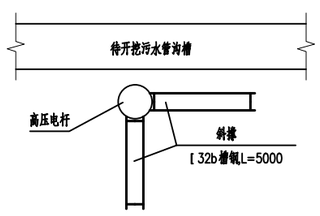

电杆加固平面图

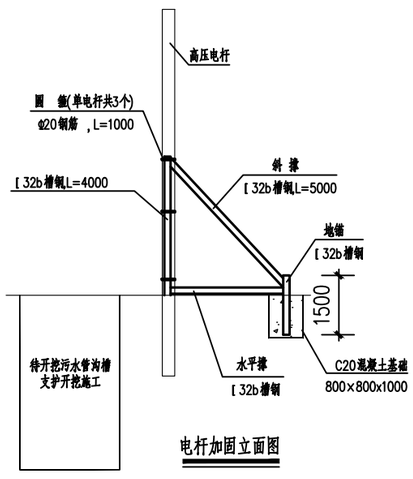

电杆加固立面图

说明:

1.施工场地内遇到电压在380V及以上的架空高压线路时,施工中必须做安全防护,在高压线路的下方搭钢管防护架,钢管防护架高度搭至距高压线2.5m时,换用竹杆搭设。

2.当管线上部无保护层且在管线上方有施工作业时,采用20mm厚钢板铺管线上方地面,钢板宽度应为管线范围两侧各外延1.0m。

3.对管槽开挖过程中能临时切断且能改变走向的地下管线,在征得有关单位和其管理部门同意后,进行临时切断或改迁,当管线原样恢复或改迁后应得到相关部门验收[illegible]临时排水。

4.对管槽开挖过程中遇到的供水、供电、电信、燃气及其它不可切断或不能迁移的管线时,应引起不同管线性质、管道材质、管径等特点采取可靠的保护措施,确保管线安全。对不可切断或不能迁移的管线采用悬吊法进行保护。

5.其它未尽事宜遵行国家、建设部、管线管理部门制定的现行[illegible]执行。

6、电杆加固,每根采用两个加固支架,垂直沟槽方向和平行沟槽方向各一个。

7、加固支架各杆件之间采用焊接,支架与电杆之间采用抱箍与电杆连接,支架外端采用80×80cm深度1米的混凝土基础与地面固定。在立杆长度范围内设三道抱箍,抱箍分部在顶部、中部和下部。

广东省建设工程勘察设计出图专用章
单位名称:中誉设计有限公司
业务范围:市政(燃气工程、轨道交通工程除外)行业甲级
资质证书编号:A244003258
有效期至:2025年03月02日 (1)

中誉设计有限公司 ZHONGYU DESIGN CO.,LTD.	建设单位	茂名市茂南区政府投资项目代建中心	图纸名称	管线保护大样图			设计	吴子超	专业负责	吴子超	审核	罗宇丰	日期	2023.08
	工程名称	广东省茂名市茂南区城区老旧小区基础设施改造工程项目(二期工程)第一批实施改造项目	专业	市政排水	资质证书编号	甲级:A244003258	校核	罗建钊	项目负责	邱学敏	审定	邱学敏	图号	PS-C1-05-31

会签

比例

初步设计

设计阶段

23ASJSZ079

设计编号

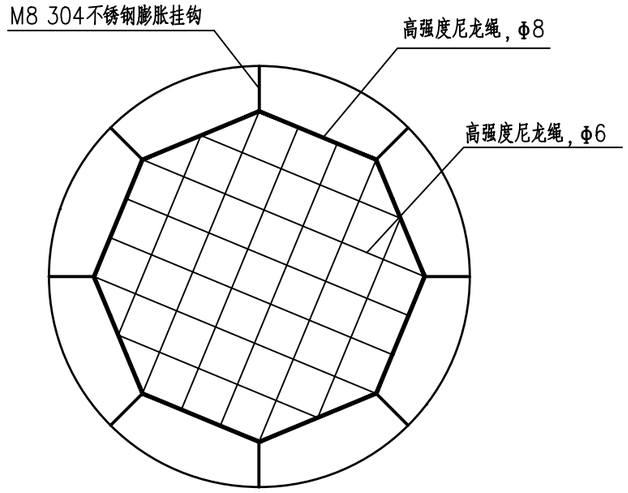

井筒安全网平面图

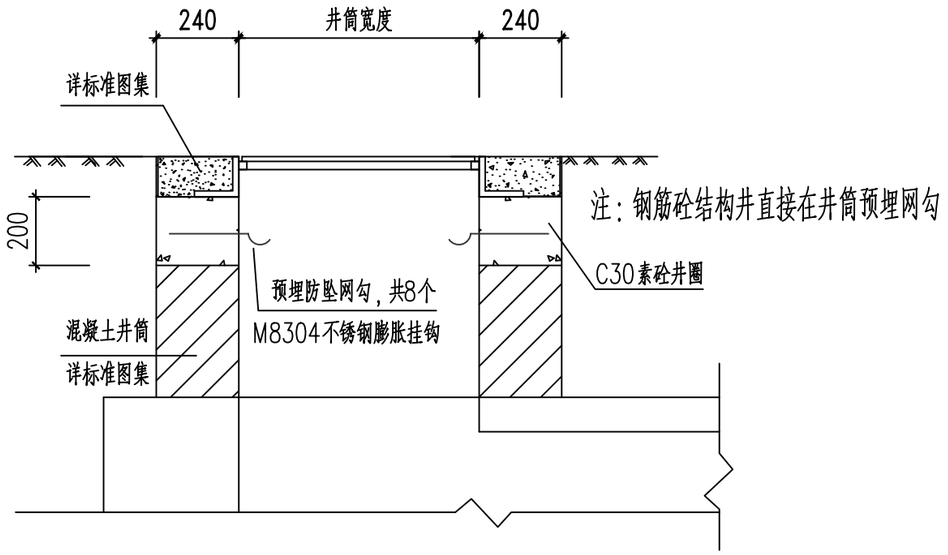

井筒防坠网预埋大样

说明：

1. 防坠网采用高强度尼龙绳，使用优级涤纶工业长丝经多道工序生产成三股绳，再经过手工编织成防坠网。高强涤纶材质，它耐酸碱，耐腐蚀（不怕酸雨沼气），抗冲击力强（化纤材料中最好，是锦纶的4倍），低温条件柔韧性好、在潮湿条件下强度不受影响、介电性能优良、耐磨损、抗紫外线性能好（丙纶、聚乙烯材质易风化）、不吸水、耐氧化，使用寿命至少5年；单绳拉力大于1600N，耐冲击500焦耳（100kg*0.5m），300kg；防坠网网绳直径：6mm；防坠网边绳直径：8mm；防坠网网格：65*65mm；防坠网强度：高强600公斤。
2. 挂钩采用M8 304不锈钢膨胀挂钩，抗冲击力强，耐腐蚀，使用年限长久，型号M8的单个受力120公斤，强度高，抗压强度600N/mm2。
3. 施工要求：严格按照《城镇排水设施养护作业安全技术规程》（DB33/ 1042-2007）执行。
4. 安装要求：安装与普通膨胀钩做法一样，例如型号为M8的膨胀钩安装，在井壁打一个直径12mm深度60mm的圆孔。窨井防护网由8个304不锈钢膨胀螺栓固定，在井下10~15厘米处的井筒内均匀地钻出8个孔，钻孔至适合膨胀螺栓的深度，均匀分布窨井内周围，插上挂钩，钩朝上，拧紧固定，再把防护网牢牢地拴在挂钩上。保证防护网在安装后不会松动、脱落，保证防护网的使用寿命。
5. 防坠网安装完毕后，必须做安全合格测试，方法如下：用150公斤重物置于网上3分钟后取走。检查井壁、膨胀挂钩和防坠网，要求井壁无破损、膨胀挂钩不变形不松动、防坠网无破裂。抗冲击性能测试：冲击高度2m，重物200kg，高强度的网绳无破损，无断裂，防坠网完好。
6. 对防坠网及挂钩进行定期检测，保证足够安全。

单个安全网工程数量表

编号	直 径（mm）	根数	单根长(mm)	总长(mm)	总重kg
1	M8304不锈钢膨胀挂钩		8(个)		
2	高强度尼龙绳φ8	1	1684	1684	
3	高强度尼龙绳φ6	8	508	4064	
4	高强度尼龙绳φ6	4	360	1440	
尼龙绳总长为7188mm					

广东省建设工程勘察设计出图专用章
单位名称：中誉设计有限公司
业务范围：市政(燃气工程、轨道交通工程除外)行业甲级
资质证书编号：A244003258
有效期至：2025年03月02日 (1)

会签 | 比例 | 初步设计 | 设计阶段 | 23ASJSZ079 | 设计编号

中誉设计有限公司 ZHONGYU DESIGN CO. LTD.	建设单位	茂名市茂南区政府投资项目代建中心	图纸名称	防坠网安装大样图	设计	吴子超	专业负责	吴子超	审核	罗宇丰	日期	2023.08
	工程名称	广东省茂名市茂南区城区老旧小区基础设施改造工程项目（二期工程）第一批实施改造项目	专业	市政排水	资质证书编号	甲级：A244003258	校核	罗建钊	项目负责	邱学敏	审定	邱学敏	图号	PS-C1-05-32

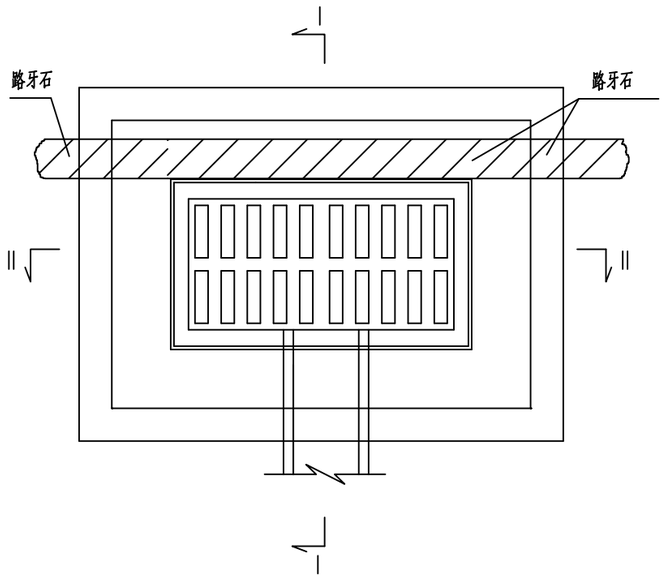

雨水口平面图

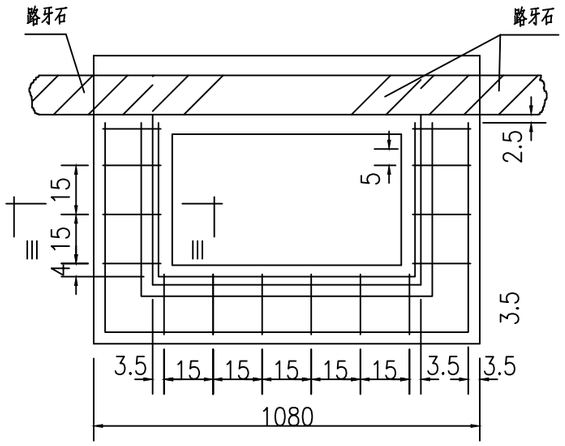

井座配筋图

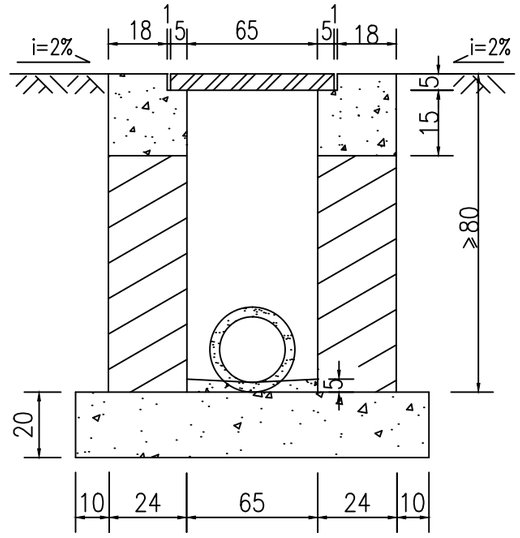

II—II 断面

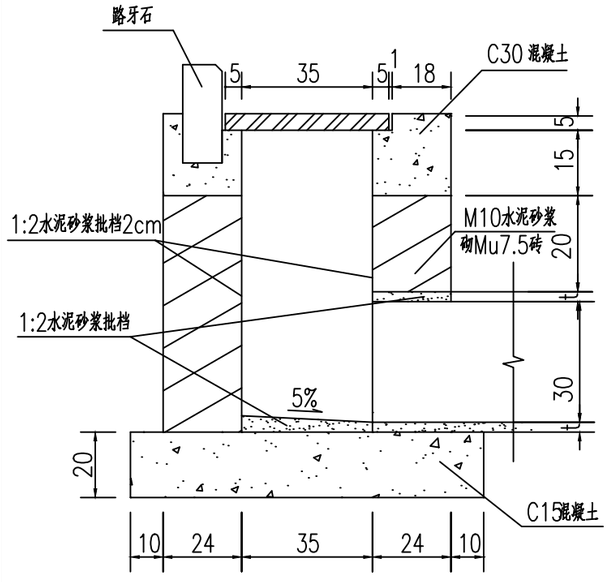

I—I 断面

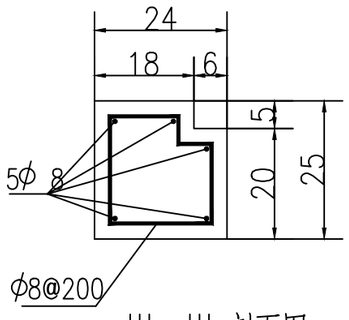

III—III 剖面图

说明

1,图中尺寸均以厘米计.

2,要求雨水口基础为较密实的天然砂性土基.

压实的人工土基.如土基较差,要作加固处理.

3,雨水口四周回填砂砾土并按要求夯实.

4,雨水篦采用城建统一标准,铸铁箅子.

5,土基压实度>90%.

广东省建设工程勘察设计出图专用章
单位名称:中誉设计有限公司
业务范围:市政(燃气工程、轨道交通工程除外)行业甲级
资质证书编号:A244003258
有效期至:2025年03月02日 (1)

会签 | 比例 | 初步设计 | 设计阶段 | 23ASJSZ0079 | 设计编号

中誉设计有限公司 ZHONGYU DESIGN CO. LTD.	建设单位	茂名市茂南区政府投资项目代建中心	图纸名称	雨水口平面图				设计	吴子超		专业负责	吴子超		审核	罗宇丰		日期	2023.08
	工程名称	广东省茂名市茂南区城区老旧小区基础设施改造工程项目（二期工程）第一批实施改造项目	专业	市政排水	资质证书编号	甲级:A244003258		校核	罗建钊		项目负责	邱学敏		审定	邱学敏		图号	PS-C1-05-33

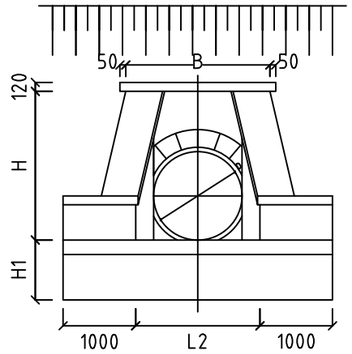

立面图

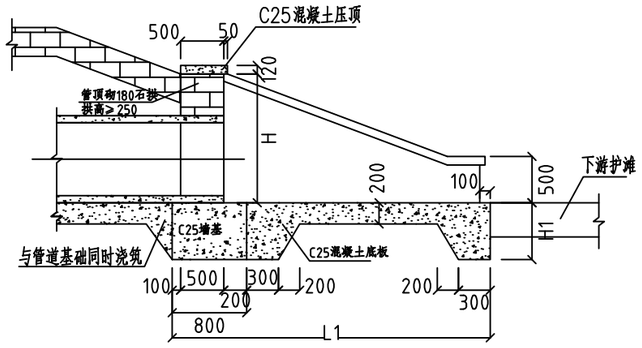

剖面图

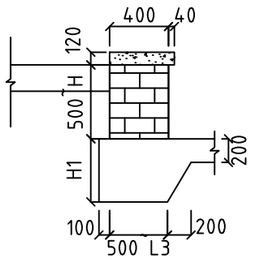

A-A

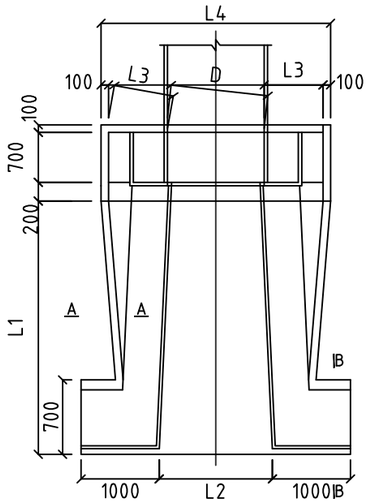

平面图

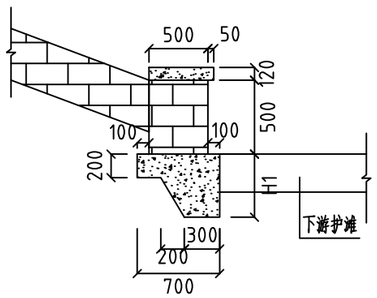

B-B

说明

1、本图适用于管道与河道正交。

2、出水口对地基承载力要求参照S01-2001-268，如地基承载力达不到要求，应进行地基处理。端墙地基处理不得使用透水材料。

3、材料：C25混凝土。

4、除端墙外，其他基底允许设置碎石垫层。

5、河道边坡按1:2计，如河道边坡为其他坡度时，则调整(L1)长度使翼墙坡度与河道相同。

6、八字翼墙两侧护坡同河道，当河道为重要时，则250厚C25混凝土护坡，D≤1000宽2m，D>1000宽3m。

7、当水量较大、下游河道易受冲刷时，下游及对岸需护砌。护砌范围参照95S517。

广东省建设工程勘察设计出图专用章
单位名称：中誉设计有限公司
业务范围：市政(燃气工程、轨道交通工程除外)行业甲级
资质证书编号：A244003258
有效期至：2025年03月02日 (1)

中誉设计有限公司 ZHONGYU DESIGN CO.,LTD.	建设单位	茂名市茂南区政府投资项目代建中心	图纸名称	雨水出水口大样图			设计	吴子超	专业负责	吴子超	审核	罗宇丰	日期	2023.08
	工程名称	广东省茂名市茂南区城区老旧小区基础设施改造工程项目（二期工程）第一批实施改造项目	专业	市政排水	资质证书编号	甲级:A244003258	校核	罗建钊	项目负责	邱学敏	审定	邱学敏	图号	PS-C1-05-34

会签 | 比例 | 初步设计 | 设计阶段 | 23ASJSZ079 | 设计编号

第六篇:露天矿街道

中华人民共和国一级注册建筑师
姓　名：陈永健
注册号：4400325-029
有效期：至2023年11月

广东省建设工程勘察设计出图专用章
单位名称:中誉设计有限公司
业务范围:市政(燃气工程、轨道交通工程除外)行业甲级
资质证书编号:A244003258
有效期至:2025年03月02日　(1)

图 纸 目 录

序号	图号	图别	图纸内容	图幅	页数	备注
1	ZT-C1-06-01	总体	图纸目录	A3	1	
2	ZT-C1-06-02	总体	市场一区、二区、三区改造总平面	A3	2	
3	ZT-C1-06-03	总体	市场一区、二区、三区工程数量表	A3	1	
4	YJ-C1-06-01	园建	路面结构图	A3	2	
5	YJ-C1-06-02	园建	无障碍设计图	A3	1	
6	YJ-C1-06-03	园建	树池大样图	A3	1	
7	YJ-C1-06-04	园建	非机动车雨棚平面图、立面图	A3	1	
8	YJ-C1-06-05	园建	非机动车雨棚结构大样	A3	1	
9	YJ-C1-06-06	园建	宣传栏大样图一	A3	1	
10	YJ-C1-06-07	园建	宣传栏大样图二	A3	1	
11	YJ-C1-06-08	园建	垃圾分类亭平面图、立面图、大样图	A3	1	
12	YJ-C1-06-09	园建	垃圾亭分类亭洗手区大样图	A3	1	
13	YJ-C1-06-10	园建	垃圾分类亭字体大样图	A3	1	
14	YJ-C1-06-11	园建	垃圾分类亭宣传画1	A3	1	
15	YJ-C1-06-12	园建	垃圾分类亭宣传画2	A3	1	
16	YJ-C1-06-13	园建	垃圾分类亭宣传画3	A3	1	
17	YJ-C1-06-14	园建	微型消防站	A3	1	
18	YJ-C1-06-15	园建	新建实体围墙大样图	A3	1	
19	YJ-C1-06-16	园建	新建铁艺围墙	A3	1	
20	JZ-C1-06-01	建筑	护窗栏杆、楼梯回顶	A3	1	
21	JZ-C1-06-02	建筑	建筑排水立管修及接驳复示意图	A3	1	
22	JZ-C1-06-03	建筑	楼梯通用剖面图	A3	1	
23	PS-C1-06-01	市政排水	雨水纵断面图	A3	1	
24	PS-C1-06-02	市政排水	400x400、1500x500盖板大样图	A3	1	
25	PS-C1-06-03	市政排水	检查井提升大样图	A3	1	
26	PS-C1-06-04	市政排水	管道开挖断面图及基础大样图	A3	1	
27	PS-C1-06-05	市政排水	基坑支护设计图	A3	1	
28	PS-C1-06-06	市政排水	雨水口改造大样图	A3	1	

序号	图号	图别	图纸内容	图幅	页数	备注
29						
30						
31						
32						
33						
34						
35						
36						
37						
38						
39						
40						
41						
42						
43						
44						
45						
46						
47						
48						
49						
50						
51						
52						
53						
54						
55						
56						

中华人民共和国一级注册建筑师
姓 名：陈永健
注册号：4400325-029
有效期：至2023年11月

广东省建设工程勘察设计出图专用章
单位名称:中誉设计有限公司
业务范围:市政(燃气工程、轨道交通工程除外)行业甲级
资质证书编号:A244003258
有效期至:2025年03月02日 (1-)

会签 | 比例 | 初步设计 | 设计阶段 | 23ASJSZ079 | 设计编号

中誉设计有限公司 ZHONGYU DESIGN CO. LTD..	建设单位	茂名市茂南区政府投资项目代建中心	图纸名称	图纸目录			设计	周秀坤	专业负责	李 真	审核	陈永健	日期	2023.08
	工程名称	广东省茂名市茂南区城区老旧小区基础设施改造工程项目（二期工程）第一批实施改造项目	专业	总体	资质证书编号	甲级:A244003258	校核	李 真	项目负责	邱学敏	审定	邱学敏	图号	ZT-C1-06-01

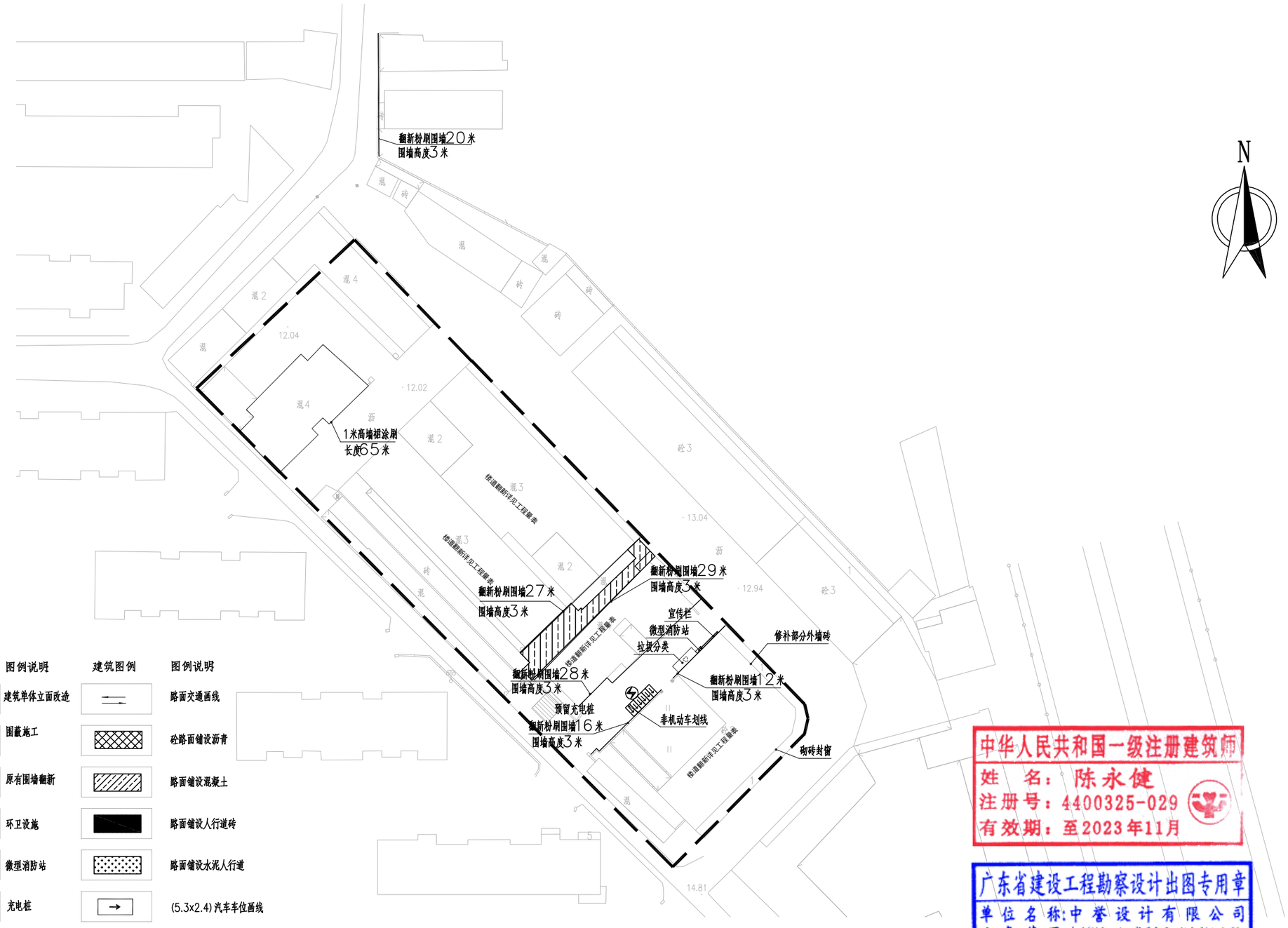

建筑图例	图例说明	建筑图例	图例说明
	建筑单体立面改造		路面交通画线
	围蔽施工		砼路面铺设沥青
	原有围墙翻新		路面铺设混凝土
	环卫设施		路面铺设人行道砖
XB	微型消防站		路面铺设水泥人行道
	充电桩		(5.3x2.4) 汽车车位画线
	太阳能路灯		(0.9x2m) 非机动位画线
	楼道灯	PA	树池

市场一区、市场二区、市场三区改造平面总图 1:800

中华人民共和国一级注册建筑师
姓 名：陈永健
注册号：4400325-029
有效期：至2023年11月

广东省建设工程勘察设计出图专用章
单位名称:中誉设计有限公司
业务范围:市政(燃气工程、轨道交通工程除外)行业甲级
资质证书编号:A244003258
有效期至:2025年03月02日 (1)

会签 | 比例 | 初步设计 | 设计阶段 | 23ASJSZ079 | 设计编号

中誉设计有限公司 ZHONGYU DESIGN CO. LTD..	建设单位	茂名市茂南区政府投资项目代建中心	图纸名称	市场一区、二区、三区改造总平面图	设计	周秀坤	专业负责	李 真	审核	陈永健	日期	2023.08
	工程名称	广东省茂名市茂南区城区老旧小区基础设施改造工程项目（二期工程）第一批实施改造项目	专 业	总 体	资质证书编号	甲级:A244003258	校核	李 真	项目负责	邱学敏	审定	邱学敏	图 号	ZT-C1-06-02

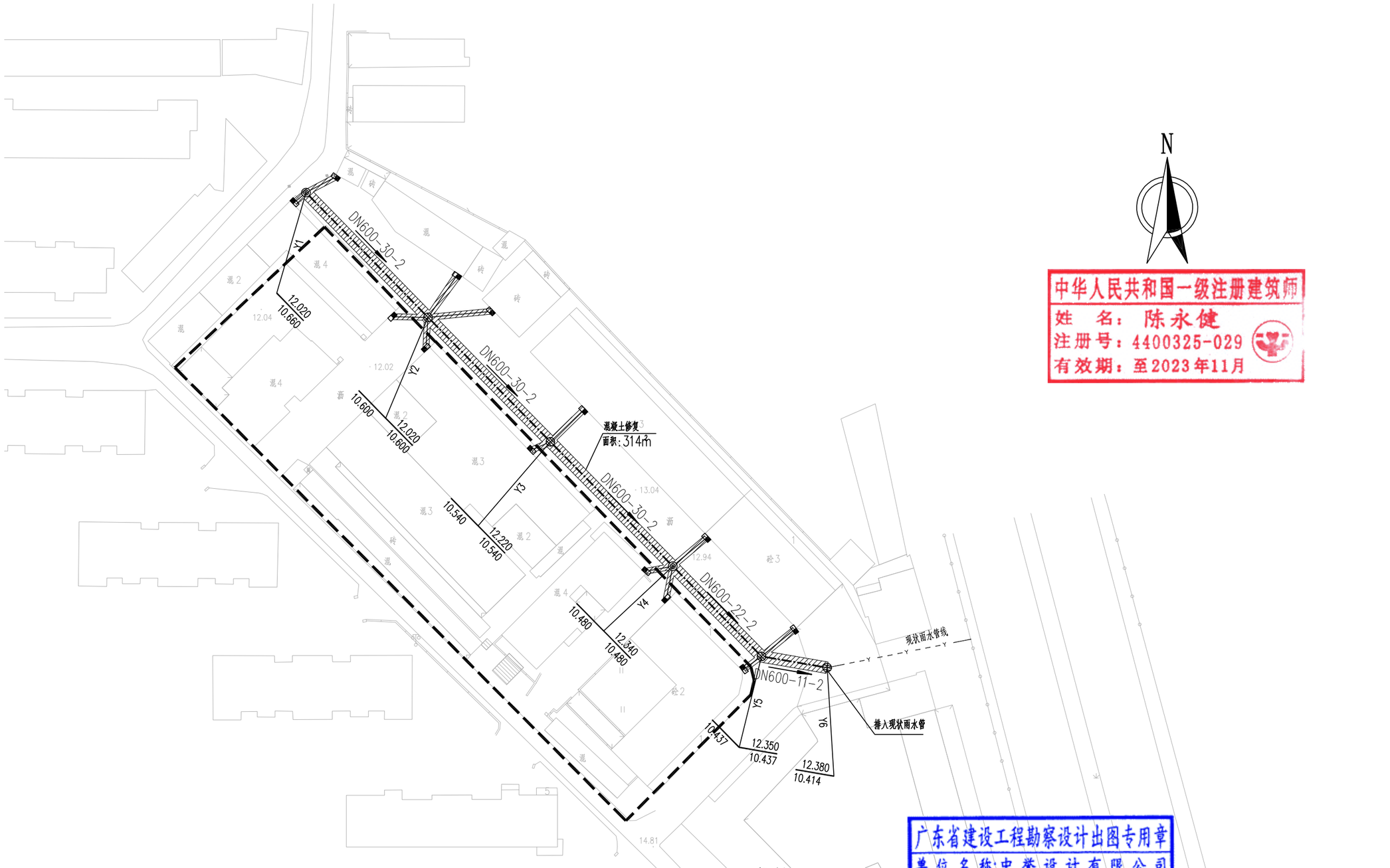

市场一区、市场二区、市场三区改造平面总图

中华人民共和国一级注册建筑师
姓　名：陈永健
注册号：4400325-029
有效期：至2023年11月

广东省建设工程勘察设计出图专用章
单位名称:中誉设计有限公司
业务范围:市政(燃气工程、轨道交通工程除外)行业甲级
资质证书编号:A244003258
有效期至:2025年03月02日 (1)

图例：

- 现状雨水管线
- 设计雨水主管及检查井
- 管径(mm)－管长(m)－坡度(‰)
- 排水方向
- 沉泥井
- 雨水口及雨水口连接管

会签	比例	初步设计	设计阶段	23ASJSZ079	设计编号

中誉设计有限公司 ZHONGYU DESIGN CO. LTD..	建设单位	茂名市茂南区政府投资项目代建中心	图纸名称	市场一区、二区、三区改造总平面图	设计	周秀坤	专业负责	李　真	审核	陈永健	日期	2023.08
	工程名称	广东省茂名市茂南区城区老旧小区基础设施改造工程项目（二期工程）第一批实施改造项目	专　业	总　体	资质证书编号	甲级:A244003258	校核	李　真	项目负责	邱学敏	审定	邱学敏	图号	ZT-C1-06-02

序号	项目	规格	单位	工程量	备注
	市场一区、二区、三区				
一	**园建**				
1	20cmC30水泥混凝土		m^2	93.40	
2	10cm石屑垫层		m^2	93.40	
3	破除现状路面		m^2	94.40	20cm水泥+10cm石屑，外运5KM
4	微型消防站		个	1	
5	宣传栏（立柱）	510*300cm	个	1	详见通用大样图
6	非机动车划线	0.9*2.0	辆	6	黄色热熔线10cm宽2mm厚
7	电动自行车充电桩		套	6	由第三方承建
8	ZC-YJV-5x16电缆(充电桩配套)		米	60	由第三方承建
9	电缆套管PVCU(充电桩配套)	DN50	米	60	由第三方承建
10	垃圾分类亭		个	1	
11	原实体围墙涂刷		m^2	396	长（20+27+29+28+16+12）*高3.0
12	铲除原实体围墙找平层及粉刷面层		m^2	396	拆除废料外运5km
二	**建筑**				
1	楼道白色粉刷（首层）		m^2	1338	总共17个楼梯
2	楼道黑色脚线粉刷（首层）		m^2	149	总共17个楼梯
2	更换室外铸铁排水立管（改PVC排水管）	DN100	米	600	一区、二区共12栋楼，每栋更换5根，每根按10米估算
3	1米高墙裙粉刷		m^2	65	
4	砌砖封窗户	1.2*1.5	个	2	
5	铲除楼道内墙找平层及粉刷面层		m^2	1487.50	拆除废料外运5km
6	拆除室外铸铁排水立管	DN100	m	600	拆除废料外运5km
7	铲除1米高墙裙的找平层及粉刷面层		m^2	65	
三	**市政排水及管线**				
1	DN600PE实壁管（雨水管）		m	123	环刚度8kN/m^2
2	DN300PE实壁管（雨水管）		m	80	环刚度8kN/m2，雨水口连接管
3	Φ1000圆形钢筋砖砌沉泥井		座	2	详见图集20S515，页25
4	Φ1000圆形钢筋砖砌检查井		座	4	详见图集20S515，页25
5	单箅平篦式雨水口		个	14	06MS201-8,页6
6	挡土板支护		m	30	管道基坑双侧支护，详见大样图
7	6m槽钢支护		吨	28	管道基坑双侧支护，详见大样图
8	土方开挖		m^3	378	
9	回填石粉		m^3	287	
10	石砂垫层		m^3	50	
11	余方弃置		m^3	378	
12	现状雨水口废除		个	9	详见大样图
13	路面破除与修复		m^2	314	详见相关道路图纸

中华人民共和国一级注册建筑师
姓 名：陈永健
注册号：4400325-029
有效期：至2023年11月

广东省建设工程勘察设计出图专用章
单位名称:中誉设计有限公司
业务范围:市政(燃气工程、轨道交通工程除外)行业甲级
资质证书编号:A244003258
有效期至:2025年03月02日 (1)

会签 | 比例 | 初步设计 | 设计阶段 | 23ASJSZ079 | 设计编号

中誉设计有限公司 ZHONGYU DESIGN CO. LTD..	建设单位	茂名市茂南区政府投资项目代建中心	图纸名称	市场一区、二区、三区工程数量表			设计	周秀坤	专业负责	李 真	审核	陈永健	日期	2023.08
	工程名称	广东省茂名市茂南区城区老旧小区基础设施改造工程项目（二期工程）第一批实施改造项目	专业	总体	资质证书编号	甲级:A244003258	校核	李 真	项目负责	邱学敏	审定	邱学敏	图号	ZT-C1-06-03

自然区划	Ⅳ7华南沿海台风区				
路面类型	沥青混凝土	沥青混凝土	水泥混凝土	人行道	人行道
干湿类型	干燥~中湿	干燥~中湿	干燥~中湿	干燥~中湿	干燥~中湿
分　类	机动车道	机动车道	机动车道	人行道	人行道
结构类型	Ⅰ	Ⅱ	Ⅲ	Ⅳ	Ⅴ
路面结构图式	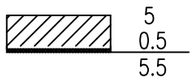	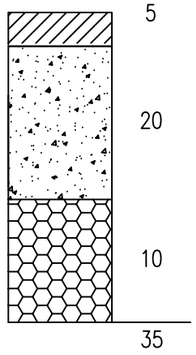	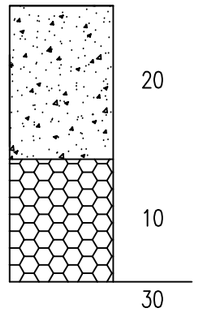	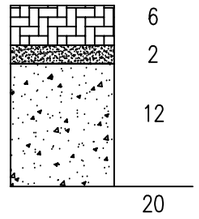	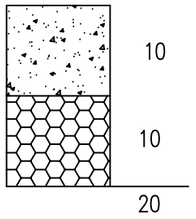
说明	5cm AC-13C改性细粒式沥青混凝土 0.5cm AC-13C改性细粒式沥青混凝土调平层 PC-2 石油热沥青0.5L/m² 聚酯长丝烧毛土工布	5cm AC-13C改性细粒式沥青混凝土 PC-2 石油热沥青0.5L/m² 聚酯长丝烧毛土工布 20cm C30水泥混凝土 10cm 石屑	20cm C30水泥混凝土 10cm 石屑	6cm 环保砖 2cm M10水泥砂浆 12cm C30水泥混凝土	10cm C30水泥混凝土 10cm 石屑
适用范围	沥青罩面	新建沥青路面	新建水泥路面	新建环保砖人行道	新建水泥面人行道

广东省建设工程勘察设计出图专用章
单位名称:中誉设计有限公司
业务范围:市政(燃气工程、轨道交通工程除外)行业甲级
资质证书编号:A244003258
有效期至:2025年03月02日 (1)

会签 | 比例 | 初步设计 | 设计阶段 | 23ASJSZ079 | 设计编号

中誉设计有限公司 ZHONGYU DESIGN CO. LTD..	建设单位	茂名市茂南区政府投资项目代建中心	图纸名称	路面结构图			设计	柯琼浩	专业负责	刘悦强	审核	黄大坚	日期	2023.08
	工程名称	广东省茂名市茂南区城区老旧小区基础设施改造工程项目（二期工程）第一批实施改造项目	专业	园建	资质证书编号	甲级:A244003258	校核	陈启明	项目负责	邱学敏	审定	邱学敏	图号	YJ-C1-06-01

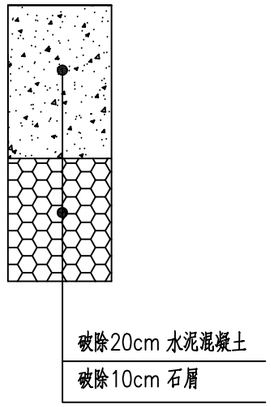

水泥路面破除大样图

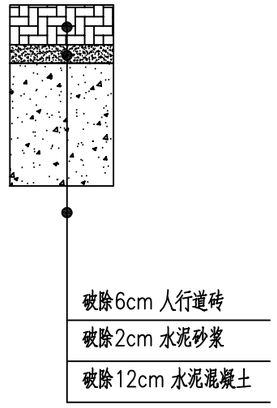

人行道砖路面破除大样图

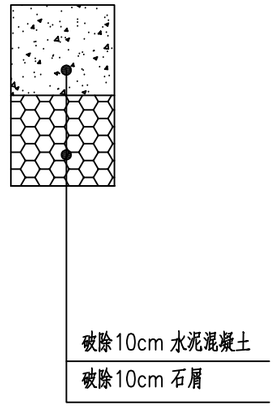

水泥人行道路面破除大样图

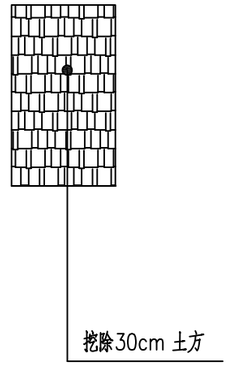

土质路面破除大样图

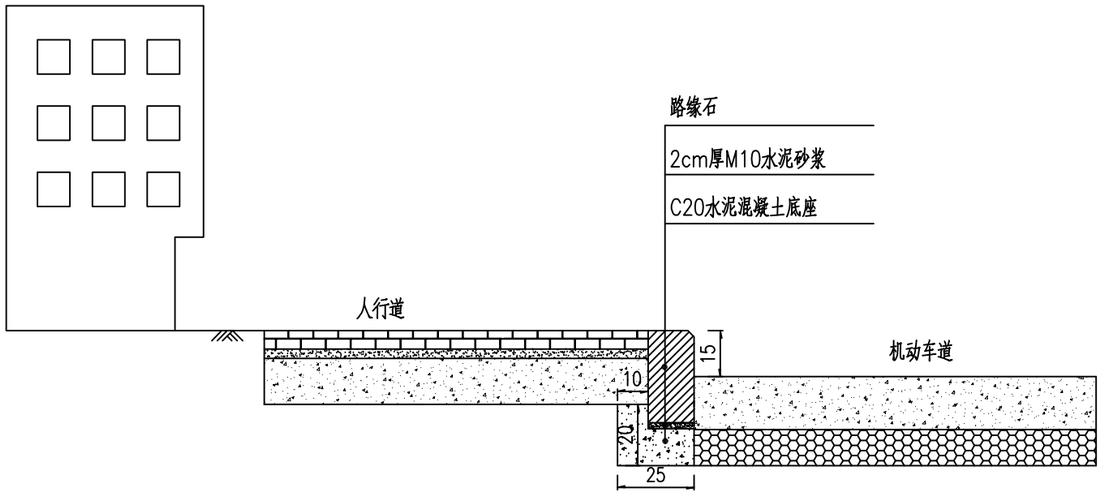

路缘石安装大样图

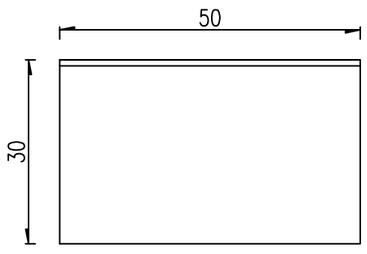

路缘石立面图 1:10

B型

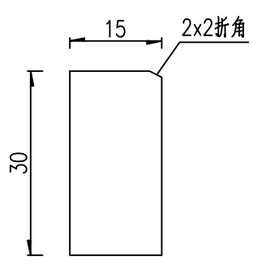

路缘石侧面图 1:10

B型

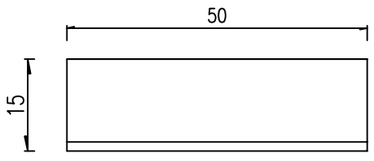

路缘石平面图 1:10

B型

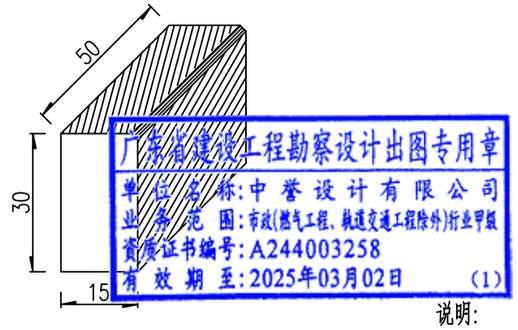

B型路缘石大样图 示意

说明:

1、本图尺寸单位以厘米计.

2、路缘石采用C40混凝土预制。

中誉设计有限公司 ZHONGYU DESIGN CO. LTD..	建设单位	茂名市茂南区政府投资项目代建中心	图纸名称	路面结构设计图	设 计	柯琼浩	专业负责	刘悦强	审 核	黄大坚	日 期	2023.08
	工程名称	广东省茂名市茂南区城区老旧小区基础设施改造工程项目（二期工程）第一批实施改造项目	专 业	园 建	资质证书编号	甲级:A244003258	校 核	陈启明	项目负责	邱学敏	审 定	邱学敏	图 号	YJ-C1-06-01

会签 | 比例 | 初步设计 | 设计阶段 | 23ASJSZ079 | 设计编号

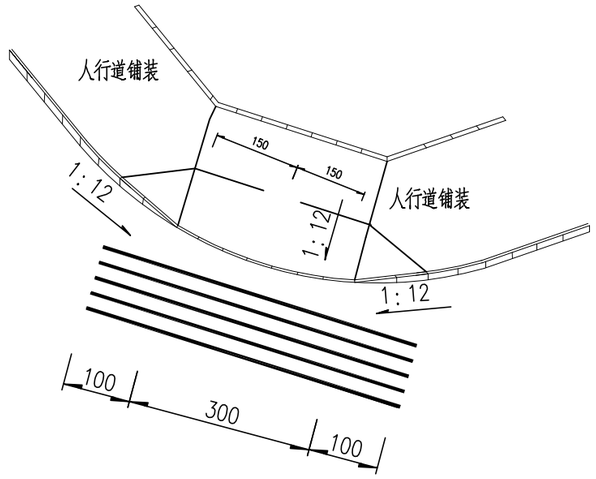

路口人行三面坡道图 示意图

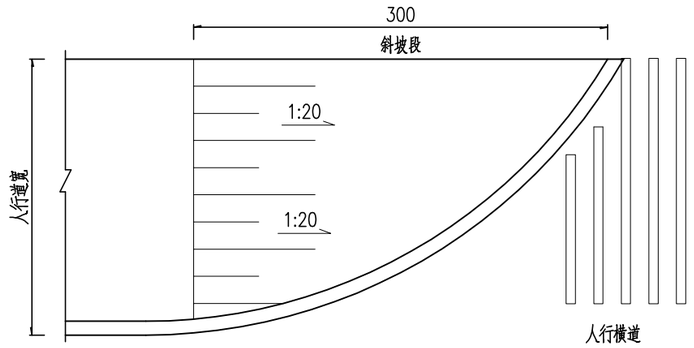

路口全宽式缘石坡道大样

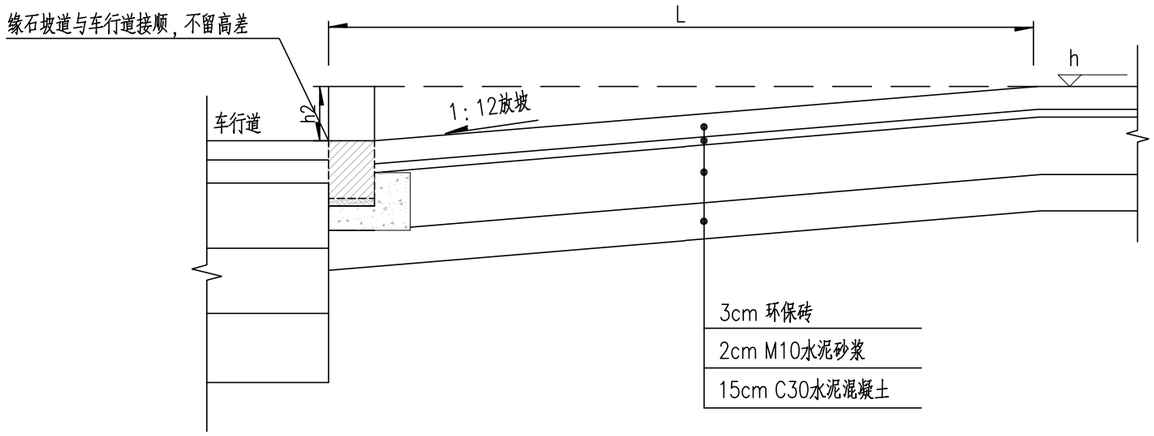

路口人行坡道剖面图 示意图

广东省建设工程勘察设计出图专用章
单位名称：中誉设计有限公司
业务范围：市政(道路)工程、建设工程外部亚景
资质证书编号：A244003258
有效期至：2025年03月02日 (1)

1、本图以cm为单位；

2、在人行道的范围内，并应与人行横道相对应；

3、人行道缘石坡道要求与机动车道路面平接，不留高差。

中誉设计有限公司 ZHONGYU DESIGN CO. LTD..	建设单位	茂名市茂南区政府投资项目代建中心	图纸名称	无障碍设计图			设计	柯琼浩	专业负责	刘悦强	审核	黄大坚	日期	2023.08
	工程名称	广东省茂名市茂南区城区老旧小区基础设施改造工程项目（二期工程）第一批实施改造项目	专业	园建	资质证书编号	甲级:A244003258	校核	陈启明	项目负责	邱学敏	审定	邱学敏	图号	YJ-C1-06-02

会签 | 比例 | 初步设计 | 设计阶段 | 23ASJSZ079 | 设计编号

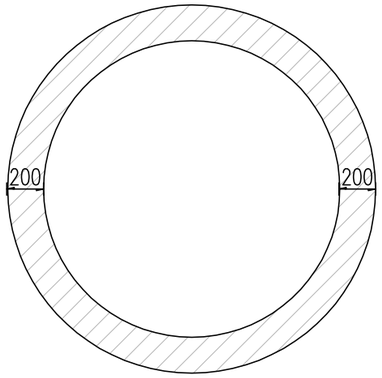

树池平面图

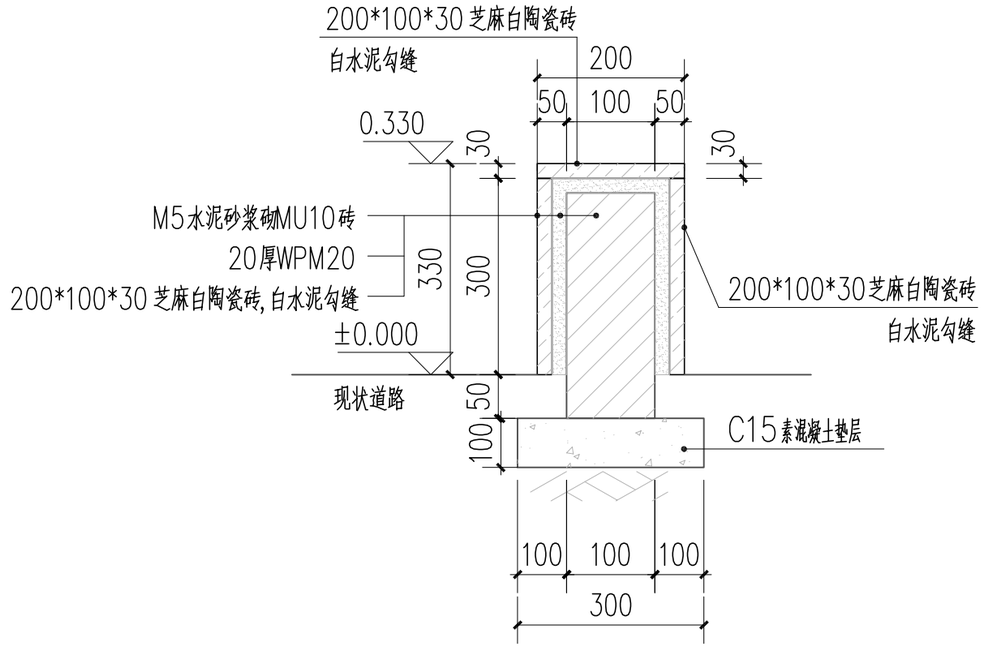

树池大样图

广东省建设工程勘察设计出图专用章
单位名称:中誉设计有限公司
业务范围:市政(燃气工程、轨道交通工程除外)行业甲级
资质证书编号:A244003258
有效期至:2025年03月02日 (1)

图中位置特殊说明外其余均为毫米。

中誉设计有限公司 ZHONGYU DESIGN CO. LTD..	建设单位	茂名市茂南区政府投资项目代建中心	图纸名称	树池大样图			设计	柯琼浩	专业负责	刘悦强	审核	黄大坚	日期	2023.08
	工程名称	广东省茂名市茂南区城区老旧小区基础设施改造工程项目（二期工程）第一批实施改造项目	专业	园建	资质证书编号	甲级:A244003258	校核	陈启明	项目负责	邱学敏	审定	邱学敏	图号	YJ-C1-06-03

会签 | 比例 | 初步设计 | 设计阶段 | 23ASJSZ079 | 设计编号

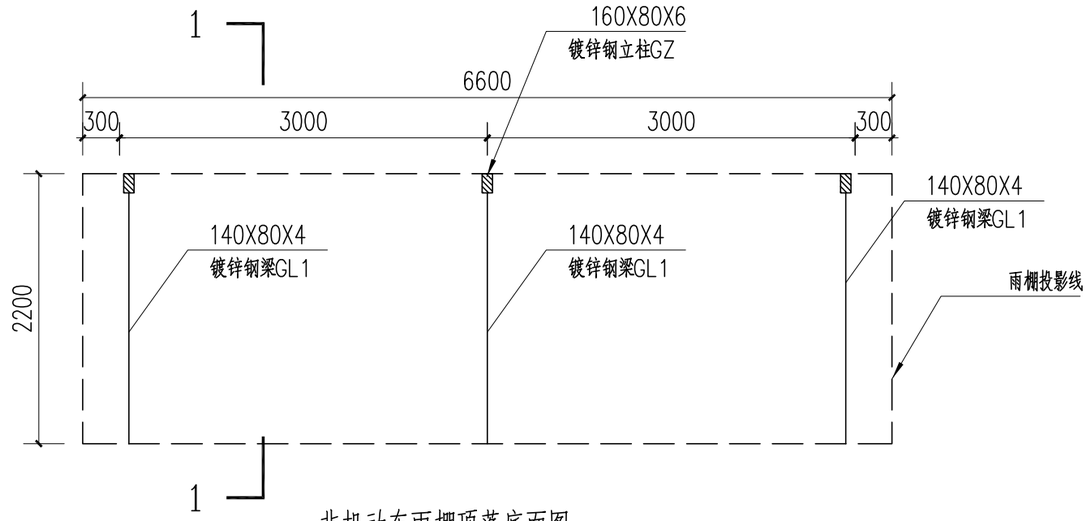

非机动车雨棚顶蓬底面图 1:50

注：雨棚宽度可根据现场实际尺寸调整

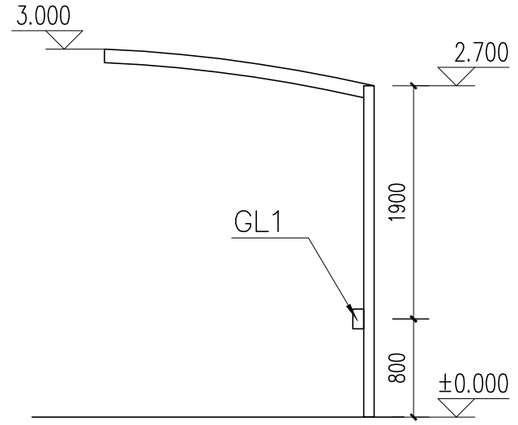

非机动车雨棚立面图 1:50

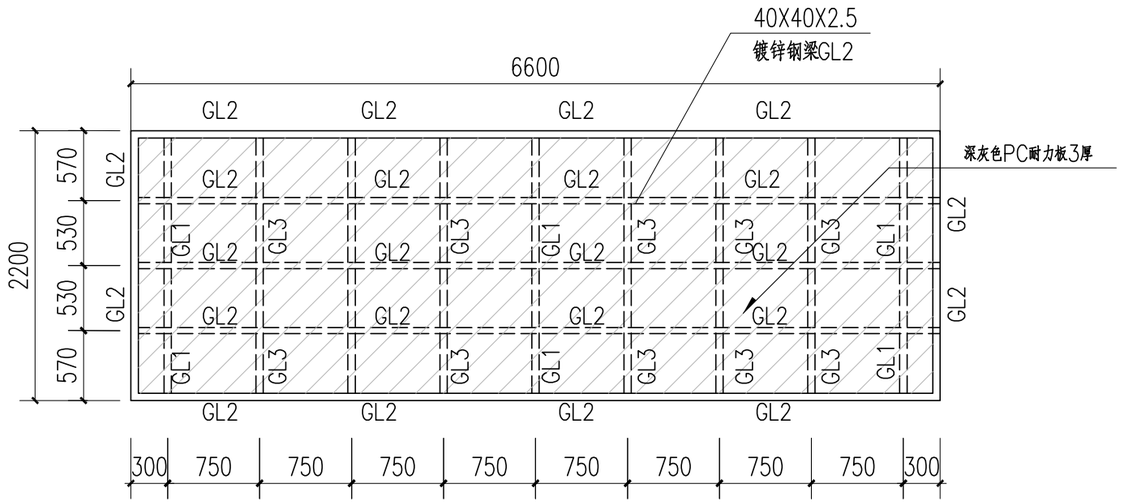

非机动车雨棚顶蓬顶面图 1:50

材 料 表

编 号	构 件	名 称	规 格	材 质	备注
1	GL1	主梁	140X80X4	Q235B	
2	GL2	次梁	40X40X2.5	Q235B	
3	GL3	次梁	40X20X2	Q235B	
4	GZ	钢柱	160X80X6	Q235B	

说明：

1、钢架现场焊接制作，均采取焊接固定，要求焊接饱满，光滑均匀。

2、工程所有钢构件需做好防腐防锈处理，表面涂刷两道环氧富锌底漆，两道环氧云铁中间漆，两道丙烯酸聚氨酯面漆，总干膜厚度220μm。

3、基础埋深H按基础大样图，施工基础时应考虑各种预埋件。

4、基础应建在均匀土层上，地基承载力不应小于100KPa。

广东省建设工程勘察设计出图专用章
单位名称：中誉设计有限公司
业务范围：市政(燃气工程、轨道交通工程除外)行业甲级
资质证书编号：A244003258
有效期至：2025年03月02日 (1)

会签 | 比例 | 初步设计 | 设计阶段 | 23ASJSZ079 | 设计编号

中誉设计有限公司 ZHONGYU DESIGN CO. LTD..	建设单位	茂名市茂南区政府投资项目代建中心	图纸名称	非机动车雨棚平面图、立面图			设 计	柯琼浩	专业负责	刘悦强	审 核	黄大坚	日 期	2023.08
	工程名称	广东省茂名市茂南区城区老旧小区基础设施改造工程项目（二期工程）第一批实施改造项目	专 业	园 建	资质证书编号	甲级：A244003258	校 核	陈启明	项目负责	邱学敏	审 定	邱学敏	图 号	YJ-C1-06-04

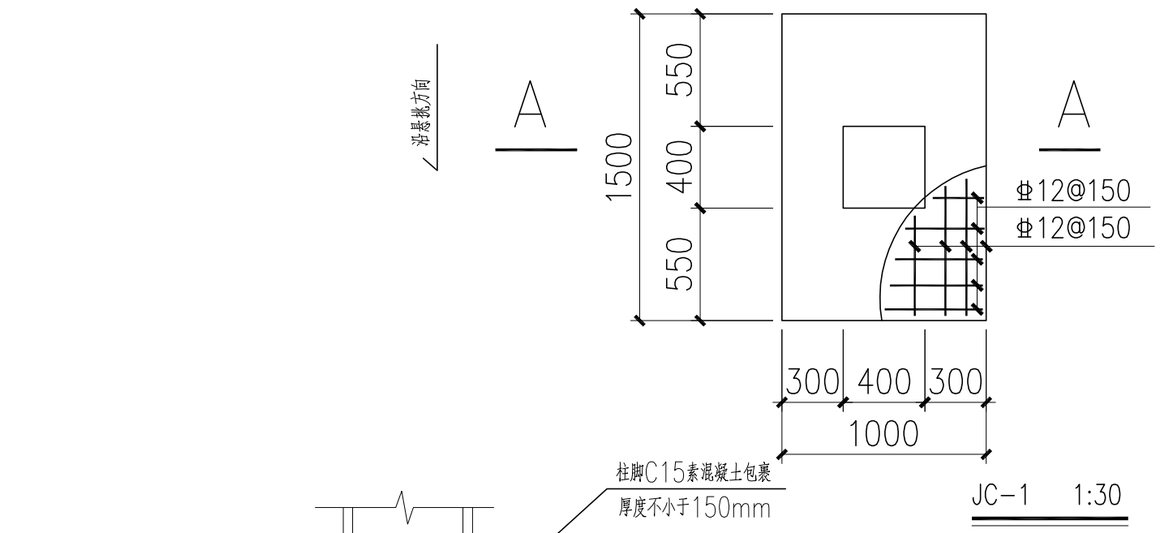

JC-1 1:30

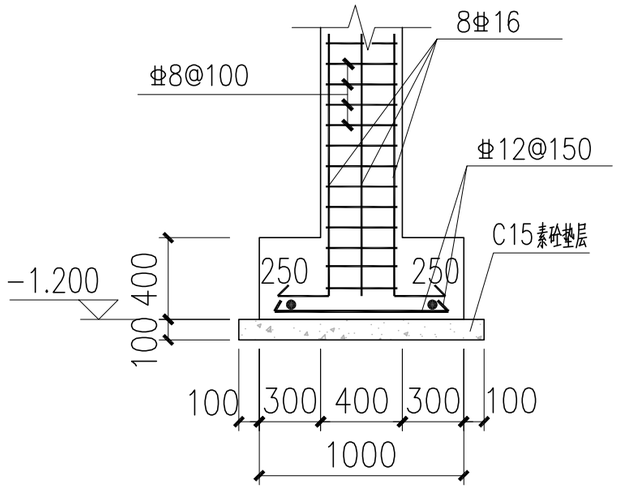

A-A 1:30

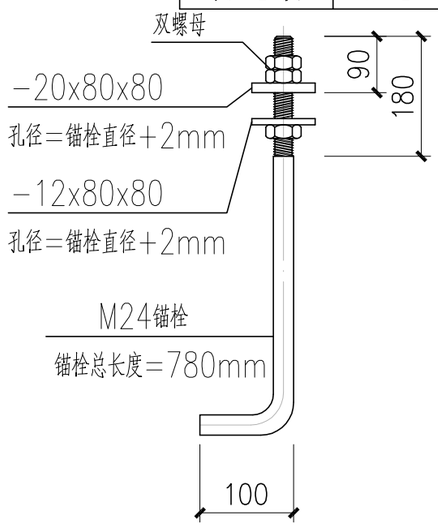

M24锚栓 1:20

材质Q235

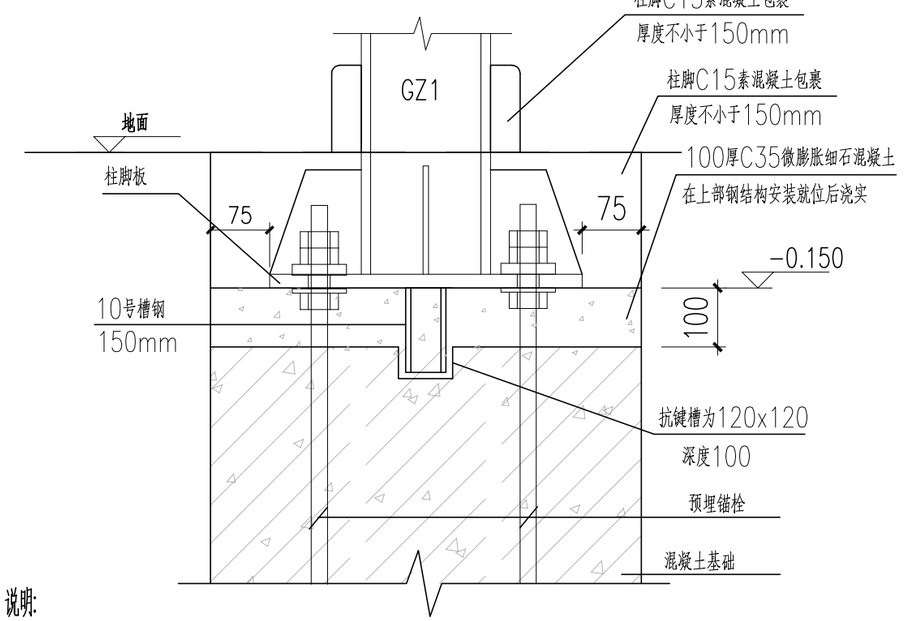

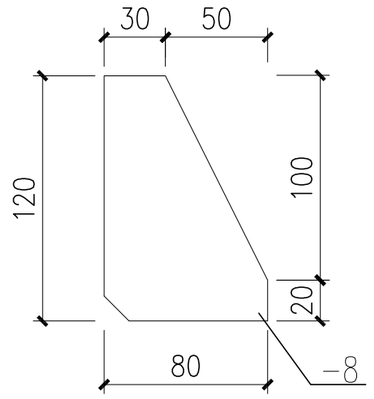

JB-1 1:30

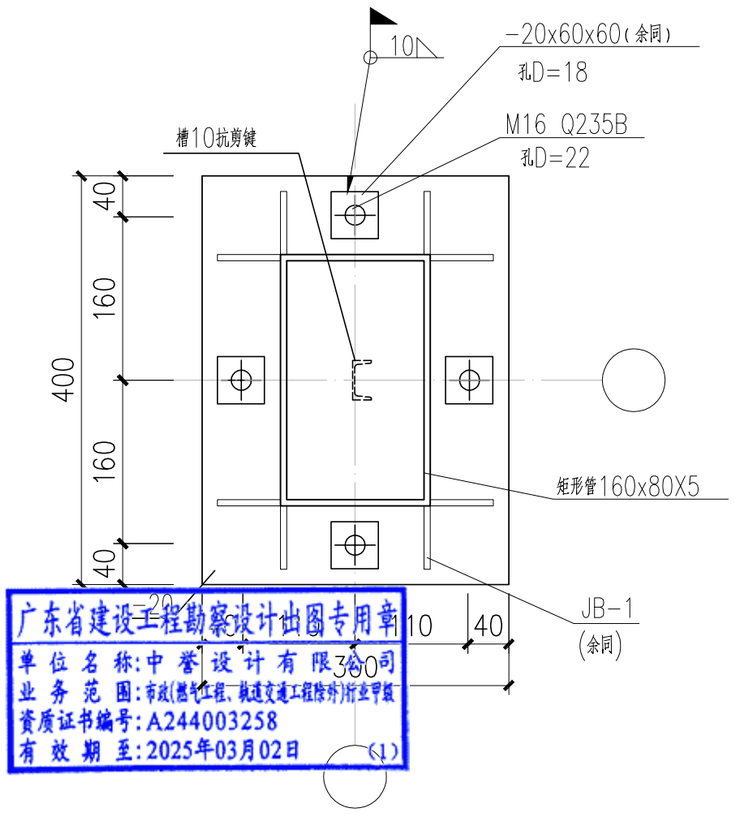

广东省建设工程勘察设计出图专用章
单位名称:中誉设计有限公司
业务范围:市政(燃气工程、轨道交通工程除外)行业甲级
资质证书编号:A244003258
有效期至:2025年03月02日 (1)

锚栓A定位图 1:30

说明:

1. 锚栓每组需配三帽两垫，锚栓材料采用Q235钢,螺栓螺母的螺纹基本尺寸应符合GB/T 192-2003, GB/T196-2003的规定.每组锚栓并配以两块方垫板.垫板详图见上。一个螺母和下垫板放在柱底板下方，用作调节柱子用，上垫板盖在柱底板上方，上面再配双螺母。上垫板和柱底板采用围焊，焊缝高度10毫米。
2. 锚栓加工制作完成后螺纹表面应涂黄油,防止丝牙锈蚀。但在锚栓埋设之前必须将螺杆上的油污擦净。在结构安装螺母紧固之前必须将螺纹上的油污擦净。
3. 本工程基础混凝土强度等级C30。
4. 螺栓位置偏差:地脚螺栓的埋设误差,对每一柱脚而言锚栓之间的允许误差不得超过2mm.其它尺寸误差不得超过4mm.
5. 锚栓与基础短柱边缘的距离不小于150毫米。
6. 采用二次灌浆层的柱脚，在安装钢柱直到二次灌浆层达到设计承载强度之前，应在柱底板四角下设置钢垫块或经设计工程师认可的其他垫块，

会签 | 比例 | 初步设计 | 设计阶段 | 23ASJSZ079 | 设计编号

中誉设计有限公司 ZHONGYU DESIGN CO. LTD..	建设单位	茂名市茂南区政府投资项目代建中心	图纸名称	非机动车雨棚结构大样			设计	柯琼浩	专业负责	刘悦强	审核	黄大坚	日期	2023.08
	工程名称	广东省茂名市茂南区城区老旧小区基础设施改造工程项目（二期工程）第一批实施改造项目	专业	园建	资质证书编号	甲级:A244003258	校核	陈启明	项目负责	邱学敏	审定	邱学敏	图号	YJ-C1-06-05

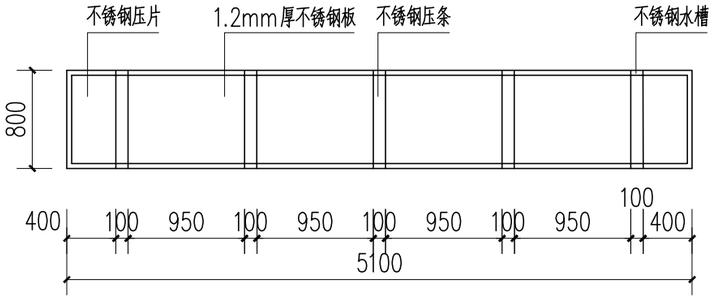

宣传栏顶蓬顶面图 1:50

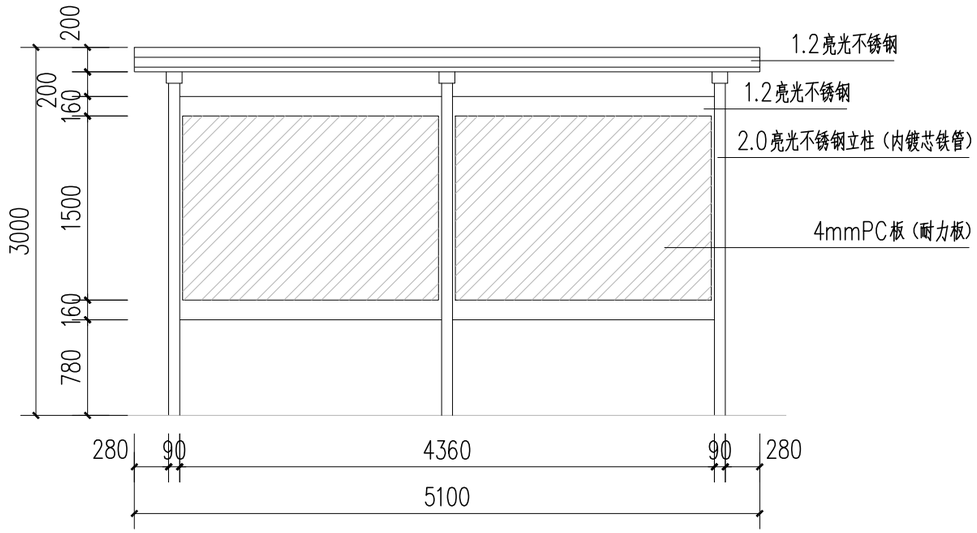

宣传栏立面图 1:50

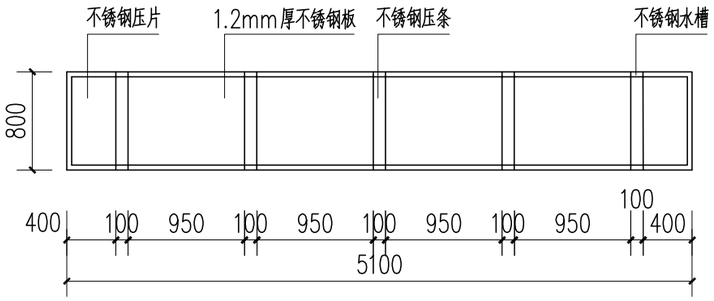

宣传栏顶蓬底面图 1:50

宣传栏顶蓬底压槽图 1:50

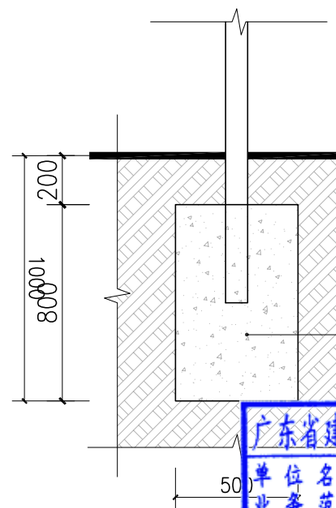

基础大样图 1:25

广东省建设工程勘察设计出图专用章
单位名称:中誉设计有限公司
业务范围:市政(燃气工程、轨道交通工程除外)行业甲级
资质证书编号:A244003258
有效期至:2025年03月02日 (1)

会签 | 比例 | 初步设计 | 设计阶段 | 23ASJSZ0079 | 设计编号

中誉设计有限公司 ZHONGYU DESIGN CO. LTD..	建设单位	茂名市茂南区政府投资项目代建中心	图纸名称	宣传栏大样图一			设计	柯琼浩	专业负责	刘悦强	审核	黄大坚	日期	2023.08
	工程名称	广东省茂名市茂南区城区老旧小区基础设施改造工程项目（二期工程）第一批实施改造项目	专业	园建	资质证书编号	甲级:A244003258	校核	陈启明	项目负责	邱学敏	审定	邱学敏	图号	YJ-C1-06-06

材质

产品名称	挂墙宣传栏
主要材质	专用铝合金
面板材质	4mmPC板（耐力板）
雨棚材质	阳光板
背板材质	镀锌钢板
可选组件	楣板、雨棚
安装方式	墙面固定：膨胀螺丝悬挂
开启方式	液压开启

挂墙宣传栏参考图 1:50

备注：240X120cm高

广东省建设工程勘察设计出图专用章
单位名称:中誉设计有限公司
业务范围:市政(燃气工程、轨道交通工程除外)行业甲级
资质证书编号:A244003258
有效期至:2025年03月02日 (1)

会签 | 比例 | 初步设计 | 设计阶段 | 23ASJSZ0079 | 设计编号

中誉设计有限公司 ZHONGYU DESIGN CO. LTD..	建设单位	茂名市茂南区政府投资项目代建中心	图纸名称	宣传栏大样图二			设计	柯琼浩	专业负责	刘悦强	审核	黄大坚	日期	2023.08
	工程名称	广东省茂名市茂南区城区老旧小区基础设施改造工程项目（二期工程）第一批实施改造项目	专业	园建	资质证书编号	甲级:A244003258	校核	陈启明	项目负责	邱学敏	审定	邱学敏	图号	YJ-C1-06-07

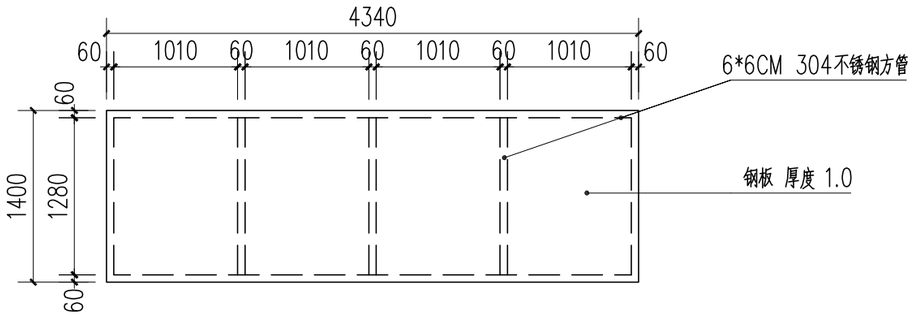

垃圾分类亭顶面图 1:50

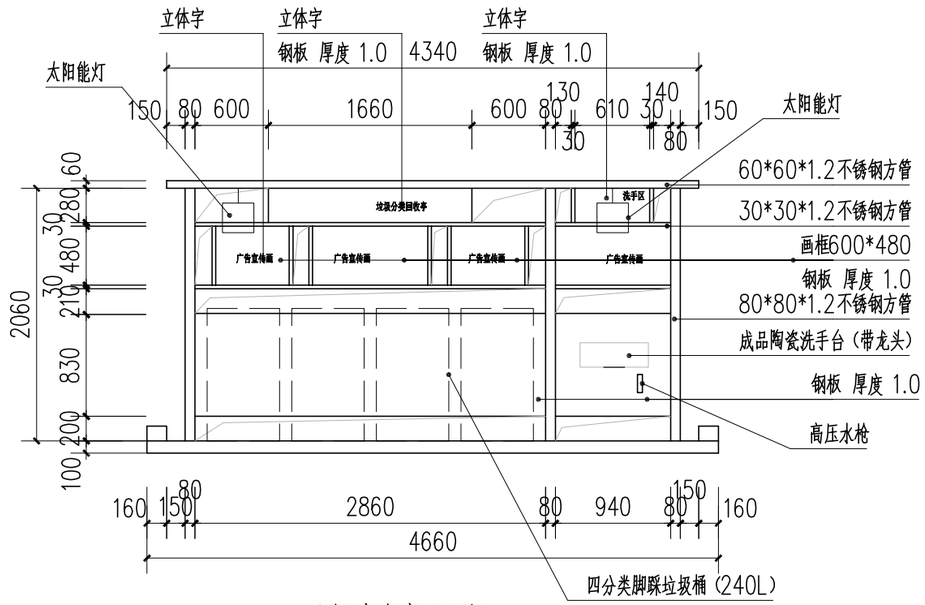

垃圾分类亭正面图 1:50

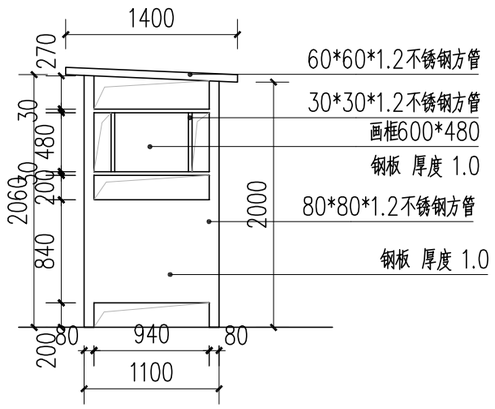

垃圾分类亭侧面图 1:50

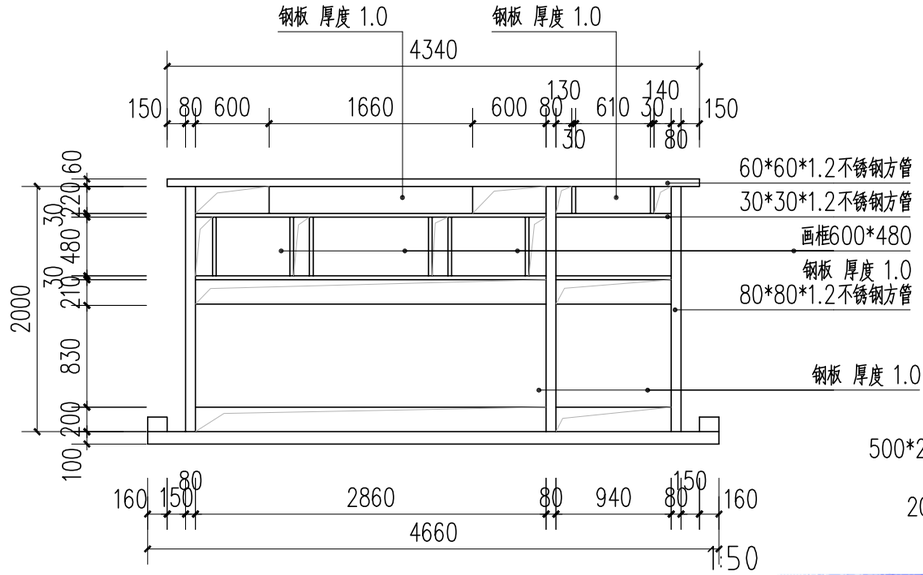

垃圾分类亭背面图 1:50

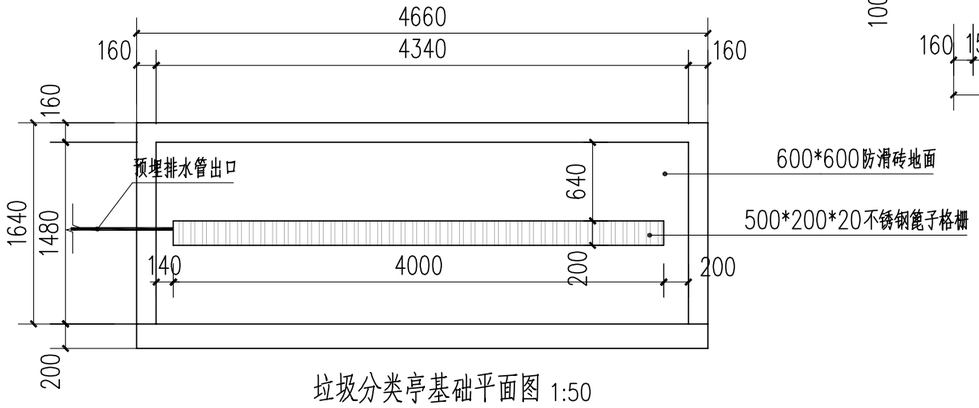

垃圾分类亭基础平面图 1:50

说明：

1、每个垃圾分类亭配套10米DN20给水管（室外PVC）。

2、每个垃圾分类亭配套30米DN75排水管（室外PVC）。

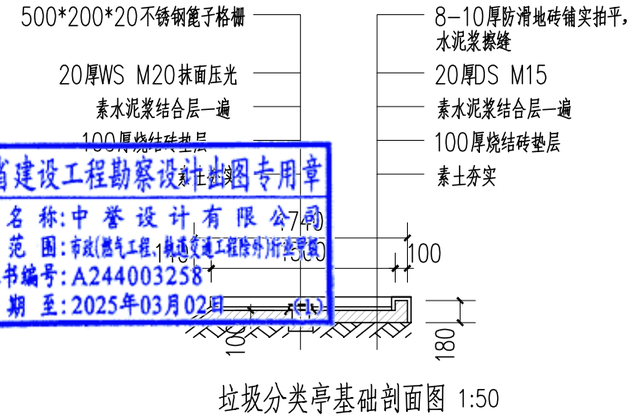

垃圾分类亭基础剖面图 1:50

广东省建设工程勘察设计施工图专用章
单位名称：中誉设计有限公司
业务范围：市政(燃气工程、轨道交通工程除外)行业乙级
资质证书编号：A244003258
有效期至：2025年03月02日

会签	比例	初步设计	设计阶段	23ASJSZ079	设计编号

中誉设计有限公司 ZHONGYU DESIGN CO. LTD..	建设单位	茂名市茂南区政府投资项目代建中心	图纸名称	垃圾分类亭平面图、立面图、大样图	设计	柯琼浩	专业负责	刘悦强	审核	黄大坚	日期	2023.08
	工程名称	广东省茂名市茂南区城区老旧小区基础设施改造工程项目（二期工程）第一批实施改造项目	专业	园建	资质证书编号	甲级:A244003258	校核	陈启明	项目负责	邱学敏	审定	邱学敏	图号	YJ-C1-06-08

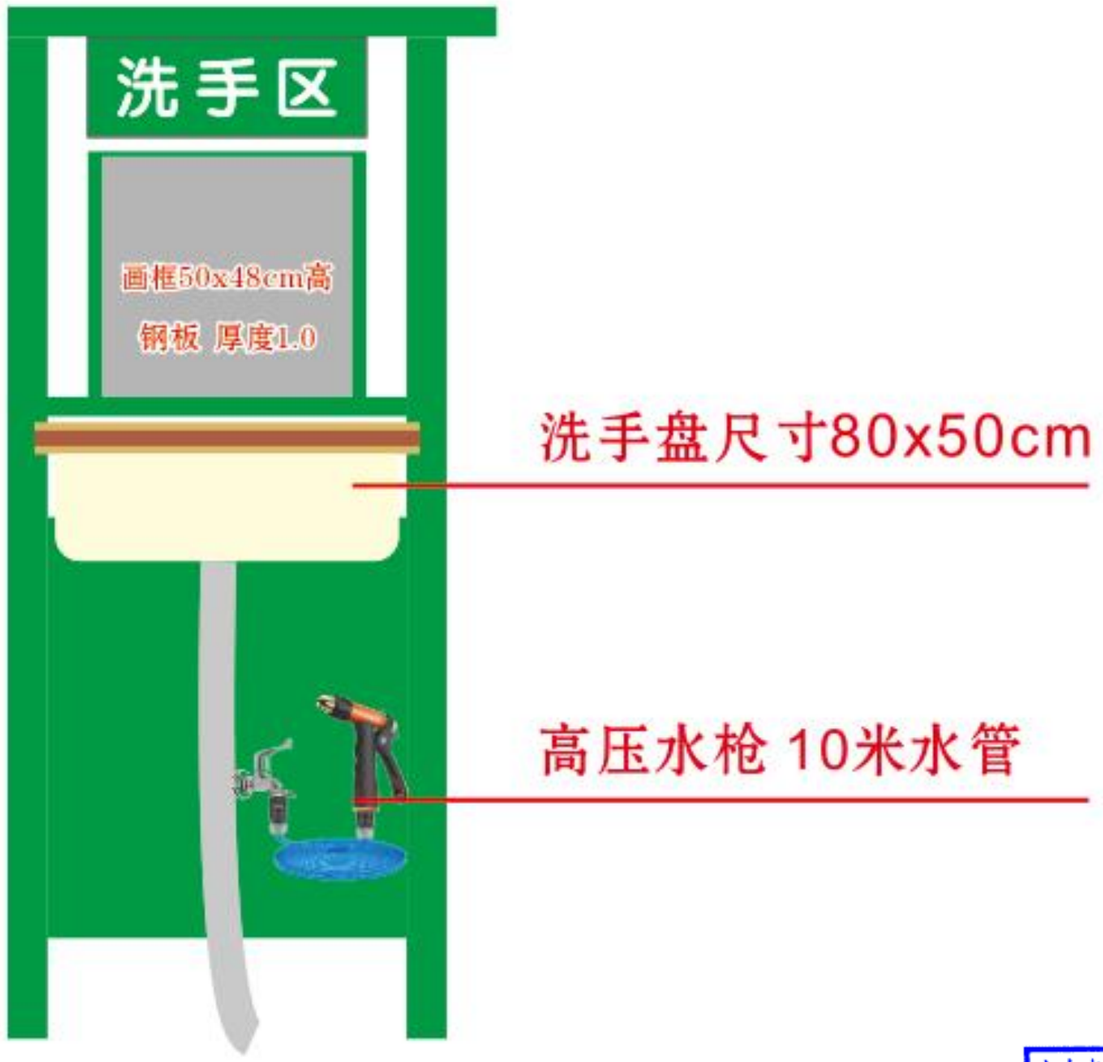

广东省建设工程勘察设计出图专用章
单位名称:中誉设计有限公司
业务范围:市政(燃气工程、轨道交通工程除外)行业甲级
资质证书编号:A244003258
有效期至:2025年03月02日 (1)

垃圾亭分类亭洗手区大样图 1:50

会签 | 比例 | 初步设计 | 设计阶段 | 23ASJSZ0079 | 设计编号

中誉设计有限公司 ZHONGYU DESIGN CO. LTD..	建设单位	茂名市茂南区政府投资项目代建中心	图纸名称	垃圾亭分类亭洗手区大样图			设 计	柯琼浩	专业负责	刘悦强	审 核	黄大坚	日 期	2023.08
	工程名称	广东省茂名市茂南区城区老旧小区基础设施改造工程项目（二期工程）第一批实施改造项目	专 业	园 建	资质证书编号	甲级:A244003258	校 核	陈启明	项目负责	邱学敏	审 定	邱学敏	图 号	YJ-C1-06-09

垃圾分类亭字体大样图 1:50

广东省建设工程勘察设计出图专用章
单位名称:中誉设计有限公司
业务范围:市政(燃气工程、轨道交通工程除外)行业甲级
资质证书编号:A244003258
有效期至:2025年03月02日 (1)

会签 | 比例 | 初步设计 | 设计阶段 | 23ASJSZ079 | 设计编号

中誉设计有限公司 ZHONGYU DESIGN CO. LTD..	建设单位	茂名市茂南区政府投资项目代建中心	图纸名称	垃圾分类亭字体大样图			设计	柯琼浩	专业负责	刘悦强	审核	黄大坚	日期	2023.08
	工程名称	广东省茂名市茂南区城区老旧小区基础设施改造工程项目（二期工程）第一批实施改造项目	专业	园建	资质证书编号	甲级:A244003258	校核	陈启明	项目负责	邱学敏	审定	邱学敏	图号	YJ-C1-06-10

广东省建设工程勘察设计出图专用章
单位名称:中誉设计有限公司
业务范围:市政(燃气工程、轨道交通工程除外)行业甲级
资质证书编号:A244003258
有效期至:2025年03月02日 (1)

垃圾分类亭宣传画1 1:50

备注：60X48cm高

设计编号	23ASJSZ0079	设计阶段	初步设计	比例		会签

中誉设计有限公司 ZHONGYU DESIGN CO. LTD..	建设单位	茂名市茂南区政府投资项目代建中心	图纸名称	垃圾分类亭宣传画1	设计	柯琼浩	专业负责	刘悦强	审核	黄大坚	日期	2023.08
	工程名称	广东省茂名市茂南区城区老旧小区基础设施改造工程项目（二期工程）第一批实施改造项目	专业	园建	资质证书编号	甲级:A244003258	校核	陈启明	项目负责	邱学敏	审定	邱学敏	图号	YJ-C1-06-11

备注：60X48cm高

广东省建设工程勘察设计出图专用章
单位名称:中誉设计有限公司
业务范围:市政燃气工程、轨道交通工程除外)行业甲级
资质证书编号:A244003258
有效期至:2025年03月02日

(1)垃圾分类亭宣传画2 1:50

备注：70X48cm高

设计编号	23ASJSZ0079
设计阶段	初步设计
比例	
会签	

中誉设计有限公司 ZHONGYU DESIGN CO. LTD..	建设单位	茂名市茂南区政府投资项目代建中心	图纸名称	垃圾分类亭宣传画2			设计	柯琼浩	专业负责	刘悦强	审核	黄大坚	日期	2023.08
	工程名称	广东省茂名市茂南区城区老旧小区基础设施改造工程项目（二期工程）第一批实施改造项目	专业	园建	资质证书编号	甲级:A244003258	校核	陈启明	项目负责	邱学敏	审定	邱学敏	图号	YJ-C1-06-12

广东省建设工程勘察设计出图专用章
单位名称:中誉设计有限公司
业务范围:市政(燃气工程、轨道交通工程除外)行业甲级
资质证书编号:A244003258
有效期至:2025年03月02日 (1)

垃圾分类亭宣传画3 1:50

备注：70X48cm高

会签	比例	初步设计	设计阶段	23ASJSZ079	设计编号

中誉设计有限公司 ZHONGYU DESIGN CO. LTD..	建设单位	茂名市茂南区政府投资项目代建中心	图纸名称	垃圾分类亭宣传画3			设计	柯琼浩	专业负责	刘悦强	审核	黄大坚	日期	2023.08
	工程名称	广东省茂名市茂南区城区老旧小区基础设施改造工程项目（二期工程）第一批实施改造项目	专业	园建	资质证书编号	甲级:A244003258	校核	陈启明	项目负责	邱学敏	审定	邱学敏	图号	YJ-C1-06-13

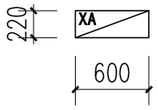

A型 微型消防站 1:50

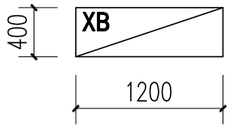

B型 微型消防站 1:50

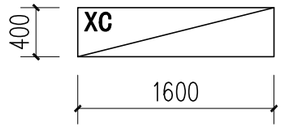

C型 微型消防站 1:50

类 型	箱体大小（长X宽X高）	箱体材质	箱内装备
A 型	0.6mx0.22mx0.8m	高密度优质加厚 冷轧钢＋钢化玻璃	4个4kg灭火器＋4个防毒面具 140X80X4
B 型	1.2mx0.4mx1.6m	高密度优质加厚 冷轧钢＋钢化玻璃	衣服x3、裤子x3、头盔x3、腰带x3、手套x3、靴子x3、反光马甲x1、挂绳岗x2、 强光头灯x1、交通指挥棒x1、强光手电x2、灭火毯x2、3C防毒面罩x3、扩音器x1、 钢丝芯安全绳x2、安全挂钩x3、腰斧x3、撬棒x1、消火栓扳手x2、消防斧x2、 消防沙桶x1、铲子x1、消防水带x2、接口x4、消防水枪x2、水带喉箍x4、灭火器x3
C 型	1.6mx0.4mx1.6m	高密度优质加厚 冷轧钢＋钢化玻璃	衣服x6、裤子x6、头盔x6、腰带x6、手套x6、靴子x6、反光马甲x1、挂绳岗x2、 强光头灯x1、交通指挥棒x1、强光手电x2、灭火毯x2、3C防毒面罩x6、扩音器x1、 钢丝芯安全绳x2、安全挂钩x6、腰斧x6、撬棒x1、消火栓扳手x2、消防斧x2、 消防沙桶x1、铲子x1、消防水带x2、接口x4、消防水枪x2、水带喉箍x4、灭火器x6
注：所有消防设备产品必须符合中国强制性产品认证			

广东省建设工程勘察设计出图专用章
单位名称:中誉设计有限公司
业务范围:市政(燃气工程、轨道交通工程除外)行业甲级
资质证书编号:A244003258
有效期至:2025年03月02日 (1)

会签 | 比例 | 初步设计 | 设计阶段 | 23ASJSZ0079 | 设计编号

中誉设计有限公司 ZHONGYU DESIGN CO. LTD..	建设单位	茂名市茂南区政府投资项目代建中心	图纸名称	微型消防站			设 计	柯琼浩	专业负责	刘悦强	审 核	黄大坚	日 期	2023.08
	工程名称	广东省茂名市茂南区城区老旧小区基础设施改造工程项目（二期工程）第一批实施改造项目	专 业	园 建	资质证书编号	甲级:A244003258	校 核	陈启明	项目负责	邱学敏	审 定	邱学敏	图 号	YJ-C1-06-14

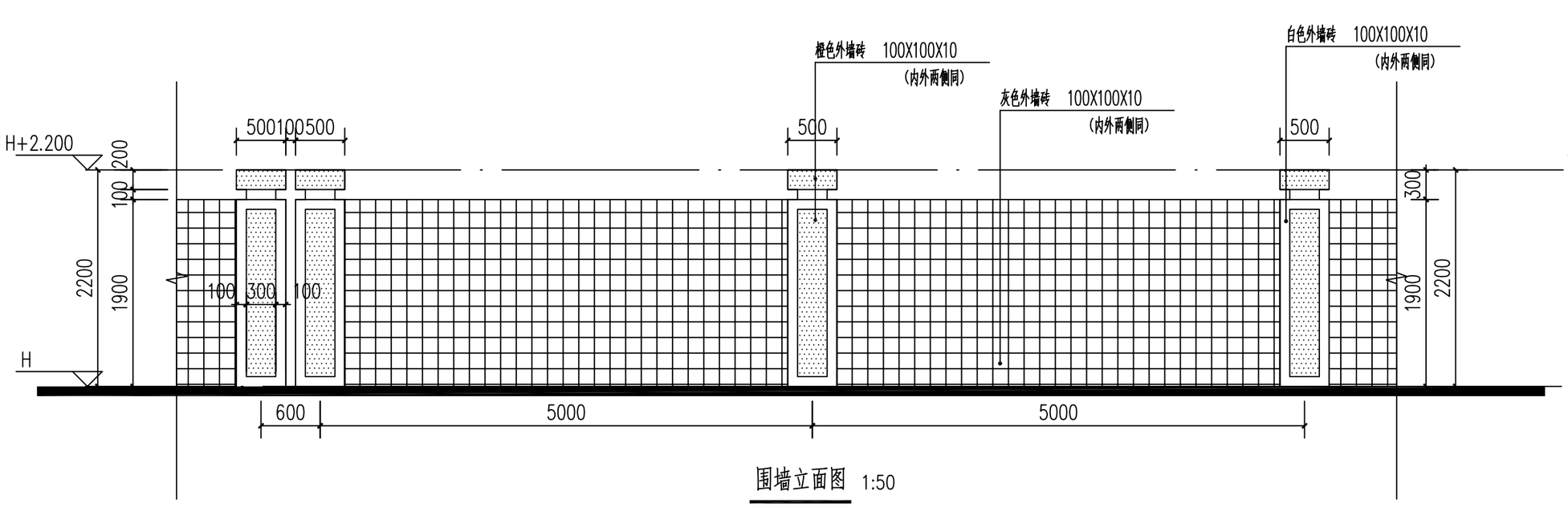

围墙立面图 1:50

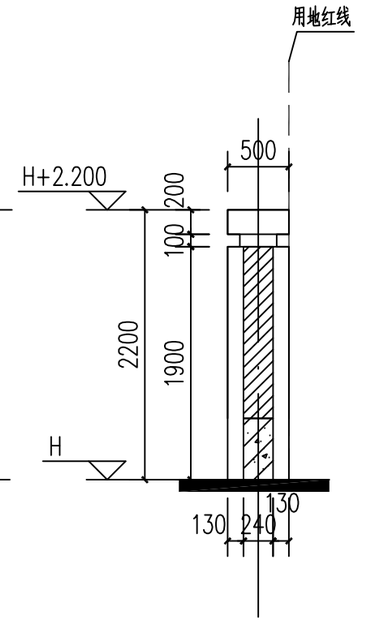

1—1剖面图 1:50

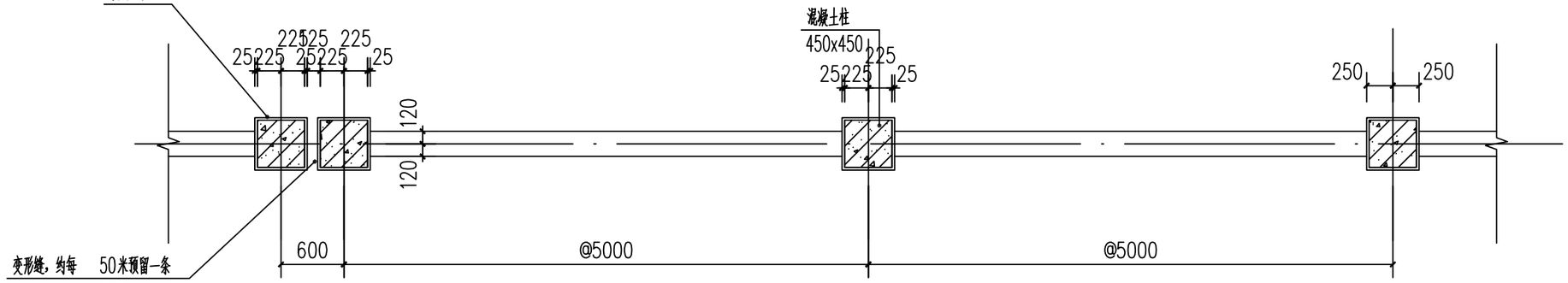

围墙平面图 1:50

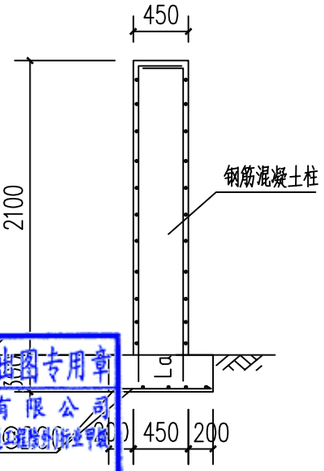

条形基础 1:50

1，围墙每 50 米长设一道变形缝，并设双柱。
2，基础详结施，埋件待栏杆订货后要求预埋。
3，所有外露铁件必须防锈。
4，围墙内外两侧面层做法相同

广东省建设工程勘察设计施图专用章
单位名称:中誉设计有限公司
业务范围:市政(燃气工程、轨道交通工程除外)甲级
资质证书编号:A244003258
有效期至:2025年03月02日 (1)

会签	比例	初步设计	设计阶段	23ASJSZ079	设计编号

中誉设计有限公司 ZHONGYU DESIGN CO. LTD..	建设单位	茂名市茂南区政府投资项目代建中心	图纸名称	新建实体围墙大样图			设计	柯琼浩	专业负责	刘悦强	审核	黄大坚	日期	2023.08
	工程名称	广东省茂名市茂南区城区老旧小区基础设施改造工程项目（二期工程）第一批实施改造项目	专业	园建	资质证书编号	甲级:A244003258	校核	陈启明	项目负责	邱学敏	审定	邱学敏	图号	YJ-C1-06-15

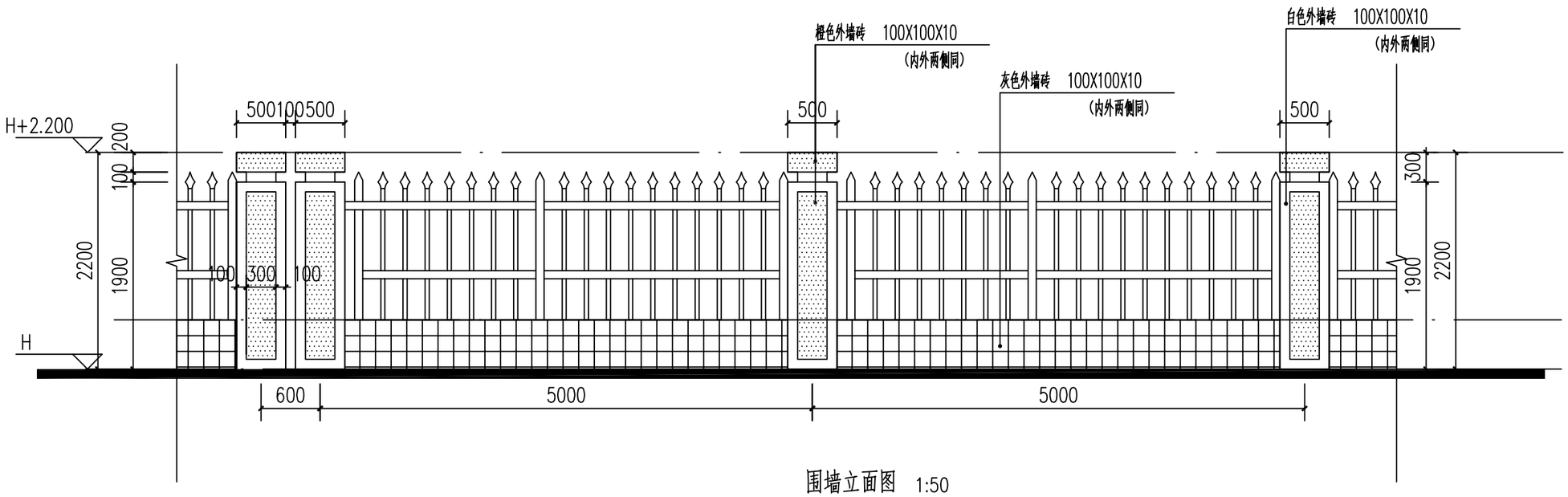

围墙立面图 1:50

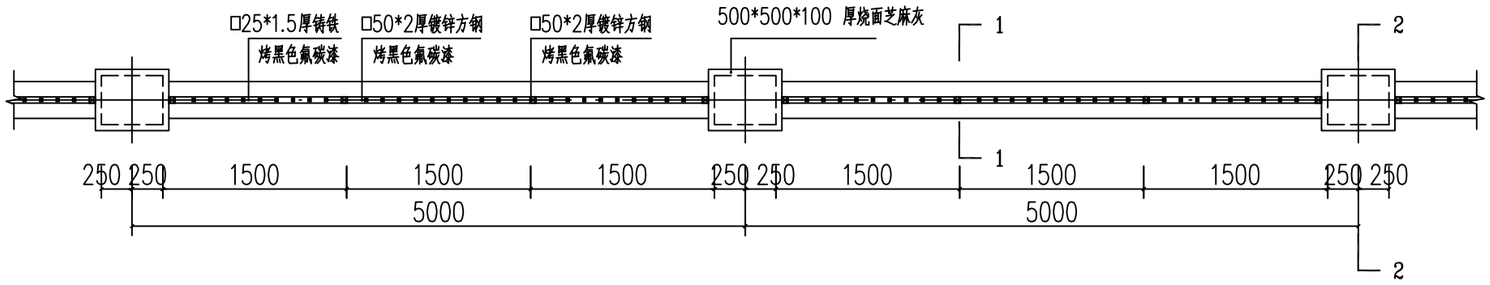

围墙标准段平面图 1:50

注：围墙每间隔50米，设置一道伸缩缝，新建围墙长度及位置详平面。

1，围墙每 50 米长设一道变形缝，并设双柱。

2，基础详结施，埋件待栏杆订货后要求预埋。

3，所有外露铁件必须防锈。

4，围墙内外两侧面层做法相同

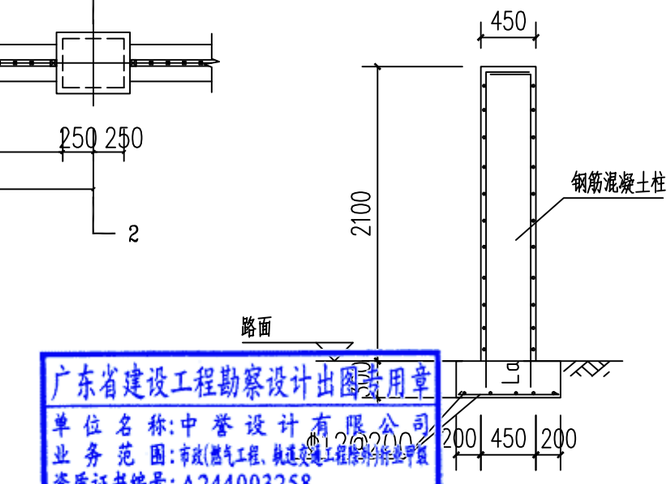

条形基础 1:50

广东省建设工程勘察设计出图专用章
单位名称:中誉设计有限公司
业务范围:市政(燃气工程、轨道交通工程除外)、公路工程
资质证书编号:A244003258
有效期至:2025年03月02日 (1)

会签 | 比例 | 初步设计 | 设计阶段 | 23ASJSZ079 | 设计编号

中誉设计有限公司 ZHONGYU DESIGN CO. LTD..	建设单位	茂名市茂南区政府投资项目代建中心	图纸名称	新建铁艺围墙			设计	柯琼浩	专业负责	刘悦强	审核	黄大坚	日期	2023.08
	工程名称	广东省茂名市茂南区城区老旧小区基础设施改造工程项目（二期工程）第一批实施改造项目	专业	园建	资质证书编号	甲级:A244003258	校核	陈启明	项目负责	邱学敏	审定	邱学敏	图号	YJ-C1-06-16

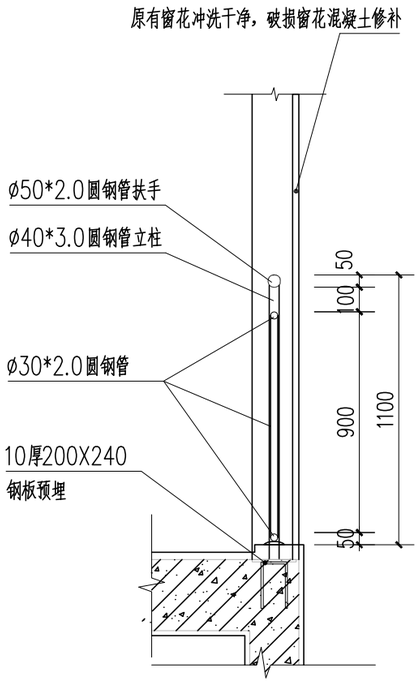

楼梯间护窗栏杆剖面大样 1:50

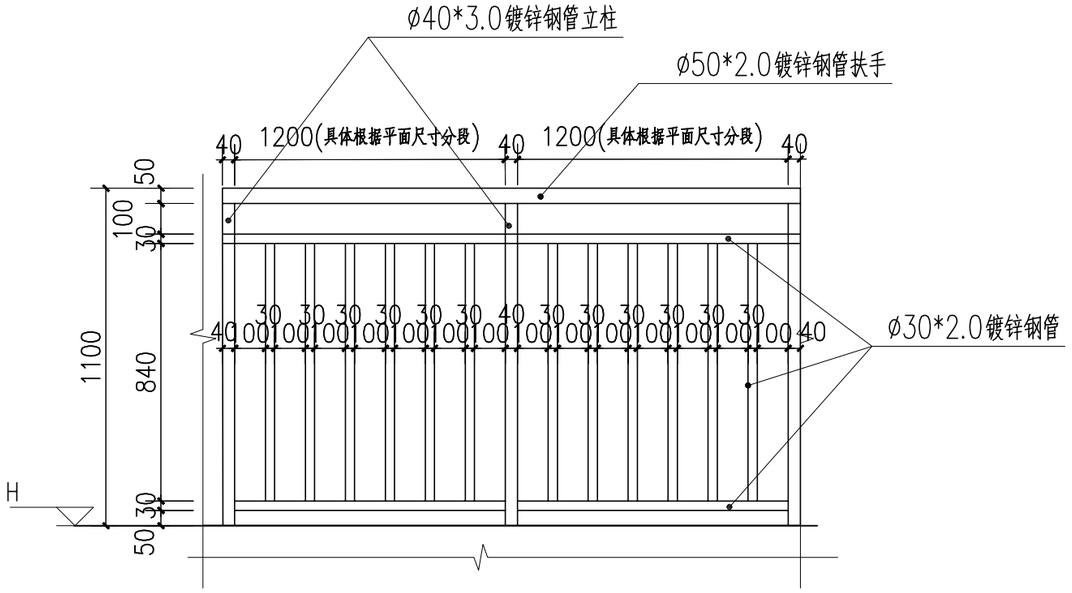

楼梯间护窗栏杆立面大样 1:50

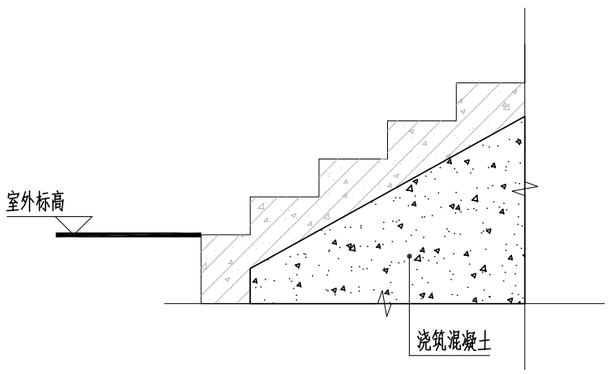

楼梯开裂处回顶 1:50

中华人民共和国一级注册建筑师
姓 名：陈永健
注册号：4400325-029
有效期：至2023年11月

广东省建设工程勘察设计出图专用章
单位名称:中誉设计有限公司
业务范围:市政(燃气工程、轨道交通工程除外)行业甲级
资质证书编号:A244003258
有效期至:2025年03月02日 (1)

会签 | 比例 | 初步设计 | 设计阶段 | 23ASJSZ079 | 设计编号

中誉设计有限公司 ZHONGYU DESIGN CO. LTD..	建设单位	茂名市茂南区政府投资项目代建中心	图纸名称	护窗栏杆、楼梯回顶			设 计	周秀坤	专业负责	李 真	审 核	陈永健	日 期	2023.08
	工程名称	广东省茂名市茂南区城区老旧小区基础设施改造工程项目（二期工程）第一批实施改造项目	专 业	建 筑	资质证书编号	甲级:A244003258	校 核	李 真	项目负责	邱学敏	审 定	邱学敏	图 号	JZ-C1-06-01

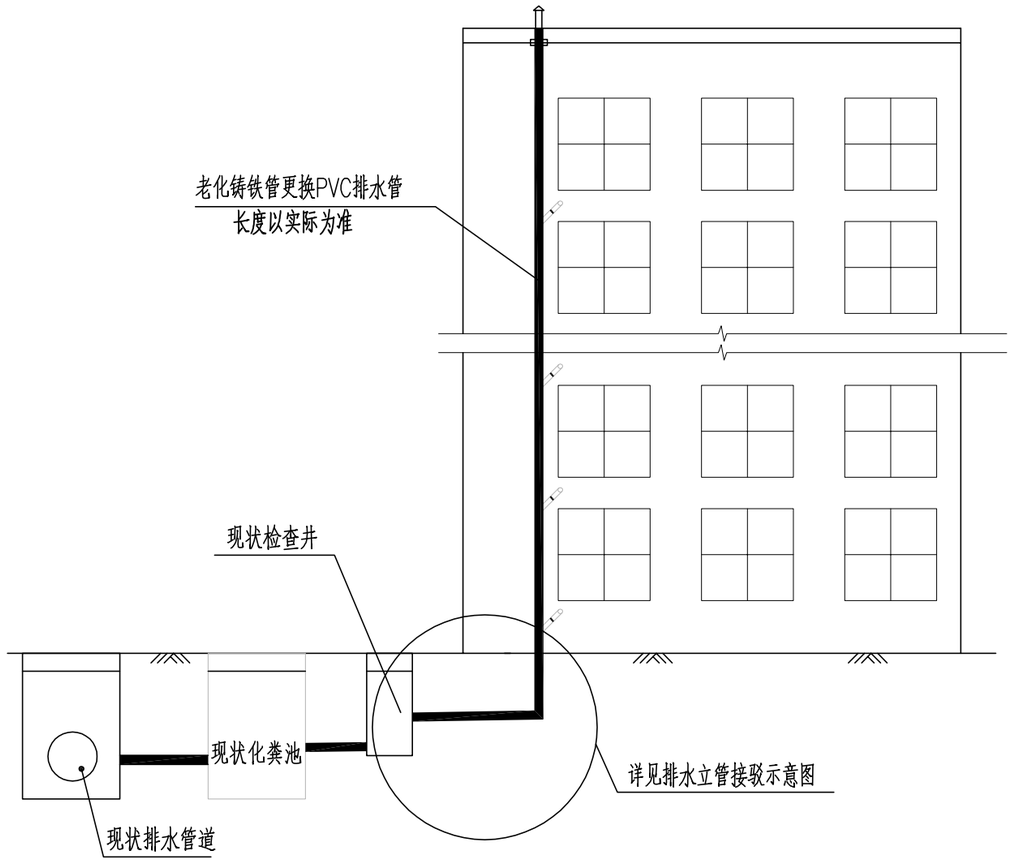

建筑排水立管修复示意图 1:20

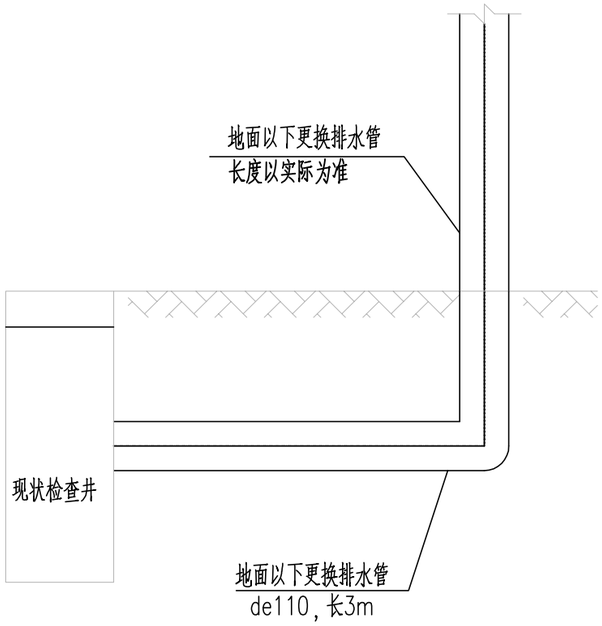

排水立管接驳示意图 1:20

中华人民共和国一级注册建筑师
姓 名：陈永健
注册号：4400325-029
有效期：至2023年11月

广东省建设工程勘察设计出图专用章
单位名称:中誉设计有限公司
业务范围:市政(燃气工程、轨道交通工程除外)行业甲级
资质证书编号:A244003258
有效期至:2025年03月02日

说明:
1、本图尺寸单位均以mm计。
2、新建排水立管（de110）采用PVC-U管，每栋平均按4根、地面以上立管的长度按各栋总高度，每层以3米计算。

会签 | 比例 | 初步设计 | 设计阶段 | 23ASJSZ0079 | 设计编号

中誉设计有限公司 ZHONGYU DESIGN CO. LTD.	建设单位	茂名市茂南区政府投资项目代建中心	图纸名称	建筑排水立管修及接驳复示意图	设计	周秀坤	专业负责	李 真	审 核	陈永健	日 期	2023.08
	工程名称	广东省茂名市茂南区城区老旧小区基础设施改造工程项目（二期工程）第一批实施改造项目	专 业	建 筑	资质证书编号	甲级:A244003258	校 核	李 真	项目负责	邱学敏	审 定	邱学敏	图 号	JZ-C1-06-02

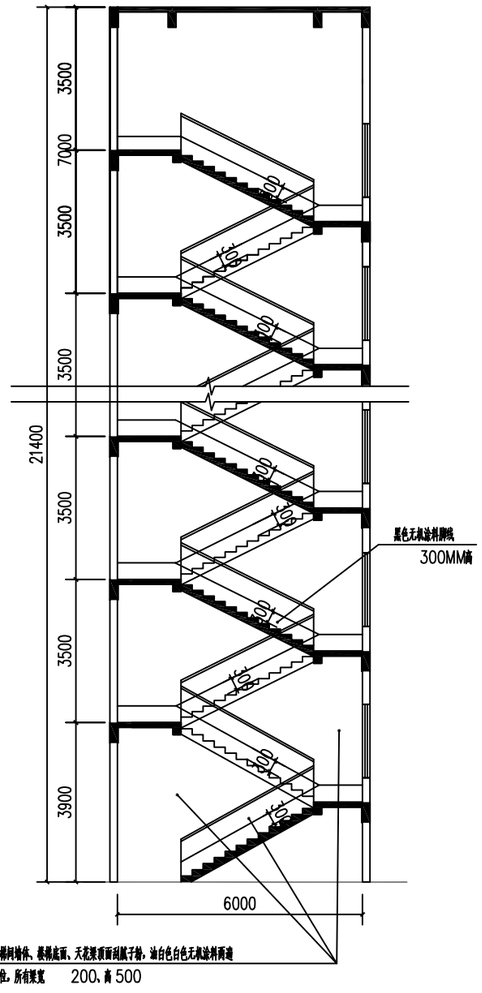

楼梯通用剖面 1:150

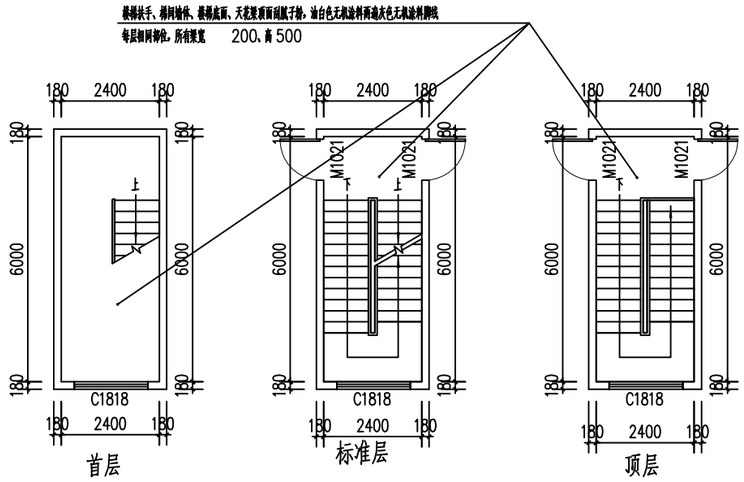

楼梯通用平面 1:150

楼道装修做法

（1）人工铲除楼梯间原内墙墙柱面10mm厚双飞粉底及旧涂料面层，包括墙柱面、天棚、梁面、扶手、水泥通花窗及雨棚底等，重刮2遍普通成品腻子粉，油白色内墙漆（防水乳胶漆）一底两面。待表面干爽后,再在面上油黑色内墙漆（防水乳胶漆）脚线300mm高两遍。

（2）脚手架搭拆，人工清除室内垃圾杂物，人工装自卸汽车外运废料5KM。

楼梯工程量表

梯数（条）	层数	单位	数量	备注
1	1	m^2	80	白色无机涂料
1	1	m^2	7.5	黑色无机涂料脚线

中华人民共和国一级注册建筑师
姓 名：陈永健
注册号：4400325-029
有效期：至2023年11月

广东省建设工程勘察设计出图专用章
单位名称:中誉设计有限公司
业务范围:市政(燃气工程、轨道交通工程除外)行业甲级
资质证书编号:A244003258
有效期至:2025年03月02日 (1)

会签 | 比例 | 初步设计 | 设计阶段 | 23ASJSZ079 | 设计编号

中誉设计有限公司 ZHONGYU DESIGN CO. LTD..	建设单位	茂名市茂南区政府投资项目代建中心	图纸名称	楼梯通用剖面图			设计	周秀坤	专业负责	李 真	审核	陈永健	日期	2023.08
	工程名称	广东省茂名市茂南区城区老旧小区基础设施改造工程项目（二期工程）第一批实施改造项目	专 业	建 筑	资质证书编号	甲级:A244003258	校核	李 真	项目负责	邱学敏	审定	邱学敏	图 号	JZ-C1-06-03

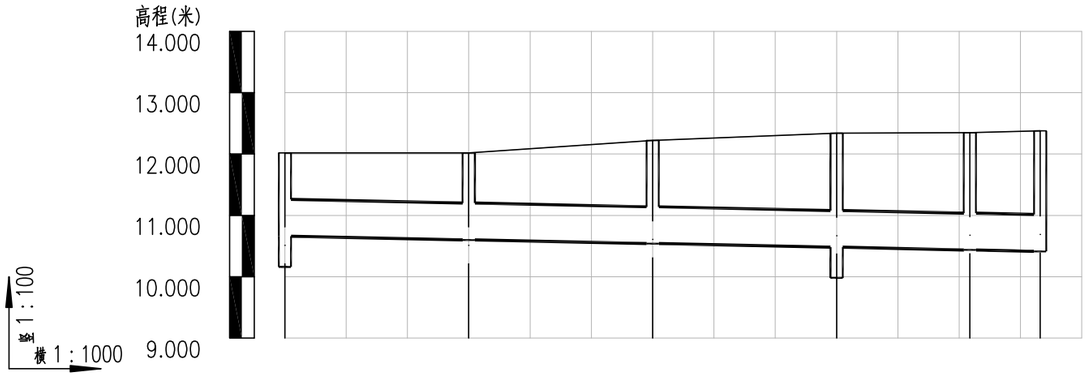

自然地面标高	12.020	12.020	12.220	12.340	12.350	12.380
设计管内底标高(m)	10.660	10.600	10.540	10.480	10.437	10.414
管顶覆土	0.7	0.76	1.02	1.2	1.253	1.306
管内底埋深(m)	1.36	1.42	1.68	1.86	1.913	1.966
管径及坡度(mm及‰)	DN600 2					
平面距离(m)	30	30	30	22	11	
井编号	Y1	Y2	Y3	Y4	Y5	Y6
井规格	ø1000	ø1000	ø1000	ø1000	ø1000	ø1000
支护形式	挡土板支护	槽钢支护				
地基处理	无需处理	无需处理				

纵 1:100
雨水管纵断面图 横 1:1000
Y1-Y6

广东省建设工程勘察设计出图专用章
单位名称:中誉设计有限公司
业务范围:市政(燃气工程、轨道交通工程除外)行业甲级
资质证书编号:A244003258
有效期至:2025年03月02日 (1)

会签 | 比例 | 初步设计 | 设计阶段 | 23ASJSZ0079 | 设计编号

中誉设计有限公司 ZHONGYU DESIGN CO. LTD..	建设单位	茂名市茂南区政府投资项目代建中心	图纸名称	雨水纵断面图			设计	吴子超	专业负责	吴子超	审核	罗宇丰	日期	2023.08
	工程名称	广东省茂名市茂南区城区老旧小区基础设施改造工程项目（二期工程）第一批实施改造项目	专业	市政排水	资质证书编号	甲级:A244003258	校核	罗建钊	项目负责	邱学敏	审定	邱学敏	图号	PS-C1-06-01

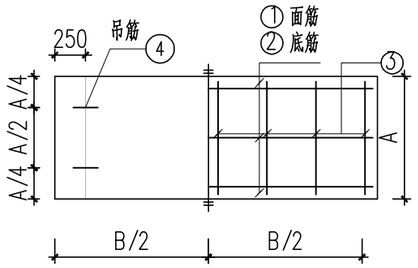

1500*500标准段盖板配筋图

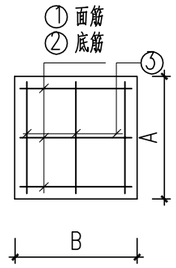

400*400井盖配筋图

B*A*a \ 配筋	①	②	③	④
400*400*100	Φ12@200	Φ12@100	Φ12@200	4Φ12
1500*500*150	Φ12@200	Φ12@100	Φ12@200	4Φ12

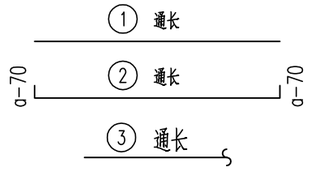

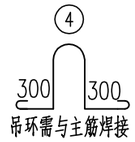

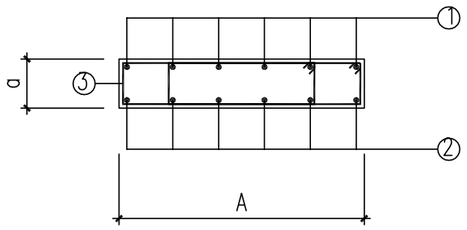

井盖及标准段盖板剖面配筋图

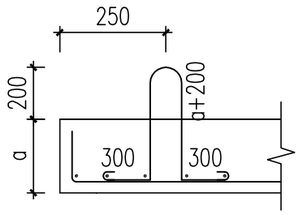

吊环大样

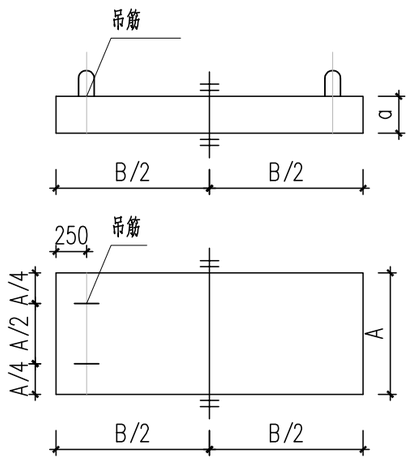

盖板尺寸图

说明：

1.本图单位标高以m计，其余均以mm计算，标高详见工艺图，均为相对标高。

2.钢筋采用Φ-HPB300,fy=270MPa;Φ-HRB400,fy=360MPa。

3.混凝土强度等级C40,抗渗等级P6

4.每座化粪池重量按6t标准盖取算。

广东省建设工程勘察设计出图专用章
单位名称：中誉设计有限公司
业务范围：市政(燃气工程、轨道交通工程除外)行业甲级
资质证书编号：A244003258
有效期至：2025年03月02日 (1)

会签	比例	初步设计	设计阶段	23ASJSZ0079	设计编号

中誉设计有限公司 ZHONGYU DESIGN CO. LTD..	建设单位	茂名市茂南区政府投资项目代建中心	图纸名称	400x400、1500x500盖板大样图	设计	吴子超	专业负责	吴子超	审核	罗宇丰	日期	2023.08
	工程名称	广东省茂名市茂南区城区老旧小区基础设施改造工程项目（二期工程）第一批实施改造项目	专业	市政排水 资质证书编号 甲级:A244003258	校核	罗建钊	项目负责	邱学敏	审定	邱学敏	图号	PS-C1-06-02

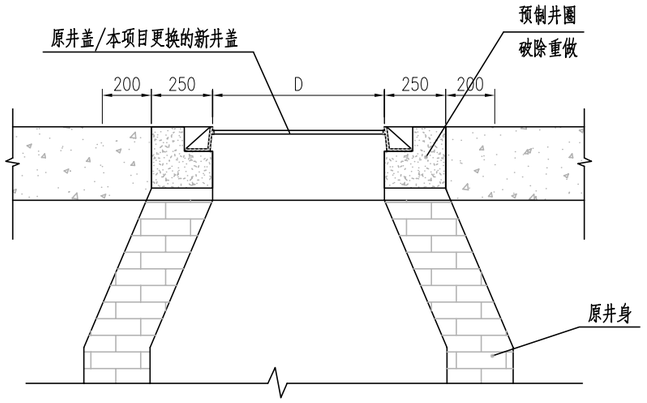

升高后检查井剖面图 1:20

适用于圆形检查井提升

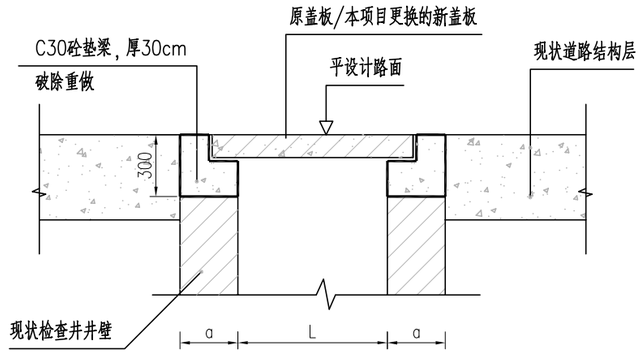

升高后检查井剖面图 1:40

适用于方形检查井提升（含化粪池）

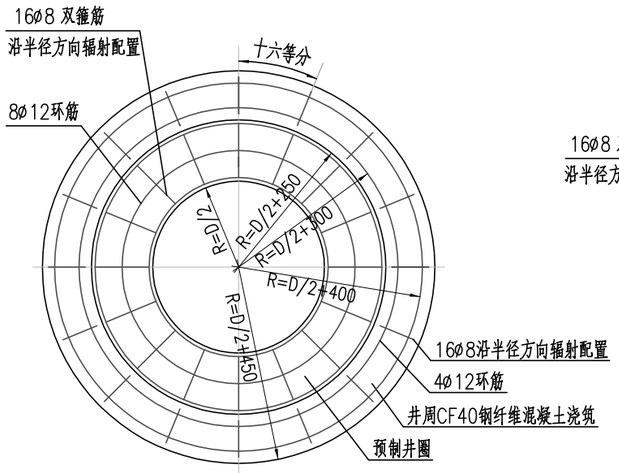

升高后检查井平面图 1:20

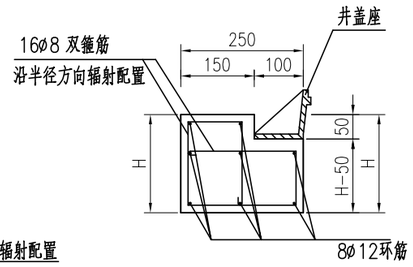

预制井圈大样图 1:10

圆形检查井提升工程数量表

编号	名　称	规 格、材 料	单位	数量	备注
1	ø8双箍筋	ø8X1160	条／共重	16／7.3312kg	用于预制井圈
2	ø12环筋	ø12X3071	条／共重	8／21.8162kg	用于预制井圈
3	ø8双箍筋	ø8X400	条／共重	16／2.5280kg	用于井周
4	ø12环筋	ø12X4398	条／共重	4／15.6217kg	用于井周
5	CF40水泥混凝土	掺钢纤维（80kg/m³）	m³	0.313	
6	破除旧路面砼	井盖外侧45cm	m³	0.325	用于检查井

方形检查井提升工程数量表

编号	名　称	规 格、材 料	单位	数量	备注
1	C30混凝土	支座以下30cm	m³	约0.25	数量按实际计算
2	破除旧路面砼	井盖外侧45cm	m³	0.325	数量按实际计算

注：

1、图中尺寸均以毫米计，钢筋ø代表HPB300钢筋。

2、施工顺序：A、将井盖及其外侧45cm内的原井口混凝土凿除，拆除现状井盖、座；B、加砌井圈及放置井盖。

3、预制井圈采用CF40钢纤维混凝土进行预制。

4、本图钢纤维选用标准为：剪切型长度不小于40mm，直径不大于0.6mm，抗拉强度不小于380N/mm² 不得有油污。

5、钢纤维砼的素砼为C40，骨料为碎石最大粒径为25mm，要求选型混凝土配合比设计

6、混凝土的搅拌可用小型搅拌机，但须保证纤维在混凝土中分散均匀，振捣可具可用插入式振捣棒振捣，振捣时以表面无气泡为准。

7、要求选用符合国标的有型双层铸铁井盖、座（重载≥360KN）安装井盖时，必须将底座上残余的水泥彻底清干净，以免井座与井盖被水泥粘牢，清淤时井盖打不开。

广东省建设工程勘察设计出图专用章
单位名称：中誉设计有限公司
业务范围：市政工程；建筑工程
资质证书编号：A244003258
有效期至：2025年03月02日

会签	
比例	
初步设计	
设计阶段	
23ASJSZ079	
设计编号	

中誉设计有限公司 ZHONGYU DESIGN CO. LTD..	建设单位	茂名市茂南区政府投资项目代建中心	图纸名称	检查井提升大样图	设计	吴子超	专业负责	吴子超	审核	罗宇丰	日期	2023.08
	工程名称	广东省茂名市茂南区城区老旧小区基础设施改造工程项目（二期工程）第一批实施改造项目	专　业	市政排水	资质证书编号	甲级：A244003258	校核	罗建钊	项目负责	邱学敏	审定	邱学敏	图号	PS-C1-06-03

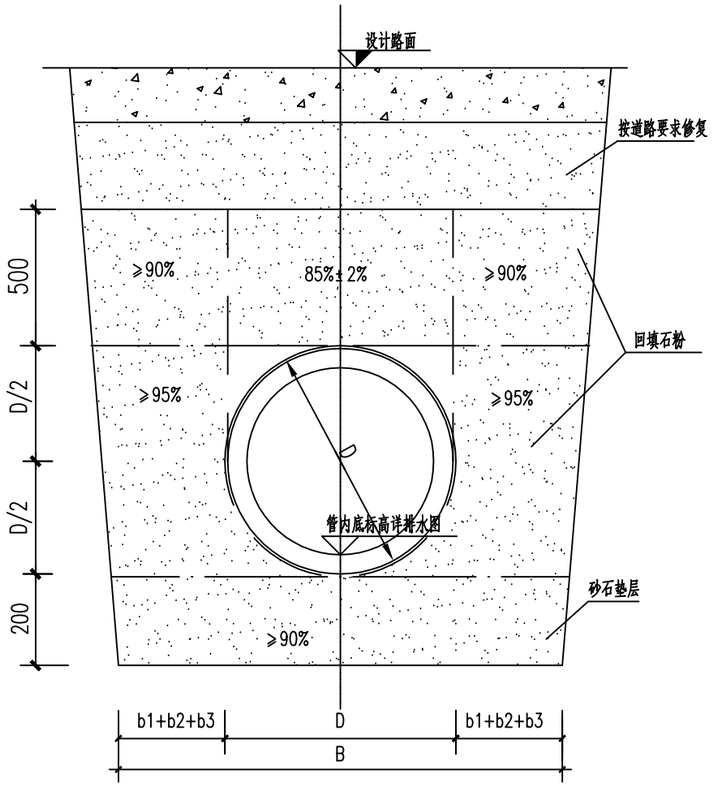

管道垫层基础

未详处见06MS201-2

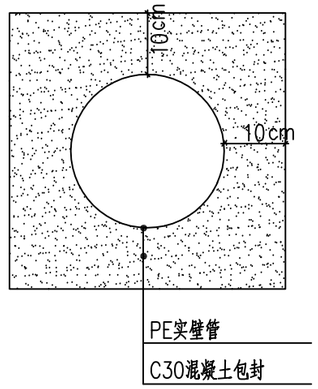

管道混凝土包封

注：1.机动车道管顶标高距离地面小于50cm时采用C30混凝土包封
2.人行道管顶标高距离地面小于30cm时采用C30混凝土包封

管道一侧的工作面宽度

管道的外径D (mm)	管道一侧工作面宽度b1		
	混凝土类管道		金属类管道、化学建材管道
D≤500	刚性接口	400	300
	柔性接口	300	
500<D≤1000	刚性接口	500	400
	柔性接口	400	
1000<D≤1500	刚性接口	600	500
	柔性接口	500	
1500<D≤3000	刚性接口	800~1000	700
	柔性接口	600	

说明：
1. 本图单位除里程以米计外,其余以毫米计.
2. 如现场土质情况与设计不符,应通知设计人处理。
3. 管槽底部的开挖宽度B参照《给水排水管道工程施工及验收规范》(GB 50268-2008)的第4.3.2条确定：
   B=D+2(b1+b2+b3)
   B--管道沟槽底部的开挖宽度(mm)；
   D--管外径(mm)；
   b1--管道一侧的工作面宽度(mm)，按设计规定；
   b2--管道有效支承时，管基一侧的支撑厚度，取150~200mm；
   b3--现场浇筑混凝土或钢筋混凝土管渠一侧模板的厚度(mm).
4.当机动车道管顶标高距离地面小于50cm，人行道管顶标高距离地面小于30cm时，管道采用C30混凝土包封。
5. 所有未尽事宜参照《给水排水管道工程施工及验收规范》(GB50268-2008)。
6. 地下水位较高位置管道下方需增加100mm碎石垫层。

广东省建设工程勘察设计批图专用章
单位名称：中誉设计有限公司
业务范围：市政燃气工程、轨道交通工程外部总体
证书编号：A244003258
有效期至：2025年03月02日 (1)

会签 | 比例 | 初步设计 | 设计阶段 | 23ASJSZ0079 | 设计编号

中誉设计有限公司 ZHONGYU DESIGN CO. LTD..	建设单位	茂名市茂南区政府投资项目代建中心	图纸名称	管道开挖断面图及基础大样图			设计	吴子超	专业负责	吴子超	审核	罗宇丰	日期	2023.08
	工程名称	广东省茂名市茂南区城区老旧小区基础设施改造工程项目（二期工程）第一批实施改造项目	专业	市政排水	资质证书编号	甲级:A244003258	校核	罗建钊	项目负责	邱学敏	审定	邱学敏	图号	PS-C1-06-04

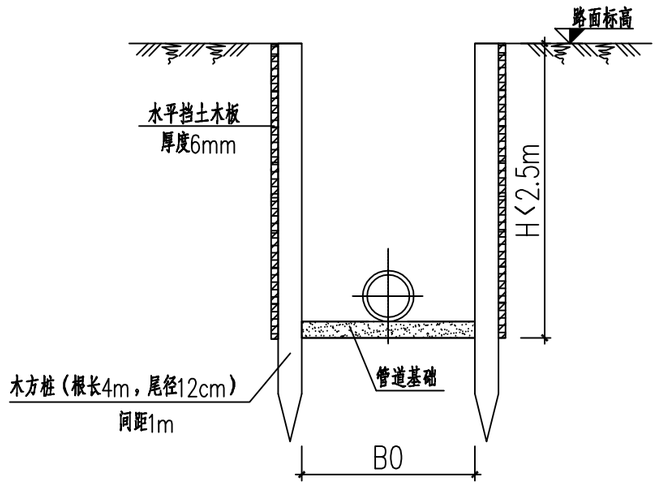

挡土板支护剖面

管坑支护参数表

支护形式	管坑开挖深度 H(m)	钢板桩或槽钢长 L(m)	钢支撑水平间距 a(m)	钢支撑竖向间距 b(m)	第一道支撑设置深度 c(m)	钢板桩型号
A	1.5≤H＜2.5	6	3	——	1.0	拉森Ⅱ
B		6	3	——	1.0	[28c槽钢
C	2.5≤H＜3.5	9	3	——	2.0	拉森Ⅲ
D		9	3	——	2.0	[32c槽钢
E	3.5≤H＜5.5	12	3	3.0	1.0	拉森Ⅲ
F		12	3	3.0	1.0	[32c槽钢

注：1.经过房屋地段按房屋保护要求实施，未注明井段明挖支护措施由施工单位参照临近主管实施。

2.各段管坑开挖采取的支护类型详纵剖图。

3.各段深度见纵剖面图。

基坑及支护结构监测报警值(三级基坑)

监测项目		累计值	变化速率（mm/d）
周边范围（1倍基坑深度）	房屋沉降	60 mm	3
	管线沉降	40 mm	5
支护结构顶部水平位移		70 mm	10

注：1、监测频率：小于警戒值时1次/天，超警戒值时2次/天；

说明：

1.本图尺寸以毫米单位。

2.本设计管道埋深小于2.5米采用挡土板支护，管道埋深大于等于2.5米采用拉森钢板桩或槽钢加内支撑支护结构，钢板桩长度根据管坑不同深度采用6、9、12米，采用静力压入。安全等级：三级。侧壁重要性系数0.9，考虑施工期间地面超载≤15kPa。管坑两侧地面超载不平衡比例只能在0.8~1.2范围。

3.吊筋两端分别与钢板桩及腰梁焊接，双面焊接长度8d，焊缝高度0.6d，钢腰梁要求通长设置，在钢支撑处与钢板桩及钢支撑焊牢，通长焊，焊缝高度10mm，防止支护结构变形松脱。

4.施工时要求严格按照设计图所示标高安装和拆除内支撑，严禁超挖。

5.基坑周边观测要求：沿基坑每边每隔30米单边设一水平位移和垂直位移观测点，两侧交错布置，开挖期间如遇大雨或暴雨时应加密观测，当基坑监测数据达到报警值时应及时通知有关单位研究，以便作出处理措施。

6.为保证基坑的稳定，防止塌方，滑坡，禁止在基坑附近弃土，要挖多少，运走多少。

7.施工及暴雨期间应做好管坑临时排水措施。

8.施工前应探明地下管线；施工时须采取切实措施保护管线。

9.图中地面标高，对于需要挖除土方地段，为设计道路基础面标高，对于填方地段，为现状地面标高。

10.管槽宽度B0按《给水排水管道工程施工及验收规范》(GB50268－2008)进行。

广东省建设工程勘察设计出图专用章
单位名称:中誉设计有限公司
业务范围:市政(燃气工程、轨道交通工程除外)行业甲级
资质证书编号:A244003258
有效期至:2025年03月02日 (1)

会签 | 比例 | 初步设计 | 设计阶段 | 23ASJSZ0079 | 设计编号

中誉设计有限公司 ZHONGYU DESIGN CO. LTD..	建设单位	茂名市茂南区政府投资项目代建中心	图纸名称	基坑支护设计图			设计	吴子超	专业负责	吴子超	审核	罗宇丰	日期	2023.08
	工程名称	广东省茂名市茂南区城区老旧小区基础设施改造工程项目（二期工程）第一批实施改造项目	专业	市政排水	资质证书编号	甲级:A244003258	校核	罗建钊	项目负责	邱学敏	审定	邱学敏	图号	PS-C1-06-05

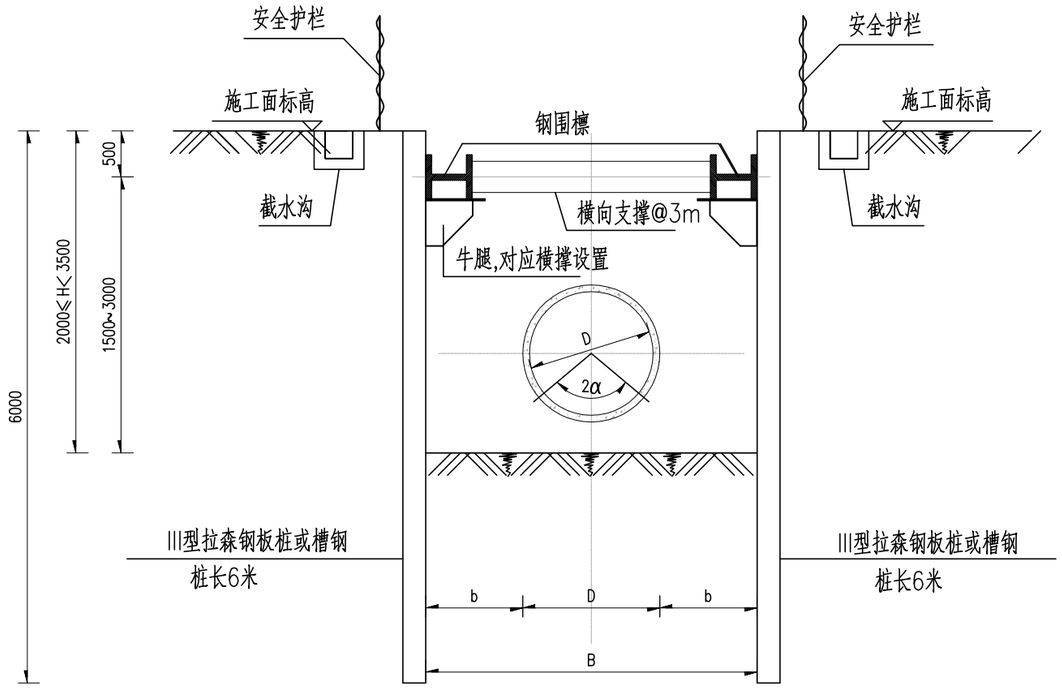

A/B型支护

（除平面图或管道纵断面图特别注明外，适用于2.5m≤开挖深度H<3.5m的管坑开挖）

每延米工程量			
钢板桩长度（m）	钢板桩每延米总重（kg）	钢围檩每延米总重（kg）	钢支撑每延米总重（kg）
6	1800	212	56.62

说明：

1.本图适用于本标段范围内污水管、雨水管的基坑开挖支护。正式施工前宜做20m试验段。

2.本图尺寸单位除注明外，余均以毫米计。

3.基坑安全等级二级，基坑结构重要性系数1.0。钢板桩长度6m，设一道横支撑，横支撑水平间距为3m。

4.围檩与钢板桩焊接，钢围檩下牛腿由2块钢板组成，牛腿需对应横撑设置。

5.施工顺序：

a、施工工序：平整场地－－>施工钢板桩－－>开挖至第一道支撑以下0.3m并架设钢支撑－－>开挖至基坑底－－>施工管道及回填－－>回填至第一道支撑下0.3时拆除钢支撑－－>回填基坑剩余土方－－>回收钢板桩。

b.支撑一定要采取有效措施顶紧。

c.以10～15m为一个施工段。局部开挖至基坑开挖底面，然后完成其下的中粗砂换填。挖基土方应及时搬离现场，离基槽20m以内不得堆土。

d.为有效控制地下水渗入，钢板桩墙在两端宜形成封闭。每个封闭段长度由施工单位根据钢板桩周转的需要自行决定。

e.基坑安全等级二级，基坑结构重要性系数1.0。不详之处，遵照有关深基坑支护规范进行。由施工单位根据工期及现场情况做好基坑监测及监测布点。

f.施工中应注意进行位移、沉降、隆起观测，若发现异常情况，应及时采取有效措施处理。

g.内支撑在垂直方向的固定由施工方自行处理，并注意保护地下管线及周边建构筑物。

h.整个基础施工期间，在挖土、吊运、扎钢筋、浇注砼等施工作业中，严禁碰撞支撑，禁止任意拆除支撑，禁止在支撑上任意切割、电焊，也不应在支撑上搁置重物。

I.拆除钢板桩前，应仔细研究拔桩方法顺序和拔桩时间，对封闭式钢板桩墙，拔桩起点应离开角桩5根以上，拔桩顺序最好与打桩相反。边拔桩边灌砂。拔桩应间隔进行。

6.本说明中关于施工顺序的标高为相对高程。

7.基坑开挖沟槽宽度b参考管道工作宽度b对照表。

8.坑边考虑施工期间地面超载＜10kPa,基坑左右不平衡地面超载应控制在0.8～1.2.开挖土方应保护坡脚。弃土至开挖线的距离应根据开挖深度确定，并不应小于1.5m。

9.Ⅲ型拉森钢板桩支护,每延米重60.2kN；本钢板桩基坑支护每重量为1.8吨。

10.钢板桩施工前施工单位应对具体段做具体的施工组织措施，报相关部门审批，以保证不影响两边建筑，放线后和沟槽开挖后应报设计单位检查和验收。

广东省建设工程勘察设计出图专用章
单位名称：中誉设计有限公司
业务范围：市政(道路工程、轨道交通工程除外)行业甲级
资质证书编号：A244003258
有效期至：2025年03月02日 (1)

会签 | 比例 | 初步设计 | 设计阶段 | 23ASJSZ079 | 设计编号

中誉设计有限公司 ZHONGYU DESIGN CO. LTD..	建设单位	茂名市茂南区政府投资项目代建中心	图纸名称	基坑支护设计图			设计	吴子超	专业负责	吴子超	审核	罗宇丰	日期	2023.08
	工程名称	广东省茂名市茂南区城区老旧小区基础设施改造工程项目（二期工程）第一批实施改造项目	专业	市政排水	资质证书编号	甲级:A244003258	校核	罗建钊	项目负责	邱学敏	审定	邱学敏	图号	PS-C1-06-05

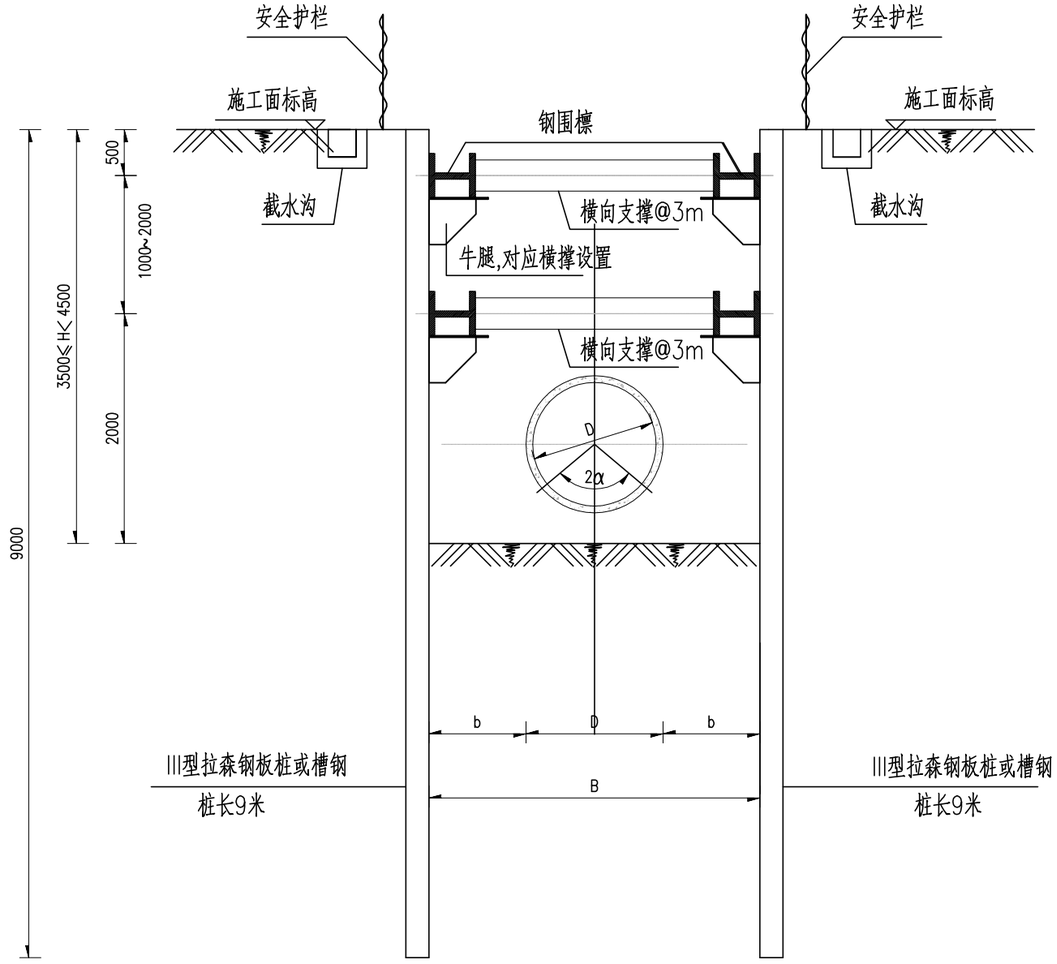

C/D型支护

（除平面图或管道纵断面图特别注明外，适用于3.5m≤开挖深度H<4.5m的管坑开挖）

每延米工程量			
钢板桩长度（m）	钢板桩每延米总重（kg）	钢围檩每延米总重（kg）	钢支撑每延米总重（kg）
9	2700	424	169.86

说明：

1.本图适用于本标段范围内污水管、雨水管的基坑开挖支护。正式施工前宜做20m试验段。

2.本图尺寸单位除注明外，余均以厘米计。

3.基坑安全等级二级，基坑结构重要性系数1.0。钢板桩长度9m，设两道横支撑，横支撑水平间距为3m。

4.围檩与钢板桩焊接，钢围檩下牛腿由3块钢板组成，牛腿需对应横撑设置。

5.施工顺序：

a、施工工序：平整场地－－>施工钢板桩－－>开挖至第一道支撑以下0.3m并架设钢支撑－－>挖至第二道支撑以下0.3m并架设第二道支撑钢支撑－－>开挖至基坑底－－>施工管道及回填－－>回填至第二道支撑下0.3时拆除钢支撑－－>回填至第一道支撑下0.3时拆除钢支撑－－>回填基坑剩余土方－－>回收钢板桩。

b.支撑一定要采取有效措施顶紧。

c.以10～15m为一个施工段。局部开挖至基坑开挖底面，然后完成其下的中粗砂换填。挖基土方应及时搬离现场，离基槽5m以内不得堆土。

d.为有效控制地下水渗入，钢板桩墙在两端宜形成封闭。每个封闭段长度由施工单位根据钢板桩周转的需要自行决定。

e.不详之处，遵照有关深基坑支护规范进行。由施工单位根据工期及现场情况做好基坑监测及监测布点。

f.施工中应注意进行位移、沉降、隆起观测，若发现异常情况，应及时采取有效措施处理。

g.内支撑在垂直方向的固定由施工方自行处理，并注意保护地下管线及周边建构筑物。

h.整个基础施工期间，在挖土、吊运、扎钢筋、浇注砼等施工作业中，严禁碰撞支撑，禁止任意拆除支撑，禁止在支撑上任意切割、电焊，也不应在支撑上搁置重物。

I.拆除钢板桩前，应仔细研究拔桩方法顺序和拔桩时间，对封闭式钢板桩墙，拔桩起点应离开角桩5根以上，拔桩顺序最好与打桩相反。边拔桩边灌砂。拔桩应间隔进行。

6.本说明中关于施工顺序的标高为相对高程。

7.基坑开挖沟槽宽度b参考管道工作宽度b对照表。

8.坑边考虑施工期间地面超载＜10kPa,基坑左右不平衡地面超载应控制在0.8～1.2.开挖土方应保护坡脚。弃土至开挖线的距离应根据开挖深度确定，并不应小于5m。

9.Ⅲ型拉森钢板桩支护,每延米重60.0kg.1米钢板桩基坑支护每重量为2.7吨。

10.钢板桩施工前施工单位应对具体段，做具体的施工组织措施，报相关部门审批，以保证不 影响两边建筑，放线后和沟槽开挖后应报设计单位验线和验槽。

11、所有钢构件均采用接触边满焊，焊缝高度不小于10mm。

12、如图对型钢围檩进行加固，以提高其刚度。

广东省建设工程勘察设计出图专用章
单位名称：中誉设计有限公司
业务范围：市政(燃气工程、轨道交通工程除外)行业甲级
资质证书编号：A244003258
有效期至：2025年03月02日 (1)

会签 | 比例 | 初步设计 | 设计阶段 | 23ASJSZ079 | 设计编号

中誉设计有限公司 ZHONGYU DESIGN CO. LTD..	建设单位	茂名市茂南区政府投资项目代建中心	图纸名称	基坑支护设计图			设计	吴子超	专业负责	吴子超	审核	罗宇丰	日期	2023.08
	工程名称	广东省茂名市茂南区城区老旧小区基础设施改造工程项目（二期工程）第一批实施改造项目	专业	市政排水	资质证书编号	甲级:A244003258	校核	罗建钊	项目负责	邱学敏	审定	邱学敏	图号	PS-C1-06-05

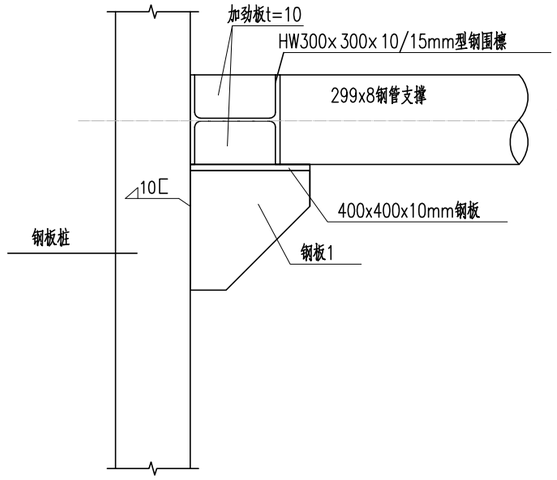

支撑节点大样图

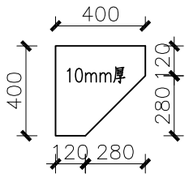

钢板1大样

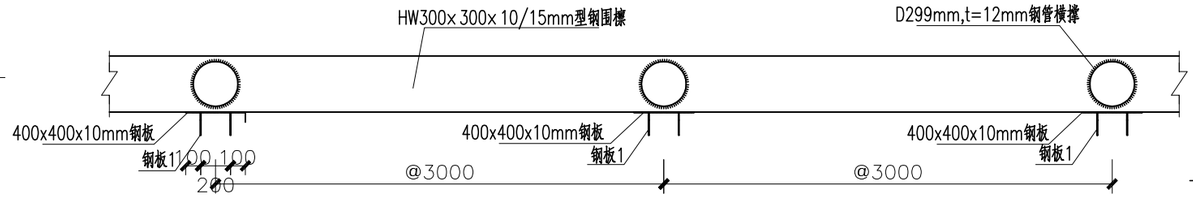

钢围檩平面图

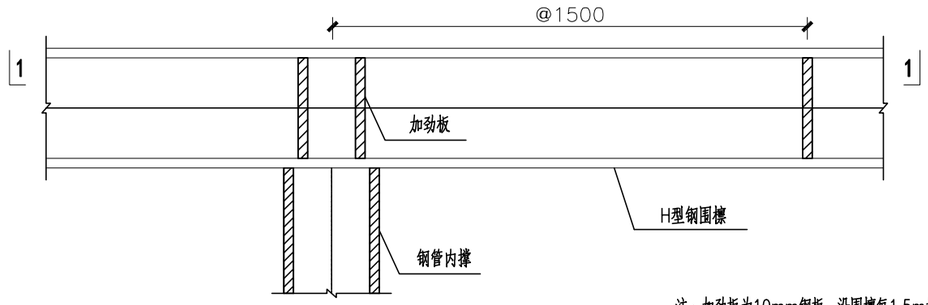

加劲板布置平面图

注：加劲板为10mm钢板，沿围檩每1.5m如图设置两块；内撑对应位置必须设置，且如图设置四块。

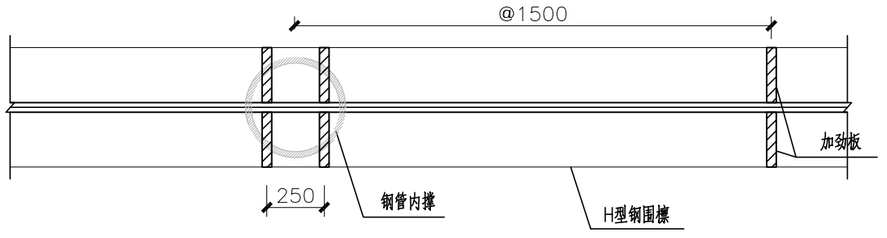

1—1剖面

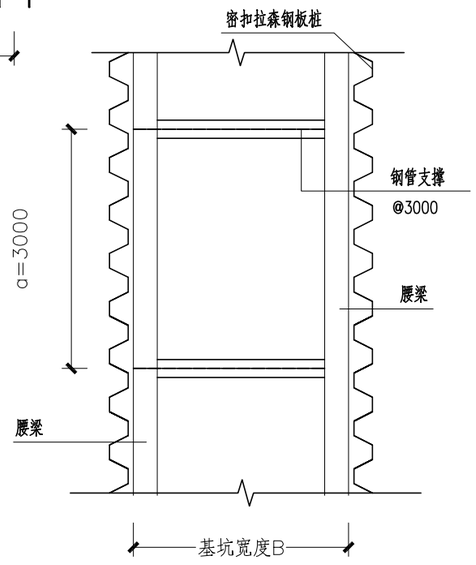

钢板桩支护平面图

说明：

1.本图尺寸单位除注明外，余均以厘米计。

2、所有钢构件均采用Q235B，焊缝等级二级，采用E43型焊条

2、所有钢构件均采用接触边满焊，焊缝高度不小于10mm.

广东省建设工程勘察设计出图专用章
单位名称:中誉设计有限公司
业务范围:市政(燃气工程、轨道交通工程除外)行业甲级
资质证书编号:A244003258
有效期至:2025年03月02日 (1)

会签 | 比例 | 初步设计 | 设计阶段 | 23ASJSZ0079 | 设计编号

中誉设计有限公司 ZHONGYU DESIGN CO. LTD..	建设单位	茂名市茂南区政府投资项目代建中心	图纸名称	基坑支护设计图			设计	吴子超	专业负责	吴子超	审核	罗宇丰	日期	2023.08
	工程名称	广东省茂名市茂南区城区老旧小区基础设施改造工程项目（二期工程）第一批实施改造项目	专业	市政排水	资质证书编号	甲级:A244003258	校核	罗建钊	项目负责	邱学敏	审定	邱学敏	图号	PS-C1-06-05

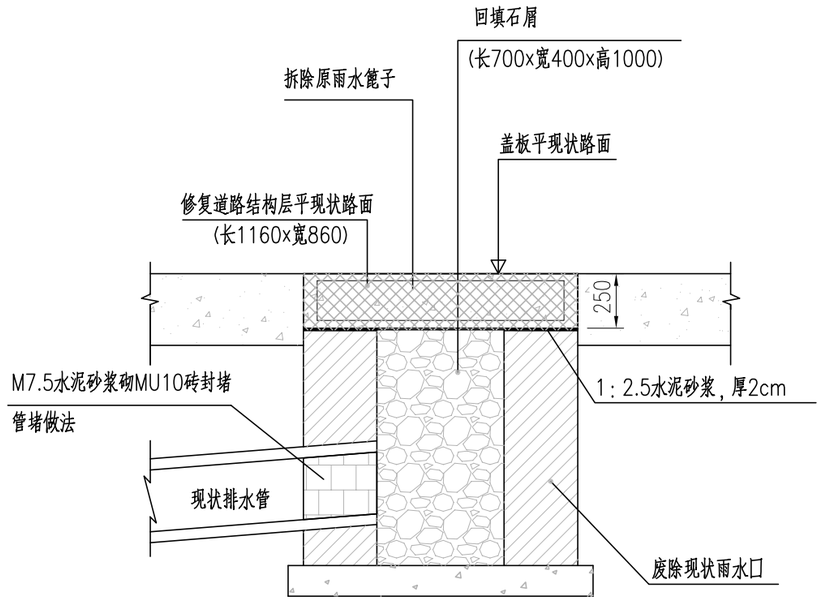

雨水口废除大样 1:20

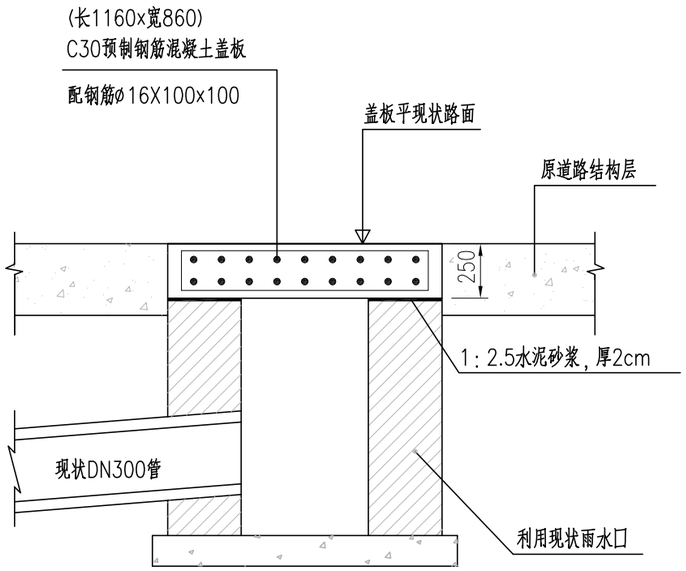

雨水口封堵大样 1:20

每座雨水口改造工程数量表

编号	名　称	规 格、材 料	单位	数量	备注
1	C30水泥混凝土	116cmx86cmx25cm	m^3	0.2494	用于雨水口封堵
2	ø16钢筋	ø16x116cm	条／共重	7／12.8296kg	用于雨水口封堵
3	ø16钢筋	ø16x86cm	条／共重	9／12.2292kg	用于雨水口封堵
4	石屑	70cmx40cmx100cm	m^3	0.2494	用于雨水口废除
5	C30水泥混凝土	116cmx86cmx25cm	m^3	0.2494	用于雨水口废除

注：本图以单篦雨水口为例，双算雨水口工程量按2倍单算雨水口计。

说明：

1.图中尺寸单位以毫米计。

2.本工程拆除工程范围内现状雨水口，部分利用现状雨水口连接管。

3.施工时需对现状雨水口连接管进行破坏破损，按原位进行改建。

4.雨水口做法规格详见标准图集，具体工程数量表，改造位置详见雨水口改造平面图。

广东省建设工程勘察设计业内专用章
单位名称:中誉设计有限公司
业务范围:市政(燃气工程、轨道交通工程除外)行业甲级
资质证书编号:A244003258
有效期至:2025年03月02日 (1)

会签	比例	初步设计	设计阶段	23ASJSZ0079	设计编号

中誉设计有限公司 ZHONGYU DESIGN CO. LTD..	建设单位	茂名市茂南区政府投资项目代建中心	图纸名称	雨水口改造大样图			设 计	吴子超	专业负责	吴子超	审 核	罗宇丰	日 期	2023.08
	工程名称	广东省茂名市茂南区城区老旧小区基础设施改造工程项目（二期工程）第一批实施改造项目	专 业	市政排水	资质证书编号	甲级:A244003258	校 核	罗建钊	项目负责	邱学敏	审 定	邱学敏	图 号	PS-C1-06-06

第七篇:站前街道

中华人民共和国一级注册建筑师
姓　名：陈永健
注册号：4400325-029
有效期：至2023年11月

广东省建设工程勘察设计出图专用章
单位名称:中誉设计有限公司
业务范围:市政(燃气工程、轨道交通工程除外)行业甲级
资质证书编号:A244003258
有效期至:2025年03月02日　(1)

图　纸　目　录

序号	图　号	图　别	图　纸　内　容	图幅	页数	备　注
1	ZT-C1-07-01	总体	图纸目录	A3	1	
2	ZT-C1-07-02	总体	双山一路8号大院总平面图	A3	1	
3	ZT-C1-07-03	总体	双山一路8号大院工程数量表	A3	1	
4	ZT-C1-07-04	总体	新毛纺宿舍18栋改造总平面图	A3	1	
5	ZT-C1-07-05	总体	新毛纺宿舍18栋工程数量表	A3	1	
6	ZT-C1-07-06	总体	计星路旧毛纺厂宿舍改造总平面图	A3	2	
7	ZT-C1-07-07	总体	计星路旧毛纺厂宿舍工程数量表	A3	1	
8	ZT-C1-07-08	总体	茂铁小区改造总平面	A3	2	
9	ZT-C1-07-09	总体	茂铁小区工程数量表	A3	1	
10	ZT-C1-07-10	总体	站东花园改造总平面	A3	1	
11	ZT-C1-07-11	总体	站东花园工程数量表	A3	1	
12	ZT-C1-07-12	总体	东茂花园改造总平面	A3	1	
13	ZT-C1-07-13	总体	东茂花园工程数量表	A3	1	
14	ZT-C1-07-14	总体	新福一街改造总平面	A3	1	
15	ZT-C1-07-15	总体	新福一街工程数量表	A3	1	
16	ZT-C1-07-16	总体	工商局小区改造总平面	A3	1	
17	ZT-C1-07-17	总体	工商局小区工程数量表	A3	1	
18	ZT-C1-07-18	总体	口岸南街改造总平面图	A3	1	
19	ZT-C1-07-19	总体	口岸南街工程数量表	A3	1	
20	ZT-C1-07-20	总体	人民南路200、202、204和206改造总平面	A3	1	
21	ZT-C1-07-21	总体	人民南路200、202、204和206工程数量表	A3	1	
22	YJ-C1-07-01	园建	路面结构图	A3	2	
23	YJ-C1-07-02	园建	无障碍设计图	A3	1	
24	YJ-C1-07-03	园建	树池大样图	A3	1	
25	YJ-C1-07-04	园建	非机动车雨棚平面图、立面图	A3	1	
26	YJ-C1-07-05	园建	非机动车雨棚结构大样	A3	1	
27	YJ-C1-07-06	园建	宣传栏大样图一	A3	1	
28	YJ-C1-07-07	园建	宣传栏大样图二	A3	1	

序号	图　号	图　别	图　纸　内　容	图幅	页数	备　注
29	YJ-C1-07-08	园建	垃圾分类亭平面图、立面图、大样图	A3	1	
30	YJ-C1-07-09	园建	垃圾亭分类亭洗手区大样图	A3	1	
31	YJ-C1-07-10	园建	垃圾分类亭字体大样图	A3	1	
32	YJ-C1-07-11	园建	垃圾分类亭宣传画1	A3	1	
33	YJ-C1-07-12	园建	垃圾分类亭宣传画2	A3	1	
34	YJ-C1-07-13	园建	垃圾分类亭宣传画3	A3	1	
35	YJ-C1-07-14	园建	微型消防站	A3	1	
36	YJ-C1-07-15	园建	合成纤维厂门口大门	A3	1	
37	YJ-C1-07-16	园建	新建实体围墙大样图	A3	1	
38	YJ-C1-07-17	园建	新建铁艺围墙	A3	1	
39	YJ-C1-07-18	园建	休闲及健身设施详图	A3	4	
40	JZ-C1-07-01	建筑	护窗栏杆、楼梯回顶	A3	1	
41	JZ-C1-07-02	建筑	建筑排水立管修及接驳复示意图	A3	1	
42	JZ-C1-07-03	建筑	楼梯通用剖面图	A3	1	
43	JZ-C1-07-L01	建筑	毛纺宿舍18号楼　1至2轴立面图	A3	1	
44	JZ-C1-07-L02	建筑	毛纺宿舍18号楼　2至1轴立面图	A3	1	
45	JZ-C1-07-L03	建筑	毛纺宿舍18号楼　A至B轴立面图	A3	1	
46	JZ-C1-07-L04	建筑	茂铁小区改造阅览室平面图	A3	1	
47	JZ-C1-07-L05	建筑	茂铁小区改造阅览室立面图	A3	1	
48	JZ-C1-07-L06	建筑	茂铁小区改造阅览室电气图	A3	1	
49	PS-C1-07-01	市政排水	计星路旧毛纺宿舍雨水纵断面图	A3	1	
50	PS-C1-07-02	市政排水	茂铁小区雨水纵断面图	A3	2	
51	PS-C1-07-03	市政排水	茂铁小区污水纵断面图	A3	2	
52	PS-C1-07-04	市政排水	400×400雨水井大样图	A3	1	
53	PS-C1-07-05	市政排水	检查井提升大样图	A3	1	
54	PS-C1-07-06	市政排水	管道开槽断面图及基础大样图	A3	1	
55	PS-C1-07-07	市政排水	基[illegible]设计图	A3	4	
56	PS-C1-07-08	市政排水	雨水口改造大样图	A3	1	

中华人民共和国一级注册建筑师
姓　名：陈永健
注册号：4400325-029
有效期：至2023年11月

广东省建设工程勘察设计出图专用章
名称：中誉设计有限公司
业务范围：市政(燃气工程、轨道交通工程除外)行业甲级
资质证书编号：A244003258
有效期至：2025年03月02日　(1)

会签 | 比例 | 初步设计 | 设计阶段 | 23ASJSZ079 | 设计编号

中誉设计有限公司 ZHONGYU DESIGN CO. LTD..	建设单位	茂名市茂南区政府投资项目代建中心	图纸名称	图纸目录		设计	周秀坤	专业负责	李　真	审核	陈永健	日期	2023.08
	工程名称	广东省茂名市茂南区城区老旧小区基础设施改造工程项目（二期工程）第一批实施改造项目	专　业	总　体	资质证书编号 甲级:A244003258	校核	李　真	项目负责	邱学敏	审定	邱学敏	图号	ZT-C1-07-01

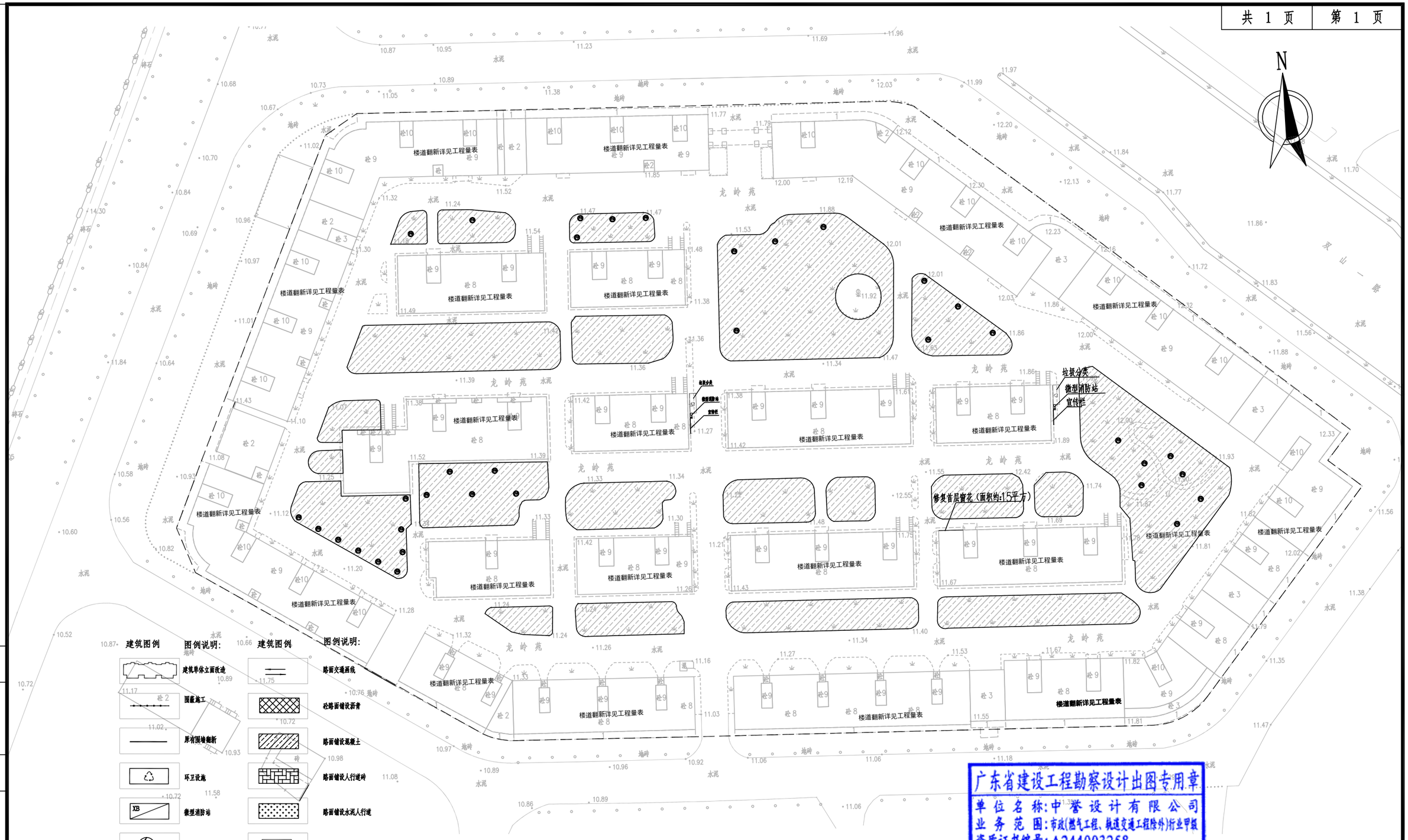

双山一路8号大院改造总平面图

1:800

广东省建设工程勘察设计出图专用章
单位名称:中誉设计有限公司
业务范围:市政(燃气工程、轨道交通工程除外)行业甲级
资质证书编号:A244003258
有效期至:2025年03月02日 (1)

中华人民共和国一级注册建筑师
姓名:陈永健
注册号:4400325-029
有效期:至2023年11月

中誉设计有限公司 ZHONGYU DESIGN CO. LTD..	建设单位	茂名市茂南区政府投资项目代建中心	图纸名称	双山一路8号大院改造总平面图			设计	周秀坤	专业负责	李真	审核	陈永健	日期	2023.08
	工程名称	广东省茂名市茂南区城区老旧小区基础设施改造工程项目（二期工程）第一批实施改造项目	专业	总体	资质证书编号	甲级:A244003258	校核	李真	项目负责	邱学敏	审定	邱学敏	图号	ZT-C1-07-02

设计编号 23ASJSZ079 | 设计阶段 初步设计 | 比例 | 会签

双山一路8号大院工程数量表

34.双山一路8号大院					
序号	项目	规格	单位	工程量	备注
	双山一路8号大院				
一	园建				
1	20cmC30水泥混凝土		m^2	5890.03	
2	10cm石屑垫层		m^2	5890.03	
3	破除现状路面		m^2	5890.03	挖土方（拆除废料外运5km）
4	树池		套	35.00	
1	微型消防站		个	2	
2	宣传栏（立柱）	510*300cm	个	2	详见通用大样图
3	垃圾分类亭		个	2	
二	建筑				
1	首层增加护窗栏杆		米	3	
2	楼道白色粉刷(首层）		m^2	3150	总共40个楼梯
3	楼道黑色脚线粉刷(首层）		m^2	350	总共40个楼梯
4	楼道更换消火栓	规格详见《15S202室内消火栓安装》第11页	个	508	9层的楼道36个，8层的楼道23个。
5	更换室外铸铁排水立管（改PVC排水管）	DN100	米	3000	8号大院楼高8~9层，每根按25米估算，每栋更换6根，共20栋。
6	增加干粉灭火器	MF/ABC3 3kg	个	1016	一个消火栓箱配套2个
7	铲除楼道内墙找平层及粉刷面层		m^2	3500	拆除废料外运5km
8	拆除楼梯消防栓		个	60	拆除废料外运5km
9	拆除室外铸铁排水立管	DN100	米	3000	拆除废料外运5km
三	市政排水及管线				
1	400x400井盖更换		个	15.00	

广东省建设工程勘察设计出图专用章
单位名称:中誉设计有限公司
业务范围:市政(燃气工程,隧道交通工程除外)新业甲级
资质证书编号:A244003258
有效期至:2025年03月02日 (1)

中华人民共和国一级注册建筑师
姓 名：陈永健
注册号：4400325-029
有效期：至2023年11月

会签 | 比例 | 初步设计 | 设计阶段 | 23ASJSZ079 | 设计编号

中誉设计有限公司 ZHONGYU DESIGN CO. LTD..	建设单位	茂名市茂南区政府投资项目代建中心	图纸名称	双山一路8号大院工程数量表	设计	周秀坤	专业负责	李 真	审核	陈永健	日期	2023.08
	工程名称	广东省茂名市茂南区城区老旧小区基础设施改造工程项目（二期工程）第一批实施改造项目	专业	总体	资质证书编号	甲级:A244003258	校核	李 真	项目负责	邱学敏	审定	邱学敏	图号	ZT-C1-07-03

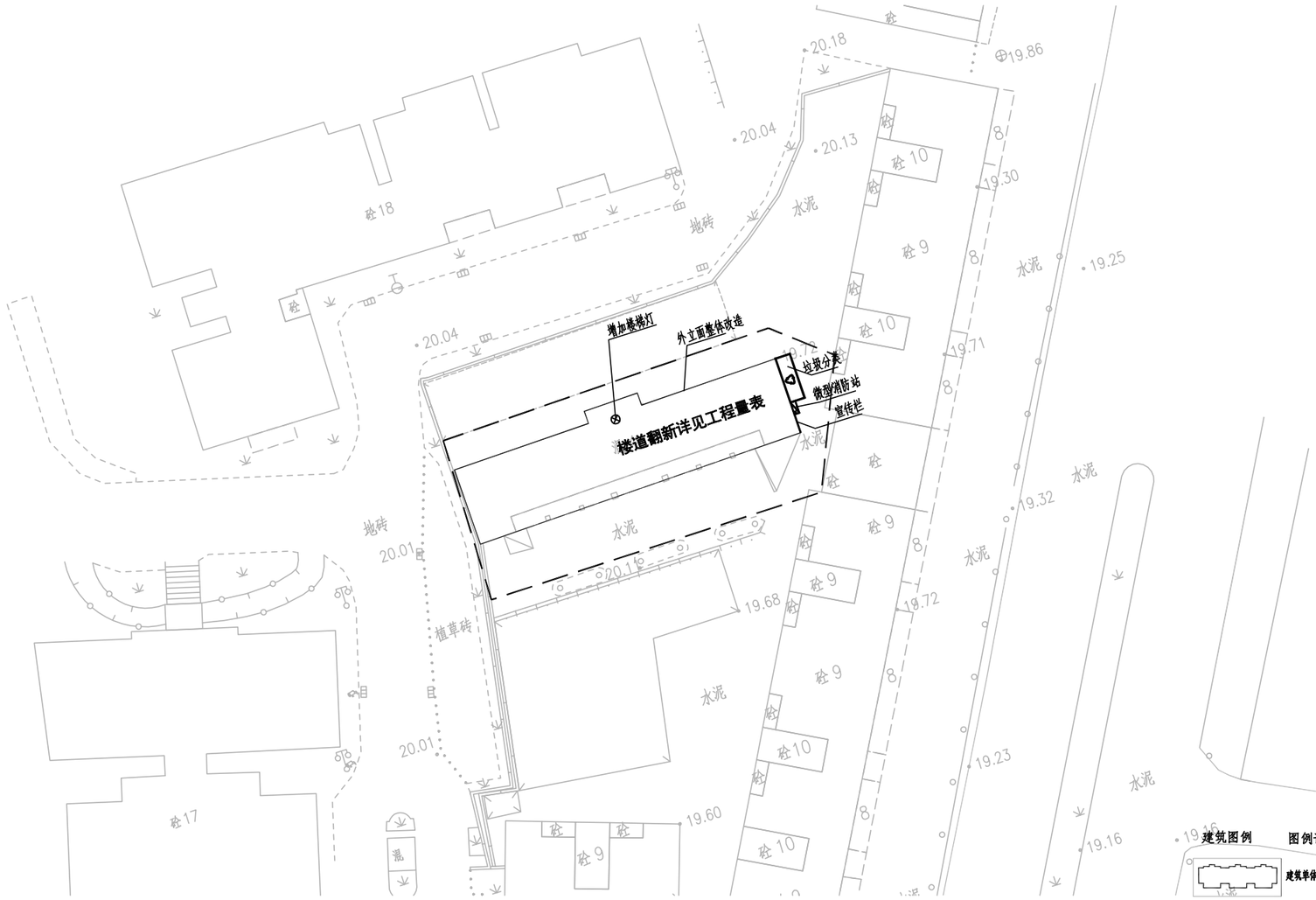

计星路116号大院新毛纺宿舍18栋 1:500

建筑图例	图例说明:	建筑图例	图例说明:
	建筑单体立面改造		路面交通画线
	围蔽施工		砼路面铺设沥青
	原有围墙翻新		路面铺设混凝土
	环卫设施		路面铺设人行道砖
	变压器箱		路面铺设水泥人行道
	太阳能路灯		(5.3x2.4) 汽车车位画线
	楼道灯	PA	(0.9x2m) 非机动位画线
			树池

广东省建设工程勘察设计出图专用章
单位名称:中誉设计有限公司
业务范围:市政(燃气工程、轨道交通工程除外)行业甲级
资质证书编号:A244003258
有效期至:2025年03月02日 (1)

中华人民共和国一级注册建筑师
姓 名: 陈永健
注册号: 4400325-029
有效期: 至2023年11月

会签	比例	初步设计	设计阶段	23ASJSZ079	设计编号

中誉设计有限公司 ZHONGYU DESIGN CO. LTD..	建设单位	茂名市茂南区政府投资项目代建中心	图纸名称	计星路116号大院新毛纺宿舍18栋改造总平面图	设计	周秀坤	专业负责	李 真	审核	陈永健	日期	2023.08
	工程名称	广东省茂名市茂南区城区老旧小区基础设施改造工程项目（二期工程）第一批实施改造项目	专 业	总 体	资质证书编号	甲级:A244003258	校核	李 真	项目负责	邱学敏	审定	邱学敏	图号	ZT-C1-07-04

计星路116号大院新毛纺宿舍18栋工程数量表

序号	项目	规格	单位	工程量	备注
	计星路116号大院新毛纺宿舍18梯				
一	园建				
1	微型消防站		个	1	
2	宣传栏（立柱）	510*300cm	个	1	详见通用大样图
3	垃圾分类亭		个	1	
4	楼梯灯	25wLED吸顶灯（带感应）	盏	8	
5	楼梯灯电线ZC-BV-3X2.5-PC20-WS		m	100m	
二	建筑				
1	外墙整体改造		m^2		详见建筑图纸
2	楼道白色粉刷（所有楼层）		m^2	630.00	总共2个楼梯
3	楼道黑色脚线粉刷（所有楼层）		m^2	70.00	总共2个楼梯
4	更换室外铸铁排水立管（改PVC排水管）	DN100	米	96	宿舍楼4层，每根按12米估算，每栋更换8根
5	铲除外墙找平层及粉刷面层		m^2		详见建筑图纸
6	铲除楼道内墙找平层及粉刷面层		m^2	700.00	拆除废料外运5km
7	拆除室外铸铁排水立管	DN100	米	96	拆除废料外运5km
8	楼道更换消火栓	规格详见《15S202室内消火栓安装》第11页	个	16	宿舍楼4层，每层设4个消火栓计算
9	增加干粉灭火器	MF/ABC3 3kg	个	32	单个消火栓箱配2个

中华人民共和国一级注册建筑师
姓 名：陈永健
注册号：4400325-029
有效期：至2023年11月

广东省建筑工程勘察设计出图专用章
单位名称：中誉设计有限公司
业务范围：市政(燃气工程、轨道交通工程除外)行业甲级
资质证书编号：A244003258
有效期至：2025年03月02日 (1)

会签 | 比例 | 初步设计 | 设计阶段 | 23ASJSZ079 | 设计编号

中誉设计有限公司 ZHONGYU DESIGN CO. LTD..	建设单位	茂名市茂南区政府投资项目代建中心	图纸名称	计星路116号大院新毛纺宿舍18栋工程数量表			设计	周秀坤	专业负责	李 真	审核	陈永健	日期	2023.08
	工程名称	广东省茂名市茂南区城区老旧小区基础设施改造工程项目（二期工程）第一批实施改造项目	专业	总体	资质证书编号	甲级:A244003258	校核	李 真	项目负责	邱学敏	审定	邱学敏	图号	ZT-C1-07-05

计星路旧毛纺厂宿舍改造总平面图

1:700

广东省建设工程勘察设计出图专用章
单位名称:中誉设计有限公司
业务范围:市政(燃气工程、轨道交通工程除外)行业甲级
资质证书编号:A244003258
有效期至:2025年03月02日 (1)

中华人民共和国一级注册建筑师
姓 名: 陈永健
注册号: 4400325-029
有效期: 至2023年11月

会签 | 比例 | 初步设计 | 设计阶段 | 23ASJSZ0079 | 设计编号

中誉设计有限公司 ZHONGYU DESIGN CO. LTD..	建设单位	茂名市茂南区政府投资项目代建中心	图纸名称	计星路旧毛纺厂宿舍改造总平面图	设计	周秀坤	专业负责	李 真	审核	陈永健	日期	2023.08
	工程名称	广东省茂名市茂南区城区老旧小区基础设施改造工程项目（二期工程）第一批实施改造项目	专 业	总 体	资质证书编号	甲级:A244003258	校核	李 真	项目负责	邱学敏	审定	邱学敏	图号	ZT-C1-07-06

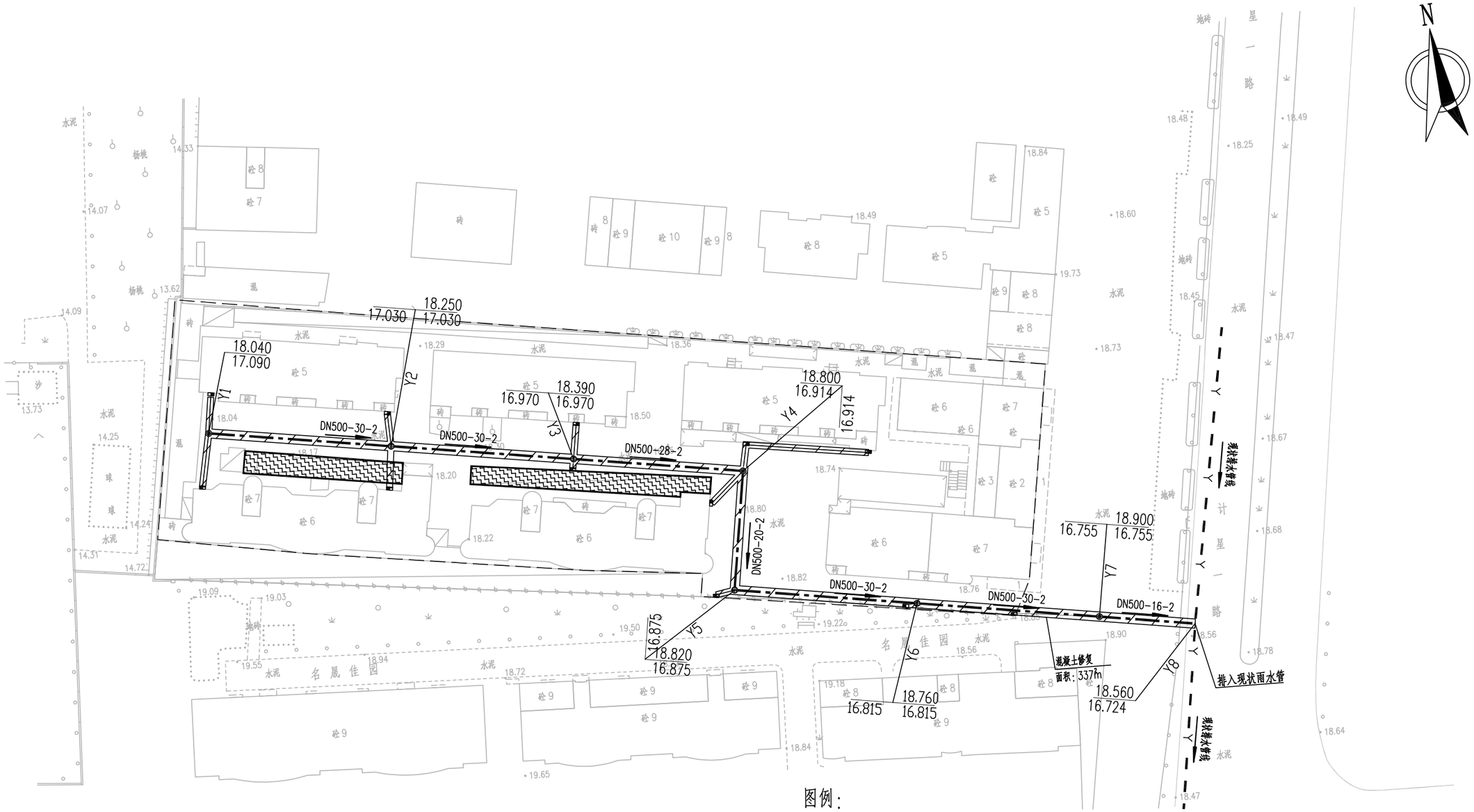

图例：

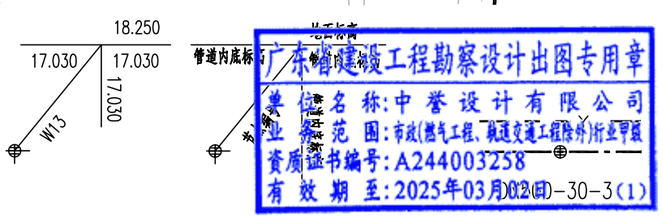

计星路旧毛纺厂宿舍改造总平面图

1:700

广东省建设工程勘察设计出图专用章
单位名称：中誉设计有限公司
业务范围：市政(燃气工程、轨道交通工程除外)行业甲级
资质证书编号：A244003258
有效期至：2025年03月02日

中华人民共和国一级注册建筑师
姓 名：陈永健
注册号：4400325-029
有效期：至2023年11月

会签	比例	初步设计	设计阶段	23ASJSZ079	设计编号

中誉设计有限公司 ZHONGYU DESIGN CO. LTD..	建设单位	茂名市茂南区政府投资项目代建中心	图纸名称	计星路旧毛纺厂宿舍改造总平面图			设计	周秀坤	专业负责	李 真	审核	陈永健	日期	2023.08
	工程名称	广东省茂名市茂南区城区老旧小区基础设施改造工程项目（二期工程）第一批实施改造项目	专业	总体	资质证书编号	甲级:A244003258	校核	李 真	项目负责	邱学敏	审定	邱学敏	图号	ZT-C1-07-06

36.计星路旧毛纺厂宿舍

序号	项目	规格	单位	工程量	备注
	36.计星路旧毛纺厂宿舍				
一	**园建**				
1	微型消防站		个	1	
2	宣传栏（立柱）	510*300cm	个	1	详见通用大样图
3	电动自行车充电桩		套	15	由第三方承建
4	ZC-YJV-5x16电缆（充电桩配套）		米	130	由第三方承建
5	电缆套管PVCU（充电桩配套）	DN50	米	130	由第三方承建
6	LED太阳能路灯	电池12.8V 30A/H，灯珠65W，太阳能板18V80W	套	32	铝合金材质，壁装
7	汽车划线	2.4*5.3	辆	5	黄色热熔线10cm宽2mm厚
8	电动自行车	0.9*2	辆	15.00	黄色热熔线10cm宽2mm厚
二	**建筑**				
1	1米高墙裙涂刷		m^2	674	
2	楼道白色粉刷（首层）		m^2	1102	总共14楼梯
3	楼道黑色脚线粉刷（首层）		m^2	123	总共14楼梯
4	车棚顶更换成彩钢板(含隔热层)	YX-75-230-690(I)-1.0	m^2	303	
5	车棚铁网除锈		m^2	1200	打磨除锈后再喷漆
6	更换室外铸铁排水立管（改PVC排水管）	DN100	米	1008	宿舍楼平均6层，每根按18米估算，每栋更换8根，共7栋楼。
7	铲除1米高墙裙找平层及粉刷面层		m^2	674	拆除废料外运5km
8	铲除楼道内墙找平层及粉刷面层		m^2	1225	拆除废料外运5km
9	拆除室外铸铁排水立管	DN100	米	1008	拆除废料外运5km
三	**市政排水及管线**				
1	DN500PE实壁管		m	153	环刚度8kN/m^2
2	DN500混凝土包管		m	30	详见包管大样图
3	DN300PE实壁管		m	85	环刚度8kN/m2，雨水口连接管
4	Φ1000圆形钢筋砖砌沉泥井		座	3	详见图集20S515，页25
5	Φ1000圆形钢筋砖砌检查井		座	5	详见图集20S515，页25
6	单箅平篦式雨水口		个	12	06MS201-8,页6
7	1500x500盖板修复		块	9	
8	挡土板支护		m	306	管道基坑双侧支护，详见大样
9	土方开挖		m^3	400	
10	回填石粉		m^3	301	
11	石砂垫层		m^3	57	
12	余方弃置		m^3	400	
13	混凝土路面修复		m^2	337	详见园建路面结构大样图

中华人民共和国一级注册建筑师
姓 名：陈永健
注册号：4400325-029
有效期：至2023年11月

广东省建设工程勘察设计出图专用章
单位名称:中誉设计有限公司
业务范围:市政(燃气工程、轨道交通工程除外)行业甲级
资质证书编号:A244003258
有效期至:2025年03月02日 (1)

会签 | 比例 | 初步设计 | 设计阶段 | 23ASJSZ0079 | 设计编号

中誉设计有限公司 ZHONGYU DESIGN CO. LTD..	建设单位	茂名市茂南区政府投资项目代建中心	图纸名称	计星路旧毛纺厂宿舍工程数量表			设计	周秀坤	专业负责	李 真	审核	陈永健	日期	2023.08
	工程名称	广东省茂名市茂南区城区老旧小区基础设施改造工程项目（二期工程）第一批实施改造项目	专业	总体	资质证书编号	甲级:A244003258	校核	李 真	项目负责	邱学敏	审定	邱学敏	图号	ZT-C1-07-07

N

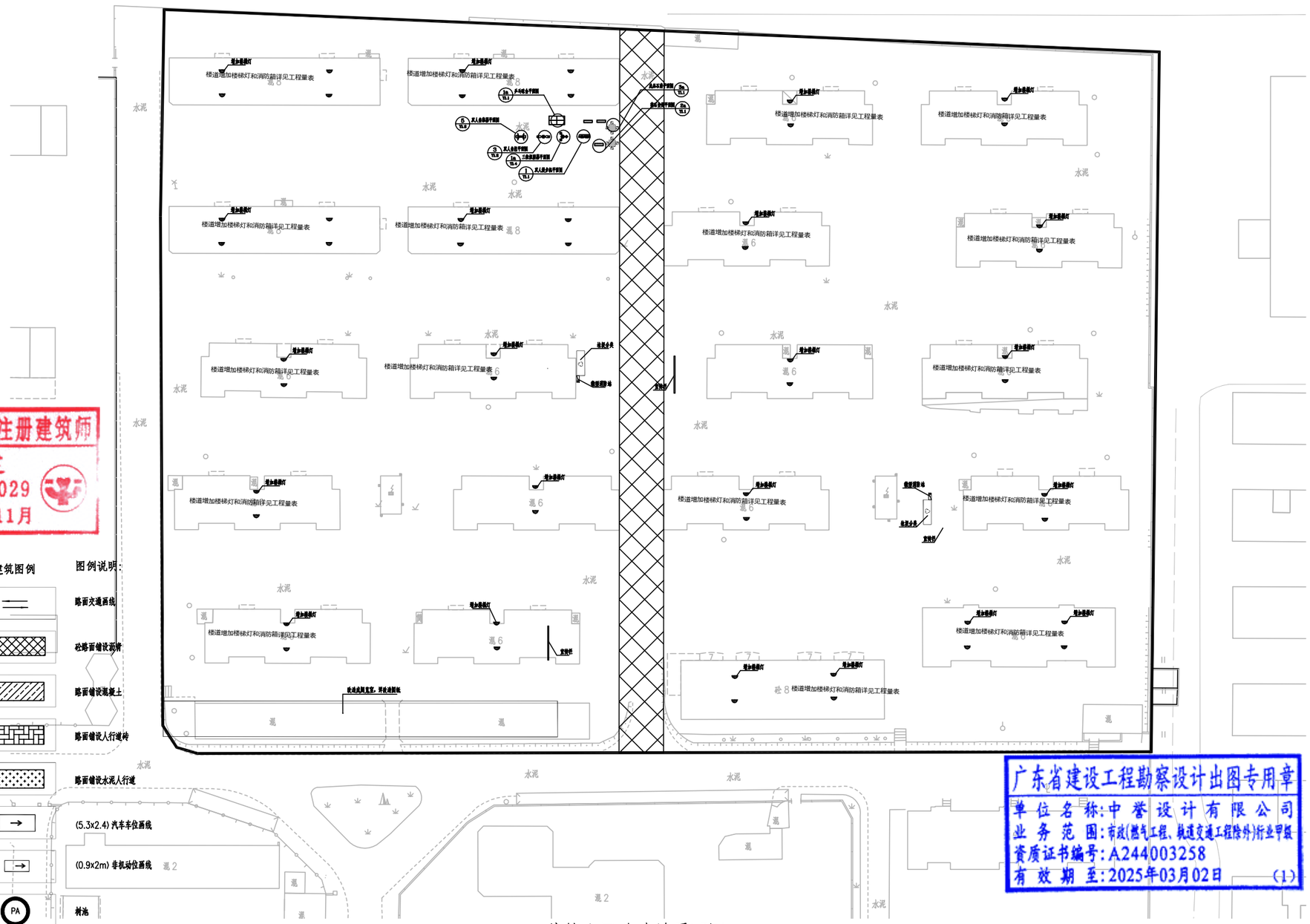

中华人民共和国一级注册建筑师
姓 名：陈永健
注册号：4400325-029
有效期：至2023年11月

广东省建设工程勘察设计出图专用章
单位名称:中誉设计有限公司
业务范围:市政(燃气工程、轨道交通工程除外)行业甲级
资质证书编号:A244003258
有效期至:2025年03月02日 (1)

茂铁小区改造总平面图
1:800

会签 | 比例 | 初步设计 | 设计阶段 | 23ASJSZ079 | 设计编号

中誉设计有限公司 ZHONGYU DESIGN CO. LTD..	建设单位	茂名市茂南区政府投资项目代建中心	图纸名称	茂铁小区改造总平面图			设计	周秀坤	专业负责	李 真	审核	陈永健	日期	2023.08
	工程名称	广东省茂名市茂南区城区老旧小区基础设施改造工程项目（二期工程）第一批实施改造项目	专业	总体	资质证书编号	甲级:A244003258	校核	李 真	项目负责	邱学敏	审定	邱学敏	图号	ZT-C1-07-08

中华人民共和国一级注册建筑师
姓　名：陈永健
注册号：4400325-029
有效期：至2023年11月

N

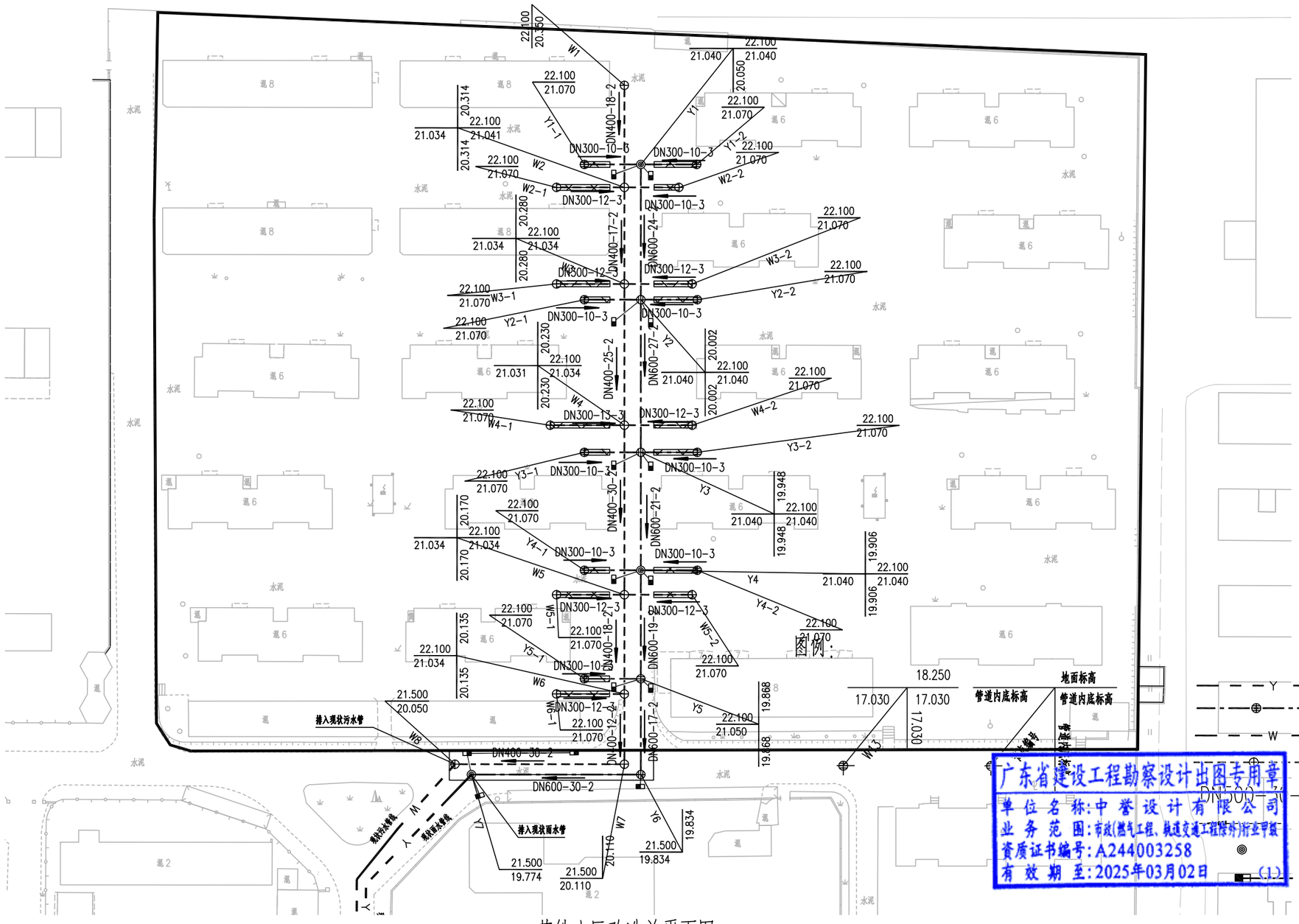

图例：

Y	现状雨水管线
Y	设计雨水主管及检查井
W	现状污水管线
W	设计污水主管及检查井
DN300-10-3	管径(mm)—管长(m)—坡度(‰)
	排水方向
	沉泥井
(1)	雨水口及雨水口连接管

广东省建设工程勘察设计出图专用章
单位名称：中誉设计有限公司
业务范围：市政(燃气工程、轨道交通工程除外)行业甲级
资质证书编号：A244003258
有效期至：2025年03月02日

茂铁小区改造总平面图

1:800

会签 | 比例 | 初步设计 | 设计阶段 | 23ASJSZ079 | 设计编号

中誉设计有限公司 ZHONGYU DESIGN CO. LTD..	建设单位	茂名市茂南区政府投资项目代建中心	图纸名称	茂铁小区改造总平面图			设计	周秀坤	专业负责	李　真	审核	陈永健	日期	2023.08
	工程名称	广东省茂名市茂南区城区老旧小区基础设施改造工程项目（二期工程）第一批实施改造项目	专　业	总　体	资质证书编号	甲级:A244003258	校核	李　真	项目负责	邱学敏	审定	邱学敏	图号	ZT-C1-07-08

序号	项目	规格	单位	工程量	备注
	茂铁小区				
一	**园建**				
1	5cm AC-13C细粒式改性沥青混凝土		m^2	991.50	
2	PC-2石油热沥青0.5L/m2		m^2	991.50	
3	聚酯长丝烧毛土工布		m^2	991.50	
4	20cm C30水泥混凝土		m^2	991.50	
5	10cm 石屑垫层		m^2	991.50	
6	破除现状路面		m^2	991.50	20cm水泥+15cm石屑（拆除废料外运5km）
7	微型消防站		个	1	
8	宣传栏（立柱）	510*300cm	个	1	详见通用大样图
9	垃圾分类亭		个	2	
10	乒乓球台	高密度纤维板、钢管，长2740*宽1525*高760mm	套	1	成品采购
11	成品石桌	花岗岩，方桌长1000*宽1000*高600，方椅长300*宽300*高350	套	2	成品采购
12	整石坐凳	花岗岩，长2000*宽450*高400	套	3	成品采购
13	健身设施	彩色镀锌钢材，规格详图纸	套	4	成品采购
二	**建筑**				
1	更换室外铸铁排水立管（改PVC排水管）	DN100	米	3132	每栋楼平均楼层6层，每根按18米估算，每栋更换6根，共29栋楼。
2	改造阅览室				详见建筑图纸
3	拆除室外铸铁排水立管	DN100	m	3132	拆除废料外运5km
4	楼梯灯	25W LED吸顶灯 带感应	个	260	每个楼梯每层2个，共26个
5	楼梯灯电线	ZC-BV-3X2.5-PC20-WS	m	430	
6	楼道更换消火栓	规格详见《15S202室内消火栓安装》第11页	个	312	每栋楼平均楼层6层，，每层按2个消火栓箱估算，共26栋楼。
7	增加干粉灭火器	MF/ABC3 3kg	个	624	一个消火栓箱配套2个
8	铲除楼道内墙找平层及粉刷面层（首层）		m^2	3500.00	拆除废料外运5km
9	楼道白色粉刷（首层）		m^2	3150.00	共20栋，40条楼梯
10	楼道黑色脚线粉刷（首层）		m^2	350.00	共20栋，40条楼梯
三	**市政排水及管线**				
1	DN600PE实壁管（雨水管）		m	138	环刚度8kN/m^2
2	DN300PE实壁管（雨水管）		m	90	环刚度8kN/m^2
3	DN200PE实壁管（雨水管）		m	70	环刚度8kN/m2，雨水口连接管
4	DN400PE实壁管（污水管）		m	150	环刚度8kN/m2
5	DN300PE实壁管（污水管）		m	107	环刚度8kN/m2
6	Φ1000圆形钢筋砖砌沉泥井（雨水检查井）		座	4	详见图集20S515，页25
7	Φ1000圆形钢筋砖砌沉泥井（雨水沉泥井）		座	3	详见图集20S515，页25
8	Φ700圆形砖砌检查井（雨水检查井）		座	9	详见图集20S515，页21
10	Φ1000圆形钢筋混凝土检查井（污水检查井）		座	17	广州市_预制装配式钢筋混凝土排水检查井标准图集页8
11	单算平篦式雨水口		个	14	06MS201-8,页6
12	挡土板支护		m	60	管道基坑双侧支护，详见大样图
13	6m槽钢支护		吨	87	管道基坑双侧支护，详见大样图
14	土方开挖		m^3	872	
15	回填石粉		m^3	676	
16	石砂垫层		m^3	122	
17	余方弃置		m^3	872	拆除废料外运5km
18	1500x500盖板修复		块	36	详见大样图
19	400x400井盖更换		个	22	详见大样图
20	水泥路面修复		m^2	198.50	详见园建路面结构图

中华人民共和国一级注册建筑师
姓 名：陈永健
注册号：4400325-029
有效期：至2023年11月

广东省建设工程勘察设计出图专用章
单位名称:中誉设计有限公司
业务范围:市政(燃气工程、轨道交通工程除外)行业甲级
资质证书编号:A244003258
有效期至:2025年03月02日 (1)

会签 | 比例 | 初步设计 | 设计阶段 | 23ASJSZ079 | 设计编号

中誉设计有限公司 ZHONGYU DESIGN CO. LTD..	建设单位	茂名市茂南区政府投资项目代建中心	图纸名称	茂铁小区工程数量表		设计	周秀坤	专业负责	李 真	审核	陈永健	日期	2023.08
	工程名称	广东省茂名市茂南区城区老旧小区基础设施改造工程项目（二期工程）第一批实施改造项目	专 业	总 体	资质证书编号 甲级:A244003258	校核	李 真	项目负责	邱学敏	审定	邱学敏	图 号	ZT-C1-07-09

中华人民共和国一级注册建筑师
姓 名：陈永健
注册号：4400325-029
有效期：至2023年11月

建筑图例	图例说明：	建筑图例	图例说明：
	建筑单体立面改造		路面交通画线
	围蔽施工		砼路面铺设沥青
	原有围墙翻新		路面铺设混凝土
	环卫设施		路面铺设人行道砖
XB	微型消防站		路面铺设水泥人行道
	充电桩		(5.3x2.4) 汽车车位画线
	太阳能路灯		(0.9x2m) 非机动位画线
	楼道灯	PA	树池

广东省建设工程勘察设计出图专用章
单位名称：中誉设计有限公司
业务范围：市政(燃气工程、轨道交通工程除外)行业甲级
资质证书编号：A244003258
有效期至：2025年03月02日 (1)

站东花园改造总平面图 1:600

会签 | 比例 | 初步设计 | 设计阶段 | 23ASJSZ2079 | 设计编号

中誉设计有限公司 ZHONGYU DESIGN CO. LTD..	建设单位	茂名市茂南区政府投资项目代建中心	图纸名称	站东花园改造总平面图		设计	周秀坤	专业负责	李 真	审核	陈永健	日期	2023.08
	工程名称	广东省茂名市茂南区城区老旧小区基础设施改造工程项目（二期工程）第一批实施改造项目	专 业	总 体	资质证书编号 甲级:A244003258	校核	李 真	项目负责	邱学敏	审定	邱学敏	图 号	ZT-C1-07-10

序号	项目	规格	单位	工程量	备注
	站东花园				
一	**园建**				
1	微型消防站		个	1	
2	宣传栏（立柱）	510*300cm	个	1	详见通用大样图
3	垃圾分类亭		个	1	
4	电动自行车充电桩		套	20	由第三方承建
5	ZC-YJV-5x16电缆（充电桩配套）		米	120	由第三方承建
6	电缆套管PVCU（充电桩配套）	DN50	米	120	由第三方承建
7	摩托车划线	0.9*2.0	辆	20	黄色热熔线10cm宽2mm厚
8	成品石桌	花岗岩，方桌长1000*宽1000*高600，方椅长300*宽300*高350	套	2	成品采购
9	整石坐凳	花岗岩，长2000*宽450*高400	套	2	成品采购
二	**建筑**				
1	楼道白色粉刷（全部楼层）		m^2	4252	共7个楼梯
2	楼道黑色脚线粉刷（全部楼层）		m^2	473	共7个楼梯
3	外墙修补(贴砖)		m^2	50	
4	楼梯消防箱	规格详见《15S202室内消火栓安装》第11页	个	54	2个楼道7层，5个楼道8层，消火栓箱按楼道估算，共2栋楼。
5	增加干粉灭火器	MF/ABC3　3kg	个	108	一个消火栓箱配套2个
6	铲除楼道内墙找平层及粉刷面层（全部楼层）		m^2	4725	
7	铲除外墙找平层及粉刷面层		m^2	50.00	
7	楼梯灯	25W　LED吸顶灯　带感应	个	108	每个楼梯每层2个，共7个楼梯
9	楼梯灯电线	ZC-BV-3X2.5-PC20-WS	米	366	

中华人民共和国一级注册建筑师
姓　名：陈永健
注册号：4400325-029
有效期：至2023年11月

广东省建设工程勘察设计出图专用章
单位名称:中誉设计有限公司
业务范围:市政(燃气工程、轨道交通工程除外)行业甲级
资质证书编号:A244003258
有效期至:2025年03月02日　(1)

会签 | 比例 | 初步设计 | 设计阶段 | 23ASJSZ079 | 设计编号

中誉设计有限公司 ZHONGYU DESIGN CO. LTD..	建设单位	茂名市茂南区政府投资项目代建中心	图纸名称	站东花园改造工程数量表	设计	周秀坤	专业负责	李　真	审核	陈永健	日期	2023.08
	工程名称	广东省茂名市茂南区城区老旧小区基础设施改造工程项目（二期工程）第一批实施改造项目	专业	总体	资质证书编号	甲级:A244003258	校核	李　真	项目负责	邱学敏	审定	邱学敏	图号	ZT-C1-07-11

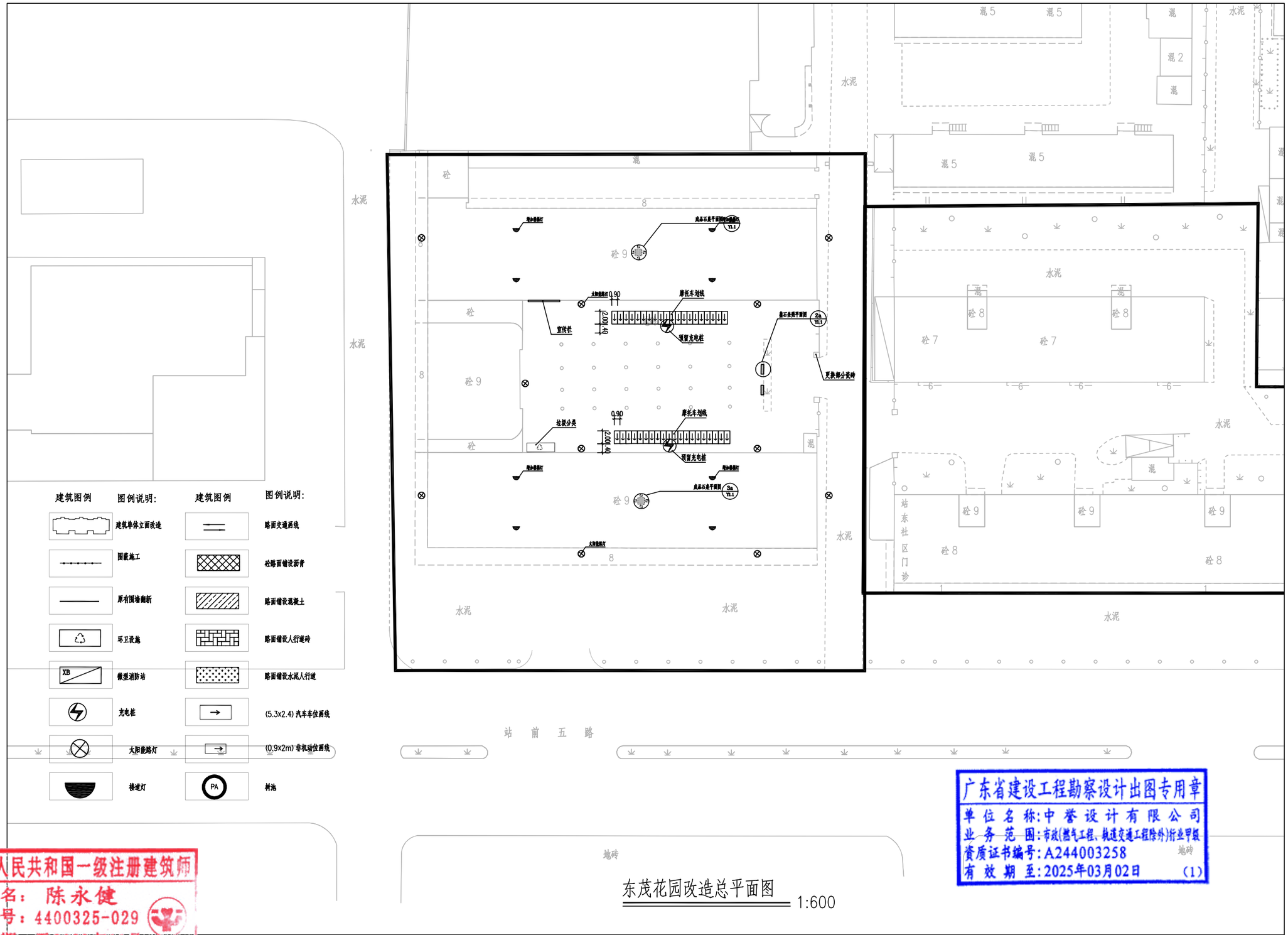

建筑图例

图例说明:

- 建筑单体立面改造
- 围蔽施工
- 原有围墙翻新
- 环卫设施
- 微型消防站
- 充电桩
- 大阳能路灯
- 候避灯

建筑图例

图例说明:

- 路面交通画线
- 砼路面错设沥青
- 路面错设混凝土
- 路面错设人行道砖
- 路面错设水泥人行道
- (5.3x2.4) 汽车车位画线
- (0.9x2m) 非机动位画线
- 树池

东茂花园改造总平面图 1:600

广东省建设工程勘察设计出图专用章
单位名称:中誉设计有限公司
业务范围:市政(燃气工程、轨道交通工程除外)行业甲级
资质证书编号:A244003258
有效期至:2025年03月02日 (1)

中华人民共和国一级注册建筑师
姓 名: 陈永健
注册号: 4400325-029
有效期: 至2023年11月

会签 | 比例 | 初步设计 | 设计阶段 | 23ASJSZ079 | 设计编号

中誉设计有限公司 ZHONGYU DESIGN CO. LTD..	建设单位	茂名市茂南区政府投资项目代建中心	图纸名称	东茂花园改造总平面图	设计	周秀坤	专业负责	李 真	审核	陈永健	日期	2023.08
	工程名称	广东省茂名市茂南区城区老旧小区基础设施改造工程项目（二期工程）第一批实施改造项目	专业	总体	资质证书编号	甲级:A244003258	校核	李 真	项目负责	邱学敏	审定	邱学敏	图号	ZT-C1-07-12

序号	项目	规格	单位	工程量	备注
	东茂花园				
一	**园建**				
1	宣传栏（立柱）	510*300cm	个	1	详见通用大样图
2	垃圾分类亭		个	1	
3	LED太阳能路灯	电池12.8V 30A/H，灯珠65W，太阳能板18V80W	个	9	铝合金材质，壁装
4	电动自行车充电桩		套	40	由第三方承建
5	ZC-YJV-5x16电缆（充电桩配套）		米	170	由第三方承建
6	电缆套管PVCU（充电桩配套）	DN50	米	170	由第三方承建
7	摩托车划线	0.9*2.0	辆	40	黄色热熔线10cm宽2mm厚
8	成品石桌	花岗岩，方桌长1000*宽1000*高600，方椅长300*宽300*高350	套	2	成品采购
9	整石坐凳	花岗岩，长2000*宽450*高400	套	2	成品采购
二	**建筑**				
1	楼道白色粉刷(全部楼层)		m^2	3543	共5个楼梯
2	楼道黑色脚线粉刷(全部楼层)		m^2	394	共5个楼梯
3	外墙修补(贴砖)		m^2	50	
4	室外PVC排水立管局部破损修复	DN100	m	30	每栋按5条，每条2米估算，共3栋楼
5	楼梯消防箱	规格详见《15S202室内消火栓安装》第11页	个	45	5个楼道9层，消火栓箱按楼道估算。
6	增加干粉灭火器	MF/ABC3 3kg	个	90	一个消火栓箱配套2个
7	铲除楼道内墙找平层及粉刷面层(全部楼层)		m^2	3937	
8	拆除室外铸铁排水立管	DN100	m	30	拆除废料外运5km
9	铲除外墙找平层及粉刷面层		m^2	50.00	拆除废料外运5km
10	楼梯灯	25W LED吸顶灯 带感应	个	90	每个楼梯每层2名，称1个楼梯

广东省建设工程勘察设计出图专用章
单位名称：中誉设计有限公司
业务范围：市政(燃气工程、轨道交通工程除外)行业甲级
资质证书编号：A244003258
有效期至：2025年03月02日 (1)

中华人民共和国一级注册建筑师
姓 名：陈永健
注册号：4400325-029
有效期：至2023年11月

会签 | 比例 | 初步设计 | 设计阶段 | 23ASJSZJ079 | 设计编号

中誉设计有限公司 ZHONGYU DESIGN CO. LTD..	建设单位	茂名市茂南区政府投资项目代建中心	图纸名称	东茂花园工程数量表			设计	周秀坤	专业负责	李 真	审核	陈永健	日期	2023.08
	工程名称	广东省茂名市茂南区城区老旧小区基础设施改造工程项目（二期工程）第一批实施改造项目	专 业	总 体	资质证书编号	甲级:A244003258	校核	李 真	项目负责	邱学敏	审定	邱学敏	图 号	ZT-C1-07-13

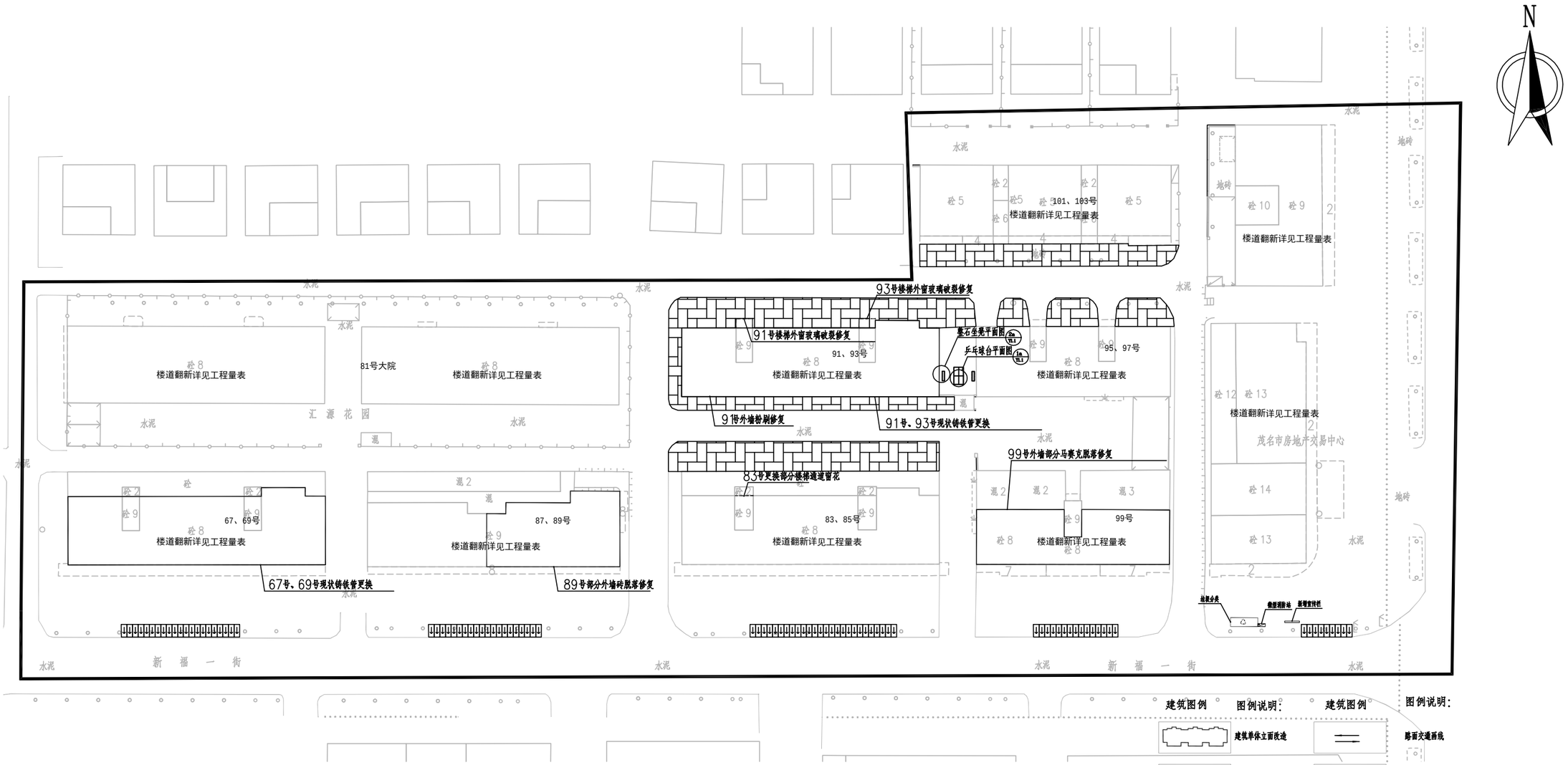

新福一街改造总平面图

1:700

广东省建设工程勘察设计出图专用章
单位名称:中誉设计有限公司
业务范围:市政(燃气工程、轨道交通工程除外)行业甲级
资质证书编号:A244003258
有效期至:2025年03月02日
(1)

中华人民共和国一级注册建筑师
姓 名: 陈永健
注册号: 4400325-029
有效期: 至2023年11月

中誉设计有限公司 ZHONGYU DESIGN CO. LTD..	建设单位	茂名市茂南区政府投资项目代建中心	图纸名称	新福一街改造总平面图			设计	周秀坤	专业负责	李 真	审核	陈永健	日期	2023.08
	工程名称	广东省茂名市茂南区城区老旧小区基础设施改造工程项目（二期工程）第一批实施改造项目	专业	总体	资质证书编号	甲级:A244003258	校核	李 真	项目负责	邱学敏	审定	邱学敏	图号	ZT-C1-07-14

会签 | 比例 | 初步设计 | 设计阶段 | 23ASJSZ079 | 设计编号

序号	项目	规格	单位	工程量	备注
	新福一街				
一	**园建**				
1	6cm人行道环保砖		m^2	785.30	
2	2cmM10水泥砂浆		m^2	785.30	
3	12cmC30水泥混凝土		m^2	785.30	
4	破除现状路面		m^3	157.06	10cm水泥+10cm石屑（拆除废料外运5km）
5	C40路缘石		m	258.60	
6	C20砼垫层		m^3	6.47	
7	微型消防站		个	1	
8	宣传栏（挂墙）	240x120cm	个	1	详见通用大样图
9	垃圾分类亭		个	1	
10	电动自行车充电桩		套	82	由第三方承建
11	ZC-YJV-5x16电缆（充电桩配套）		米	180	由第三方承建
12	电缆套管PVCU（充电桩配套）	DN50	米	180	由第三方承建
13	乒乓球台	高密度纤维板、钢管，长2740*宽1525*高760mm	套	1	成品采购
14	整石坐凳	花岗岩，长2000*宽450*高400	套	2	成品采购
二	**建筑**				
1	楼道白色粉刷（首层）		m^2	1732	共22个楼梯
2	楼道黑色脚线粉刷（首层）		m^2	193	共22个楼梯
3	更换91号及93号窗户玻璃	6mm单片玻璃	m^2	100	
4	更换室外铸铁排水立管（改PVC排水管）	DN100	米	1296	有树荫的建筑：2根/栋，共4栋；无树荫的建筑：1根/栋，共9栋。
5	外墙修补（涂料）		m^2	200	
6	铲除楼道内墙找平层及粉刷面层（首层）		m^2	1925	拆除废料外运5km

中华人民共和国一级注册建筑师
姓　名：陈永健
注册号：4400325-029
有效期：至2023年11月

广东省建设工程勘察设计出图专用章
单位名称：中誉设计有限公司
业务范围：市政(燃气工程、轨道交通工程除外)行业甲级
资质证书编号：A244003258
有效期至：2025年03月02日 (1)

会签 | 比例 | 初步设计 | 设计阶段 | 23ASJSZ079 | 设计编号

中誉设计有限公司 ZHONGYU DESIGN CO. LTD..	建设单位	茂名市茂南区政府投资项目代建中心	图纸名称	新福一街工程数量表			设计	周秀坤	专业负责	李 真	审核	陈永健	日期	2023.08
	工程名称	广东省茂名市茂南区城区老旧小区基础设施改造工程项目（二期工程）第一批实施改造项目	专 业	总 体	资质证书编号	甲级:A244003258	校核	李 真	项目负责	邱学敏	审定	邱学敏	图号	ZT-C1-07-15

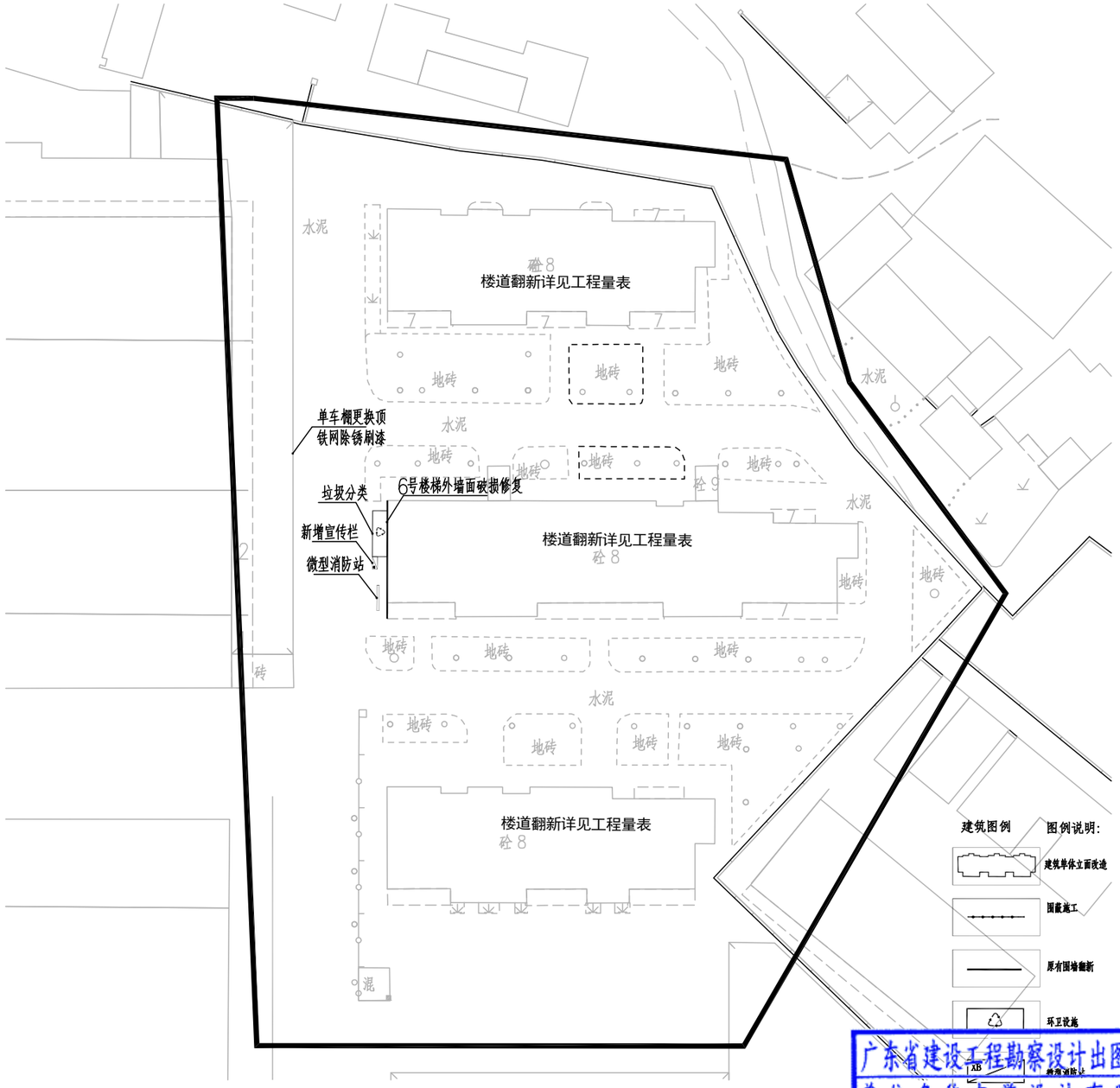

工商局小区改造总平面图

1:500

广东省建设工程勘察设计出图专用章
单位名称:中誉设计有限公司
业务范围:市政燃气工程、城镇道路工程除外)行业甲级
资质证书编号:A244003258
有效期至:2025年03月02日

中华人民共和国一级注册建筑师
姓 名:陈永健
注册号:4400325-029
有效期:至2023年11月

会签
比例
初步设计
设计阶段
23ASJSZ079
设计编号

中誉设计有限公司 ZHONGYU DESIGN CO. LTD..	建设单位	茂名市茂南区政府投资项目代建中心	图纸名称	工商局小区改造总平面图	设计	周秀坤	专业负责	李 真	审核	陈永健	日期	2023.08
	工程名称	广东省茂名市茂南区城区老旧小区基础设施改造工程项目（二期工程）第一批实施改造项目	专 业	总 体	资质证书编号	甲级:A244003258	校核	李 真	项目负责	邱学敏	审定	邱学敏	图号	ZT-C1-07-16

工商局小区工程数量表

序号	项目	规格	单位	工程量	备注
	41.新福社区工商局小区				
一	**园建**				
1	微型消防站		个	1	
2	宣传栏（立柱）	510*300cm	个	1	详见通用大样图
3	垃圾分类亭		个	1	
二	**建筑**				
1	楼道白色粉刷（全部楼层）		m^2	3780	共6个楼梯
2	楼道黑色脚线粉刷（全部楼层）		m^2	420	共6个楼梯
3	车棚顶换彩钢板(含隔热层)	YX-75-230-690(1)-1.0	m^2	275	
4	更换室外铸铁排水立管（改PVC排水管）	DN100	米	432	每栋楼平均楼层8层，每根按24米估算，每栋更换6根，共3栋楼。
5	车棚铁网除锈		m^2	106	
6	铲除楼道内墙找平层及粉刷面层（全部楼层）		m^2	4200.00	拆除废料外运5km
7	拆除室外铸铁排水立管	DN100	m	432	拆除废料外运5km

广东省建设工程勘察设计出图专用章
单位名称:中誉设计有限公司
业务范围:市政(燃气工程、轨道交通工程除外)行业甲级
资质证书编号:A244003258
有效期至:2025年03月02日 (1)

中华人民共和国一级注册建筑师
姓 名：陈永健
注册号：4400325-029
有效期：至2023年11月

会签 | 比例 | 初步设计 | 设计阶段 | 23ASJSZ079 | 设计编号

中誉设计有限公司 ZHONGYU DESIGN CO. LTD..	建设单位	茂名市茂南区政府投资项目代建中心	图纸名称	工商局小区工程数量表			设计	周秀坤	专业负责	李 真	审核	陈永健	日期	2023.08
	工程名称	广东省茂名市茂南区城区老旧小区基础设施改造工程项目（二期工程）第一批实施改造项目	专 业	总 体	资质证书编号	甲级:A244003258	校核	李 真	项目负责	邱学敏	审定	邱学敏	图 号	ZT-C1-07-17

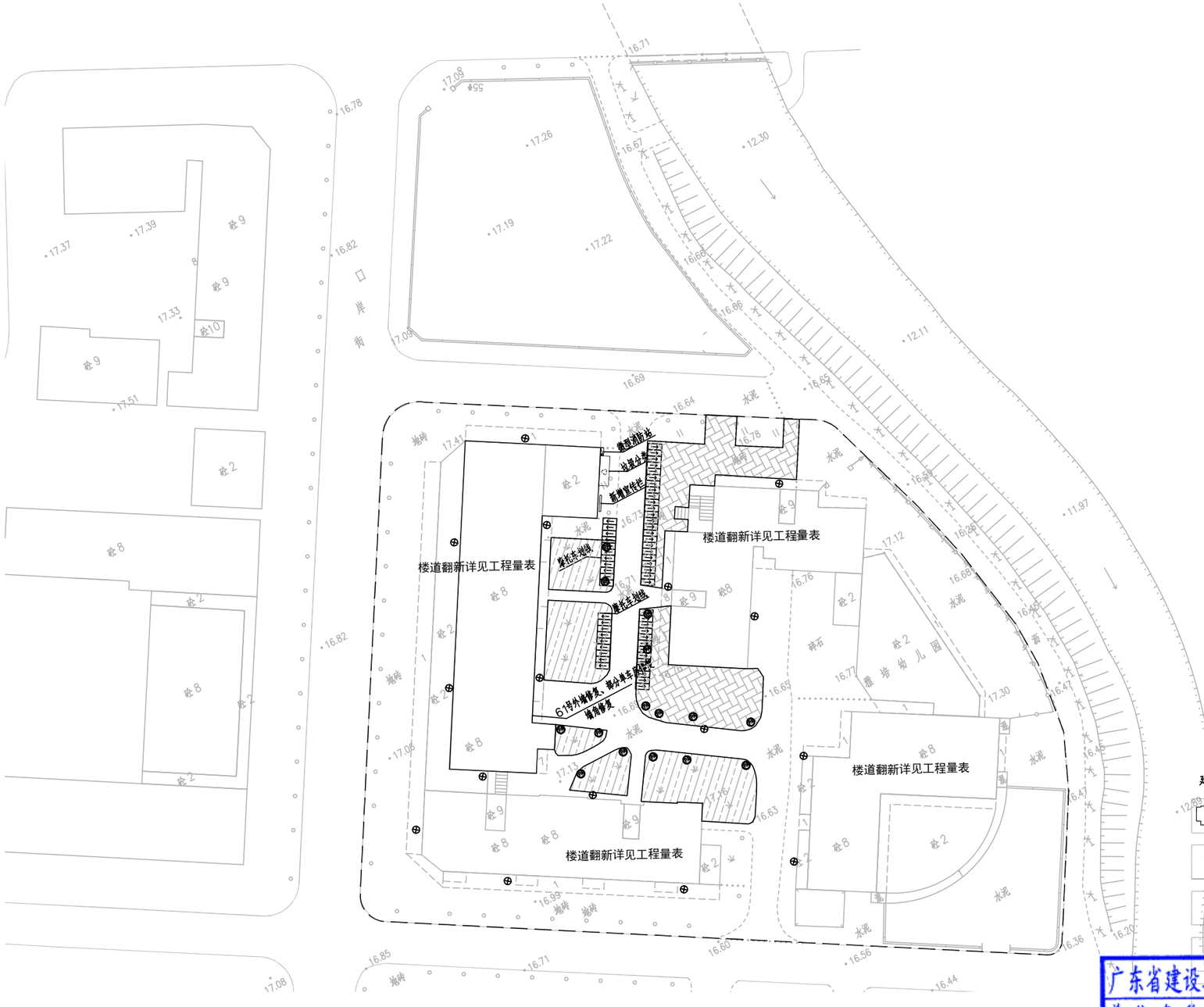

口岸南街改造总平面图 1:700

中华人民共和国一级注册建筑师
姓 名：陈永健
注册号：4400325-029
有效期：至2023年11月

广东省建设工程勘察设计出图专用章
单位名称：中誉设计有限公司
业务范围：市政(燃气工程、轨道交通工程除外)行业甲级
资质证书编号：A244003258
有效期至：2025年03月02日

会签 | 比例 | 初步设计 | 设计阶段 | 23ASJSZ079 | 设计编号

中誉设计有限公司 ZHONGYU DESIGN CO. LTD..	建设单位	茂名市茂南区政府投资项目代建中心	图纸名称	口岸南街改造总平面图			设计	周秀坤	专业负责	李 真	审核	陈永健	日期	2023.08
	工程名称	广东省茂名市茂南区城区老旧小区基础设施改造工程项目（二期工程）第一批实施改造项目	专业	总体	资质证书编号	甲级:A244003258	校核	李 真	项目负责	邱学敏	审定	邱学敏	图号	ZT-C1-07-18

口岸南街工程数量表

序号	项目	规格	单位	工程量	备注
	42. 朝阳社区口岸南街				
一	**园建**				
1	20cmC30水泥混凝土		m^2	383.80	
2	10cm石屑垫层		m^2	383.80	
3	6cm人行道环保砖		m^2	402.70	
4	2cmM10水泥砂浆		m^2	402.70	
5	12cmC30水泥混凝土		m^2	402.70	
6	破除现状路面		m^3	195.68	挖土方（拆除废料外运5km）
7	树池		套	30.00	
8	微型消防站		个	1	
9	宣传栏（立柱）	510*300cm	个	1	详见通用大样图
10	垃圾分类亭		个	1	
11	电动自行车充电桩		套	56	由第三方承建
12	ZC-YJV-5x16电缆（充电桩配套）		米	160	由第三方承建
13	电缆套管PVCU（充电桩配套）	DN50	米	160	由第三方承建
14	LED太阳能路灯	电池12.8V 30A/H，灯珠65W，太阳能板18V80W	套	16	铝合金材质，壁装
15	摩托车划线	0.9*2.0	辆	56	黄色热熔线10cm宽2mm厚
二	**建筑**				
1	61号外墙修复(涂料)、部分单车房墙角修补		m^2	100	
2	楼道白色粉刷（首层）		m^2	630	共8个楼梯
3	楼道黑色脚线粉刷（首层）		m^2	70	共8个楼梯
4	铲除外墙找平层及粉刷面层		m^2	100	外运5KM

中华人民共和国一级注册建筑师
姓 名：陈永健
注册号：4400325-029
有效期：至2023年11月

广东省建设工程勘察设计出图专用章
单位名称:中誉设计有限公司
业务范围:市政(燃气工程、轨道交通工程除外)行业甲级
资质证书编号:A244003258
有效期至:2025年03月02日 (1)

会签 | 比例 | 初步设计 | 设计阶段 | 23ASJSZ079 | 设计编号

中誉设计有限公司 ZHONGYU DESIGN CO. LTD..	建设单位	茂名市茂南区政府投资项目代建中心	图纸名称	口岸南街工程数量表			设计	周秀坤	专业负责	李 真	审核	陈永健	日期	2023.08
	工程名称	广东省茂名市茂南区城区老旧小区基础设施改造工程项目（二期工程）第一批实施改造项目	专业	总体	资质证书编号	甲级:A244003258	校核	李 真	项目负责	邱学敏	审定	邱学敏	图号	ZT-C1-07-19

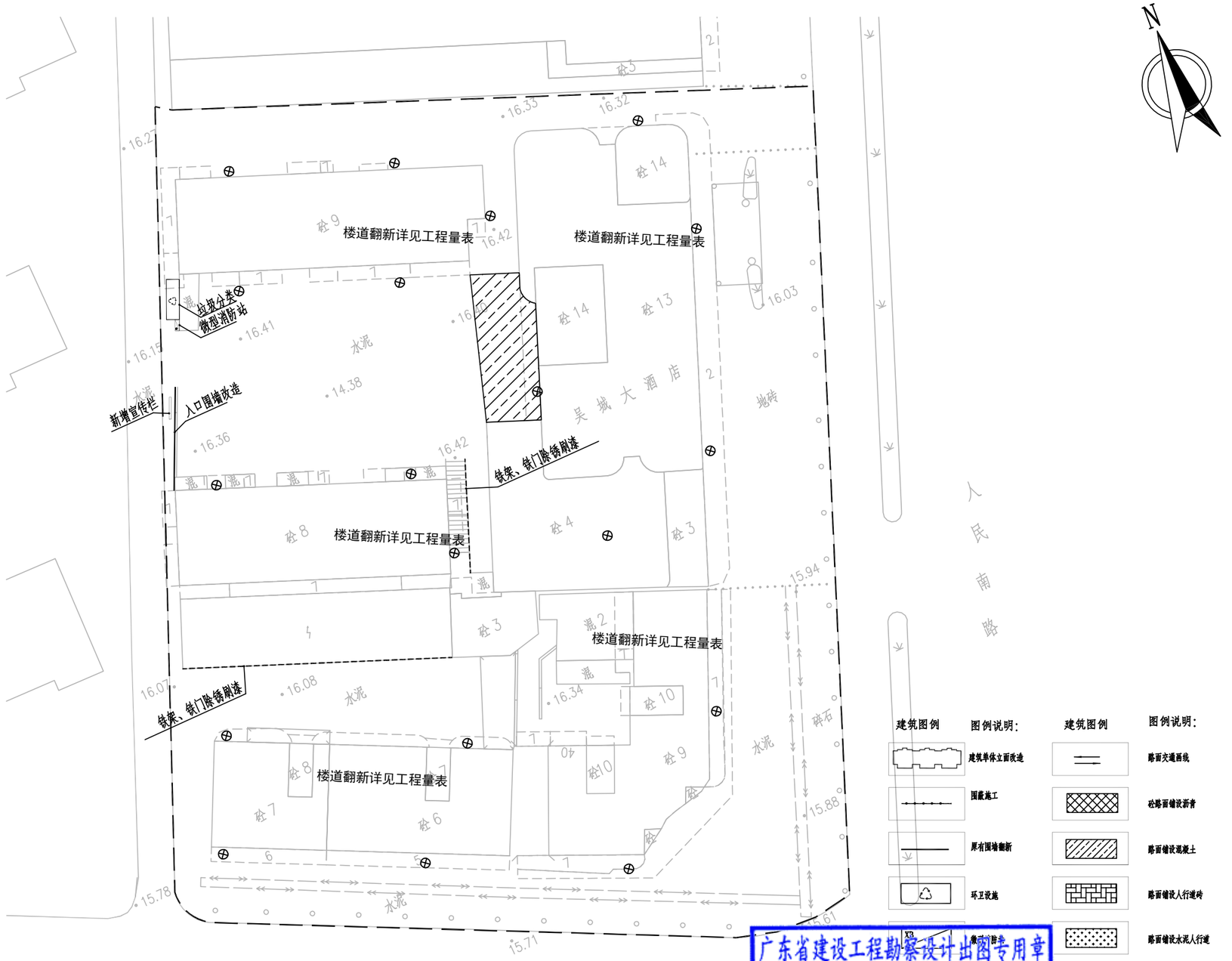

人民南路200、202、204和206改造总平面

1:300

广东省建设工程勘察设计出图专用章
单位名称:中誉设计有限公司
业务范围:市政(燃气工程、轨道交通工程除外)行业甲级
资质证书编号:A244003258
有效期至:2025年03月02日 (1)

中华人民共和国一级注册建筑师
姓 名: 陈永健
注册号: 4400325-029
有效期: 至2023年11月

会签	比例	初步设计	设计阶段	23ASJSZ079	设计编号

中誉设计有限公司 ZHONGYU DESIGN CO. LTD..	建设单位	茂名市茂南区政府投资项目代建中心	图纸名称	人民南路200、202、204和206改造总平面	设计	周秀坤	专业负责	李 真	审核	陈永健	日期	2023.08
	工程名称	广东省茂名市茂南区城区老旧小区基础设施改造工程项目（二期工程）第一批实施改造项目	专业	总体	资质证书编号	甲级:A244003258	校核	李 真	项目负责	邱学敏	审定	邱学敏	图号	ZT-C1-07-20

人民南路200、202、204和206工程数量表

序号	项目	规格	单位	工程量	备注
	人民南路200、202、204和206				
一	**园建**				
1	20cmC30水泥混凝土		m^2	97.90	
2	10cm石屑垫层		m^2	97.90	
3	破除现状路面		m^2	97.90	20cm水泥+10cm石屑（拆除废料外运5km）
4	微型消防站		个	1	
5	宣传栏（立柱）	510*300cm	个	1	详见通用大样图
6	垃圾分类亭		个	1	
7	LED太阳能路灯	电池12.8V 30A/H，灯珠65W，太阳能板18V80W	套	19	铝合金材质，壁装
8	新建铁艺围墙		米	10.00	详园建通用大样图
二	**建筑**				
1	楼道白色粉刷（首层）		m^2	788	共10个楼梯
2	楼道黑色脚线粉刷（首层）		m^2	88	共10个楼梯
3	更换室外铸铁排水立管（改PVC排水管）	DN100	米	270	每栋更换5根，每根按27米估算，共2栋楼
4	铁门除锈刷漆		m^2	82	共10个楼梯，每个楼梯1个，2栋楼
5	铲除楼道内墙找平层及粉刷面层		m^2	875	共10个楼梯，每个楼梯1个，2栋楼

中华人民共和国一级注册建筑师
姓 名：陈永健
注册号：4400325-029
有效期：至2023年11月

广东省建设工程勘察设计出图专用章
单位名称：中誉设计有限公司
业务范围：房屋建筑（含人防）、市政（燃气）、轨道交通工程（除外）行业甲级
资质证书编号：A244003258
有效期至：2025年03月02日 (1)

会签 | 比例 | 初步设计 | 设计阶段 | 23ASJSZ079 | 设计编号

中誉设计有限公司 ZHONGYU DESIGN CO. LTD..	建设单位	茂名市茂南区政府投资项目代建中心	图纸名称	人民南路200、202、204和206工程数量表	设 计	周秀坤	专业负责	李 真	审 核	陈永健	日 期	2023.08
	工程名称	广东省茂名市茂南区城区老旧小区基础设施改造工程项目（二期工程）第一批实施改造项目	专 业	总 体	资质证书编号	甲级:A244003258	校 核	李 真	项目负责	邱学敏	审 定	邱学敏	图 号	ZT-C1-07-21

自然区划	Ⅳ7华南沿海台风区				
路面类型	沥青混凝土	沥青混凝土	水泥混凝土	人行道	人行道
干湿类型	干燥~中湿	干燥~中湿	干燥~中湿	干燥~中湿	干燥~中湿
分　类	机动车道	机动车道	机动车道	人行道	人行道
结构类型	Ⅰ	Ⅱ	Ⅲ	Ⅳ	Ⅴ
路面结构图式	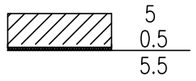	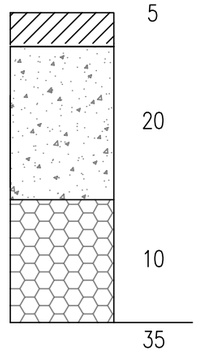	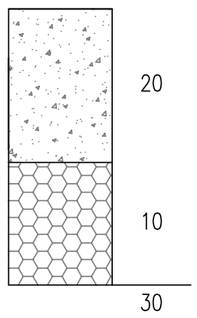	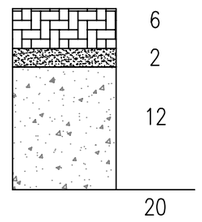	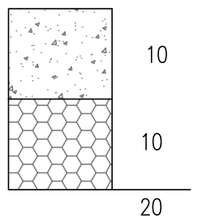
说明	5cm AC-13C改性细粒式沥青混凝土 0.5cm AC-13C改性细粒式沥青混凝土调平层 PC-2 石油热沥青0.5L/m^2 聚酯长丝烧毛土工布	5cm AC-13C改性细粒式沥青混凝土 PC-2 石油热沥青0.5L/m^2 聚酯长丝烧毛土工布 20cm C30水泥混凝土 10cm 石屑	20cm C30水泥混凝土 10cm 石屑	6cm 环保砖 2cm M10水泥砂浆 12cm C30水泥混凝土	10cm C30水泥混凝土 10cm 石屑
适用范围	沥青罩面	新建沥青路面	新建水泥路面	新建环保砖人行道	新建水泥面人行道

广东省建设工程勘察设计出图专用章
单位名称:中誉设计有限公司
业务范围:市政(燃气工程、轨道交通工程除外)行业甲级
资质证书编号:A244003258
有效期至:2025年03月02日 (1)

会签 | 比例 | 初步设计 | 设计阶段 | 23ASJSZ079 | 设计编号

中誉设计有限公司 ZHONGYU DESIGN CO. LTD..	建设单位	茂名市茂南区政府投资项目代建中心	图纸名称	路面结构图	设计	柯琼浩	专业负责	刘悦强	审核	黄大坚	日期	2023.08
	工程名称	广东省茂名市茂南区城区老旧小区基础设施改造工程项目（二期工程）第一批实施改造项目	专业	园建 资质证书编号 甲级:A244003258	校核	陈启明	项目负责	邱学敏	审定	邱学敏	图号	YJ-C1-07-01

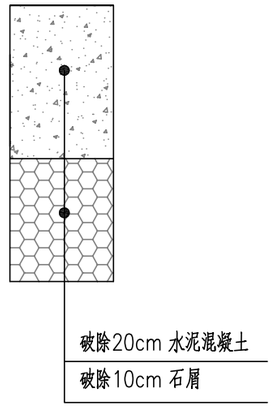

水泥路面破除大样图

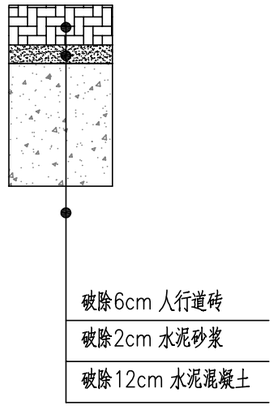

人行道砖路面破除大样图

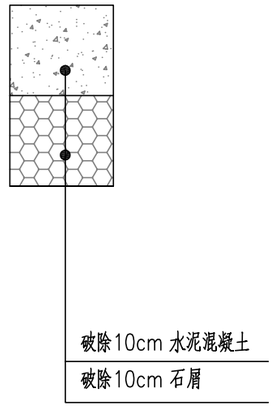

水泥人行道路面破除大样图

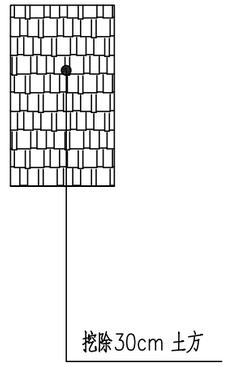

土质路面破除大样图

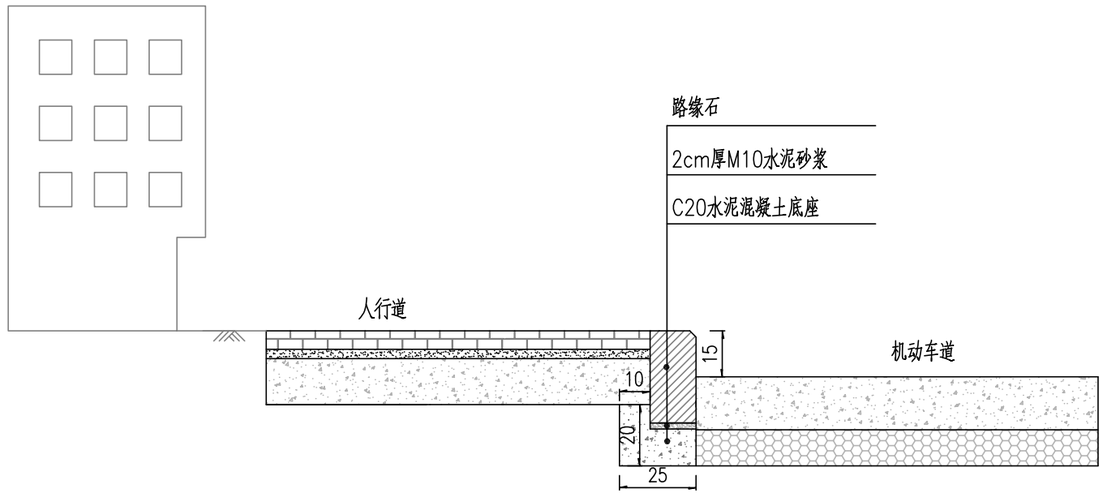

路缘石安装大样图

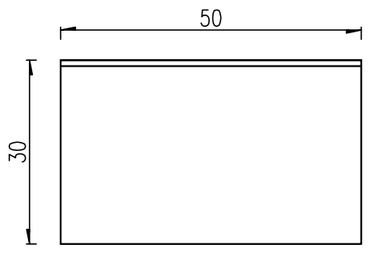

路缘石立面图 1:10

B型

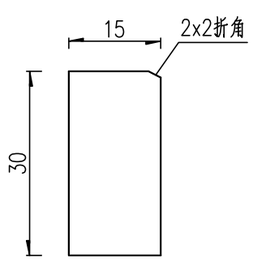

路缘石侧面图 1:10

B型

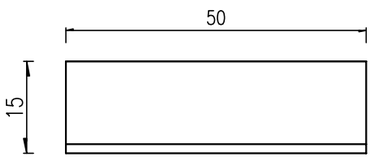

路缘石平面图 1:10

B型

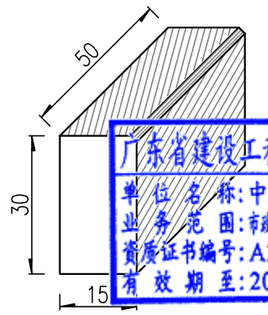

B型路缘石大样图 示意

广东省建设工程勘察设计出图专用章
单位名称:中誉设计有限公司
业务范围:市政(燃气工程、轨道交通工程除外)行业甲级
资质证书编号:A244003258
有效期至:2025年03月02日 (1)

说明:

1、本图尺寸单位以厘米计.

2、路缘石采用C40混凝土预制。

会签	比例	初步设计	设计阶段	23ASJSZ079	设计编号

中誉设计有限公司 ZHONGYU DESIGN CO. LTD..	建设单位	茂名市茂南区政府投资项目代建中心	图纸名称	路面结构设计图			设计	柯琼浩	专业负责	刘悦强	审核	黄大坚	日期	2023.08
	工程名称	广东省茂名市茂南区城区老旧小区基础设施改造工程项目（二期工程）第一批实施改造项目	专业	园建	资质证书编号	甲级:A244003258	校核	陈启明	项目负责	邱学敏	审定	邱学敏	图号	YJ-C1-07-01

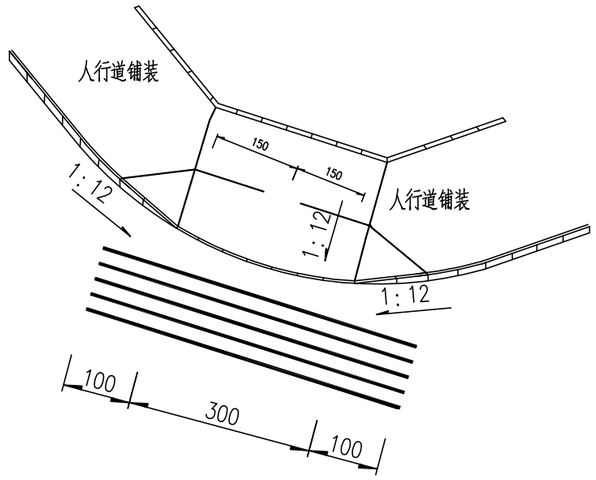

路口人行三面坡道图 示意图

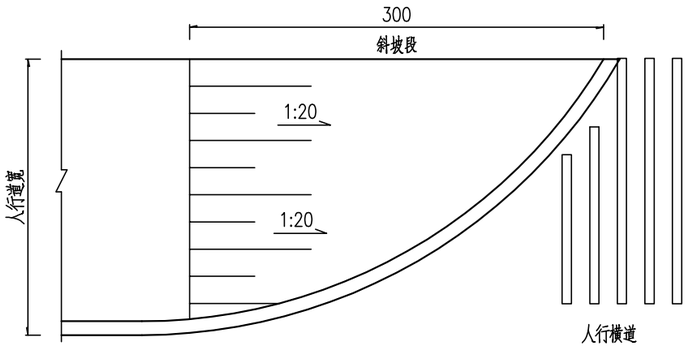

路口全宽式缘石坡道大样

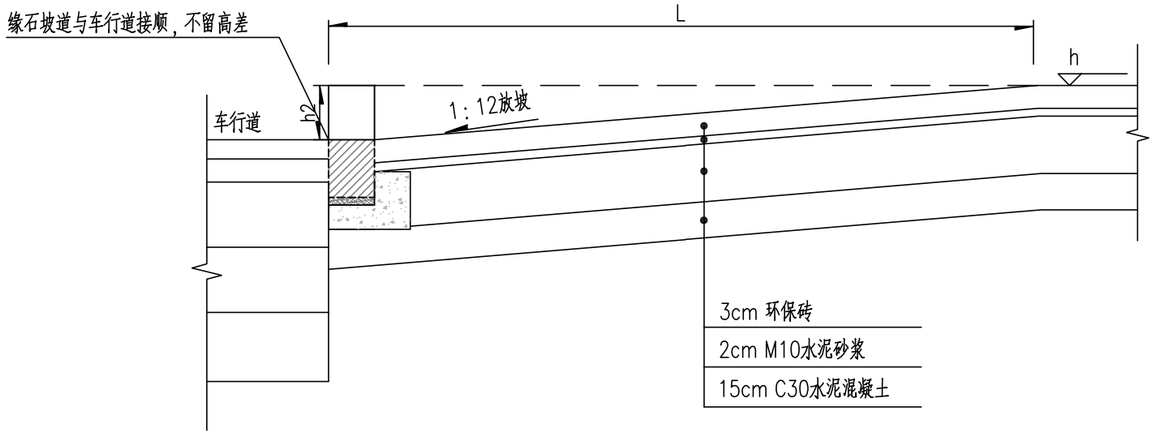

路口人行坡道剖面图 示意图

广东省建设工程勘察设计出图专用章
单位名称：中誉设计有限公司
业务范围：市政(道路)、建筑工程(建筑)甲级
资质证书编号：A244003258
有效期至：2025年03月02日 (1)

说明：

1. 本图以cm为单位；
2. 人行道路口设置缘石坡道,缘石坡道应设在人行道的范围内，并应与人行横道相对应；
3. 人行道缘石坡道要求与机动车道路面平接，不留高差。

| 会签 | | |

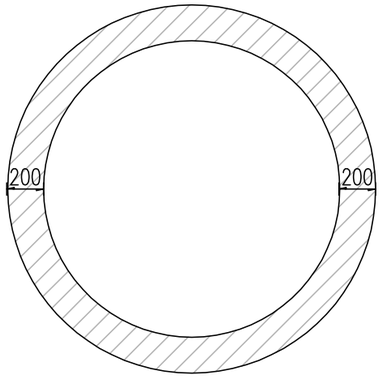

树池平面图

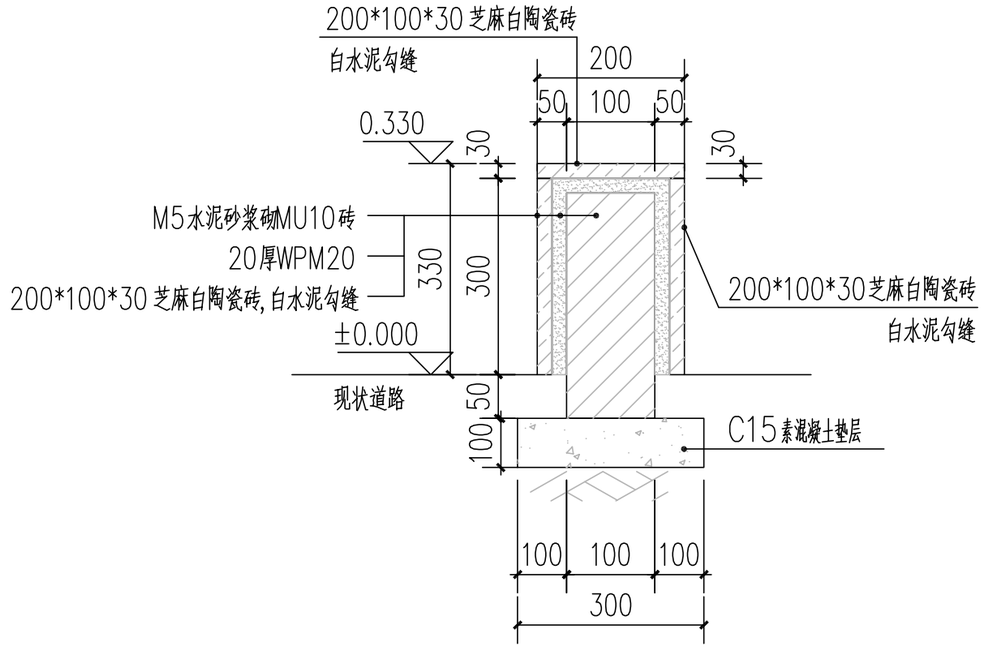

树池大样图

广东省建设工程勘察设计出图专用章
单位名称:中誉设计有限公司
业务范围:市政(燃气工程、轨道交通工程除外)行业甲级
资质证书编号:A244003258
有效期至:2025年03月02日 (1)

1. 图中单位除特殊说明外其余均为毫米。

设计编号	23ASJSZ0079
设计阶段	初步设计
比例	
会签	

中誉设计有限公司 ZHONGYU DESIGN CO. LTD..	建设单位	茂名市茂南区政府投资项目代建中心	图纸名称	树池大样图			设计	柯琼浩	专业负责	刘悦强	审核	黄大坚	日期	2023.08
	工程名称	广东省茂名市茂南区城区老旧小区基础设施改造工程项目（二期工程）第一批实施改造项目	专业	园建	资质证书编号	甲级:A244003258	校核	陈启明	项目负责	邱学敏	审定	邱学敏	图号	YJ-C1-07-03

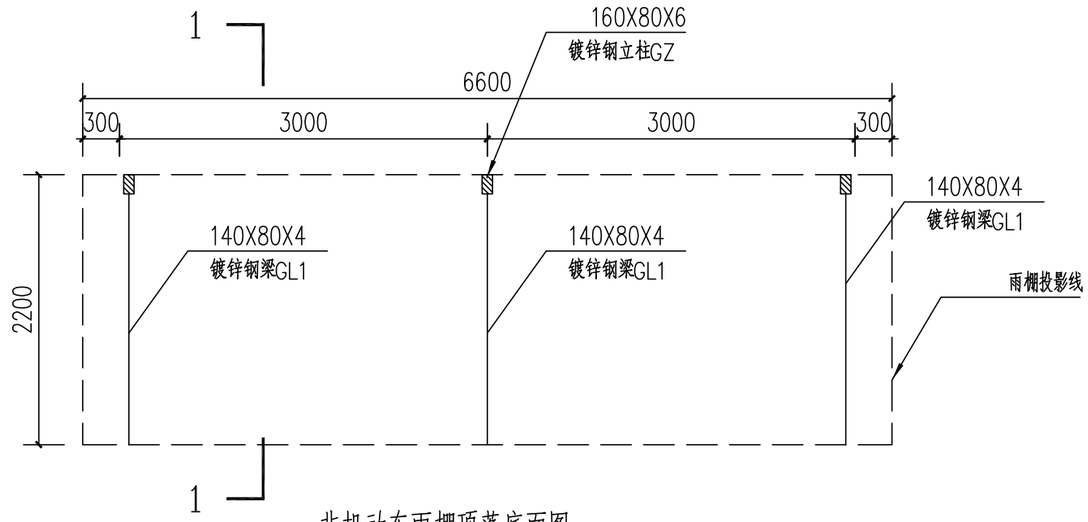

非机动车雨棚顶蓬底面图 1:50

注：雨棚宽度可根据现场实际尺寸调整

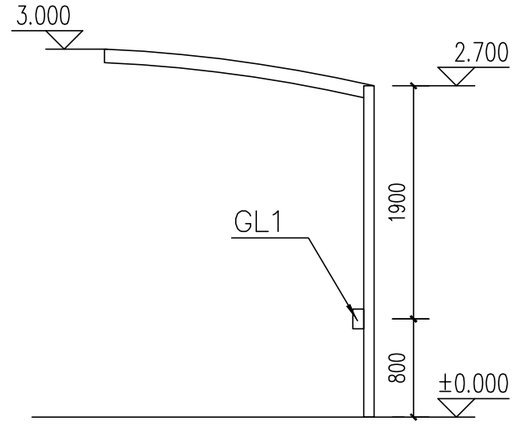

非机动车雨棚立面图 1:50

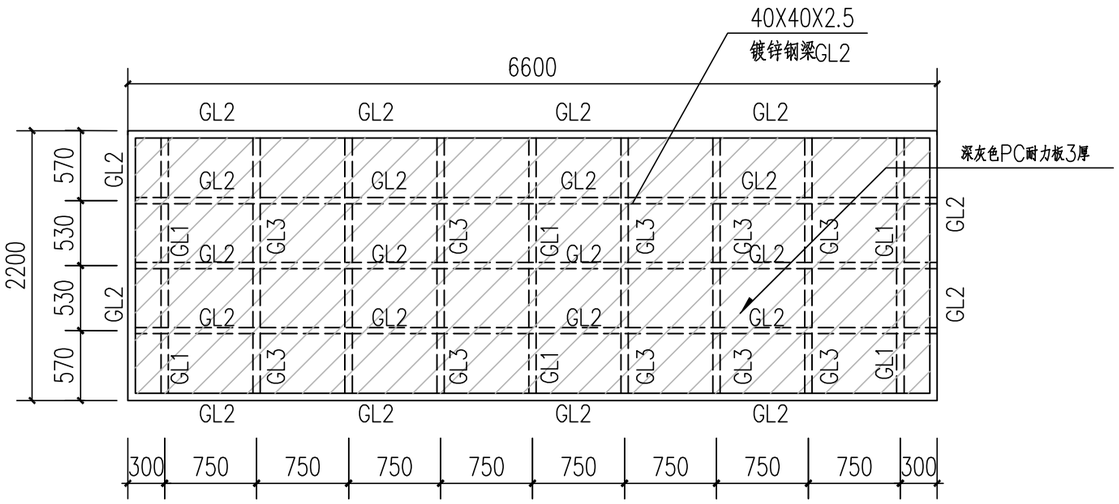

非机动车雨棚顶蓬顶面图 1:50

材 料 表

编 号	构 件	名 称	规 格	材 质	备注
1	GL1	主梁	140X80X4	Q235B	
2	GL2	次梁	40X40X2.5	Q235B	
3	GL3	次梁	40X20X2	Q235B	
4	GZ	钢柱	160X80X6	Q235B	

说明：

1、钢架现场焊接制作，均采取焊接固定，要求焊接饱满，光滑均匀。

2、工程所有钢构件需做好防腐防锈处理，表面涂刷两道环氧富锌底漆，两道环氧云铁中间漆，两道丙烯酸聚氨酯面漆，总干膜厚度220μm。

3、基础埋深H按基础大样图，施工基础时应考虑各种预埋件。

4、基础应建在均匀土层上，地基承载力不应小于100KPa。

广东省建设工程勘察设计出图专用章
单位名称：中誉设计有限公司
业务范围：市政(燃气工程、轨道交通工程除外)行业甲级
资质证书编号：A244003258
有效期至：2025年03月02日 (1)

会签 | 比例 | 初步设计 | 设计阶段 | 23ASJSZ079 | 设计编号

中誉设计有限公司 ZHONGYU DESIGN CO. LTD..	建设单位	茂名市茂南区政府投资项目代建中心	图纸名称	非机动车雨棚平面图、立面图	设计	柯琼浩	专业负责	刘悦强	审核	黄大坚	日期	2023.08
	工程名称	广东省茂名市茂南区城区老旧小区基础设施改造工程项目（二期工程）第一批实施改造项目	专业	园建	资质证书编号	甲级：A244003258	校核	陈启明	项目负责	邱学敏	审定	邱学敏	图号	YJ-C1-07-04

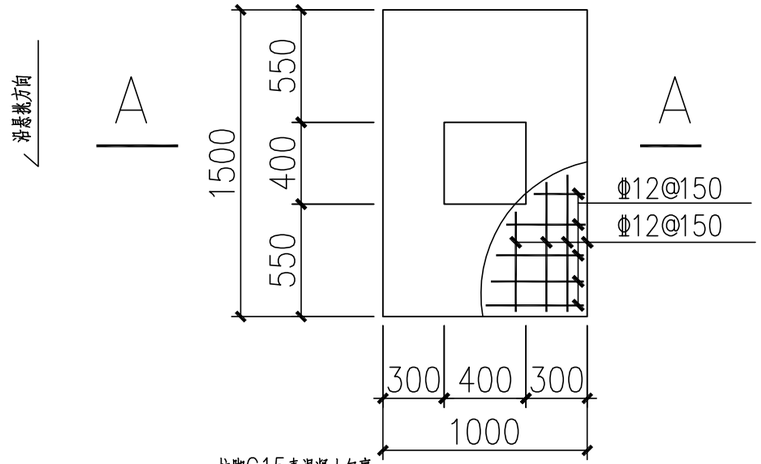

JC-1 1:30

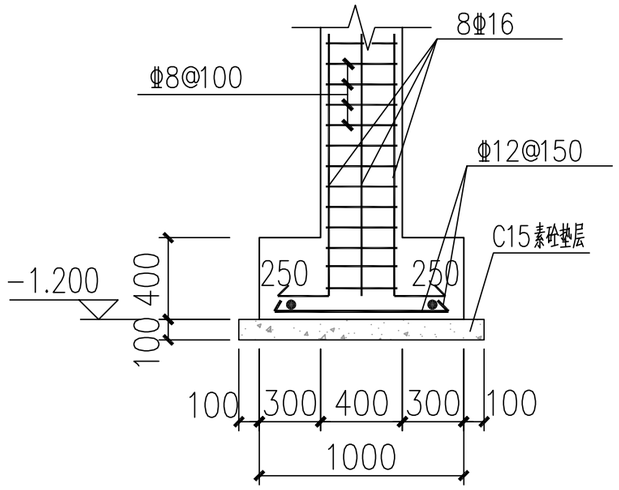

A-A 1:30

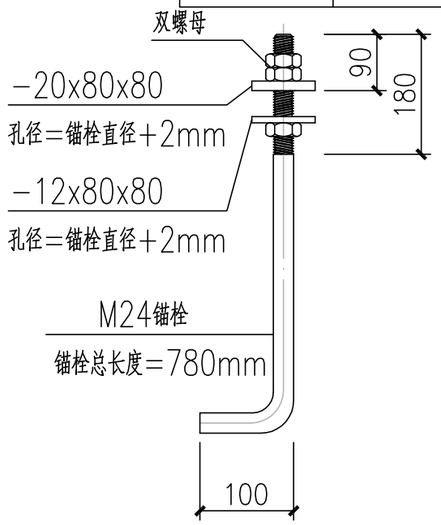

M24锚栓 1:20

材质Q235

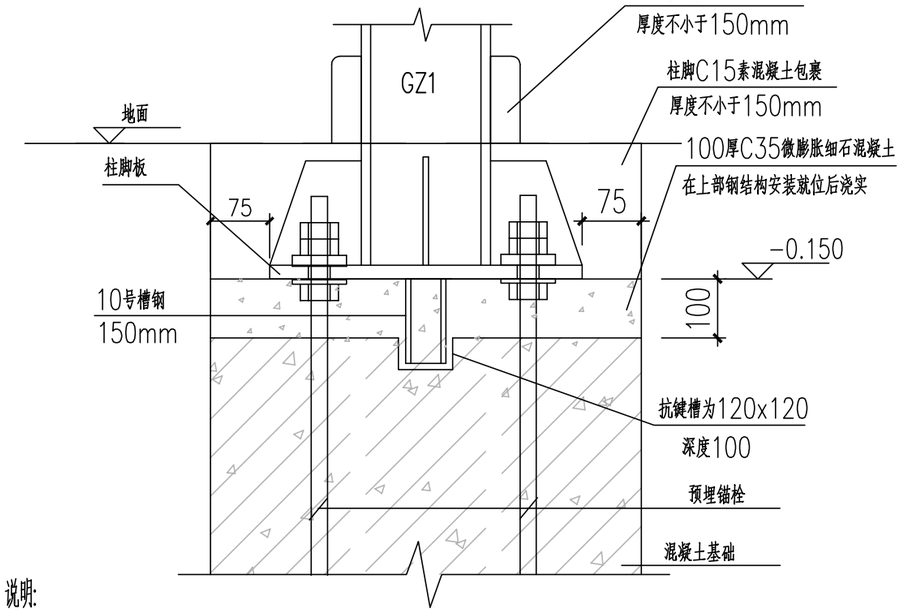

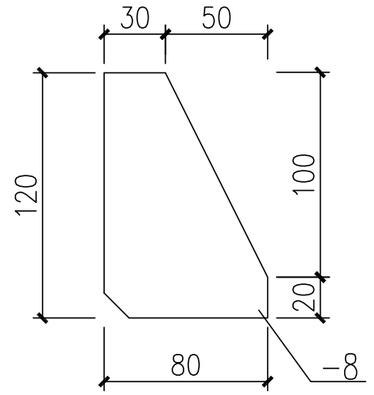

JB-1 1:30

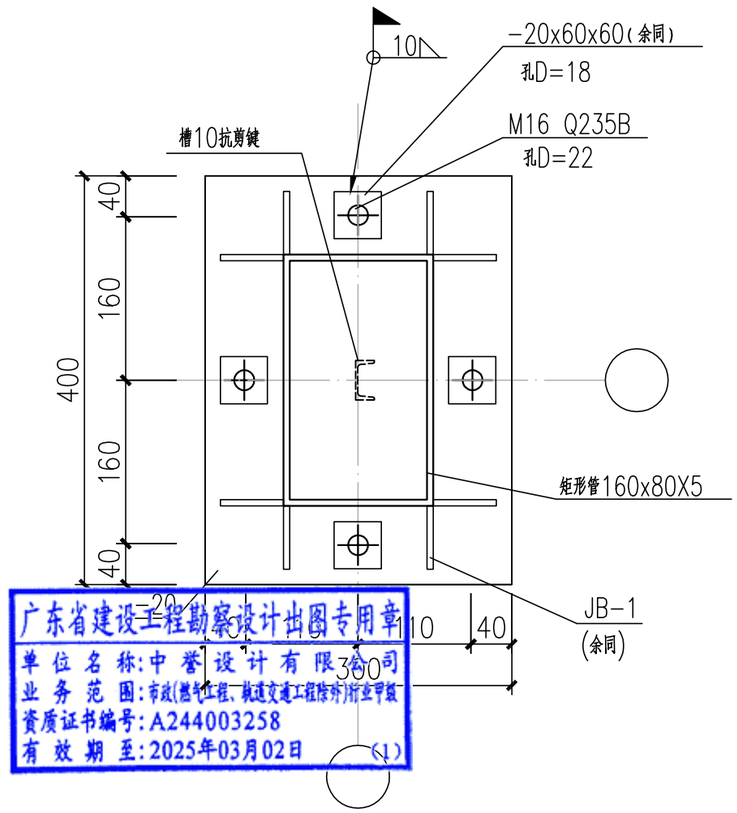

广东省建设工程勘察设计出图专用章
单位名称:中誉设计有限公司
业务范围:市政(燃气工程、轨道交通工程除外)行业甲级
资质证书编号:A244003258
有效期至:2025年03月02日 (1)

锚栓A定位图 1:30

说明:

1. 锚栓每组需配三帽两垫，锚栓材料采用Q235钢,螺栓螺母的螺纹基本尺寸应符合GB/T 192-2003, GB/T196-2003的规定.每组锚栓并配以两块方垫板.垫板详图见上。一个螺母和下垫板放在柱底板下方，用作调节柱子用，上垫板盖在柱底板上方，上面再配双螺母。上垫板和柱底板采用围焊，焊缝高度10毫米。
2. 锚栓加工制作完成后螺纹表面应涂黄油,防止丝牙锈蚀。但在锚栓埋设之前必须将螺杆上的油污擦净。在结构安装螺母紧固之前必须将螺纹上的油污擦净。
3. 本工程基础混凝土强度等级C30。
4. 螺栓位置偏差:地脚螺栓的埋设误差,对每一柱脚而言锚栓之间的允许误差不得超过2mm.其它尺寸误差不得超过4mm.
5. 锚栓与基础短柱边缘的距离不小于150毫米。
6. 采用二次灌浆层的柱脚，在安装钢柱直到二次灌浆层达到设计承载强度之前，应在柱底板四角下设置钢垫块或经设计工程师认可的其他垫块，

会签 | 比例 | 初步设计 | 设计阶段 | 23ASJSZ079 | 设计编号

中誉设计有限公司 ZHONGYU DESIGN CO. LTD.	建设单位	茂名市茂南区政府投资项目代建中心	图纸名称	非机动车雨棚结构大样	设计	柯琼浩	专业负责	刘悦强	审核	黄大坚	日期	2023.08
	工程名称	广东省茂名市茂南区城区老旧小区基础设施改造工程项目（二期工程）第一批实施改造项目	专业	园建	资质证书编号	甲级:A244003258	校核	陈启明	项目负责	邱学敏	审定	邱学敏	图号	YJ-C1-07-05

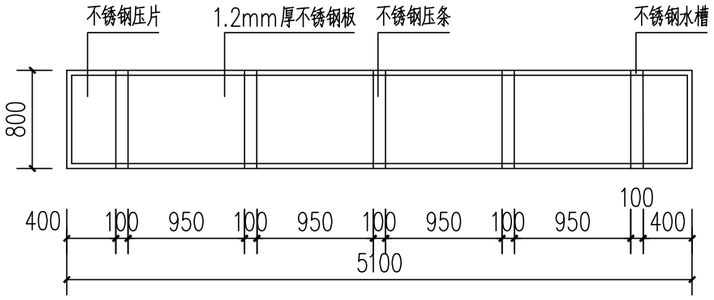

宣传栏顶蓬顶面图 1:50

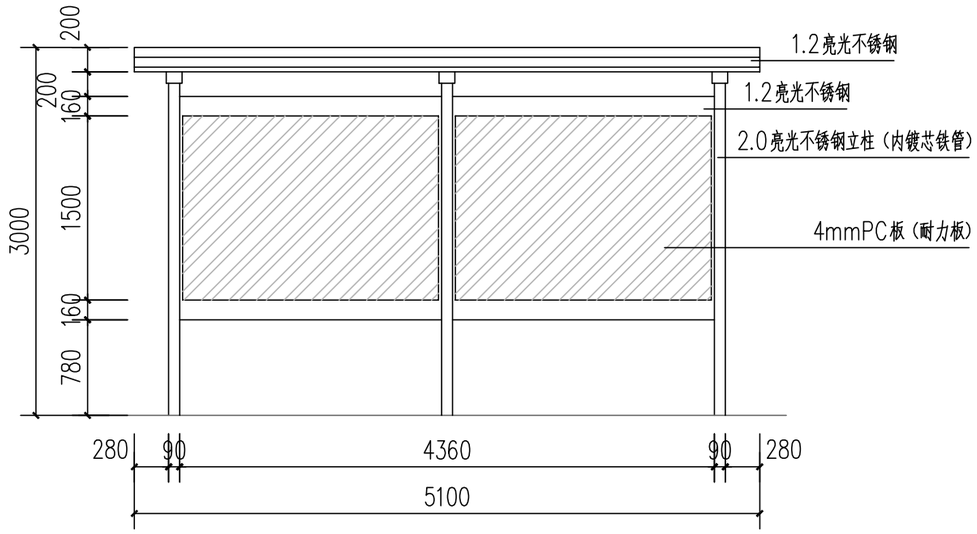

宣传栏立面图 1:50

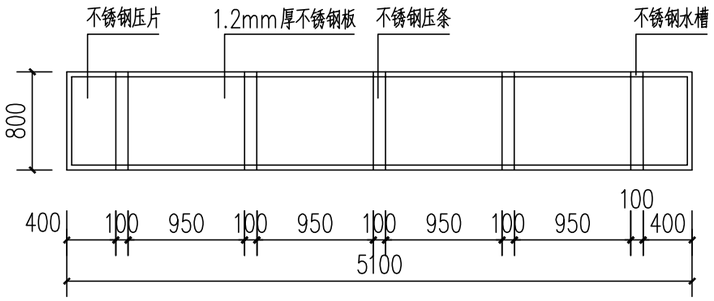

宣传栏顶蓬底面图 1:50

宣传栏顶蓬底压槽图 1:50

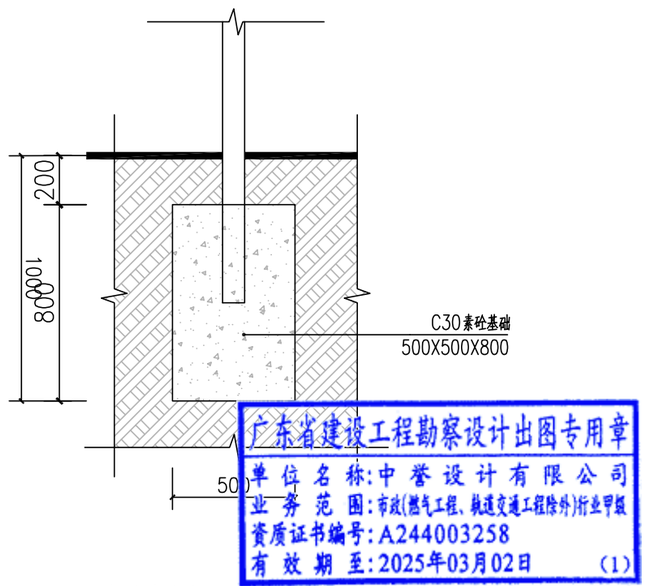

基础大样图 1:25

广东省建设工程勘察设计出图专用章
单位名称:中誉设计有限公司
业务范围:市政(燃气工程、轨道交通工程除外)行业甲级
资质证书编号:A244003258
有效期至:2025年03月02日 (1)

会签 | 比例 | 初步设计 | 设计阶段 | 23ASJSZ0079 | 设计编号

中誉设计有限公司 ZHONGYU DESIGN CO. LTD..	建设单位	茂名市茂南区政府投资项目代建中心	图纸名称	宣传栏大样图一			设计	柯琼浩	专业负责	刘悦强	审核	黄大坚	日期	2023.08
	工程名称	广东省茂名市茂南区城区老旧小区基础设施改造工程项目（二期工程）第一批实施改造项目	专业	园建	资质证书编号	甲级:A244003258	校核	陈启明	项目负责	邱学敏	审定	邱学敏	图号	YJ-C1-07-06

材质

产品名称	挂墙宣传栏
主要材质	专用铝合金
面板材质	4mmPC板（耐力板）
雨棚材质	阳光板
背板材质	镀锌钢板
可选组件	楣板、雨棚
安装方式	墙面固定：膨胀螺丝悬挂
开启方式	液压开启

挂墙宣传栏参考图 1:50

备注：240X120cm高

广东省建设工程勘察设计出图专用章
单位名称:中誉设计有限公司
业务范围:市政(燃气工程、轨道交通工程除外)行业甲级
资质证书编号:A244003258
有效期至:2025年03月02日 (1)

会签 | 比例 | 初步设计 | 设计阶段 | 23ASJSZ0079 | 设计编号

中誉设计有限公司 ZHONGYU DESIGN CO. LTD..	建设单位	茂名市茂南区政府投资项目代建中心	图纸名称	宣传栏大样图二			设计	柯琼浩	专业负责	刘悦强	审核	黄大坚	日期	2023.08
	工程名称	广东省茂名市茂南区城区老旧小区基础设施改造工程项目（二期工程）第一批实施改造项目	专业	园建	资质证书编号	甲级:A244003258	校核	陈启明	项目负责	邱学敏	审定	邱学敏	图号	YJ-C1-07-07

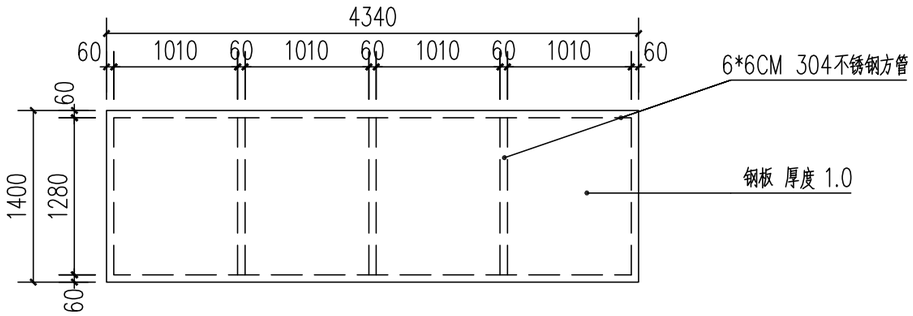

垃圾分类亭顶面图 1:50

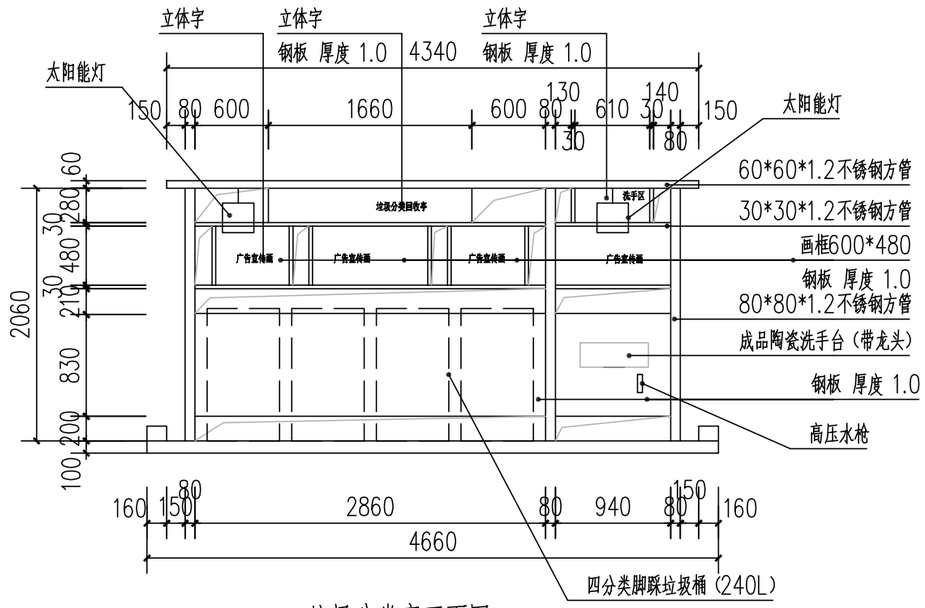

垃圾分类亭正面图 1:50

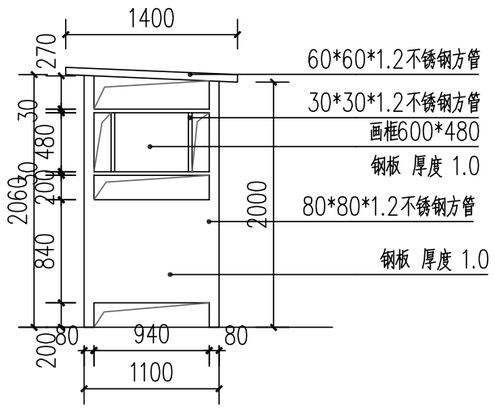

垃圾分类亭侧面图 1:50

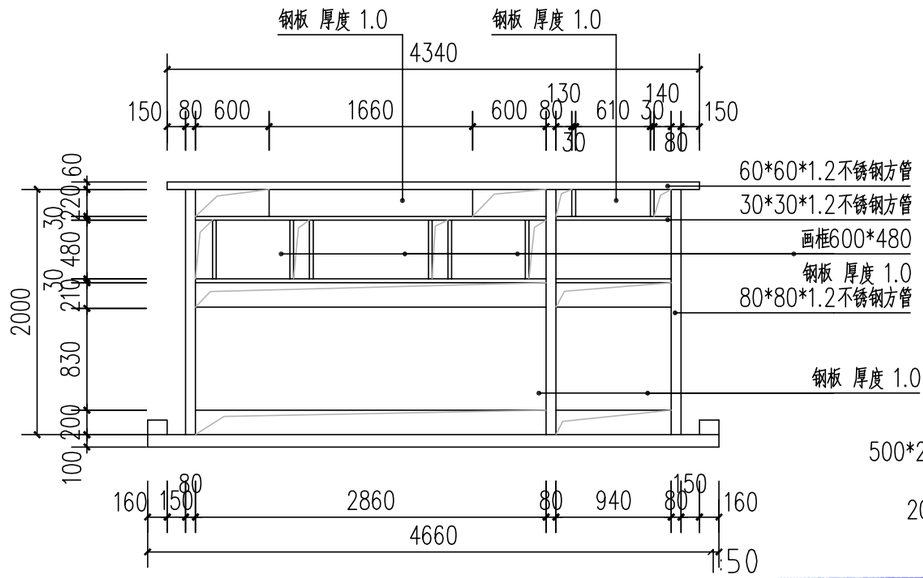

垃圾分类亭背面图 1:50

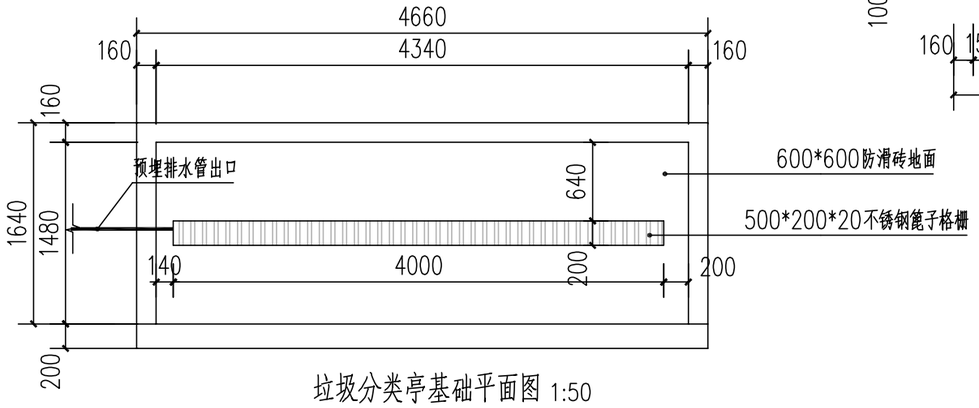

垃圾分类亭基础平面图 1:50

说明：
1、每个垃圾分类亭配套10米DN20给水管（室外PVC）。
2、每个垃圾分类亭配套30米DN75排水管（室外PVC）。

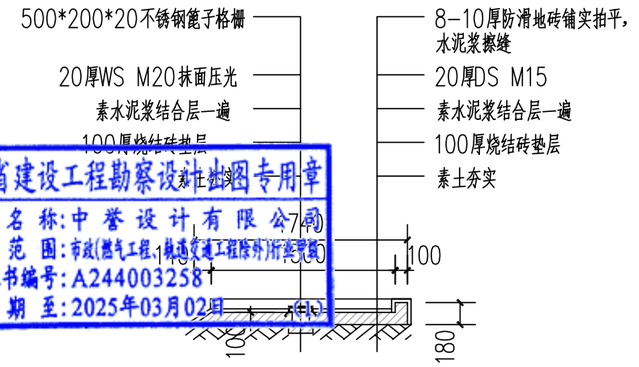

垃圾分类亭基础剖面图 1:50

广东省建设工程勘察设计出图专用章
单位名称：中誉设计有限公司
业务范围：市政(燃气工程、轨道交通工程除外)行业资质
资质证书编号：A244003258
有效期至：2025年03月02日

中誉设计有限公司 ZHONGYU DESIGN CO. LTD..	建设单位	茂名市茂南区政府投资项目代建中心	图纸名称	垃圾分类亭平面图、立面图、大样图			设计	柯琼浩	专业负责	刘悦强	审核	黄大坚	日期	2023.08
	工程名称	广东省茂名市茂南区城区老旧小区基础设施改造工程项目（二期工程）第一批实施改造项目	专业	园建	资质证书编号	甲级:A244003258	校核	陈启明	项目负责	邱学敏	审定	邱学敏	图号	YJ-C1-07-08

会签 比例 初步设计 设计阶段 23ASJSZ079 设计编号

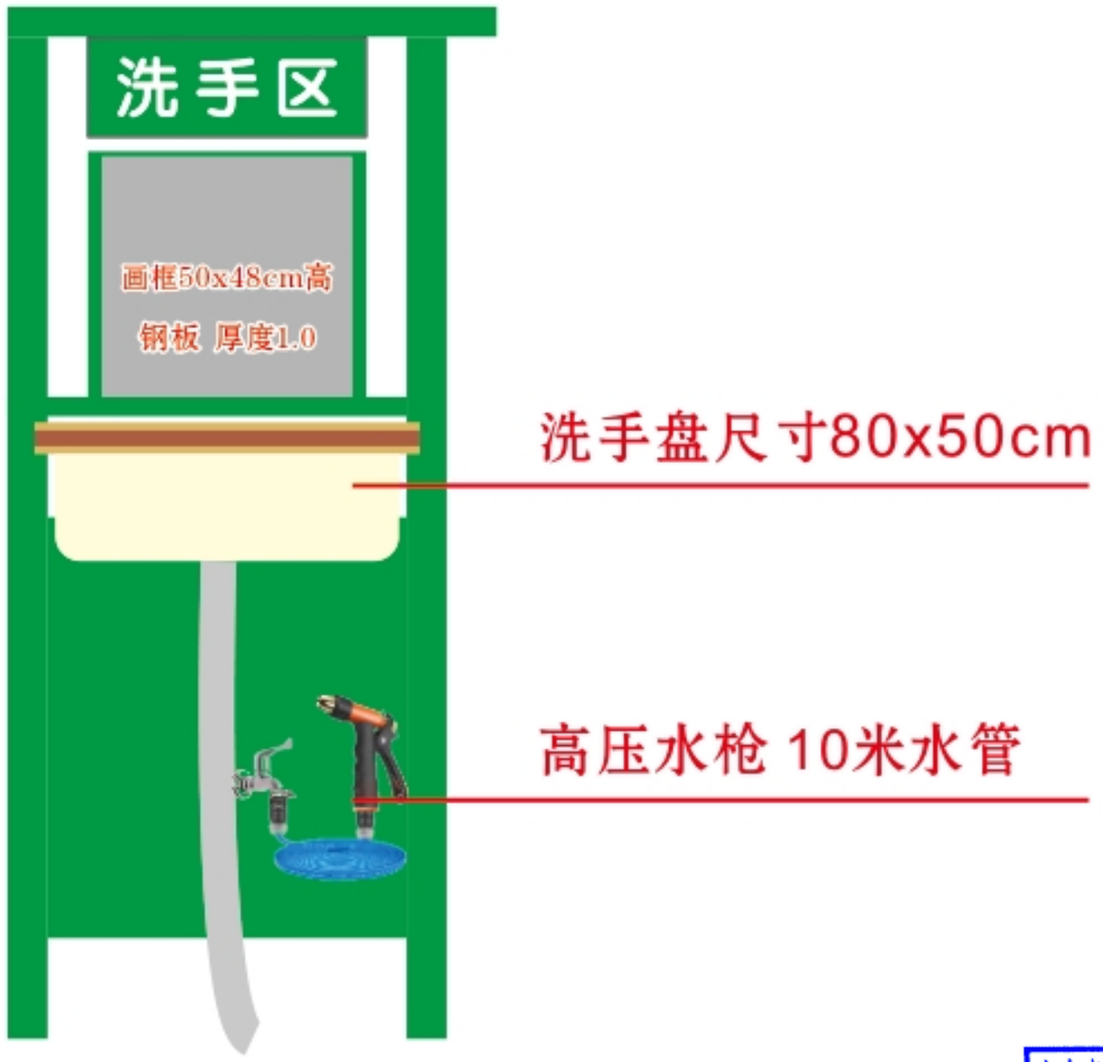

广东省建设工程勘察设计出图专用章
单位名称:中誉设计有限公司
业务范围:市政(燃气工程、轨道交通工程除外)行业甲级
资质证书编号:A244003258
有效期至:2025年03月02日 (1)

垃圾亭分类亭洗手区大样图 1:50

会签 | 比例 | 初步设计 | 设计阶段 | 23ASJSZ079 | 设计编号

中誉设计有限公司 ZHONGYU DESIGN CO. LTD..	建设单位	茂名市茂南区政府投资项目代建中心	图纸名称	垃圾亭分类亭洗手区大样图			设计	柯琼浩	专业负责	刘悦强	审核	黄大坚	日期	2023.08
	工程名称	广东省茂名市茂南区城区老旧小区基础设施改造工程项目（二期工程）第一批实施改造项目	专业	园建	资质证书编号	甲级:A244003258	校核	陈启明	项目负责	邱学敏	审定	邱学敏	图号	YJ-C1-07-09

垃圾分类亭字体大样图 1:50

广东省建设工程勘察设计出图专用章
单位名称:中誉设计有限公司
业务范围:市政(燃气工程、轨道交通工程除外)行业甲级
资质证书编号:A244003258
有效期至:2025年03月02日 (1)

会签 | 比例 | 初步设计 | 设计阶段 | 23ASJSZ079 | 设计编号

中誉设计有限公司 ZHONGYU DESIGN CO. LTD..	建设单位	茂名市茂南区政府投资项目代建中心	图纸名称	垃圾分类亭字体大样图			设计	柯琼浩	专业负责	刘悦强	审核	黄大坚	日期	2023.08
	工程名称	广东省茂名市茂南区城区老旧小区基础设施改造工程项目（二期工程）第一批实施改造项目	专业	园建	资质证书编号	甲级:A244003258	校核	陈启明	项目负责	邱学敏	审定	邱学敏	图号	YJ-C1-07-10

广东省建设工程勘察设计出图专用章
单位名称:中誉设计有限公司
业务范围:市政(燃气工程、轨道交通工程除外)行业甲级
资质证书编号:A244003258
有效期至:2025年03月02日 (1)

垃圾分类亭宣传画1 1:50

备注：60X48cm高

设计编号	23ASJSZ0079	设计阶段	初步设计	比例		会签	

中誉设计有限公司 ZHONGYU DESIGN CO. LTD..	建设单位	茂名市茂南区政府投资项目代建中心	图纸名称	垃圾分类亭宣传画1	设计	柯琼浩	专业负责	刘悦强	审核	黄大坚	日期	2023.08
	工程名称	广东省茂名市茂南区城区老旧小区基础设施改造工程项目（二期工程）第一批实施改造项目	专业	园建	资质证书编号	甲级:A244003258	校核	陈启明	项目负责	邱学敏	审定	邱学敏	图号	YJ-C1-07-11

备注：60X48cm高

广东省建设工程勘察设计出图专用章
单位名称:中誉设计有限公司
业务范围:市政燃气工程、轨道交通工程除外行业甲级
资质证书编号:A244003258
有效期至:2025年03月02日

（1张）垃圾分类亭宣传画2 1:50

备注：70X48cm高

会签	比例	初步设计	设计阶段	23ASJSZ079	设计编号

中誉设计有限公司 ZHONGYU DESIGN CO. LTD..	建设单位	茂名市茂南区政府投资项目代建中心	图纸名称	垃圾分类亭宣传画2	设计	柯琼浩	专业负责	刘悦强	审核	黄大坚	日期	2023.08
	工程名称	广东省茂名市茂南区城区老旧小区基础设施改造工程项目（二期工程）第一批实施改造项目	专业	园建	资质证书编号	甲级:A244003258	校核	陈启明	项目负责	邱学敏	审定	邱学敏	图号	YJ-C1-07-12

广东省建设工程勘察设计出图专用章
单位名称:中誉设计有限公司
业务范围:市政(燃气工程、轨道交通工程除外)行业甲级
资质证书编号:A244003258
有效期至:2025年03月02日 (1)

垃圾分类亭宣传画3 1:50

备注：70X48cm高

会签	比例	初步设计	设计阶段	23ASJSZ079	设计编号

中誉设计有限公司 ZHONGYU DESIGN CO. LTD..	建设单位	茂名市茂南区政府投资项目代建中心	图纸名称	垃圾分类亭宣传画3			设计	柯琼浩	专业负责	刘悦强	审核	黄大坚	日期	2023.08
	工程名称	广东省茂名市茂南区城区老旧小区基础设施改造工程项目（二期工程）第一批实施改造项目	专业	园建	资质证书编号	甲级:A244003258	校核	陈启明	项目负责	邱学敏	审定	邱学敏	图号	YJ-C1-07-13

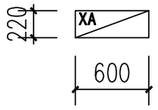

A型 微型消防站 1:50

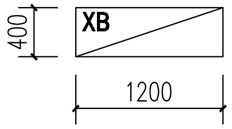

B型 微型消防站 1:50

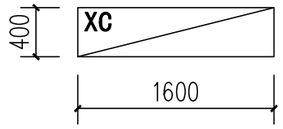

C型 微型消防站 1:50

类 型	箱体大小（长X宽X高）	箱体材质	箱内装备
A 型	0.6mx0.22mx0.8m	高密度优质加厚 冷轧钢＋钢化玻璃	4个4kg灭火器＋4个防毒面具 140X80X4
B 型	1.2mx0.4mx1.6m	高密度优质加厚 冷轧钢＋钢化玻璃	衣服x3、裤子x3、头盔x3、腰带x3、手套x3、靴子x3、反光马甲x1、挂绳岗x2、 强光头灯x1、交通指挥棒x1、强光手电x2、灭火毯x2、3C防毒面罩x3、扩音器x1、 钢丝芯安全绳x2、安全挂钩x3、腰斧x3、撬棒x1、消火栓扳手x2、消防斧x2、 消防沙桶x1、铲子x1、消防水带x2、接口x4、消防水枪x2、水带喉箍x4、灭火器x3
C 型	1.6mx0.4mx1.6m	高密度优质加厚 冷轧钢＋钢化玻璃	衣服x6、裤子x6、头盔x6、腰带x6、手套x6、靴子x6、反光马甲x1、挂绳岗x2、 强光头灯x1、交通指挥棒x1、强光手电x2、灭火毯x2、3C防毒面罩x6、扩音器x1、 钢丝芯安全绳x2、安全挂钩x6、腰斧x6、撬棒x1、消火栓扳手x2、消防斧x2、 消防沙桶x1、铲子x1、消防水带x2、接口x4、消防水枪x2、水带喉箍x4、灭火器x6

注：所有消防设备产品必须符合中国强制性产品认证

广东省建设工程勘察设计出图专用章
单位名称:中誉设计有限公司
业务范围:市政(燃气工程、轨道交通工程除外)行业甲级
资质证书编号:A244003258
有效期至:2025年03月02日 (1)

会签 | 比例 | 初步设计 | 设计阶段 | 23ASJSZ0079 | 设计编号

中誉设计有限公司 ZHONGYU DESIGN CO. LTD..	建设单位	茂名市茂南区政府投资项目代建中心	图纸名称	微型消防站			设 计	柯琼浩	专业负责	刘悦强	审 核	黄大坚	日 期	2023.08
	工程名称	广东省茂名市茂南区城区老旧小区基础设施改造工程项目（二期工程）第一批实施改造项目	专 业	园 建	资质证书编号	甲级:A244003258	校 核	陈启明	项目负责	邱学敏	审 定	邱学敏	图 号	YJ-C1-07-14

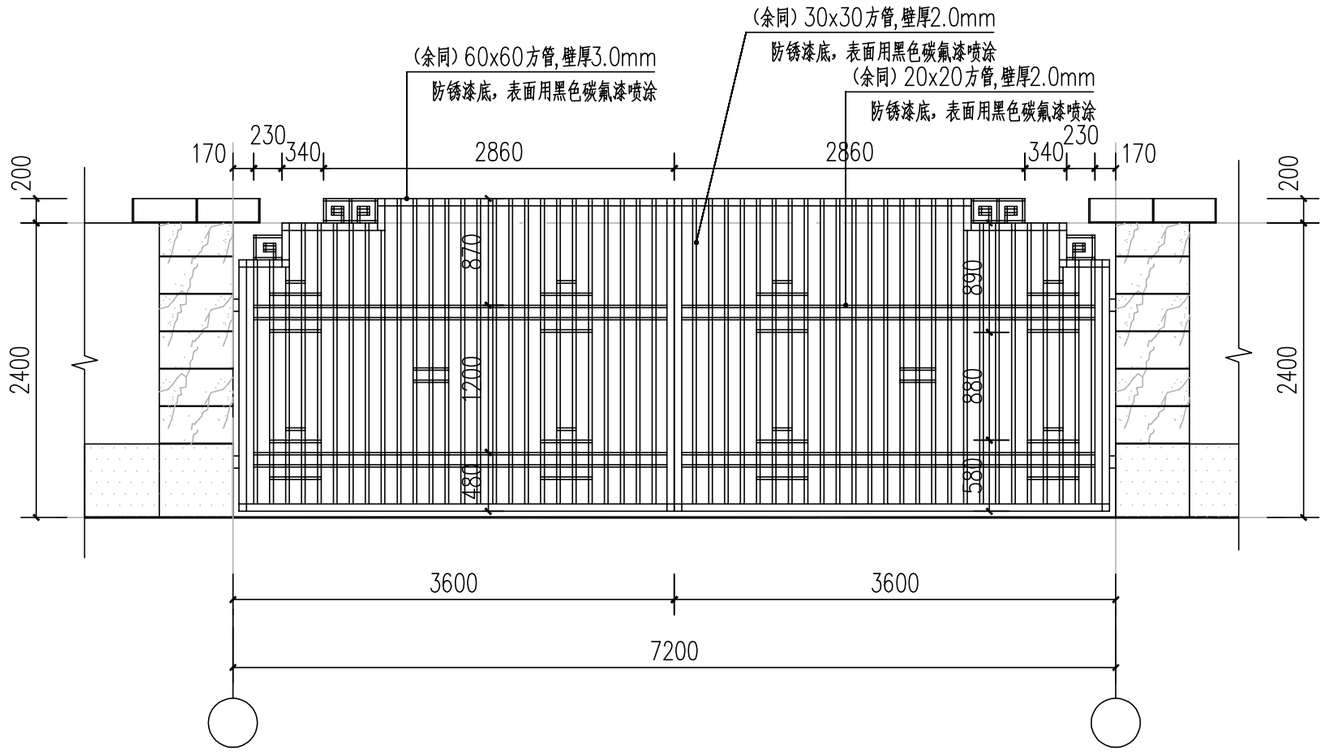

合成纤维厂门口大门立面图 1:50

注：此图尺寸标高只做示意，具体按现场建筑实际尺寸

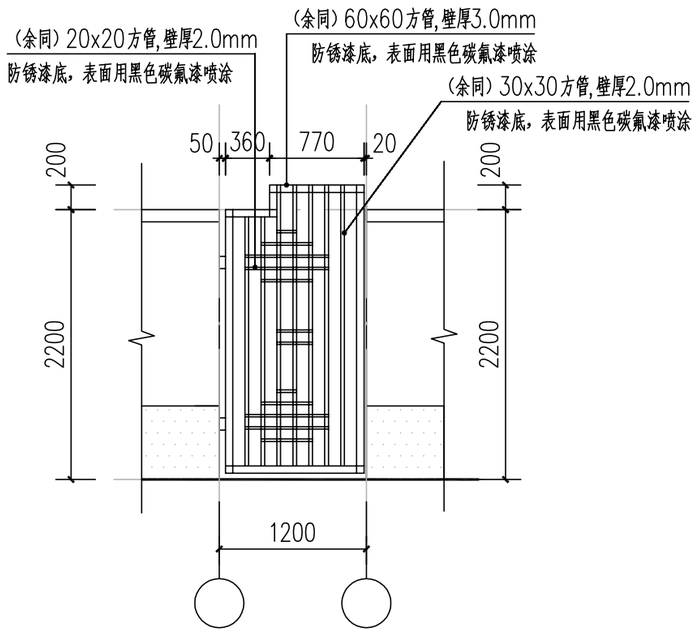

合成纤维厂门口小门立面图 1:50

注：此图尺寸标高只做示意，具体按现场建筑实际尺寸

广东省建设工程勘察设计出图专用章
单位名称:中誉设计有限公司
业务范围:市政(燃气工程、轨道交通工程除外)行业甲级
资质证书编号:A244003258
有效期至:2025年03月02日 (1)

中誉设计有限公司 ZHONGYU DESIGN CO. LTD..	建设单位	茂名市茂南区政府投资项目代建中心	图纸名称	合成纤维厂门口大门			设计	柯琼浩	专业负责	刘悦强	审核	黄大坚	日期	2023.08
	工程名称	广东省茂名市茂南区城区老旧小区基础设施改造工程项目（二期工程）第一批实施改造项目	专业	园建	资质证书编号	甲级:A244003258	校核	陈启明	项目负责	邱学敏	审定	邱学敏	图号	YJ-C1-07-15

会签 | 比例 | 初步设计 | 设计阶段 | 23ASJSZ079 | 设计编号

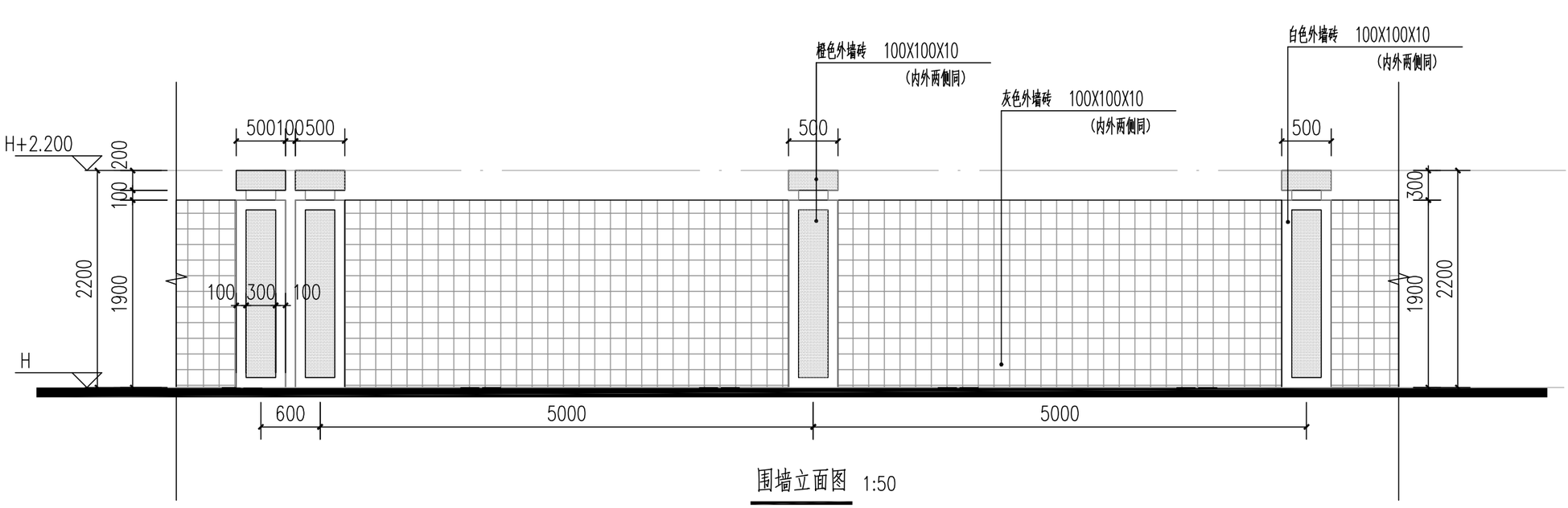

围墙立面图 1:50

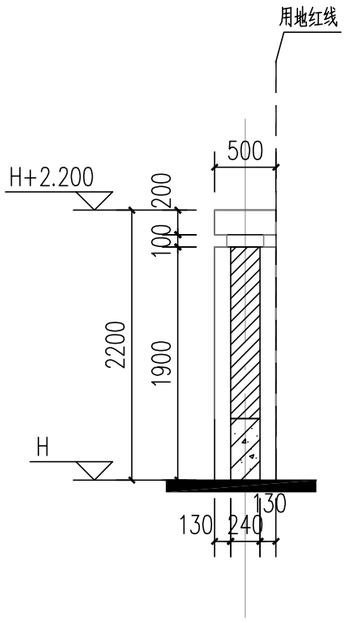

1—1剖面图 1:50

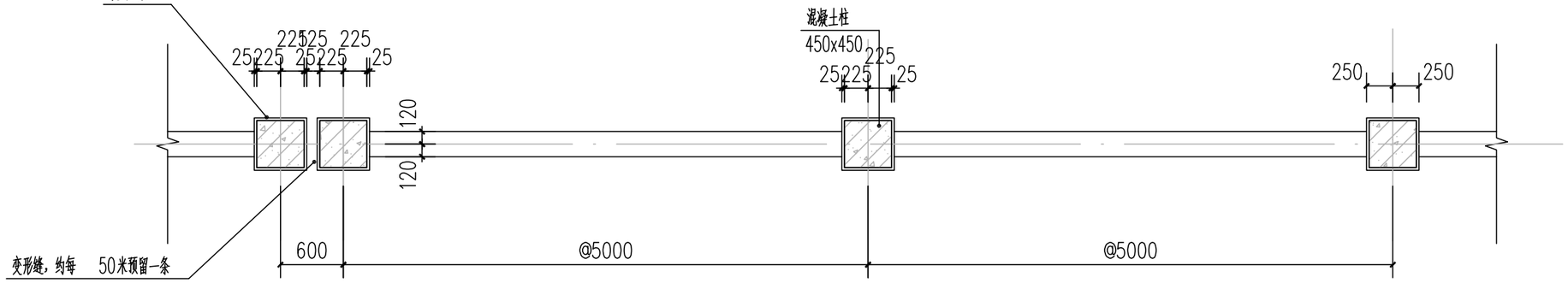

围墙平面图 1:50

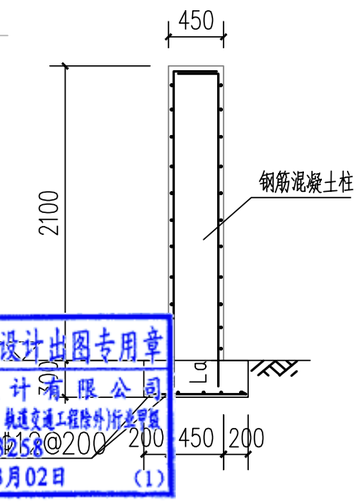

条形基础 1:50

1，围墙每 50 米长设一道变形缝，并设双柱。

2，基础详结施，埋件待栏杆订货后要求预埋。

3，所有外露铁件必须防锈。

4，围墙内外两侧面层做法相同

广东省建设工程勘察设计出图专用章
单位名称:中誉设计有限公司
业务范围:市政(燃气工程、轨道交通工程除外)行业甲级
资质证书编号:A244003258
有效期至:2025年03月02日 (1)

合格	比例	初步设计	设计阶段	23ASJSZ0079	设计编号

中誉设计有限公司 ZHONGYU DESIGN CO. LTD..	建设单位	茂名市茂南区政府投资项目代建中心	图纸名称	新建实体围墙大样图			设计	柯琼浩	专业负责	刘悦强	审核	黄大坚	日期	2023.08
	工程名称	广东省茂名市茂南区城区老旧小区基础设施改造工程项目（二期工程）第一批实施改造项目	专业	园建	资质证书编号	甲级:A244003258	校核	陈启明	项目负责	邱学敏	审定	邱学敏	图号	YJ-C1-07-16

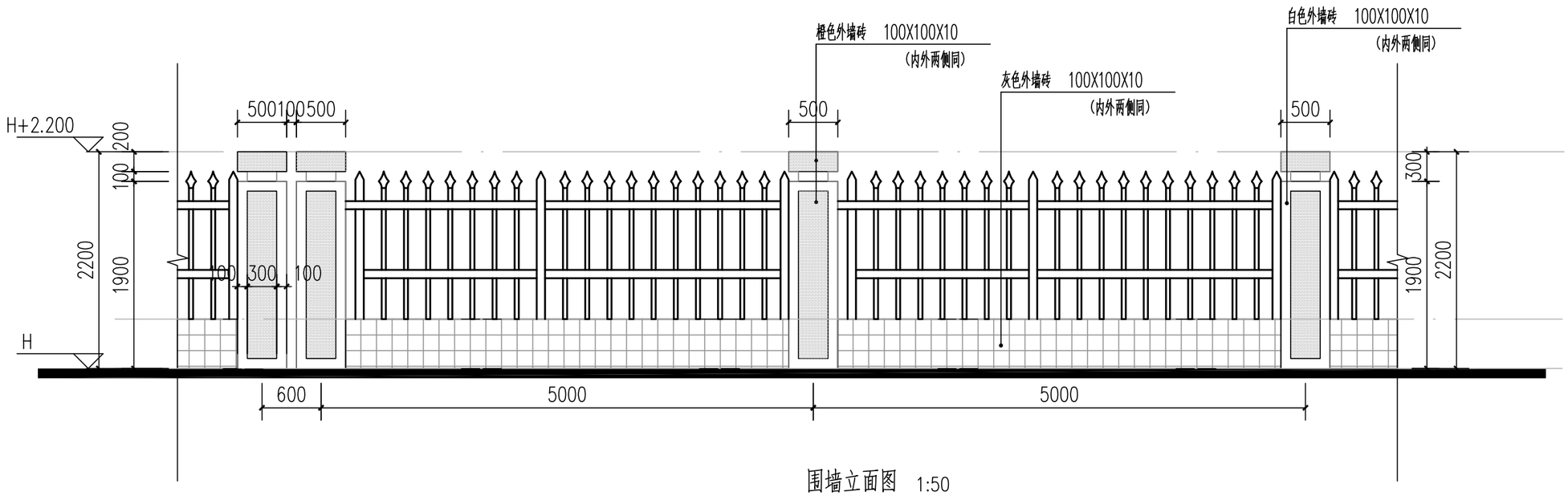

围墙立面图 1:50

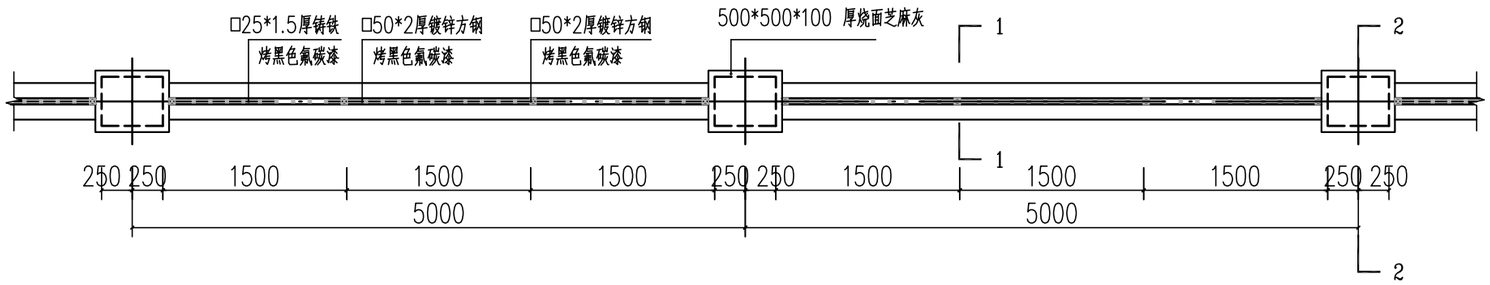

围墙标准段平面图 1:50

注：围墙每间隔50米，设置一道伸缩缝，新建围墙长度及位置详平面。

1，围墙每 50 米长设一道变形缝，并设双柱。

2，基础详结施，埋件待栏杆订货后要求预埋。

3，所有外露铁件必须防锈。

4，围墙内外两侧面层做法相同

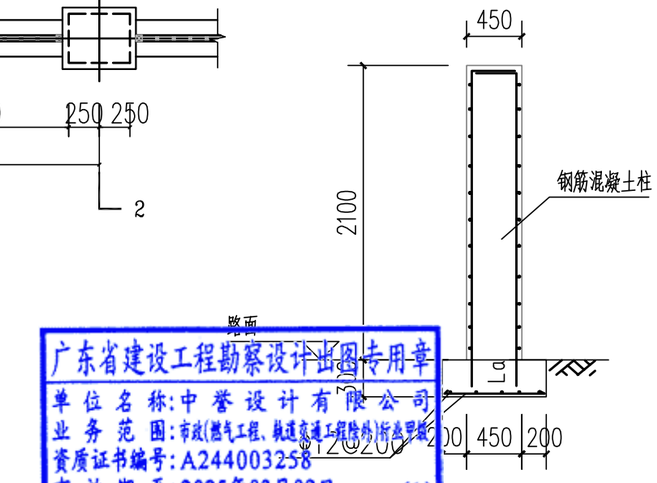

条形基础 1:50

广东省建设工程勘察设计出图专用章
单位名称:中誉设计有限公司
业务范围:市政(燃气工程、轨道交通工程除外)行业甲级
资质证书编号:A244003258
有效期至:2025年03月02日 (1)

会签 | 比例 | 初步设计 | 设计阶段 | 23ASJSZ0079 | 设计编号

中誉设计有限公司 ZHONGYU DESIGN CO. LTD..	建设单位	茂名市茂南区政府投资项目代建中心	图纸名称	新建铁艺围墙			设计	柯琼浩	专业负责	刘悦强	审核	黄大坚	日期	2023.08
	工程名称	广东省茂名市茂南区城区老旧小区基础设施改造工程项目（二期工程）第一批实施改造项目	专业	园建	资质证书编号	甲级:A244003258	校核	陈启明	项目负责	邱学敏	审定	邱学敏	图号	YJ-C1-07-17

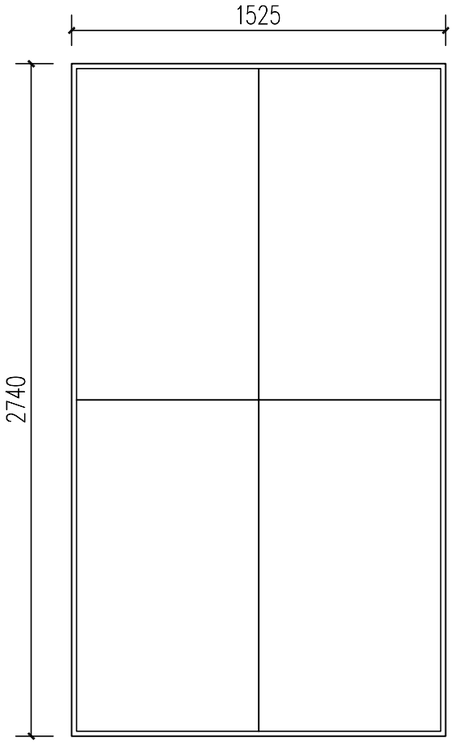

1a 乒乓球台平面图 1:25

1b 乒乓球台示意图

注：材质为高密度纤维板面板+钢管结构，数量：3套。位置：37、茂铁小区2套，40、新福一街1套

乒乓球场地技术要求：
1、本图长度单位为毫米。
2、球台尺寸：长2740mm，宽1525mm,球台表面距地面760mm，球网长度为1830mm，球网高15.25mm；台面应呈均匀的暗色，无光泽，台面四边各有一条20mm宽的白线，中间有一条3宽与球台场边平行的白色中线，台面厚度为18-30mm。
3、乒乓球球台、球网为市场成品，并按规范要求施工。
4、成组布置时，球台短边间距离大于等于5米，球台场边间距离大于等于2米，场地净高大于等于2.24米。
5、图中未经事宜，参考GB-08J933-1图集。
6、本设计图内未作注明者，均按国家、地方有关规范规程执行。若有特殊问题均应经设计、业主及施工三方共同协商统一后执行。

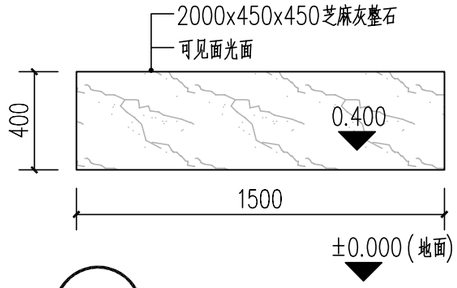

2a 整石坐凳平面图 1:25

注：根据实际情况使用瓷砖胶固定，数量12套.
位置：37、茂铁小区6套，38、站东花园2套，39、东茂花园2套，40、新福一街2套

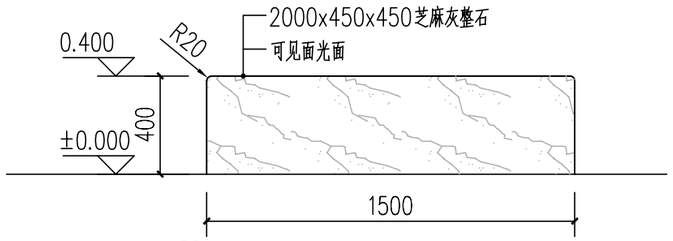

2b 整石坐凳正立面图 1:25

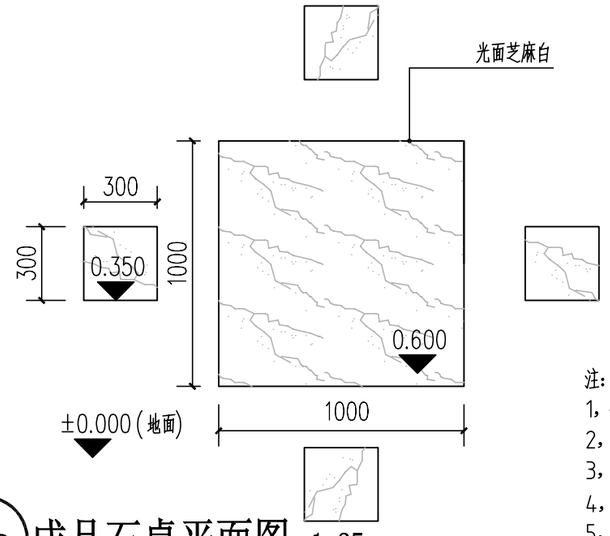

3a 成品石桌平面图 1:25

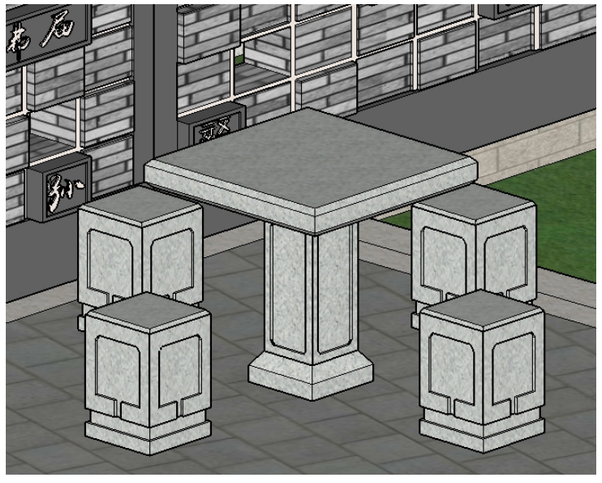

3b 成品石桌示意图

注：
1，一桌四椅为一套，光面芝麻白
2，方桌：0.6米高1米宽
3，方椅：0.35米高0.3米宽
4，数量8套
5，位置：37、茂铁小区4套，38、站东花园2套，39、东茂花园2套

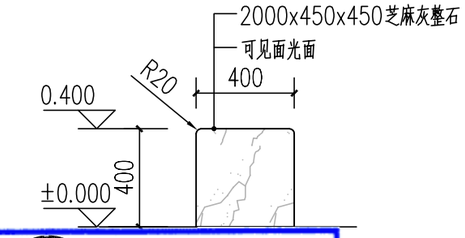

2c 整石坐凳侧立面图 1:25

广东省建设工程勘察设计出图专用章
单位名称：中誉设计有限公司
业务范围：市政(燃气工程、轨道交通工程除外)行业甲级
资质证书编号：A244003258
有效期至：2025年03月02日 (1)

注：设施均由专业厂家二次深化设计安装

会签	比例	初步设计	设计阶段	23ASJSZ079	设计编号

中誉设计有限公司 ZHONGYU DESIGN CO. LTD..	建设单位	茂名市茂南区政府投资项目代建中心	图纸名称	休闲及健身设施详图			设计	柯琼浩	专业负责	刘悦强	审核	黄大坚	日期	2023.08
	工程名称	广东省茂名市茂南区城区老旧小区基础设施改造工程项目（二期工程）第一批实施改造项目	专业	园建	资质证书编号	甲级:A244003258	校核	陈启明	项目负责	邱学敏	审定	邱学敏	图号	YJ-C1-07-18

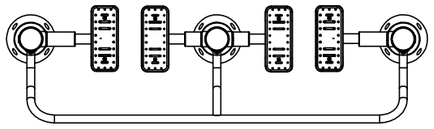

① 双人漫步机平面图 1:30

注：长x宽x高（2060x570x1340mm）
镀锌钢材，喷涂氟碳漆,数量：1个，位置37、茂铁小区

双人漫步机示意图

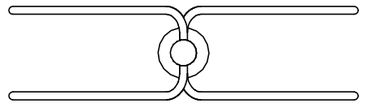

② 双位双杆平面图 1:30

注：长x宽x高（1600x500x1600mm）
镀锌钢材，喷涂氟碳漆,数量：1个,位置37、茂铁小区

双位双杆示意图

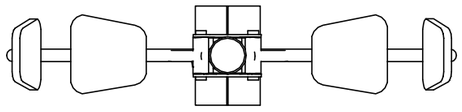

③ 双人坐拉平面图 1:30

注：长x宽x高（2000x400x1500mm）
镀锌钢材，喷涂氟碳漆,数量：1个,位置37、茂铁小区

双人坐拉示意图

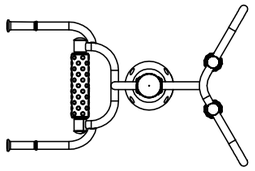

④ 腰背按摩器平面图 1:30

注：长x宽x高（1180x800x1500mm）
镀锌钢材，喷涂氟碳漆,数量：1个,位置37、茂铁小区

腰背按摩器示意图

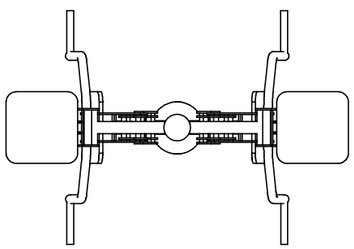

⑤ 双人坐推器平面图 1:30

注：长x宽x高（1630x690x2170mm）
镀锌钢材，喷涂氟碳漆,数量：1个,位置37、茂铁小区

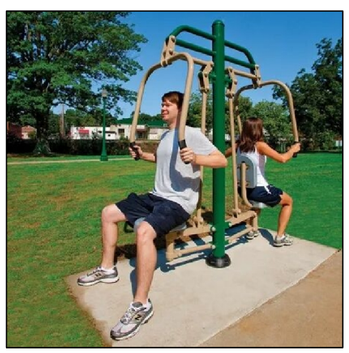

双人坐推器示意图

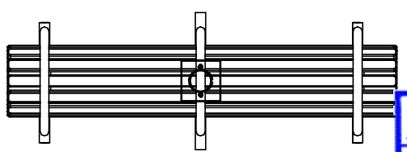

⑥ 腰背伸展器平面图 1:30

注：长x宽x高（1000x600x1300mm）
镀锌钢材，喷涂氟碳漆,数量：1个,位置37、茂铁小区

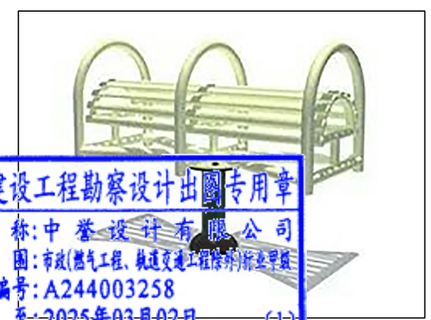

腰背伸展器示意图

广东省建设工程勘察设计出图专用章
单位名称:中誉设计有限公司
业务范围:市政(燃气工程、轨道交通工程除外)行业甲级
资质证书编号:A244003258
有效期至:2025年03月02日 (1)

注：设施均由专业厂家二次深化设计安装

会签	比例	初步设计	设计阶段	23ASJSZ079	设计编号

中誉设计有限公司 ZHONGYU DESIGN CO. LTD..	建设单位	茂名市茂南区政府投资项目代建中心	图纸名称	休闲及健身设施详图	设计	柯琼浩	专业负责	刘悦强	审核	黄大坚	日期	2023.08
	工程名称	广东省茂名市茂南区城区老旧小区基础设施改造工程项目（二期工程）第一批实施改造项目	专业	园建	资质证书编号	甲级:A244003258	校核	陈启明	项目负责	邱学敏	审定	邱学敏	图号	YJ-C1-07-18

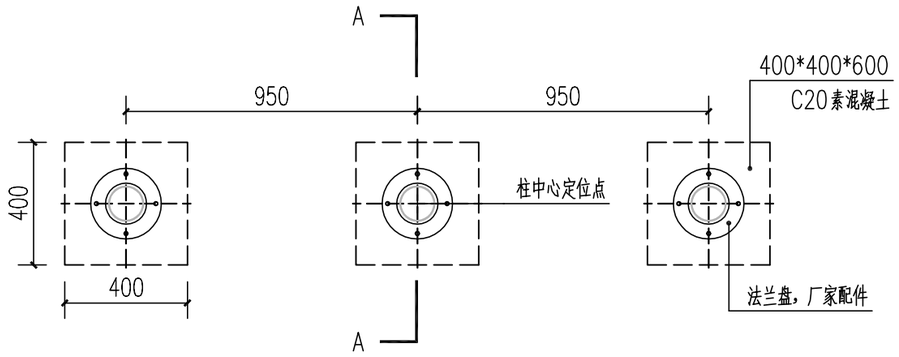

① 器材基础平面图二 1:20

注：因器材尺寸存在偏差，实施前应复核器材各柱脚距离。

适用器材：双位漫步机

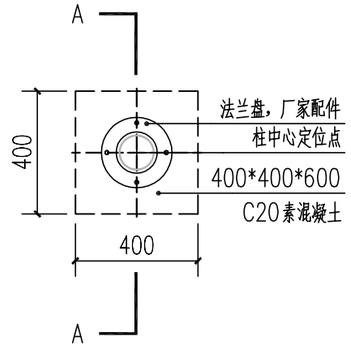

② 器材基础平面图一 1:20

适用器材：双位双杆、双人坐拉、腰背按摩器、双人坐推器、腰背伸展器

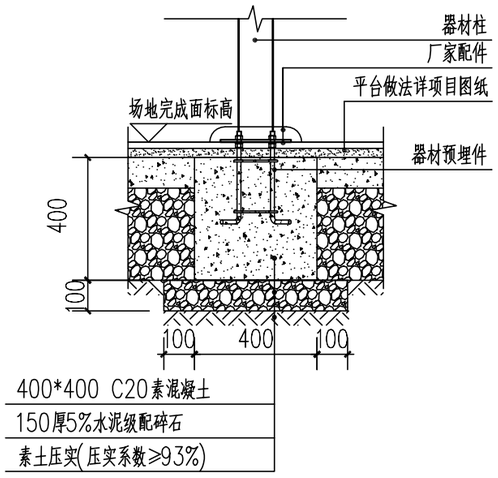

③ A-A剖面图 1:20

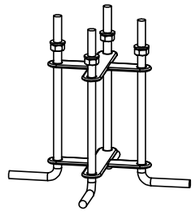

④ 基础预埋件透视图 1:20

注：本预埋件由厂家提供。

广东省建设工程勘察设计出图专用章
单位名称:中誉设计有限公司
业务范围:市政(燃气工程、轨道交通工程除外)行业甲级
资质证书编号:A244003258
有效期至:2025年03月02日 (1)

注：设施均由专业厂家二次深化设计安装

会签	比例	初步设计	设计阶段	23ASJSZ0079	设计编号

中誉设计有限公司 ZHONGYU DESIGN CO. LTD..	建设单位	茂名市茂南区政府投资项目代建中心	图纸名称	休闲及健身设施详图	设计	柯琼浩	专业负责	刘悦强	审核	黄大坚	日期	2023.08
	工程名称	广东省茂名市茂南区城区老旧小区基础设施改造工程项目（二期工程）第一批实施改造项目	专业	园建	资质证书编号	甲级:A244003258	校核	陈启明	项目负责	邱学敏	审定	邱学敏	图号	YJ-C1-07-18

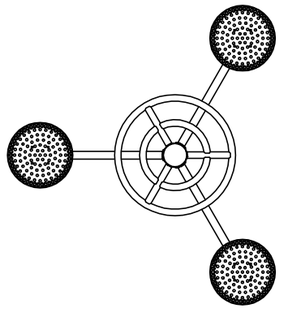

1a 三位扭腰器平面图 1:30

注：长x宽x高（1430x1280x1300mm）
镀锌钢材，喷涂氟碳漆，数量：1个，位置37、茂铁小区

三位扭腰器示意图

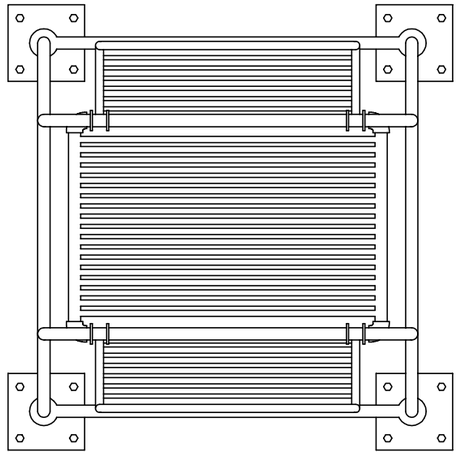

2a 健身荡椅平面图 1:30

注：长x宽x高（2200x2050x2200mm）
镀锌钢材，喷涂氟碳漆，数量：1个，位置37、茂铁小区

健身荡椅示意图

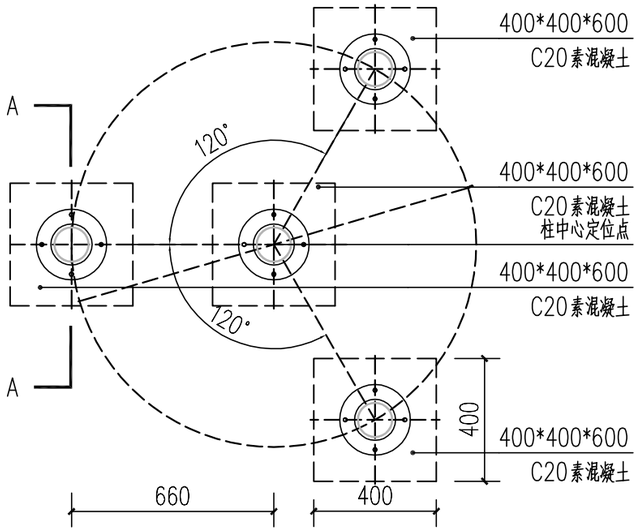

1b 器材基础平面图四 1:20

注：因器材尺寸存在偏差，实施前应复核器材各柱脚距离。
适用器材：三位扭腰器

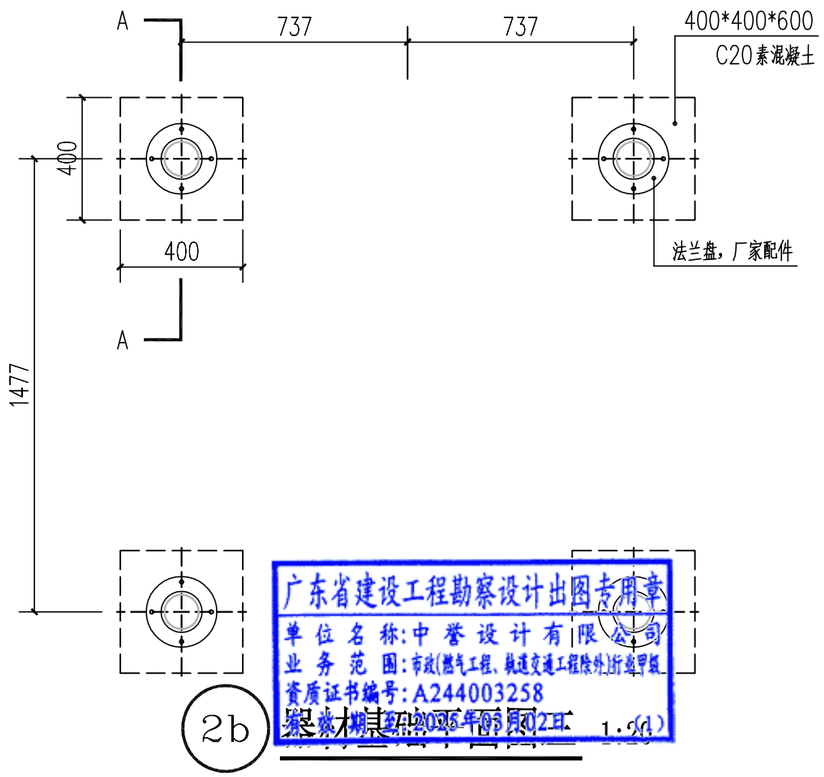

2b 器材基础平面图二 1:20

广东省建设工程勘察设计出图专用章
单位名称：中誉设计有限公司
业务范围：市政(燃气工程、轨道交通工程除外)行业甲级
资质证书编号：A244003258
2023年08月02日

注：因器材尺寸存在偏差，实施前应复核器材各柱脚距离。
适用器材：健身荡椅

注：设施均由专业厂家二次深化设计安装

会签	比例	初步设计	设计阶段	23ASJSZ079	设计编号

中誉设计有限公司 ZHONGYU DESIGN CO. LTD.	建设单位	茂名市茂南区政府投资项目代建中心	图纸名称	休闲及健身设施详图	设计	柯琼浩	专业负责	刘悦强	审核	黄大坚	日期	2023.08
	工程名称	广东省茂名市茂南区城区老旧小区基础设施改造工程项目（二期工程）第一批实施改造项目	专业	园建	资质证书编号	甲级:A244003258	校核	陈启明	项目负责	邱学敏	审定	邱学敏	图号	YJ-C1-07-18

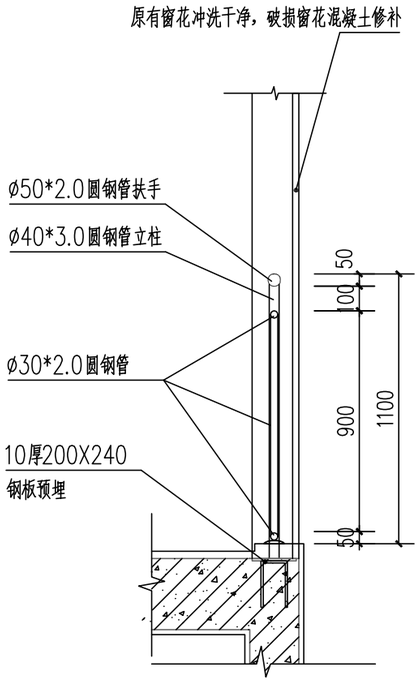

楼梯间护窗栏杆剖面大样 1:50

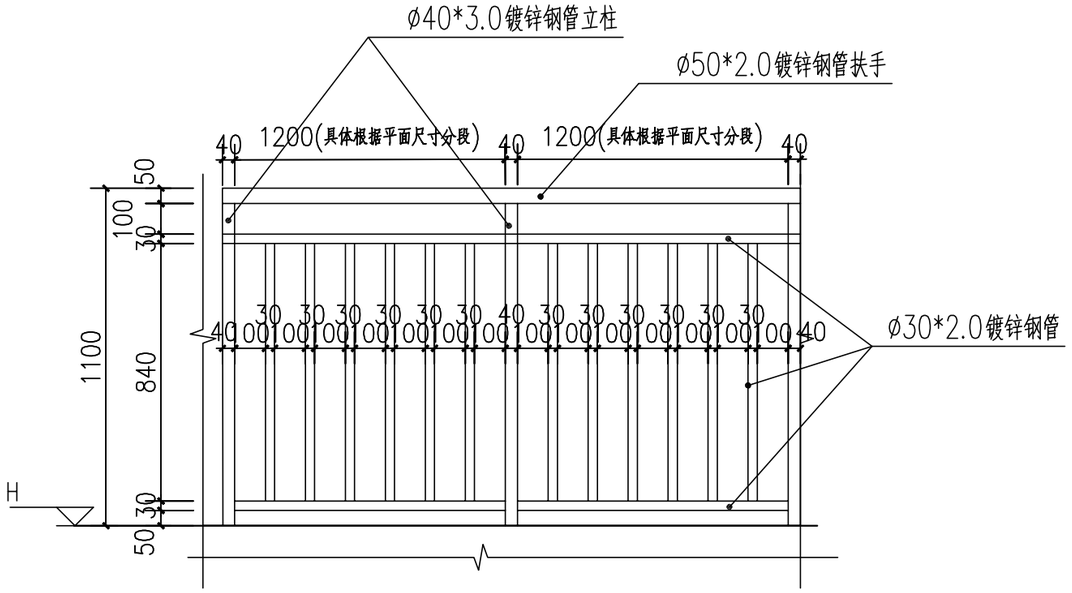

楼梯间护窗栏杆立面大样 1:50

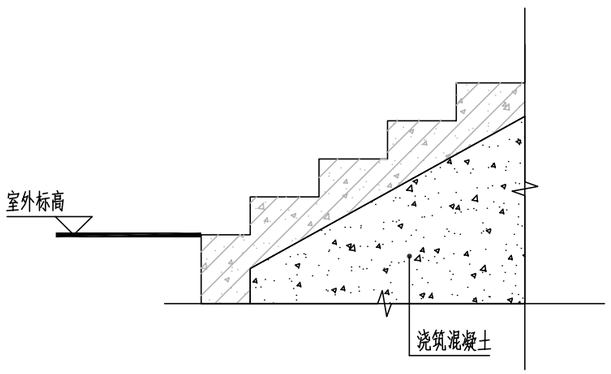

楼梯开裂处回顶 1:50

中华人民共和国一级注册建筑师
姓 名：陈永健
注册号：4400325-029
有效期：至2023年11月

广东省建设工程勘察设计出图专用章
单位名称:中誉设计有限公司
业务范围:市政(燃气工程、轨道交通工程除外)行业甲级
资质证书编号:A244003258
有效期至:2025年03月02日 (1)

会签 | 比例 | 初步设计 | 设计阶段 | 23ASJSZ0079 | 设计编号

中誉设计有限公司 ZHONGYU DESIGN CO. LTD..	建设单位	茂名市茂南区政府投资项目代建中心	图纸名称	护窗栏杆、楼梯回顶			设计	周秀坤	专业负责	李 真	审核	陈永健	日期	2023.08
	工程名称	广东省茂名市茂南区城区老旧小区基础设施改造工程项目（二期工程）第一批实施改造项目	专业	建筑	资质证书编号	甲级:A244003258	校核	李 真	项目负责	邱学敏	审定	邱学敏	图号	JZ-C1-07-01

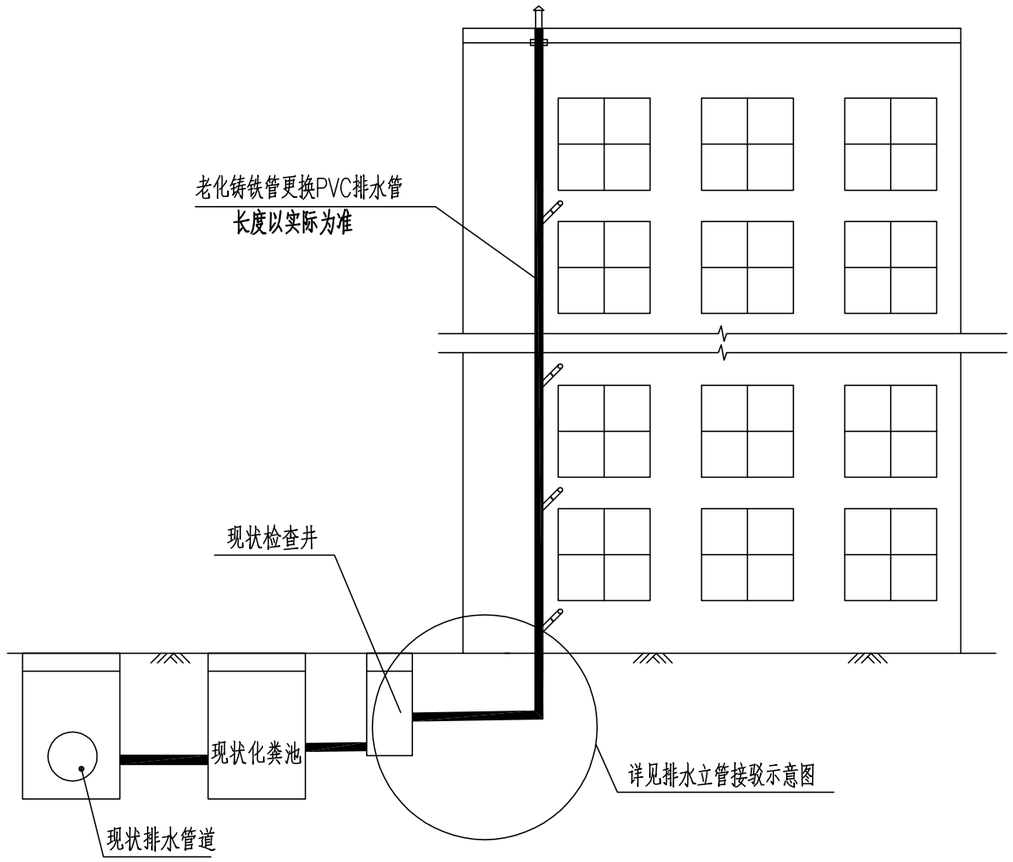

建筑排水立管修复示意图 1:20

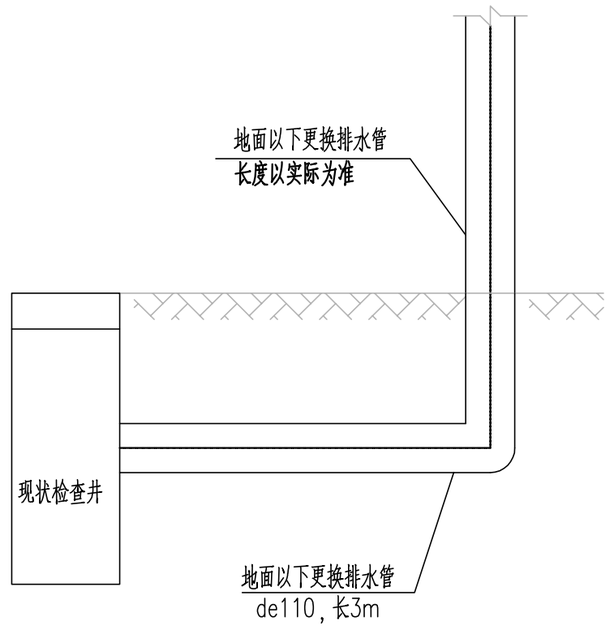

排水立管接驳示意图 1:20

中华人民共和国一级注册建筑师
姓 名：陈永健
注册号：4400325-029
有效期：至2023年11月

广东省建设工程勘察设计出图专用章
单位名称:中誉设计有限公司
业务范围:市政(燃气工程、轨道交通工程除外)行业甲级
资质证书编号:A244003258
有效期至:2025年03月02日

说明:
1、本图尺寸单位均以mm计。
2、新建排水立管（de110）采用PVC-U管，每栋平均按4根、地面以上管的长度按各栋总高度，每层以3米计算。

中誉设计有限公司 ZHONGYU DESIGN CO. LTD..	建设单位	茂名市茂南区政府投资项目代建中心	图纸名称	建筑排水立管修及接驳复示意图	设 计	周秀坤	专业负责	李 真	审 核	陈永健	日 期	2023.08
	工程名称	广东省茂名市茂南区城区老旧小区基础设施改造工程项目（二期工程）第一批实施改造项目	专 业	建 筑 资质证书编号 甲级:A244003258	校 核	李 真	项目负责	邱学敏	审 定	邱学敏	图 号	JZ-C1-07-02

合格 | 比例 | 初步设计 | 设计阶段 | 23ASJSZ079 | 设计编号

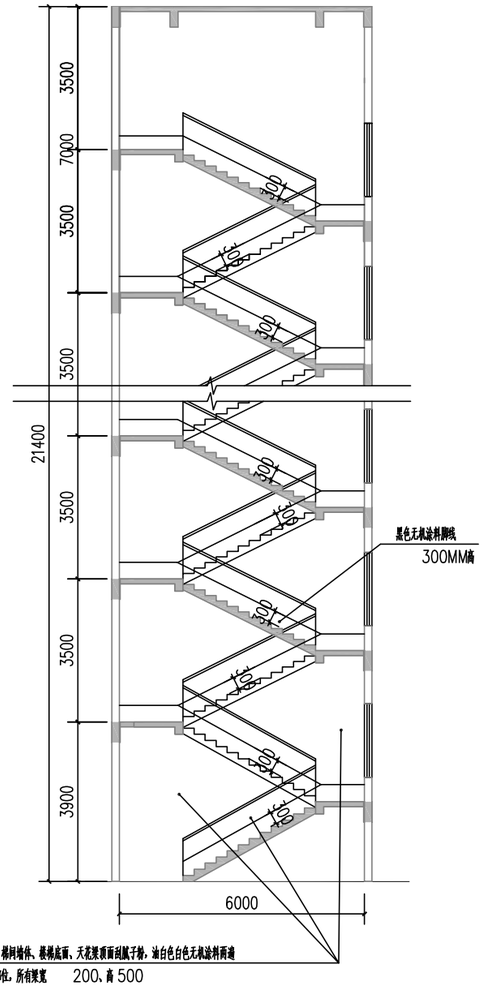

楼梯通用剖面 1:150

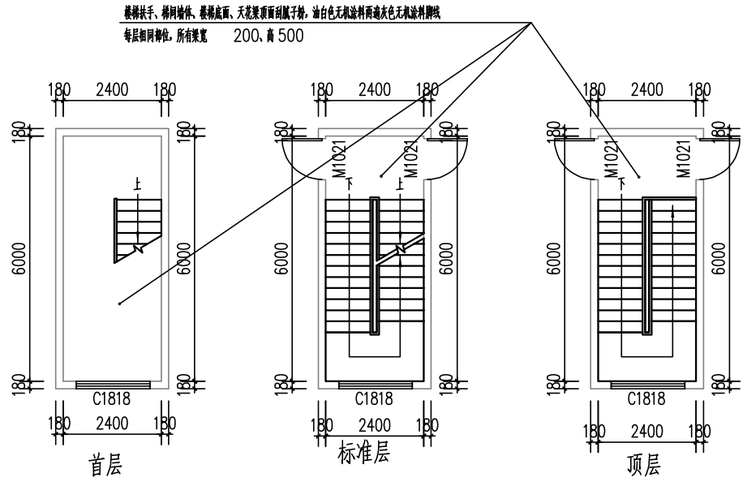

楼梯通用平面 1:150

楼道装修做法

（1）人工铲除楼梯间原内墙墙柱面10mm厚双飞粉底及旧涂料面层，包括墙柱面、天棚、梁面、扶手、水泥通花窗及雨棚底等，重刮2遍普通成品腻子粉，油白色内墙漆（防水乳胶漆）一底两面。待表面干爽后,再在面上油黑色内墙漆（防水乳胶漆）脚线300mm高两遍。

（2）脚手架搭拆，人工清除室内垃圾杂物，人工装自卸汽车外运废料5KM。

楼梯工程量表

梯数（条）	层数	单位	数量	备注
1	1	m^2	80	白色无机涂料
1	1	m^2	7.5	黑色无机涂料脚线

中华人民共和国一级注册建筑师
姓 名：陈永健
注册号：4400325-029
有效期：至2023年11月

广东省建设工程勘察设计出图专用章
单位名称:中誉设计有限公司
业务范围:市政(燃气工程、轨道交通工程除外)行业甲级
资质证书编号:A244003258
有效期至:2025年03月02日 (1)

会签 | 比例 | 初步设计 | 设计阶段 | 23ASJSZ079 | 设计编号

中誉设计有限公司 ZHONGYU DESIGN CO. LTD..	建设单位	茂名市茂南区政府投资项目代建中心	图纸名称	楼梯通用剖面图	设计	周秀坤	专业负责	李 真	审核	陈永健	日期	2023.08
	工程名称	广东省茂名市茂南区城区老旧小区基础设施改造工程项目（二期工程）第一批实施改造项目	专 业	建 筑	资质证书编号	甲级:A244003258	校核	李 真	项目负责	邱学敏	审定	邱学敏	图 号	JZ-C1-07-03

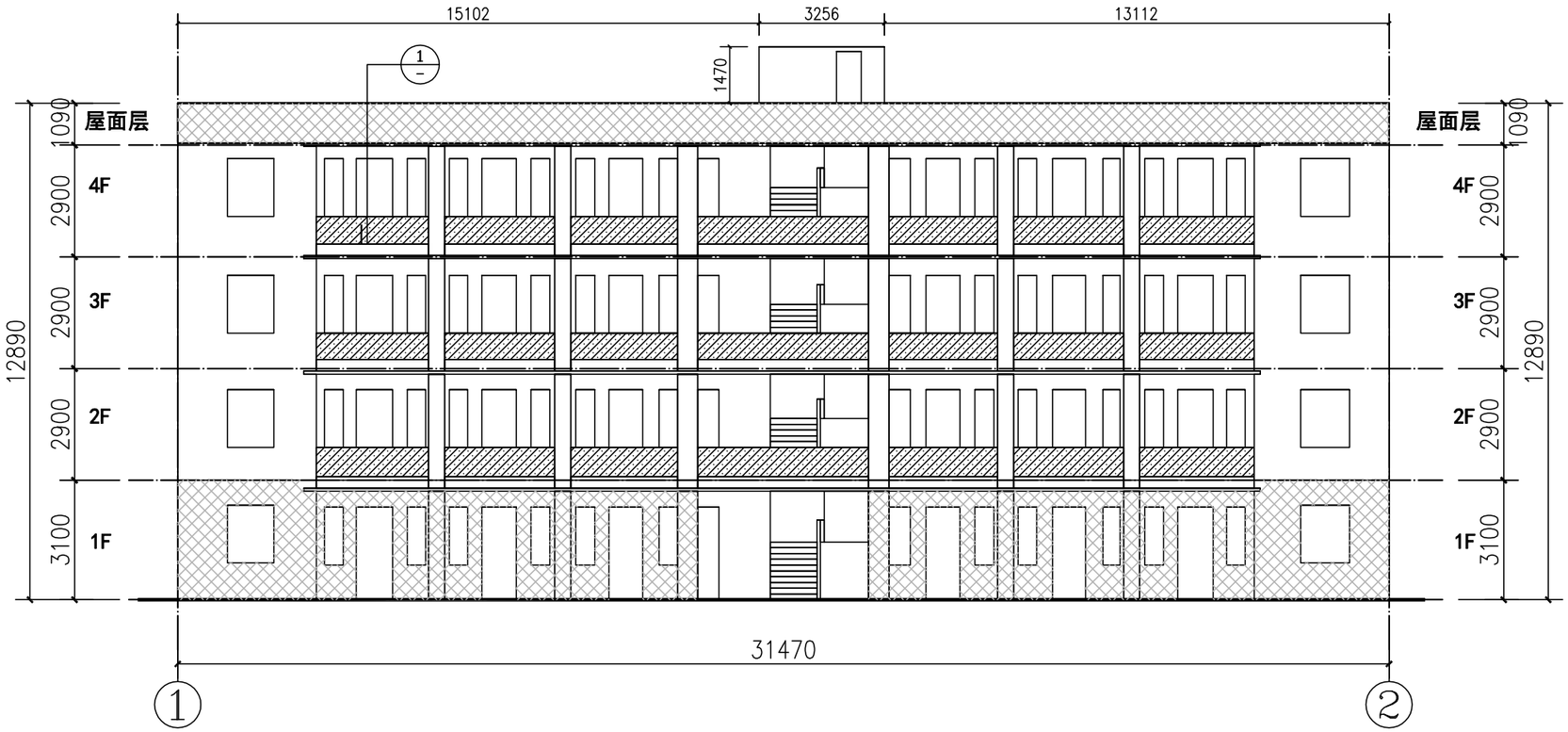

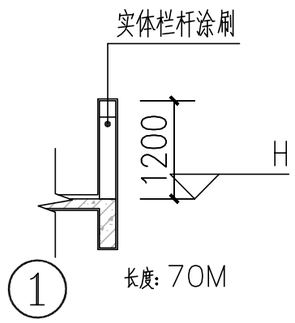

图例：

- 更换实体栏杆
- 米白色涂料 270m²
- 褐色涂料 85m²

18号楼 ①–②轴立面图 1:150

中华人民共和国一级注册建筑师
姓 名：陈永健
注册号：4400325-029
有效期：至2023年11月

广东省建设工程勘察设计出图专用章
单位名称：中誉设计有限公司
业务范围：市政(燃气工程、轨道交通工程除外)行业甲级
资质证书编号：A244003258
有效期至：2025年03月02日 (1)

会签 | 比例 | 初步设计 | 设计阶段 | 23ASJSZ079 | 设计编号

中誉设计有限公司 ZHONGYU DESIGN CO. LTD..	建设单位	茂名市茂南区政府投资项目代建中心	图纸名称	毛纺宿舍18号楼 1至2轴立面图	设计	周秀坤	专业负责	李 真	审核	陈永健	日期	2023.08
	工程名称	广东省茂名市茂南区城区老旧小区基础设施改造工程项目（二期工程）第一批实施改造项目	专业	建筑	资质证书编号	甲级:A244003258	校核	李 真	项目负责	邱学敏	审定	邱学敏	图号	JZ-C1-07-L01

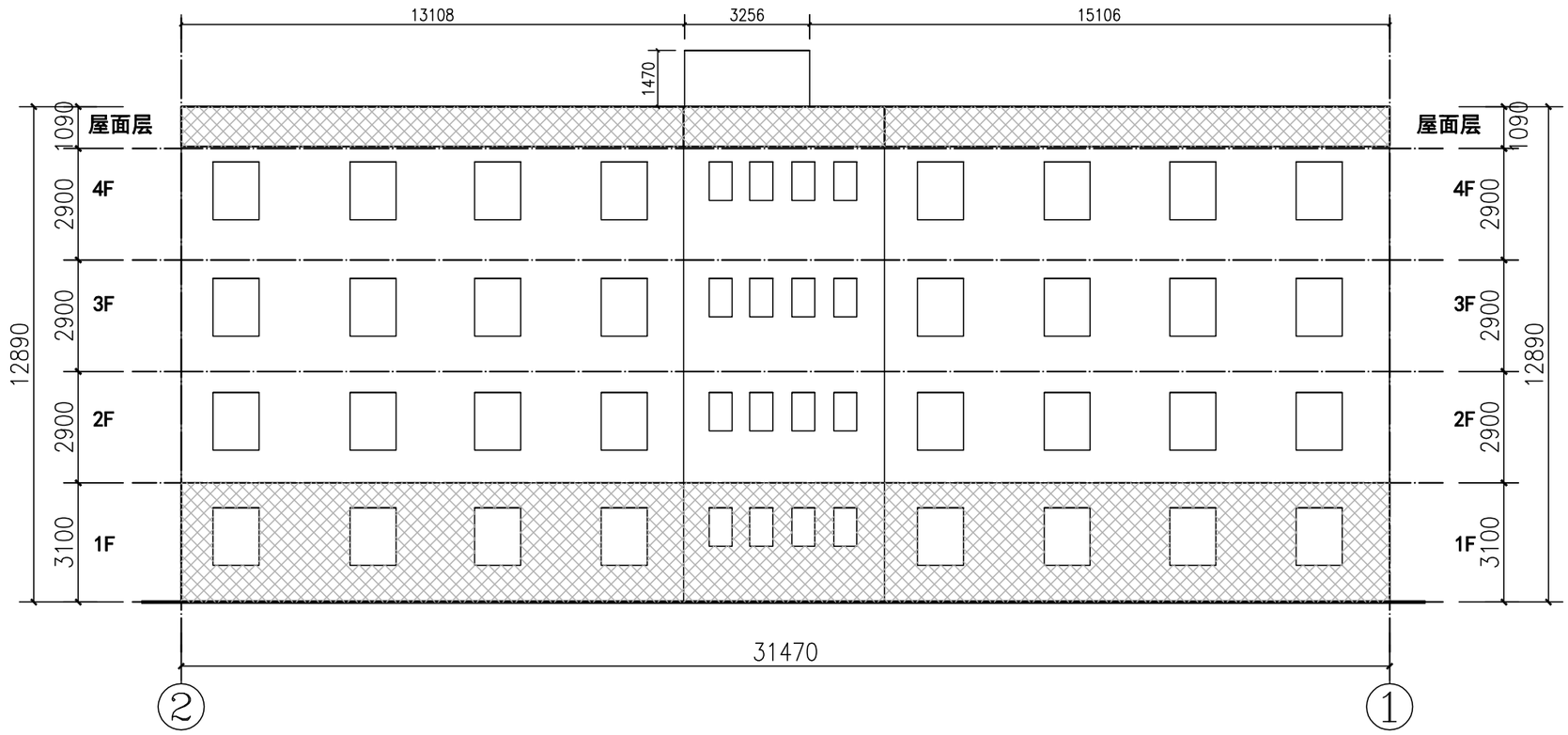

18号楼 ②–①轴立面图 1:150

图例:

米白色涂料 270m²

褐色涂料 115m²

中华人民共和国一级注册建筑师
姓 名：陈永健
注册号：4400325-029
有效期：至2023年11月

广东省建设工程勘察设计出图专用章
单位名称:中誉设计有限公司
业务范围:市政(燃气工程、轨道交通工程除外)行业甲级
资质证书编号:A244003258
有效期至:2025年03月02日 (1)

会签 | 比例 | 初步设计 | 设计阶段 | 23ASJSZ079 | 设计编号

中誉设计有限公司 ZHONGYU DESIGN CO. LTD..	建设单位	茂名市茂南区政府投资项目代建中心	图纸名称	毛纺宿舍18号楼 2至1轴立面图	设计	周秀坤	专业负责	李 真	审核	陈永健	日期	2023.08
	工程名称	广东省茂名市茂南区城区老旧小区基础设施改造工程项目（二期工程）第一批实施改造项目	专业	建筑 资质证书编号 甲级:A244003258	校核	李 真	项目负责	邱学敏	审定	邱学敏	图号	JZ-C1-07-L02

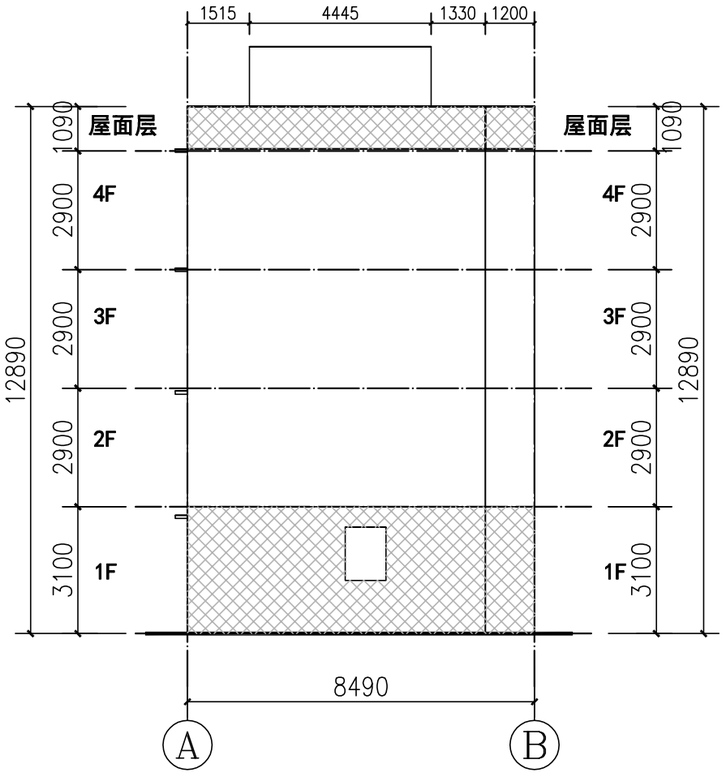

18号楼 Ⓐ–Ⓑ轴立面图 1:150

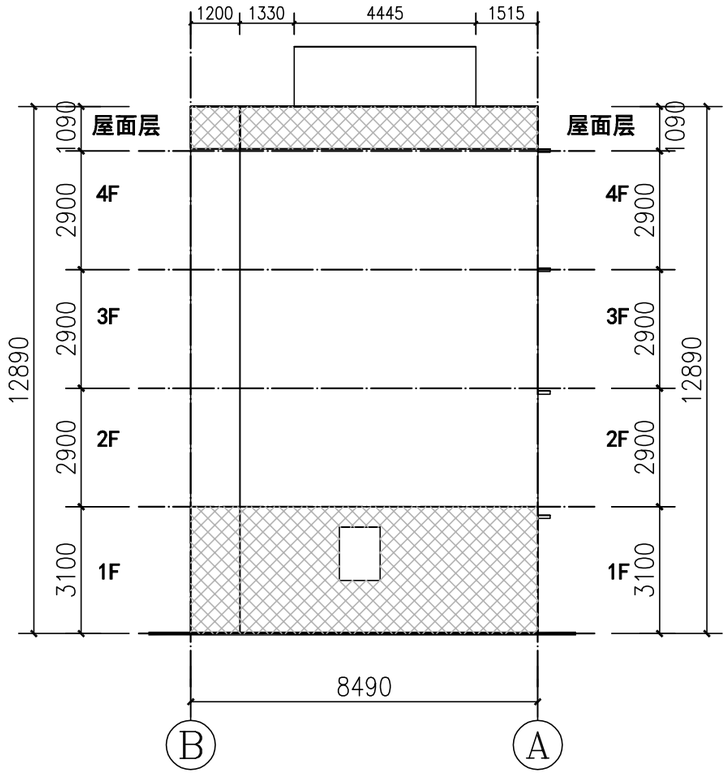

18号楼 Ⓑ–Ⓐ轴立面图 1:150

图例:

	米白色涂料	150m²
	褐色涂料	66m²

中华人民共和国一级注册建筑师
姓 名：陈永健
注册号：4400325-029
有效期：至2023年11月

广东省建设工程勘察设计出图专用章
单位名称:中誉设计有限公司
业务范围:市政(燃气工程、轨道交通工程除外)行业甲级
资质证书编号:A244003258
有效期至:2025年03月02日 (1)

会签 | 比例 | 初步设计 | 设计阶段 | 23ASJSZ079 | 设计编号

中誉设计有限公司 ZHONGYU DESIGN CO. LTD..	建设单位	茂名市茂南区政府投资项目代建中心	图纸名称	毛纺宿舍18号楼 A至B轴立面图			设计	周秀坤	专业负责	李 真	审核	陈永健	日期	2023.08
	工程名称	广东省茂名市茂南区城区老旧小区基础设施改造工程项目（二期工程）第一批实施改造项目	专业	建筑	资质证书编号	甲级:A244003258	校核	李 真	项目负责	邱学敏	审定	邱学敏	图号	JZ-C1-07-L03

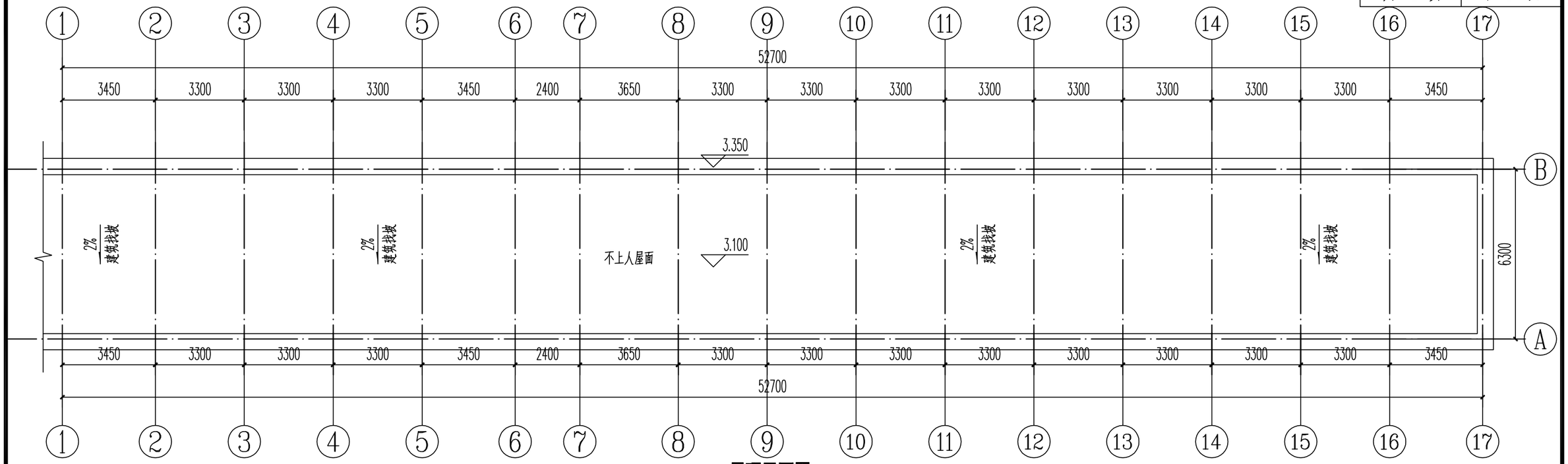

屋顶平面图 1:150

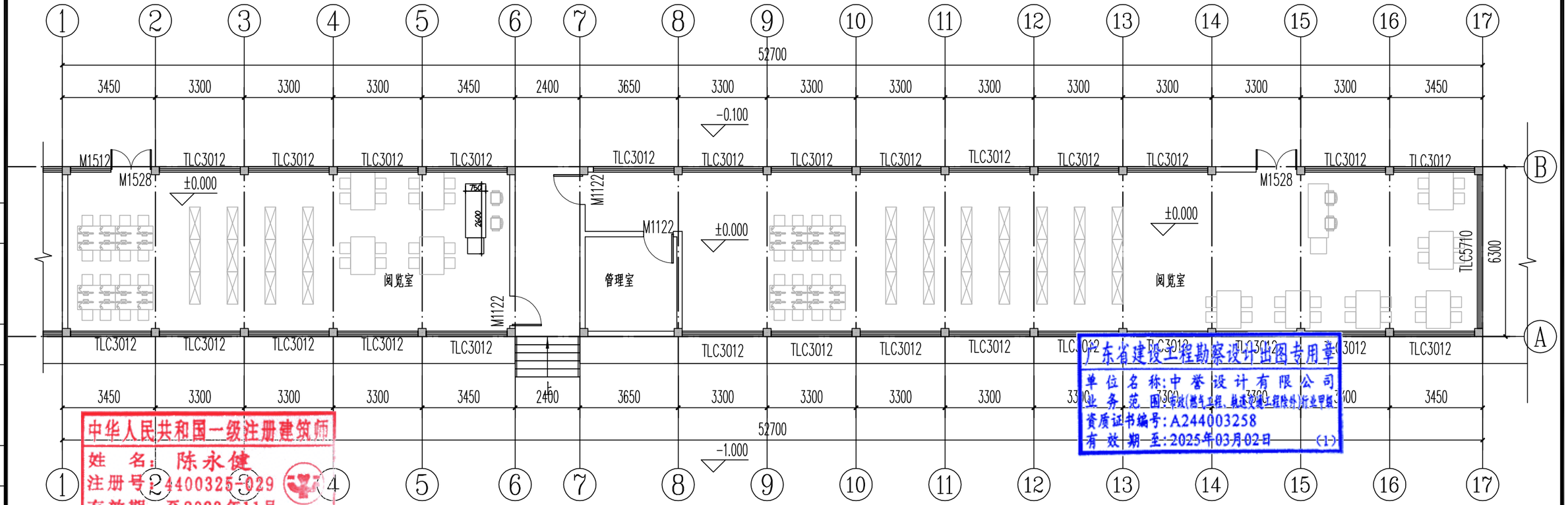

一层平面图 1:150

中华人民共和国一级注册建筑师
姓 名：陈永健
注册号：24400325-029
有效期：至2023年11月

广东省建设工程勘察设计出图专用章
单位名称:中誉设计有限公司
业务范围:市政(燃气工程、轨道交通工程除外)行业甲级
资质证书编号:A244003258
有效期至:2025年03月02日 (1-1)

会签 | 比例 | 初步设计 | 设计阶段 | 23ASJSZ079 | 设计编号

中誉设计有限公司 ZHONGYU DESIGN CO. LTD..	建设单位	茂名市茂南区政府投资项目代建中心	图纸名称	茂铁小区改造阅览室平面图		设 计	周秀坤	专业负责	李 真	审 核	陈永健	日 期	2023.08
	工程名称	广东省茂名市茂南区城区老旧小区基础设施改造工程项目（二期工程）第一批实施改造项目	专 业	园 建	资质证书编号 甲级:A244003258	校 核	李 真	项目负责	邱学敏	审 定	邱学敏	图 号	JZ-C1-07-L04

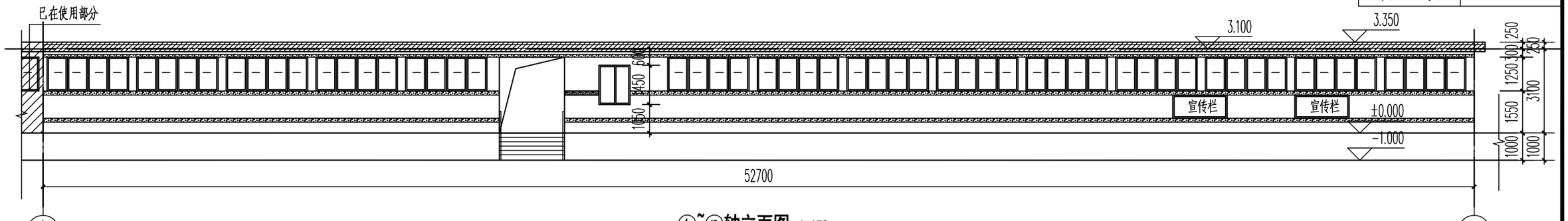

①~⑰轴立面图 1:150

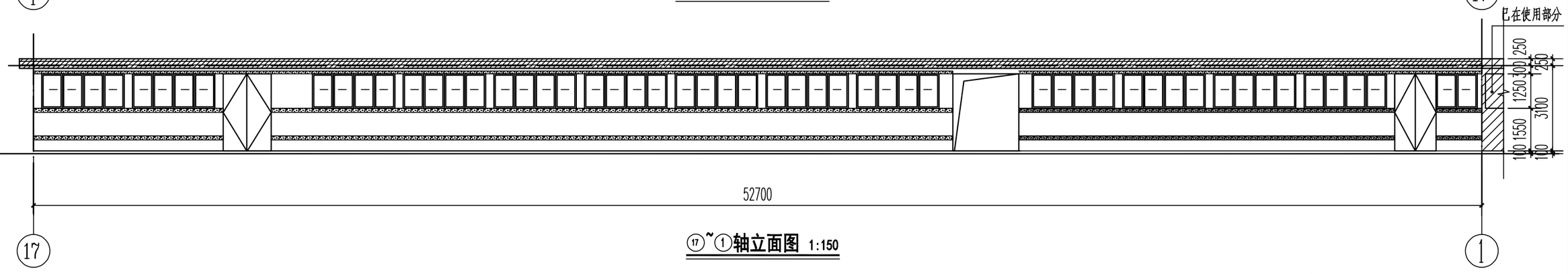

⑰~①轴立面图 1:150

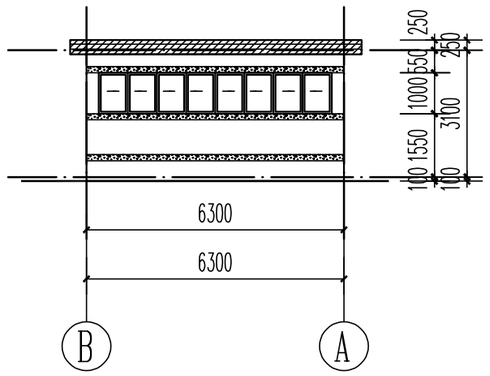

Ⓑ~Ⓐ轴立面图 1:150

门窗表

类型	设计编号	洞口尺寸(mm)	数量	备注
普通门	M1122	1100X2100	3	实木门
	M1528	1500X2100	2	实木门
普通窗	TLC1510	1500X1000	1	普通铝合金 6a+12a+6a 中空玻璃
	TLC3012	3000X1250	27	普通铝合金 6a+12a+6a 中空玻璃
	TLC5710	5700X1500	1	普通铝合金 6a+12a+6a 中空玻璃

拆除		
拆除旧门窗	34个	外运5KM
铲除外墙找平层及粉刷面层	270m²	
铲除内墙找平层及粉刷面层	270m²	
铲除天花找平层及粉刷面层	320m²	
家具		
木桌椅套装		椅(1400X900)
木书柜	33	1200X400X2米高
新增门窗	34个	
外墙涂刷	270m²	
内墙涂刷	270m²	
顶棚刮腻子	320m²	

广东省建设工程勘察设计出图专用章
单位名称:中誉设计有限公司
业务范围:市政(燃气工程、轨道交通工程除外)行业甲级
资质证书编号:A244003258
有效期至:2025年03月02日
(1)

图例说明

白色涂料

黄色涂料

中华人民共和国一级注册建筑师
姓 名: 陈永健
注册号: 4400325-029
有效期: 至2023年11月

说明:铝合金框料选用:外门型材壁厚不少于2.2mm,内门壁厚不少于2.0mm,外窗型材壁厚不少于1.8mm,内窗壁厚不少于1.4mm。

涂料面外墙:清理铲除原外墙找平层及粉刷层,保持与大面积墙面平整,已保证达到施工要求;

抗裂防水干粉抹灰砂浆20mm厚刮成品防水腻子三遍;白色外墙漆两遍。

内墙:铲除使用部位现状粉刷面层(施工前应清理墙面,空鼓处使用聚合物水泥砂浆修补墙面),喷或滚刷腻子粉底漆一遍(干燥后再做涂膜),喷或滚刷腻子粉两遍。

顶棚::铲除使用部位现状粉刷面层(施工前应清理顶棚,空鼓处使用聚合物水泥砂浆修补墙面),喷或滚刷腻子粉底漆一遍(干燥后再做涂膜),喷或滚刷腻子粉两遍。

中誉设计有限公司 ZHONGYU DESIGN CO. LTD..	建设单位	茂名市茂南区政府投资项目代建中心	图纸名称	茂铁小区改造阅览室立面图	设计	周秀坤	专业负责	李 真	审核	陈永健	日期	2023.08
	工程名称	广东省茂名市茂南区城区老旧小区基础设施改造工程项目(二期工程)第一批实施改造项目	专业	园建	资质证书编号	甲级:A244003258	校核	李 真	项目负责	邱学敏	审定	邱学敏	图号	JZ-C1-07-L05

会签 比例 初步设计 设计阶段 23ASJSZ079 设计编号

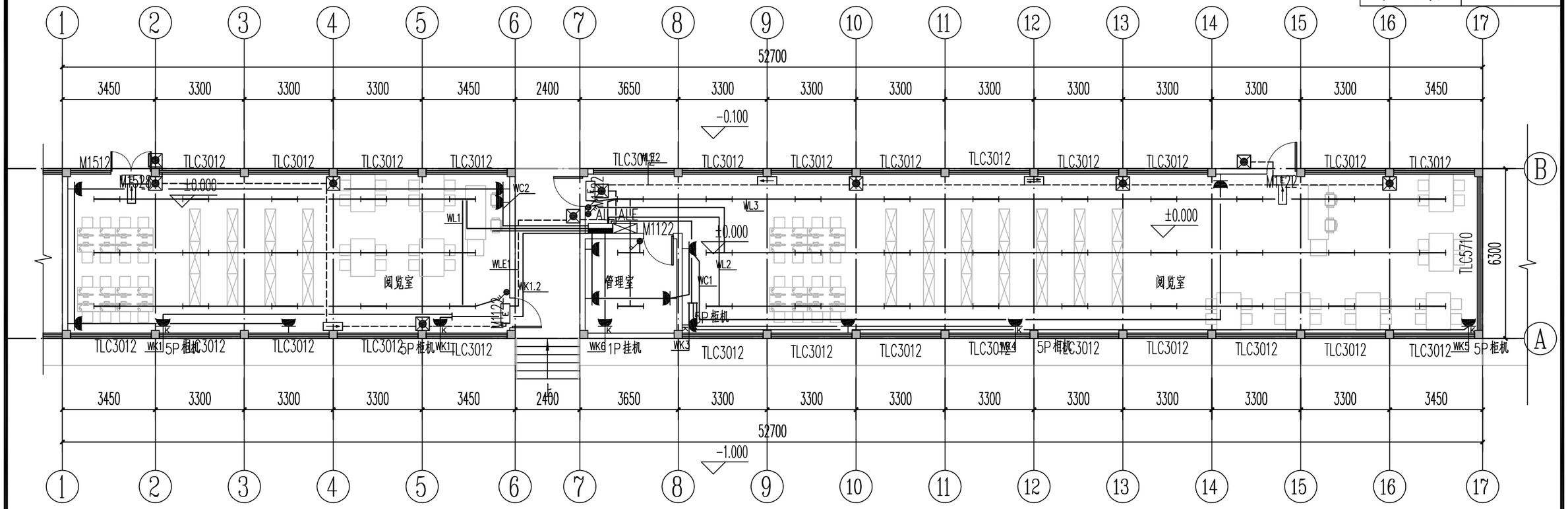

一层电气平面图 1:150

注：阅览室为原有建筑改造，本次仅根据建筑功能布置照明配电。

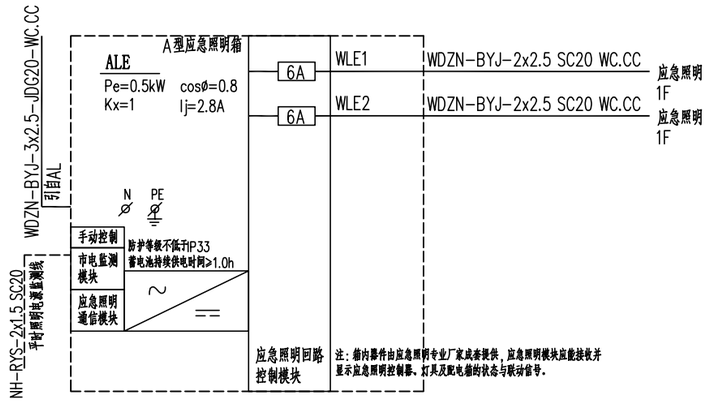

注：箱内器件由应急照明专业厂家成套提供，应急照明模块应能接收并显示应急照明控制器、灯具及配电箱的状态与联动信号。

图例表

序号	符号	设备名称	数量	型号	单位	备注
1		配电箱	1	详见系统图	套	装高 暗装 H=1.6m
2		应急照明箱	1	详见系统图	套	装高 H=1.6m
3		二三极插座(安全型)	11	250V 10A 办公位预留接线	个	暗装 设备机房H=1.4m H=0.35m
4		空调插座(箱)安全型	6	详见系统图(挂机插座带漏保)	个	暗装 壁装H=2.2m 壁装H=0.5m 以空调留孔为准
5		节能荧光灯(LED)	45	220V 35W	套	吸顶/吊装H=3m
6		一/二/三/四位开关	4	250V 10A	个	装高H=1.4m
7		安全出口灯	4	1W DC36V	个	壁装H=2.2m/门框上方0.1m
8		方向指示灯	5	1W DC36V	个	壁装H=0.5m/吊装
9		应急灯	10	6W DC36V	个	壁装H=2.2m/吸顶

中华人民共和国一级注册建筑师
姓 名：陈永健
注册号：4400325-029
有效期：至2023年11月

广东省建设工程勘察设计出图专用章
单位名称：中誉设计有限公司
业务范围：市政(燃气工程)、轨道交通工程除外)行业甲级
资质证书编号：A244003258
有效期至：2025年03月02日 (1)

会签 | 比例 | 初步设计 | 设计阶段 | 23ASJSZ079 | 设计编号

中誉设计有限公司 ZHONGYU DESIGN CO. LTD..	建设单位	茂名市茂南区政府投资项目代建中心	图纸名称	茂铁小区改造阅览室电气图	设计	周秀坤	专业负责	李 真	审核	陈永健	日期	2023.08
	工程名称	广东省茂名市茂南区城区老旧小区基础设施改造工程项目（二期工程）第一批实施改造项目	专业	园建	资质证书编号	甲级:A244003258	校核	李 真	项目负责	邱学敏	审定	邱学敏	图号	JZ-C1-07-L06

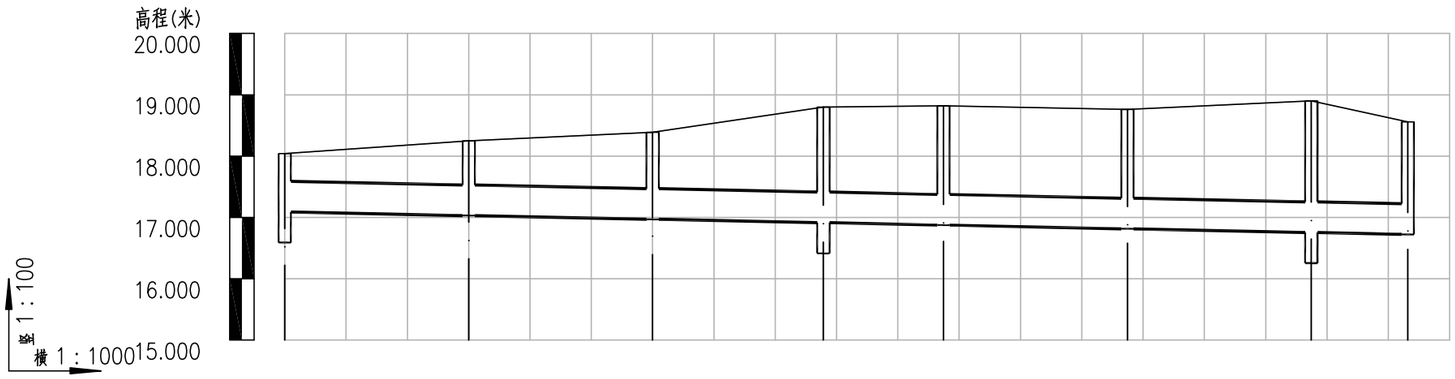

自然地面标高	18.040	18.250	18.390	18.800	18.820	18.760	18.900	18.560
设计管内底标高(m)	17.090	17.030	16.970	16.914	16.875	16.815	16.755	16.724
管顶覆土	0.4	0.67	0.87	1.336	1.395	1.395	1.595	1.286
管内底埋深(m)	0.95	1.22	1.42	1.886	1.945	1.945	2.145	1.836
管径及坡度(mm及‰)	DN500 2							
平面距离(m)	30	30	28	20	30	30	16	
井编号	Y1	Y2	Y3	Y4	Y5	Y6	Y7	Y8
井规格	ø1000	ø1000	ø1000	ø1000	ø1000	ø1000	ø1000	ø1000
支护形式	包管施工	挡土板支护	挡土板支护					
地基处理	无需处理	无需处理	无需处理					

纵 1:100
雨水管纵断面图 横 1:1000

Y1-Y8

广东省建设工程勘察设计出图专用章
单位名称:中誉设计有限公司
业务范围:市政(燃气工程、轨道交通工程除外)行业甲级
资质证书编号:A244003258
有效期至:2025年03月02日 (1)

会签 | 比例 | 初步设计 | 设计阶段 | 23ASJSZ079 | 设计编号

中誉设计有限公司 ZHONGYU DESIGN CO. LTD..	建设单位	茂名市茂南区政府投资项目代建中心	图纸名称	计星路旧毛纺宿舍雨水纵断面图			设计	吴子超	专业负责	吴子超	审核	罗宇丰	日期	2023.08
	工程名称	广东省茂名市茂南区城区老旧小区基础设施改造工程项目（二期工程）第一批实施改造项目	专业	市政排水	资质证书编号	甲级:A244003258	校核	罗建钊	项目负责	邱学敏	审定	邱学敏	图号	PS-C1-07-01

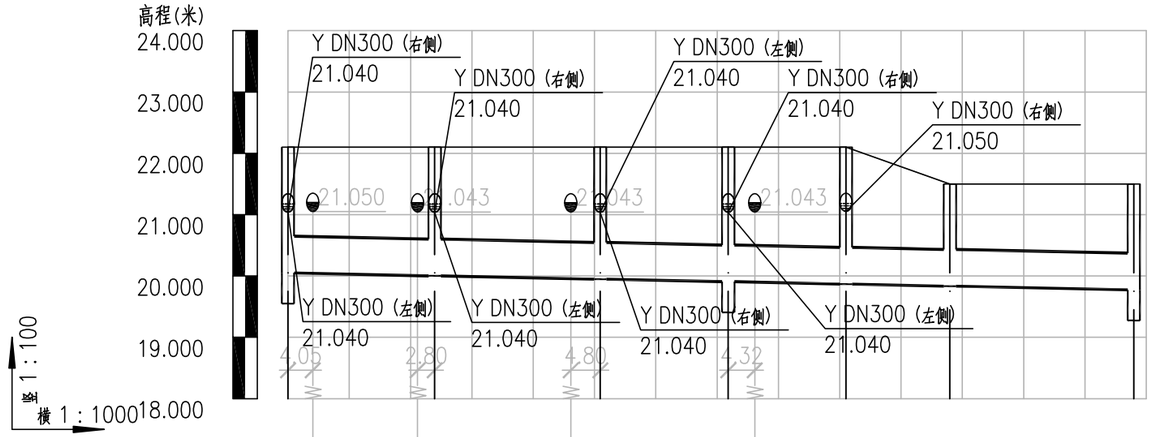

自然地面标高							
设计管内底标高(m)	20.050	20.002	19.948	19.906	19.868	19.834	19.774
管顶覆土	1.39	1.438	1.492	1.534	1.572	1.006	1.066
管内底埋深(m)	2.05	2.098	2.152	2.194	2.232	1.666	1.726
管径及坡度(mm及‰)	DN600 2						
平面距离(m)	24	27	21	19	17	30	
井编号	Y1	Y2	Y3	Y4	Y5	Y6	Y7
井规格	ø1000	ø1000	ø1000	ø1000	ø1000	ø1000	ø1000
支护形式	槽钢支护						
地基处理	无需处理						

纵 1:100
雨水管纵断面图 横 1:1000
Y1-Y7

广东省建设工程勘察设计出图专用章
单位名称:中誉设计有限公司
业务范围:市政(燃气工程、轨道交通工程除外)行业甲级
资质证书编号:A244003258
有效期至:2025年03月02日 (1)

会签 | 比例 | 初步设计 | 设计阶段 | 23ASJSZ079 | 设计编号

中誉设计有限公司 ZHONGYU DESIGN CO. LTD..	建设单位	茂名市茂南区政府投资项目代建中心	图纸名称	茂铁小区雨水纵断面图		设计	吴子超	专业负责	吴子超	审核	罗宇丰	日期	2023.08
	工程名称	广东省茂名市茂南区城区老旧小区基础设施改造工程项目（二期工程）第一批实施改造项目	专业	市政排水	资质证书编号 甲级:A244003258	校核	罗建钊	项目负责	邱学敏	审定	邱学敏	图号	PS-C1-07-02

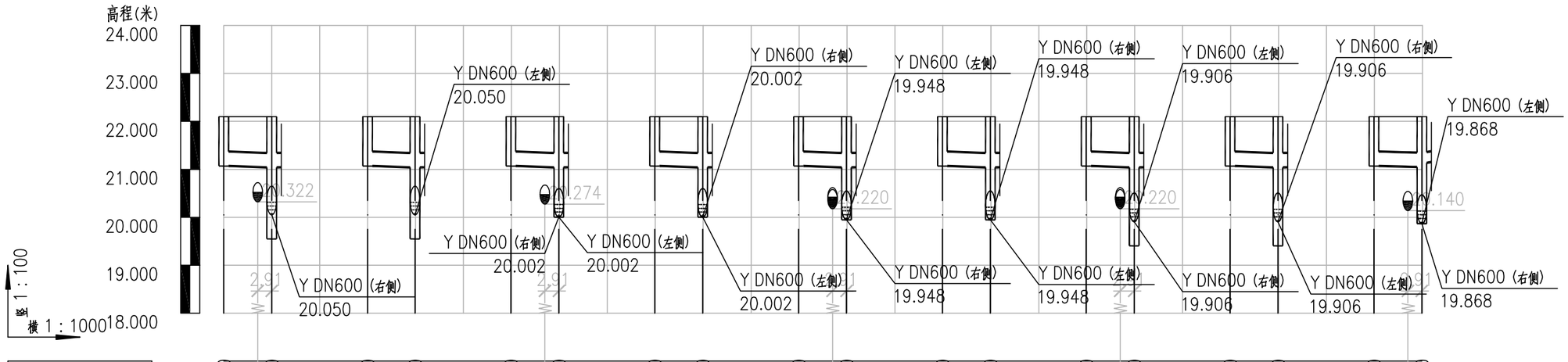
高程(米)
24.000
23.000
22.000
21.000
20.000
19.000
18.000
竖 1:100
横 1:1000
Y DN600 (左侧) 20.050
Y DN600 (右侧) 20.050
Y DN600 (右侧) 20.002
Y DN600 (左侧) 20.002
Y DN600 (右侧) 20.002
Y DN600 (左侧) 20.002
Y DN600 (左侧) 19.948
Y DN600 (右侧) 19.948
Y DN600 (右侧) 19.948
Y DN600 (左侧) 19.948
Y DN600 (左侧) 19.906
Y DN600 (右侧) 19.906
Y DN600 (右侧) 19.906
Y DN600 (左侧) 19.906
Y DN600 (左侧) 19.868
Y DN600 (右侧) 19.868
2.91

| | | |

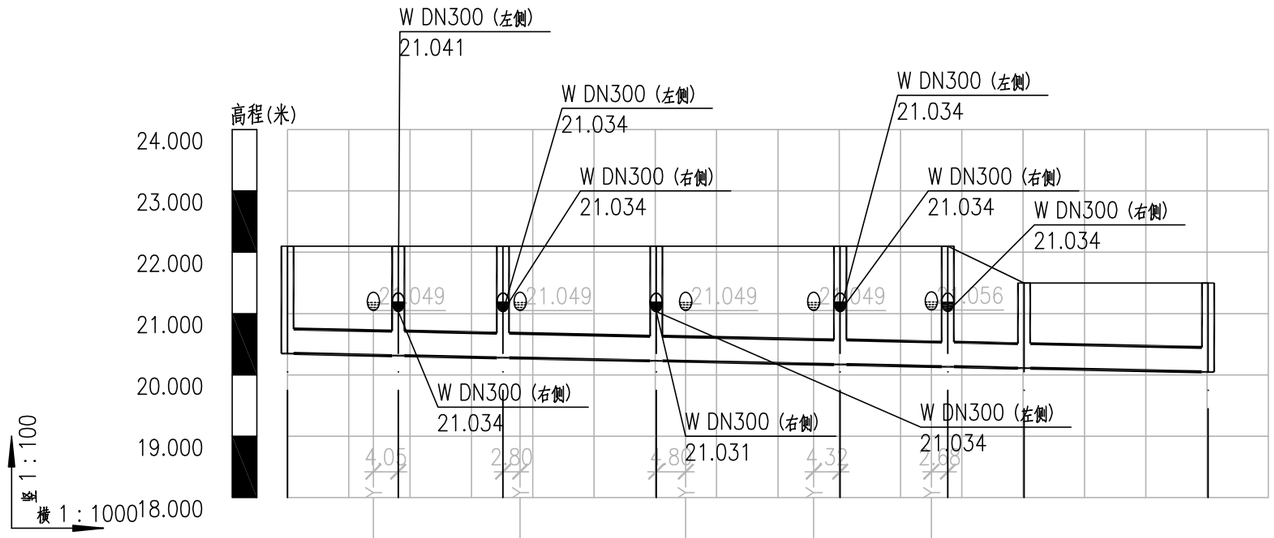

自然地面标高	22.100	22.100	22.100	22.100	22.100	22.100	21.500	21.500
设计管内底标高(m)	20.350	20.314	20.280	20.230	20.170	20.135	20.110	20.050
管顶覆土	1.31	1.346	1.38	1.43	1.49	1.525	0.95	1.01
管内底埋深(m)	1.75	1.786	1.82	1.87	1.93	1.965	1.39	1.45
管径及坡度(mm及‰)	DN400 2							
平面距离(m)	18	17	25	30	18	12	30	
井编号	W1	W2	W3	W4	W5	W6	W7	W8
井规格	ø1000	ø1000	ø1000	ø1000	ø1000	ø1000	ø1000	ø1000
支护形式	槽钢支护						挡土板支护	
地基处理	无需处理						无需处理	

纵 1:100
污水管纵断面图 横 1:1000
W1-W8

广东省建设工程勘察设计出图专用章
单位名称：中誉设计有限公司
业务范围：市政(燃气工程、轨道交通工程除外)行业甲级
资质证书编号：A244003258
有效期至：2025年03月02日 (1)

会签 | 比例 | 初步设计 | 设计阶段 | 23ASJSZ079 | 设计编号

中誉设计有限公司 ZHONGYU DESIGN CO. LTD..	建设单位	茂名市茂南区政府投资项目代建中心	图纸名称	茂铁小区污水纵断面图			设计	吴子超	专业负责	吴子超	审核	罗宇丰	日期	2023.08
	工程名称	广东省茂名市茂南区城区老旧小区基础设施改造工程项目（二期工程）第一批实施改造项目	专业	市政排水	资质证书编号	甲级:A244003258	校核	罗建钊	项目负责	邱学敏	审定	邱学敏	图号	PS-C1-07-03

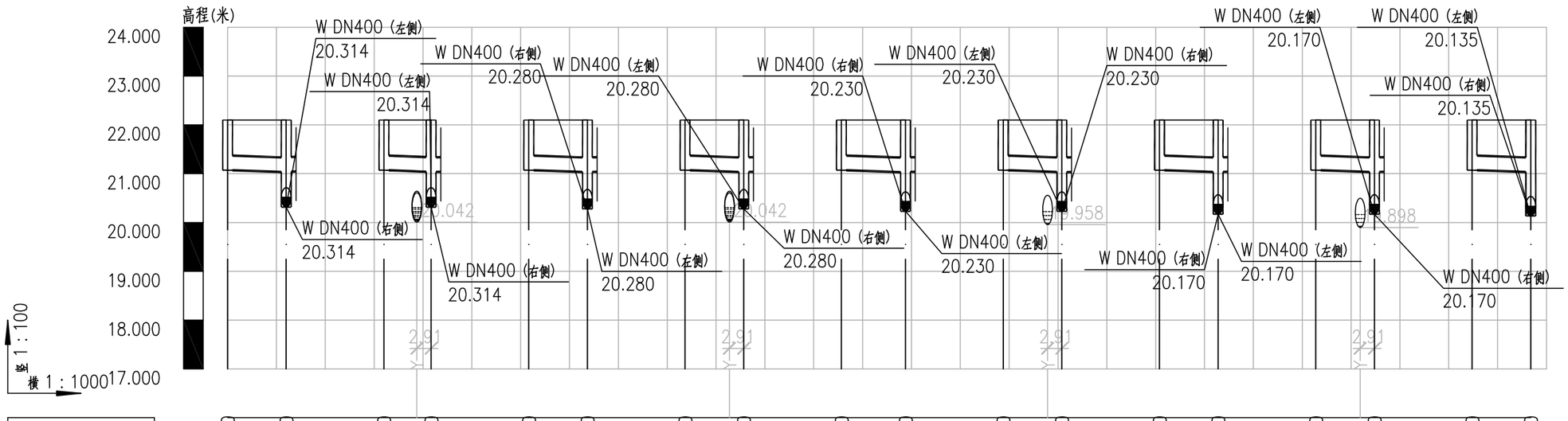

自然地面标高	22.100	22.134	22.141	22.100	22.134	22.100	22.134	22.100	22.134	22.100	22.134	22.100	22.131	22.134	22.100	22.134	22.131	22.100	22.134	22.100	22.134	22.100	22.134
设计管内底标高(m)	21.070	21.034	21.041	21.070	21.041	21.034	21.070	21.034	21.070	21.034	21.070	21.034	21.031	21.034	21.070	21.034	21.031	21.070	21.034	21.070	21.034	21.070	21.034
管顶覆土	0.7	0.736	0.729	0.7	0.729	0.736	0.7	0.736	0.7	0.736	0.7	0.739	0.736	0.7	0.736	0.739	0.7	0.736	0.7	0.736	0.7	0.736	0.736
管内底埋深(m)	1.03	1.066	1.059	1.03	1.059	1.066	1.03	1.066	1.03	1.066	1.03	1.069	1.066	1.03	1.066	1.069	1.03	1.066	1.03	1.066	1.03	1.066	1.066
管径及坡度(mm及‰)	DN300 3			DN300 3			DN300 3		DN300 3		DN300 3			DN300 3			DN300 3		DN300 3		DN300 3		DN300 3	
平面距离(m)	12			10			12		12		13			12			12		12		12		12	
井编号	W2-1	W2		W2-2	W2		W3-1	W3	W3-2	W3	W4-1	W4		W4-2	W4		W5-1	W5	W5-2	W5	W6-1	W6		
井规格	ø700	ø1000		ø700	ø1000		ø700	ø1000	ø700	ø1000	ø700	ø1000		ø700	ø1000		ø700	ø1000	ø700	ø1000	ø700	ø1000		
支护形式	放坡开挖			放坡开挖			放坡开挖		放坡开挖		放坡开挖			放坡开挖			放坡开挖		放坡开挖		放坡开挖			
地基处理	无需处理			无需处理			无需处理		无需处理		无需处理			无需处理			无需处理		无需处理		无需处理			

纵 1:100
污水管纵断面图 横 1:1000
W2-1-W6

广东省建设工程勘察设计出图专用章
单位名称:中誉设计有限公司
业务范围:市政(燃气工程、轨道交通工程除外)行业甲级
资质证书编号:A244003258
有效期至:2025年03月02日 (1)

会签
比例
初步设计
设计阶段
23ASJSZ079
设计编号

中誉设计有限公司 ZHONGYU DESIGN CO. LTD..	建设单位	茂名市茂南区政府投资项目代建中心	图纸名称	茂铁小区污水纵断面图	设计	吴子超	专业负责	吴子超	审核	罗宇丰	日期	2023.08
	工程名称	广东省茂名市茂南区城区老旧小区基础设施改造工程项目（二期工程）第一批实施改造项目	专业	市政排水	资质证书编号	甲级:A244003258	校核	罗建钊	项目负责	邱学敏	审定	邱学敏	图号	PS-C1-07-03

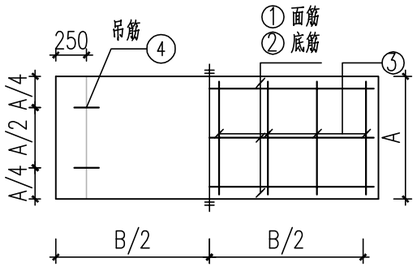

1500*500标准段盖板配筋图

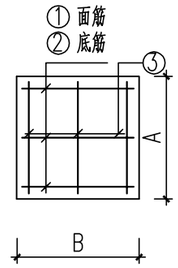

400*400井盖配筋图

B*A*a \ 配筋	①	②	③	④
400*400*100	Φ12@200	Φ12@100	Φ12@200	4Φ12
1500*500*150	Φ12@200	Φ12@100	Φ12@200	4Φ12

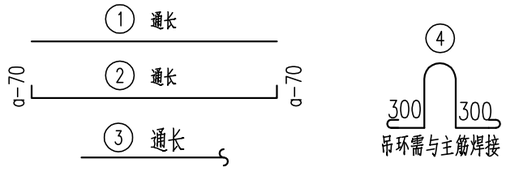

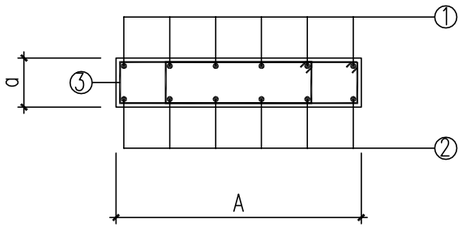

井盖及标准段盖板剖面配筋图

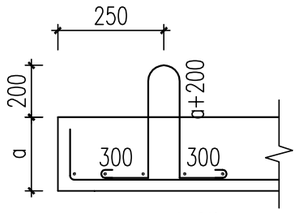

吊环大样

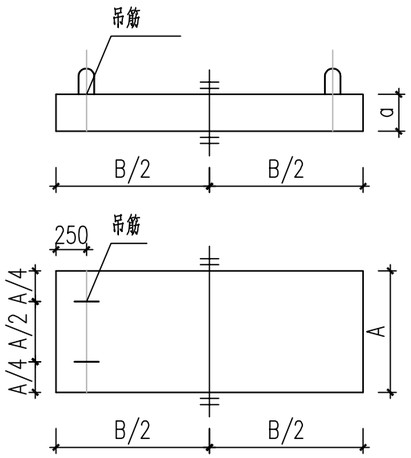

盖板尺寸图

说明：

1. 本图单位标高以m计，其余均以mm计算，标高详见工艺图，均为相对标高。
2. 钢筋采用Φ-HPB300,fy=270MPa;Φ-HRB400,fy=360MPa。
3. 混凝土强度等级C40，抗渗等级
4. 每座化粪池需更换6块标准盖板算

广东省建设工程勘察设计出图专用章
单位名称：中誉设计有限公司
业务范围：市政(燃气工程、轨道交通工程除外)行业甲级
资质证书编号：A244003258
有效期至：2025年03月02日 (1)

设计编号	23ASJSZ079	设计阶段	初步设计	比例	会签

中誉设计有限公司 ZHONGYU DESIGN CO. LTD..	建设单位	茂名市茂南区政府投资项目代建中心	图纸名称	400x400、1500x500盖板大样图	设计	吴子超	专业负责	吴子超	审核	罗宇丰	日期	2023.08
	工程名称	广东省茂名市茂南区城区老旧小区基础设施改造工程项目（二期工程）第一批实施改造项目	专业	市政排水	资质证书编号	甲级:A244003258	校核	罗建钊	项目负责	邱学敏	审定	邱学敏	图号	PS-C1-07-04

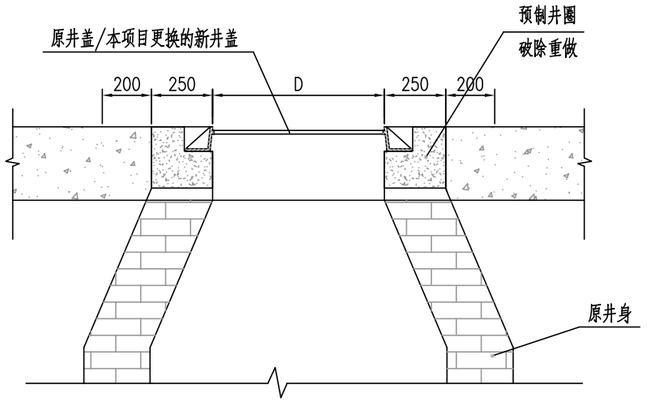

升高后检查井剖面图 1:20

适用于圆形检查井提升

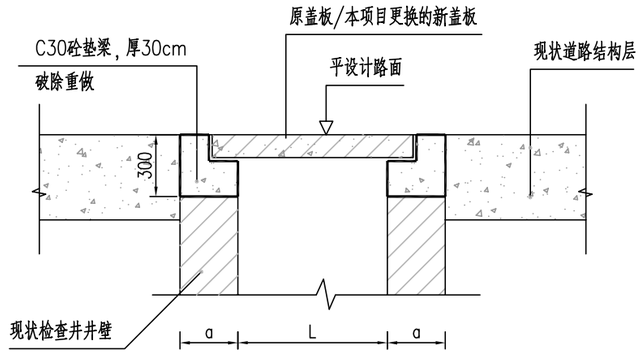

升高后检查井剖面图 1:40

适用于方形检查井提升（含化粪池）

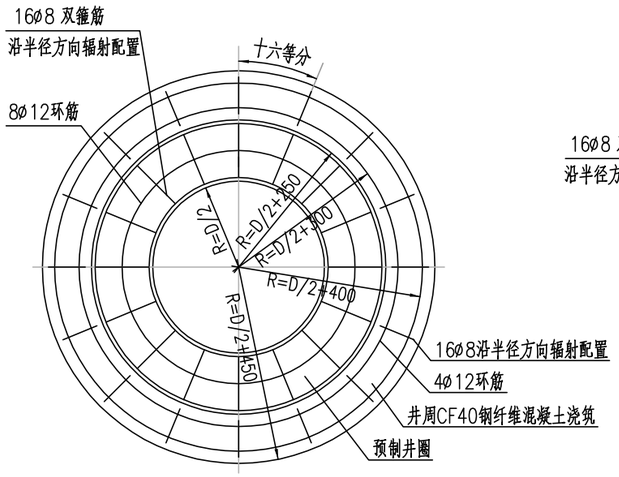

升高后检查井平面图 1:20

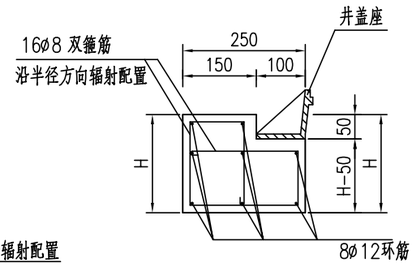

预制井圈大样图 1:10

圆形检查井提升工程数量表

编号	名　称	规 格、材 料	单位	数量	备注
1	ø8双箍筋	ø8X1160	条／共重	16／7.3312kg	用于预制井圈
2	ø12环筋	ø12X3071	条／共重	8／21.8162kg	用于预制井圈
3	ø8双箍筋	ø8X400	条／共重	16／2.5280kg	用于井周
4	ø12环筋	ø12X4398	条／共重	4／15.6217kg	用于井周
5	CF40水泥混凝土	掺钢纤维（80kg/m³）	m³	0.313	
6	破除旧路面砼	井盖外侧45cm	m³	0.325	用于检查井

方形检查井提升工程数量表

编号	名　称	规 格、材 料	单位	数量	备注
1	C30混凝土	支座以下30cm	m³	约0.25	数量按实际计算
2	破除旧路面砼	井盖外侧45cm	m³	0.325	数量按实际计算

注：

1、图中尺寸均以毫米计，钢筋ø代表HPB300钢筋。

2、施工顺序：A、将井盖及其外侧45cm内的原井口混凝土凿除，拆除现状井盖、座；B、加砌井圈及放置井盖。

3、预制井圈采用CF40钢纤维混凝土进行预制。

4、本图钢纤维选用标准为：剪切型长度不小于40mm，直径不大于0.6mm，抗拉强度不小于380N/mm² 不得有油污。

5、钢纤维砼的素砼为C40，骨料为碎石最大粒径为25mm，坍落度为 ，混凝土配合比设计

6、混凝土的搅拌可用小型搅拌机，但须保证纤维在混凝土中分散均匀，振捣可具可用插入式振捣棒振捣，振平时将表面点出露的纤维清除。

7、要求选用符合国标的有型效期内、强度等级≥C25、抗压荷载≥360KN）安装井盖时，必须将底座上残余的水泥彻底清干净，以免井座与井盖被水泥粘牢，清淤时井盖打不开。

广东省建设工程勘察设计出图专用章
单位名称：中誉设计有限公司
业务范围：市政工程、建筑工程除消防设计及专项设计
资质证书编号：A244003258
有效期至：2025年03月02日

会签 | 比例 | 初步设计 | 设计阶段 | 23ASJSZ079 | 设计编号

中誉设计有限公司 ZHONGYU DESIGN CO. LTD..	建设单位	茂名市茂南区政府投资项目代建中心	图纸名称	检查井提升大样图		设 计	吴子超	专业负责	吴子超	审 核	罗宇丰	日 期	2023.08
	工程名称	广东省茂名市茂南区城区老旧小区基础设施改造工程项目（二期工程）第一批实施改造项目	专 业	市政排水	资质证书编号 甲级：A244003258	校 核	罗建钊	项目负责	邱学敏	审 定	邱学敏	图 号	PS-C1-07-05

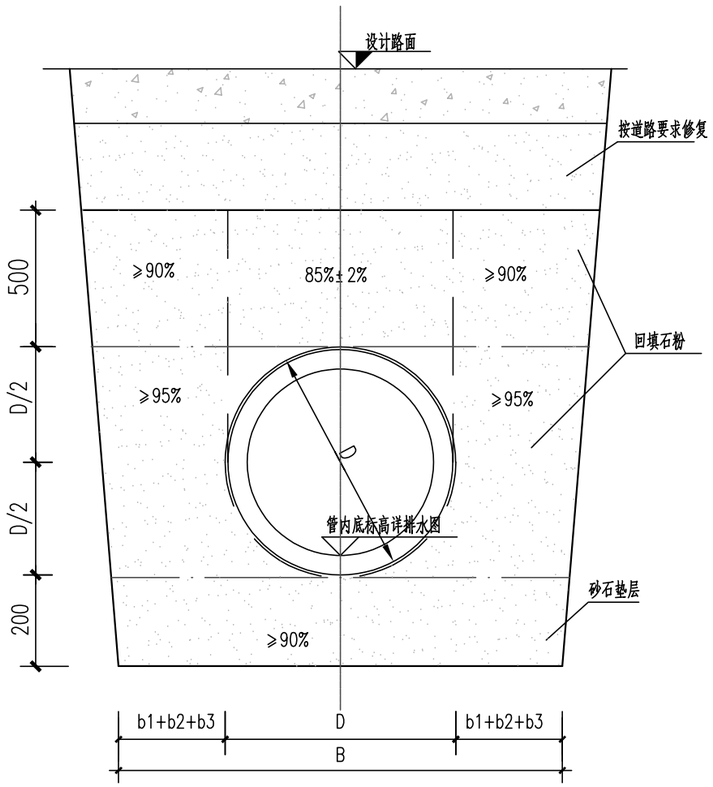

管道垫层基础

未详处见06MS201-2

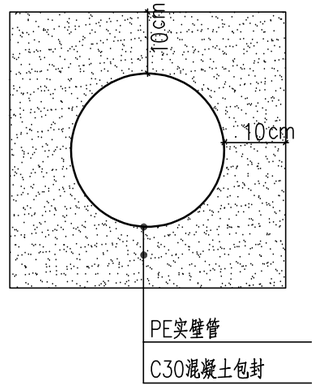

管道混凝土包封

注：1.机动车道管顶标高距离地面小于50cm时采用C30混凝土包封
2.人行道管顶标高距离地面小于30cm时采用C30混凝土包封

管道一侧的工作面宽度

管道的外径D (mm)	管道一侧工作面宽度b1		
	混凝土类管道		金属类管道、化学建材管道
D≤500	刚性接口	400	300
	柔性接口	300	
500<D≤1000	刚性接口	500	400
	柔性接口	400	
1000<D≤1500	刚性接口	600	500
	柔性接口	500	
1500<D≤3000	刚性接口	800~1000	700
	柔性接口	600	

说明:
1. 本图单位除里程以米计外,其余以毫米计.
2. 如现场土质情况与设计不符,应通知设计人处理。
3. 管槽底部的开挖宽度B参照《给水排水管道工程施工及验收规范》(GB 50268-2008)的第4.3.2条确定：
B=D+2(b1+b2+b3)
B--管道沟槽底部的开挖宽度(mm)；
D--管外径(mm)；
b1--管道一侧的工作面宽度(mm)；
b2--有支撑要求时，管道一侧的支撑厚度，取150~200mm；
b3--现场浇筑混凝土或钢筋混凝土管渠一侧模板的厚度(mm).
4.当机动车道管顶标高距离地面小于50cm，人行道管顶标高距离地面小于30cm时，管道采用C30混凝土包封。
5. 所有未尽事宜参照《给水排水管道工程施工及验收规范》(GB50268-2008)。
6. 地下水位较高位置管道下方需增加100mm碎石垫层。

中华人民建设工程勘察设计出图专用章
单位名称：中誉设计有限公司
业务范围：市政(燃气工程、轨道交通工程除外)行业甲级
资质证书编号：A244003258
有效期至：2025年03月02日 (1)

设计编号	23ASJSZ079	设计阶段	初步设计	比例	会签

中誉设计有限公司 ZHONGYU DESIGN CO. LTD..	建设单位	茂名市茂南区政府投资项目代建中心	图纸名称	管道开挖断面图及基础大样图	设计	吴子超	专业负责	吴子超	审核	罗宇丰	日期	2023.08
	工程名称	广东省茂名市茂南区城区老旧小区基础设施改造工程项目（二期工程）第一批实施改造项目	专业	市政排水	资质证书编号	甲级:A244003258	校核	罗建钊	项目负责	邱学敏	审定	邱学敏	图号	PS-C1-07-06

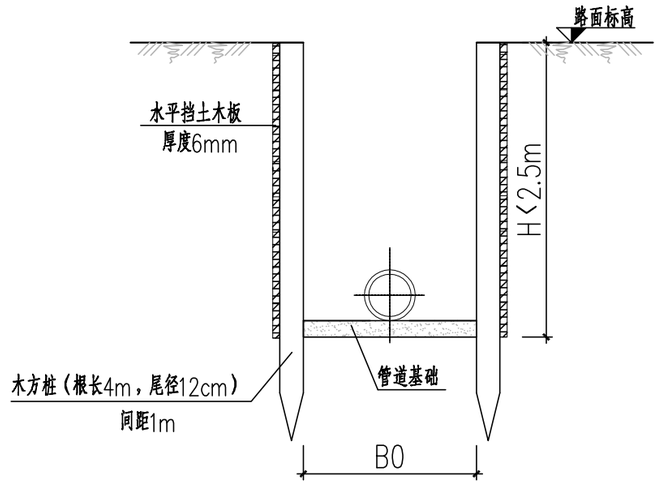

挡土板支护剖面

管坑支护参数表

支护形式	管坑开挖深度 H(m)	钢板桩或槽钢长 L(m)	钢支撑水平间距 a(m)	钢支撑竖向间距 b(m)	第一道支撑设置深度 c(m)	钢板桩型号
A	1.5≤H<2.5	6	3	——	1.0	拉森Ⅱ
B		6	3	——	1.0	[28c槽钢
C	2.5≤H<3.5	9	3	——	2.0	拉森Ⅲ
D		9	3	——	2.0	[32c槽钢
E	3.5≤H<5.5	12	3	3.0	1.0	拉森Ⅲ
F		12	3	3.0	1.0	[32c槽钢

注：1.经过房屋地段按房屋保护要求实施，未注明井段明挖支护措施由施工单位参照临近主管实施。

2.各段管坑开挖采取的支护类型详纵剖图。

3.各段深度见纵剖面图。

基坑及支护结构监测报警值(三级基坑)

监测项目		累计值	变化速率（mm/d）
周边范围（1倍基坑深度）	房屋沉降	60 mm	3
	管线沉降	40 mm	5
支护结构顶部水平位移		70 mm	10

注：1、监测频率：小于警戒值时1次/天，超警戒值时2次/天；

说明：

1.本图尺寸以毫米单位。

2.本设计管道埋深小于2.5米采用挡土板支护，管道埋深大于等于2.5米采用拉森钢板桩或槽钢加内支撑支护结构，钢板桩长度根据管坑不同深度采用6、9、12米，采用静力压入。安全等级：三级。侧壁重要性系数0.9，考虑施工期间地面超载≤15kPa。管坑两侧地面超载不平衡比例只能在0.8~1.2范围。

3.吊筋两端分别与钢板桩及腰梁焊接，双面焊接长度8d，焊缝高度0.6d，钢腰梁要求通长设置，在钢支撑处与钢板桩及钢支撑焊牢，通长焊，焊缝高度10mm，防止支护结构变形松脱。

4.施工时要求严格按照设计图所示标高安装和拆除内支撑，严禁超挖。

5.基坑周边观测要求：沿基坑每边每隔30米单边设一水平位移和垂直位移观测点，两侧交错布置，开挖期间如遇大雨或暴雨时应加密观测，当基坑监测数据达到报警值时应及时通知有关单位研究，以便作出处理措施。

6.为保证基坑的稳定，防止塌方，滑坡，禁止在基坑附近弃土，要挖多少，运走多少。

7.施工及暴雨期间应做好管坑临时排水措施。

8.施工前应探明地下管线；施工时须采取切实措施保护管线。

9.图中地面标高，对于需要挖除土方地段，为设计道路基础面标高，对于填方地段，为现状地面标高。

10.管槽宽度B0按《给水排水管道工程施工及验收规范》（GB50268-2008）执行。

广东省建设工程勘察设计出图专用章
单位名称：中誉设计有限公司
业务范围：市政(燃气工程、轨道交通工程除外)行业甲级
资质证书编号：A244003258
有效期至：2025年03月02日 (1)

会签 | 比例 | 初步设计 | 设计阶段 | 23ASJSZ079 | 设计编号

中誉设计有限公司 ZHONGYU DESIGN CO. LTD..	建设单位	茂名市茂南区政府投资项目代建中心	图纸名称	基坑支护设计图			设计	吴子超	专业负责	吴子超	审核	罗宇丰	日期	2023.08
	工程名称	广东省茂名市茂南区城区老旧小区基础设施改造工程项目（二期工程）第一批实施改造项目	专业	市政排水	资质证书编号	甲级：A244003258	校核	罗建钊	项目负责	邱学敏	审定	邱学敏	图号	PS-C1-07-07

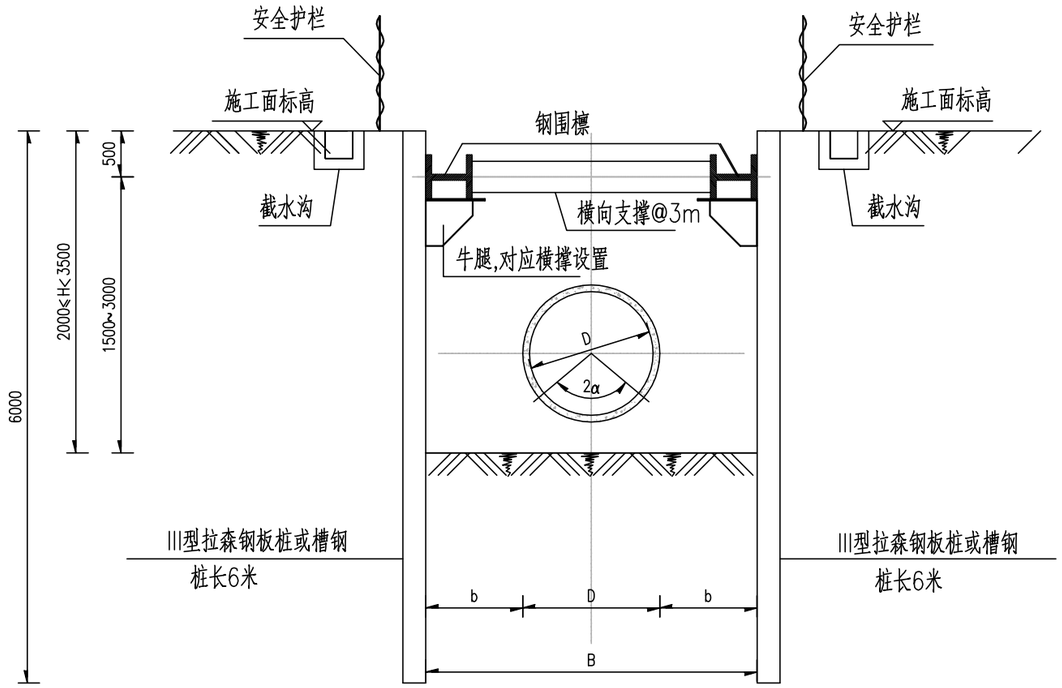

A/B型支护

（除平面图或管道纵断面图特别注明外，适用于2.5m≤开挖深度H<3.5m的管坑开挖）

每延米工程量			
钢板桩长度（m）	钢板桩每延米总重（kg）	钢围檩每延米总重（kg）	钢支撑每延米总重（kg）
6	1800	212	56.62

说明：

1.本图适用于本标段范围内污水管、雨水管的基坑开挖支护。正式施工前宜做20m试验段。

2.本图尺寸单位除注明外，余均以毫米计。

3.基坑安全等级二级，基坑结构重要性系数1.0。钢板桩长度6m，设一道横支撑，横支撑水平间距为3m。

4.围檩与钢板桩焊接，钢围檩下牛腿由2块钢板组成，牛腿需对应横撑设置。

5.施工顺序：

a、施工工序：平整场地－－>施工钢板桩－－>开挖至第一道支撑以下0.3m并架设钢支撑－－>开挖至基坑底－－>施工管道及回填－－>回填至第一道支撑下0.3时拆除钢支撑－－>回填基坑剩余土方－－>回收钢板桩。

b.支撑一定要采取有效措施顶紧。

c.以10～15m为一个施工段。局部开挖至基坑开挖底面，然后完成其下的中粗砂换填。挖基土方应及时搬离现场，离基槽20m以内不得堆土。

d.为有效控制地下水渗入，钢板桩墙在两端宜形成封闭。每个封闭段长度由施工单位根据钢板桩周转的需要自行决定。

e.基坑安全等级二级，基坑结构重要性系数1.0。不详之处，遵照有关深基坑支护规范进行。由施工单位根据工期及现场情况做好基坑监测及监测布点。

f.施工中应注意进行位移、沉降、隆起观测，若发现异常情况，应及时采取有效措施处理。

g.内支撑在垂直方向的固定由施工方自行处理，并注意保护地下管线及周边建构筑物。

h.整个基础施工期间，在挖土、吊运、扎钢筋、浇注砼等施工作业中，严禁碰撞支撑，禁止任意拆除支撑，禁止在支撑上任意切割、电焊，也不应在支撑上搁置重物。

I.拆除钢板桩前，应仔细研究拔桩方法顺序和拔桩时间，对封闭式钢板桩墙，拔桩起点应离开角桩5根以上，拔桩顺序最好与打桩相反。边拔桩边灌砂。拔桩应间隔进行。

6.本说明中关于施工顺序的标高为相对高程。

7.基坑开挖沟槽宽度b参考管道工作宽度b对照表。

8.坑边考虑施工期间地面超载<10kPa,基坑左右不平衡地面超载应控制在0.8～1.2.开挖土方应保护坡脚。弃土至开挖线的距离应根据开挖深度确定，并不应小于5m。

9.Ⅲ型拉森钢板桩支护,每延米重60.0kg，本钢板桩基坑支护每重量为1.8吨。

10.钢板桩施工前施工单位应对具体段，做具体的施工组织措施，报相关部门审批，以保证不 影响两边建筑，放线后和沟槽开挖后应报设计单位检验和验槽。

广东省建设工程勘察设计出图专用章
单位名称:中誉设计有限公司
业务范围:市政(燃气工程、轨道交通工程除外)行业甲级
资质证书编号:A244003258
有效期至:2025年03月02日 (1)

设计编号	23ASJSZ079	设计阶段	初步设计	比例	会签

中誉设计有限公司 ZHONGYU DESIGN CO. LTD..	建设单位	茂名市茂南区政府投资项目代建中心	图纸名称	基坑支护设计图	设计	吴子超	专业负责	吴子超	审核	罗宇丰	日期	2023.08
	工程名称	广东省茂名市茂南区城区老旧小区基础设施改造工程项目（二期工程）第一批实施改造项目	专业	市政排水 资质证书编号 甲级:A244003258	校核	罗建钊	项目负责	邱学敏	审定	邱学敏	图号	PS-C1-07-07

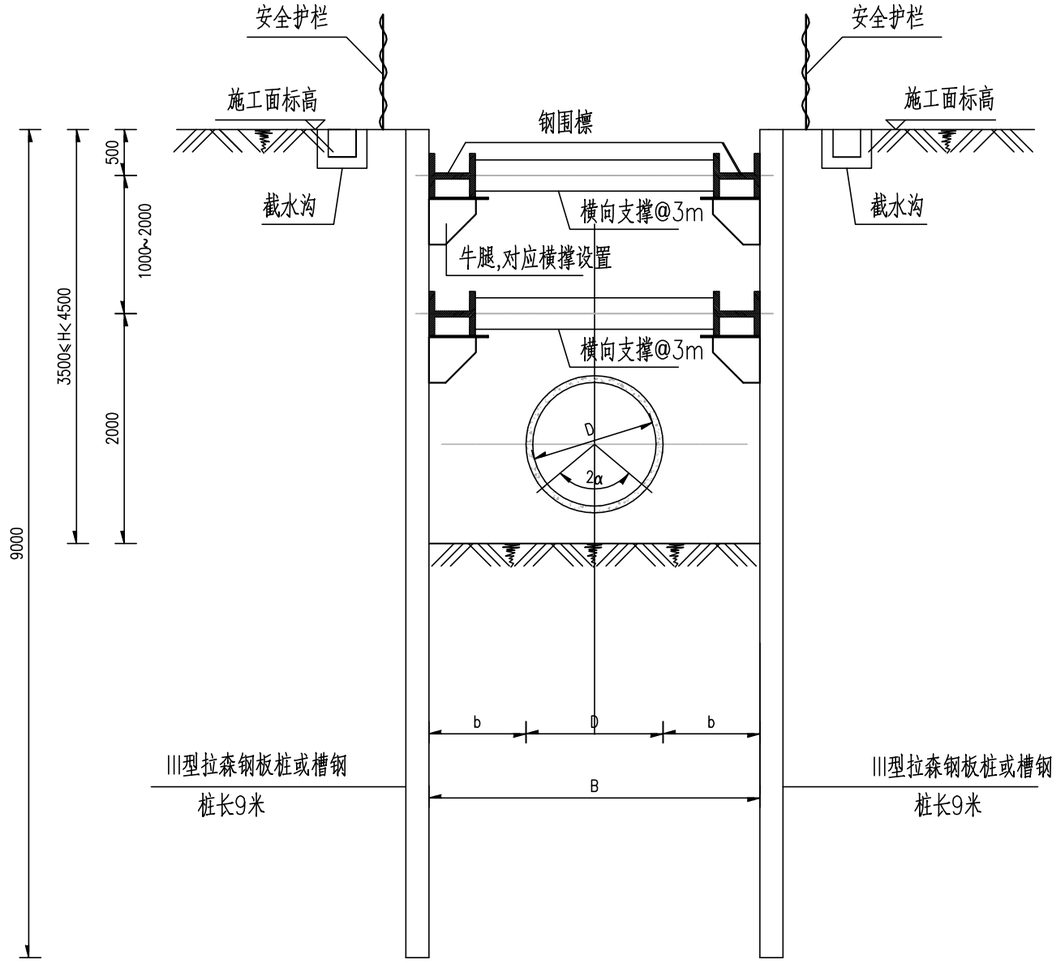

C/D型支护

（除平面图或管道纵断面图特别注明外，适用于3.5m≤开挖深度H<4.5m的管坑开挖）

每延米工程量			
钢板桩长度（m）	钢板桩每延米总重（kg）	钢围檩每延米总重（kg）	钢支撑每延米总重（kg）
9	2700	424	169.86

说明：

1.本图适用于本标段范围内污水管、雨水管的基坑开挖支护。正式施工前宜做20m试验段。

2.本图尺寸单位除注明外，余均以厘米计。

3.基坑安全等级二级，基坑结构重要性系数1.0。钢板桩长度9m，设两道横支撑，横支撑水平间距为3m。

4.围檩与钢板桩焊接，钢围檩下牛腿由3块钢板组成，牛腿需对应横撑设置。

5.施工顺序：

a、施工工序：平整场地－－>施工钢板桩－－>开挖至第一道支撑以下0.3m并架设钢支撑－－>挖至第二道支撑以下0.3m并架设第二道支撑钢支撑－－>开挖至基坑底－－>施工管道及回填－－>回填至第二道支撑下0.3时拆除钢支撑－－>回填至第一道支撑下0.3时拆除钢支撑－－>回填基坑剩余土方－－>回收钢板桩。

b.支撑一定要采取有效措施顶紧。

c.以10～15m为一个施工段。局部开挖至基坑开挖底面，然后完成其下的中粗砂换填。挖基土方应及时搬离现场，离基槽5m以内不得堆土。

d.为有效控制地下水渗入，钢板桩墙在两端宜形成封闭。每个封闭段长度由施工单位根据钢板桩周转的需要自行决定。

e.不详之处，遵照有关深基坑支护规范进行。由施工单位根据工期及现场情况做好基坑监测及监测布点。

f.施工中应注意进行位移、沉降、隆起观测，若发现异常情况，应及时采取有效措施处理。

g.内支撑在垂直方向的固定由施工方自行处理，并注意保护地下管线及周边建构筑物。

h.整个基础施工期间，在挖土、吊运、扎钢筋、浇注砼等施工作业中，严禁碰撞支撑，禁止任意拆除支撑，禁止在支撑上任意切割、电焊，也不应在支撑上搁置重物。

I.拆除钢板桩前，应仔细研究拔桩方法顺序和拔桩时间，对封闭式钢板桩墙，拔桩起点应离开角桩5根以上，拔桩顺序最好与打桩相反。边拔桩边灌砂。拔桩应间隔进行。

6.本说明中关于施工顺序的标高为相对高程。

7.基坑开挖沟槽宽度b参考管道工作宽度b对照表。

8.坑边考虑施工期间地面超载＜10kPa,基坑左右不平衡地面超载应控制在0.8～1.2.开挖土方应保护坡脚。弃土至开挖线的距离应根据开挖深度确定，并不应小于5m。

9.Ⅲ型拉森钢板桩支护,每延米重60.0kg.1米钢板桩基坑支护每重量为2.7吨。

10.钢板桩施工前施工单位应对具体段，做具体的施工组织措施，报相关部门审批，以保证不 影响两边建筑，放线后和沟槽开挖后应报设计单位验线和验槽。

11、所有钢构件均采用接触边满焊，焊缝高度不小于10mm。

12、如图对型钢围檩进行加固，以提高其刚度。

广东省建设工程勘察设计出图专用章
单位名称:中誉设计有限公司
业务范围:市政(燃气工程、轨道交通工程除外)行业甲级
资质证书编号:A244003258
有效期至:2025年03月02日 (1)

会签 | 比例 | 初步设计 | 设计阶段 | 23ASJSZ079 | 设计编号

中誉设计有限公司 ZHONGYU DESIGN CO. LTD..	建设单位	茂名市茂南区政府投资项目代建中心	图纸名称	基坑支护设计图			设计	吴子超	专业负责	吴子超	审核	罗宇丰	日期	2023.08
	工程名称	广东省茂名市茂南区城区老旧小区基础设施改造工程项目（二期工程）第一批实施改造项目	专业	市政排水	资质证书编号	甲级:A244003258	校核	罗建钊	项目负责	邱学敏	审定	邱学敏	图号	PS-C1-07-07

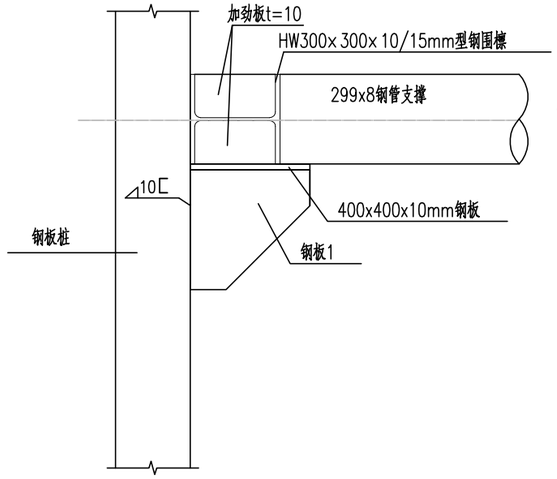

支撑节点大样图

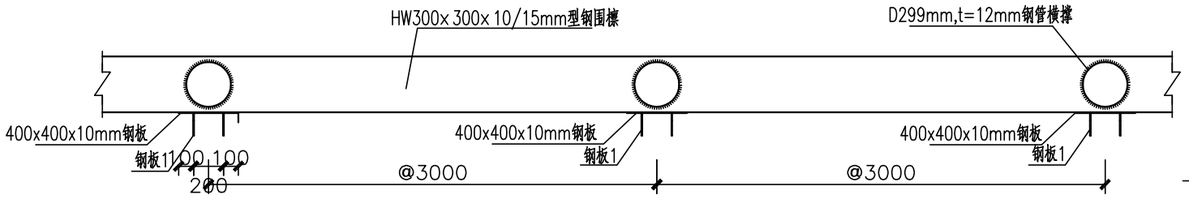

钢围檩平面图

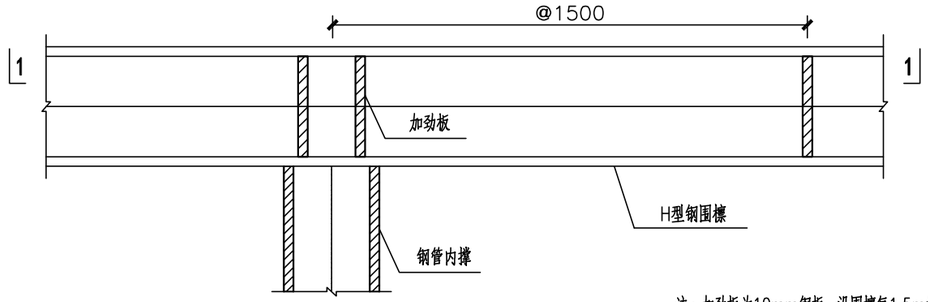

加劲板布置平面图

注：加劲板为10mm钢板，沿围檩每1.5m加图设置两块；内撑对应位置必须设置，且如图设置四块。

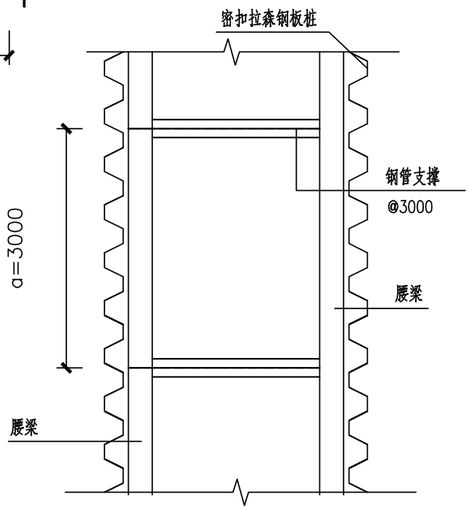

钢板桩支护平面图

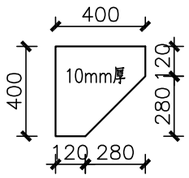

钢板1大样

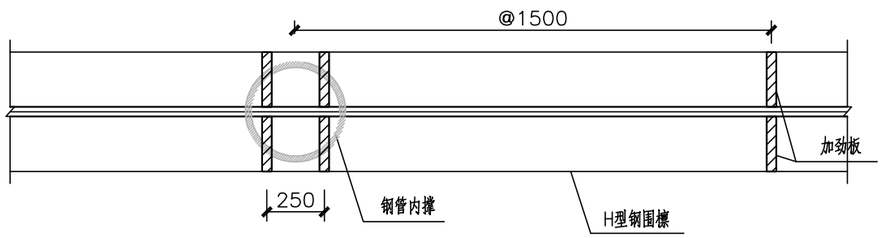

1—1剖面

说明：

1.本图尺寸单位除注明外，余均以厘米计。

2、所有钢构件均采用Q235B，焊缝等级二级，采用E43型焊条

2、所有钢构件均采用接触边满焊，焊缝高度不小于10mm.

广东省建设工程勘察设计出图专用章
单位名称:中誉设计有限公司
业务范围:市政(燃气工程、轨道交通工程除外)行业甲级
资质证书编号:A244003258
有效期至:2025年03月02日 (1)

会签 | 比例 | 初步设计 | 设计阶段 | 23ASJSZ079 | 设计编号

中誉设计有限公司 ZHONGYU DESIGN CO. LTD..	建设单位	茂名市茂南区政府投资项目代建中心	图纸名称	基坑支护设计图			设计	吴子超	专业负责	吴子超	审核	罗宇丰	日期	2023.08
	工程名称	广东省茂名市茂南区城区老旧小区基础设施改造工程项目（二期工程）第一批实施改造项目	专业	市政排水	资质证书编号	甲级:A244003258	校核	罗建钊	项目负责	邱学敏	审定	邱学敏	图号	PS-C1-07-07

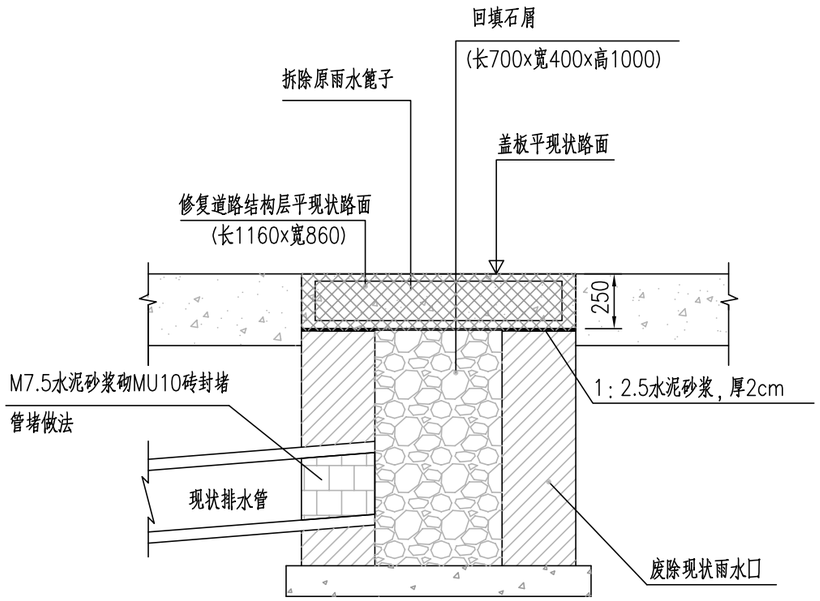

雨水口废除大样 1:20

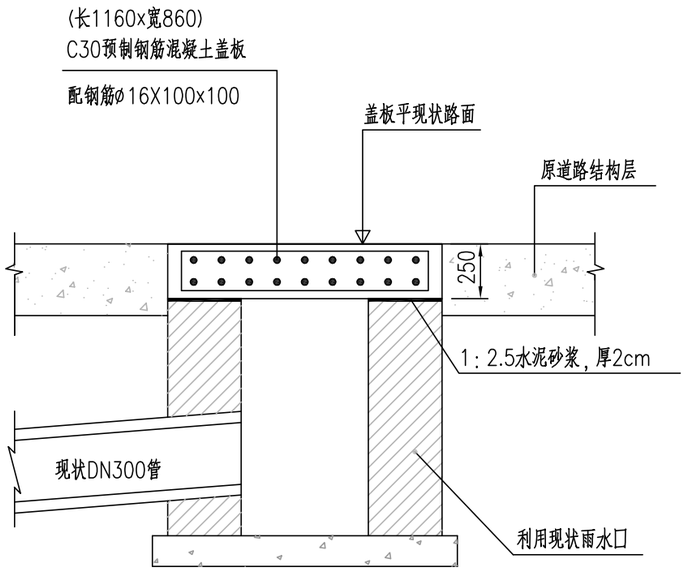

雨水口封堵大样 1:20

每座雨水口改造工程数量表					
编号	名　称	规 格、材 料	单位	数量	备注
1	C30水泥混凝土	116cmx86cmx25cm	m^3	0.2494	用于雨水口封堵
2	ø16钢筋	ø16x116cm	条／共重	7／12.8296kg	用于雨水口封堵
3	ø16钢筋	ø16x86cm	条／共重	9／12.2292kg	用于雨水口封堵
4	石屑	70cmx40cmx100cm	m^3	0.2494	用于雨水口废除
5	C30水泥混凝土	116cmx86cmx25cm	m^3	0.2494	用于雨水口废除

注：本图以单篦雨水口为例，双箅雨水口工程量按2倍单箅雨水口计。

说明：

1.图中尺寸单位以毫米计。

2.本工程拆除工程范围内现状雨水口，部分利用现状雨水口连接管。

3.施工时需对现状雨水口连接管进行物探确通，按原位进行改建。

4.雨水口改造数量详见第1工程设置工程数量表，其单位置详见雨水口改造平面图。

广东省建设工程勘察设计业图专用章
单位名称：中誉设计有限公司
业务范围：市政(燃气工程、轨道交通工程除外)行业甲级
资质证书编号：A244003258
有效期至：2025年03月02日 (1)

中誉设计有限公司 ZHONGYU DESIGN CO. LTD..	建设单位	茂名市茂南区政府投资项目代建中心	图纸名称	雨水口改造大样图	设 计	吴子超	专业负责	吴子超	审 核	罗宇丰	日 期	2023.08
	工程名称	广东省茂名市茂南区城区老旧小区基础设施改造工程项目（二期工程）第一批实施改造项目	专 业	市政排水	资质证书编号	甲级:A244003258	校 核	罗建钊	项目负责	邱学敏	审 定	邱学敏	图 号	PS-C1-07-08

设计编号 23ASJSZ079 | 设计阶段 | 初步设计 | 比 例 | 会 签

第八篇:河东街道

中华人民共和国一级注册建筑师
姓　名：陈永健
注册号：4400325-029
有效期：至2023年11月

广东省建设工程勘察设计出图专用章
单位名称:中誉设计有限公司
业务范围:市政(燃气工程、轨道交通工程除外)行业甲级
资质证书编号:A244003258
有效期至:2025年03月02日　(1)

图 纸 目 录

序号	图号	图别	图纸内容	图幅	页数	备注
1	ZT-C1-08-01	总体	图纸目录	A3	1	
2	ZT-C1-08-02	总体	食品公司宿舍改造总平面	A3	2	
3	ZT-C1-08-03	总体	食品公司宿舍工程数量表	A3	1	
4	YJ-C1-08-01	园建	路面结构图	A3	2	
5	YJ-C1-08-02	园建	无障碍设计图	A3	1	
6	YJ-C1-08-03	园建	树池大样图	A3	1	
7	YJ-C1-08-04	园建	非机动车雨棚平面图、立面图	A3	1	
8	YJ-C1-08-05	园建	非机动车雨棚结构大样	A3	1	
9	YJ-C1-08-06	园建	宣传栏大样图一	A3	1	
10	YJ-C1-08-07	园建	宣传栏大样图二	A3	1	
11	YJ-C1-08-08	园建	垃圾分类亭平面图、立面图、大样图	A3	1	
12	YJ-C1-08-09	园建	垃圾亭分类亭洗手区大样图	A3	1	
13	YJ-C1-08-10	园建	垃圾分类亭字体大样图	A3	1	
14	YJ-C1-08-11	园建	垃圾分类亭宣传画1	A3	1	
15	YJ-C1-08-12	园建	垃圾分类亭宣传画2	A3	1	
16	YJ-C1-08-13	园建	垃圾分类亭宣传画3	A3	1	
17	YJ-C1-08-14	园建	微型消防站	A3	1	
18	YJ-C1-08-15	园建	新建实体围墙大样图	A3	1	
19	YJ-C1-08-16	园建	新建铁艺围墙	A3	1	
20	JZ-C1-08-01	建筑	护窗栏杆、楼梯回顶	A3	1	
21	JZ-C1-08-02	建筑	建筑排水立管修及接驳复示意图	A3	1	
22	JZ-C1-08-03	建筑	楼梯通用剖面图	A3	1	
23	PS-C1-08-01	市政排水	雨水纵断面图	A3	1	
24	PS-C1-08-02	市政排水	400x400、1500x500盖板大样图	A3	1	
25	PS-C1-08-03	市政排水	检查井提升大样图	A3	1	
26	PS-C1-08-04	市政排水	管道开挖断面图及基础大样图	A3	1	
27						
28						

序号	图号	图别	图纸内容	图幅	页数	备注
29						
30						
31						
32						
33						
34						
35						
36						
37						
38						
39						
40						
41						
42						
43						
44						
45						
46						
47						
48						
49						
50						
51						
52						
53						
54						
55						
56						

中华人民共和国一级注册建筑师
姓 名：陈永健
注册号：4400325-029
有效期：至2023年11月

广东省建设工程勘察设计出图专用章
单位名称:中誉设计有限公司
业务范围:市政(燃气工程、轨道交通工程除外)行业甲级
资质证书编号:A244003258
有效期至:2025年03月02日 (1-)

会签 | 比例 | 初步设计 | 设计阶段 | 23ASJSZ079 | 设计编号

中誉设计有限公司 ZHONGYU DESIGN CO. LTD..	建设单位	茂名市茂南区政府投资项目代建中心	图纸名称	图纸目录			设计	周秀坤	专业负责	李 真	审核	陈永健	日期	2023.08
	工程名称	广东省茂名市茂南区城区老旧小区基础设施改造工程项目（二期工程）第一批实施改造项目	专业	总体	资质证书编号	甲级:A244003258	校核	李 真	项目负责	邱学敏	审定	邱学敏	图号	ZT-C1-08-01

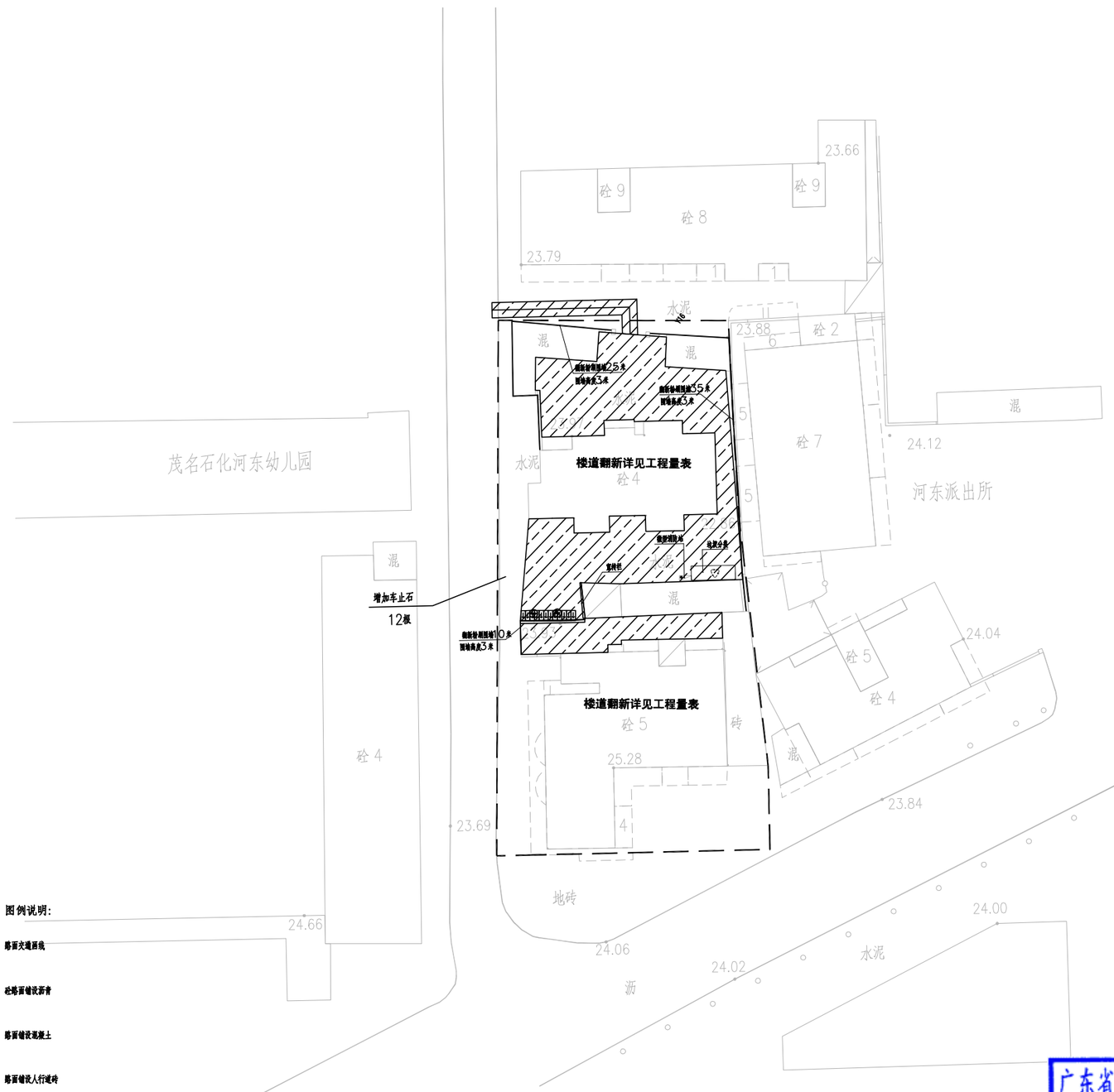

食品公司宿舍改造总平面图

1:500

建筑图例	图例说明:	建筑图例	图例说明:
	建筑单体立面改造		路面交通画线
	围蔽施工		沙路面铺设沥青
	原有围墙做断		路面铺设混凝土
	环卫设施		路面铺设人行道砖
XB	微型消防站		(5.3×2.4) 汽车车位画线
	充电桩		(0.9×2m) 非机动位画线
			太阳能路灯
		PA	树池

中华人民共和国一级注册建筑师
姓 名：陈永健
注册号：4400325-029
有效期：至2023年11月

广东省建设工程勘察设计出图专用章
单位名称:中誉设计有限公司
业务范围:市政(燃气工程、轨道交通工程除外)行业甲级
资质证书编号:A244003258
有效期至:2025年03月02日 (1)

会签 | 比例 | 初步设计 | 设计阶段 | 23ASJSZ079 | 设计编号

中誉设计有限公司 ZHONGYU DESIGN CO. LTD..	建设单位	茂名市茂南区政府投资项目代建中心	图纸名称	食品公司宿舍改造总平面图	设计	周秀坤	专业负责	李 真	审核	陈永健	日期	2023.08
	工程名称	广东省茂名市茂南区城区老旧小区基础设施改造工程项目（二期工程）第一批实施改造项目	专业	总体	资质证书编号	甲级:A244003258	校核	李 真	项目负责	邱学敏	审定	邱学敏	图号	ZT-C1-08-02

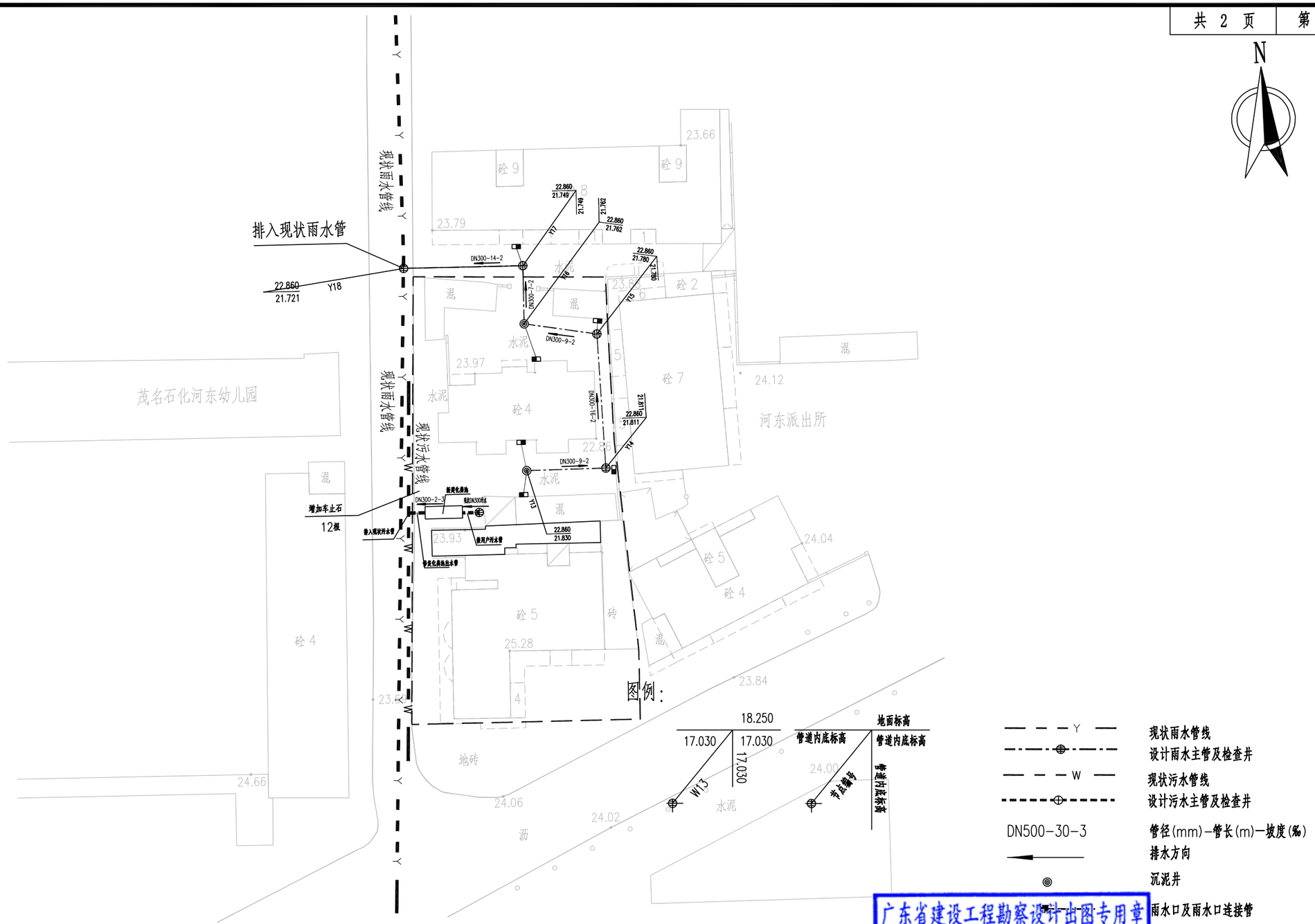

食品公司宿舍改造总平面图

1:500

广东省建设工程勘察设计出图专用章
单位名称:中誉设计有限公司
业务范围:市政(燃气工程、轨道交通工程除外)行业甲级
资质证书编号:A244003258
有效期至:2025年03月02日 (1)

中华人民共和国一级注册建筑师
姓 名: 陈永健
注册号: 4400325-029
有效期: 至2023年11月

会签 | 初步设计 | 比例 | 设计阶段 | 23ASJSZ079 | 设计编号

中誉设计有限公司 ZHONGYU DESIGN CO. LTD..	建设单位	茂名市茂南区政府投资项目代建中心	图纸名称	食品公司宿舍改造总平面图			设计	周秀坤	专业负责	李 真	审核	陈永健	日期	2023.08
	工程名称	广东省茂名市茂南区城区老旧小区基础设施改造工程项目（二期工程）第一批实施改造项目	专 业	总 体	资质证书编号	甲级:A244003258	校核	李 真	项目负责	邱学敏	审定	邱学敏	图 号	ZT-C1-08-02

序号	项目	规格	单位	工程量	备注
	食品公司宿舍				
一	**园建**				
1	20cmC30水泥混凝土		m^2	380.20	
2	10cm石屑垫层		m^2	380.20	
3	破除现状路面		m^2	380.20	20cm水泥+10cm石屑，外运5KM
4	止车石		根	12.00	
5	微型消防站		个	1	
6	宣传栏（立柱）	510*300cm	个	1	详见通用大样图
7	垃圾分类亭		个	1	
8	电动自行车充电桩		套	12	由第三方承建
9	ZC-YJV-5x16电缆（充电桩配套）		米	130	由第三方承建
10	电缆套管PVCU（充电桩配套）	DN50	米	130	由第三方承建
11	非机动车划线	0.9*2.0	辆	12	黄色热熔线10cm宽2mm厚
12	原实体围墙涂刷		m^2	210	长（25+35+10）*高3.0
13	铲除原实体围墙找平层及粉刷面层		m^2	210	拆除废料外运5km
二	**建筑**				
1	楼道白色粉刷（全部楼层）		m^2	711	共2个楼梯
2	楼道黑色脚线粉刷（全部楼层）		m^2	79	共2个楼梯
3	更换室外铸铁排水立管（改PVC排水管）	DN100	米	180	宿舍楼2栋，每根按15米估算，共更换12根
4	铲除楼道内墙找平层及粉刷面层		m^2	790	拆除废料外运5km
5	拆除室外铸铁排水立管	DN100	m	180	拆除废料外运5km
三	**市政排水及管线**				
1	1500x500盖板修复		块	2	详见大样图
2	400x400井盖更换		个	10	详见大样图
3	Φ700球墨铸铁井盖更换		个	10	
4	新建YJBH型化粪池（型号为YJBH-3-I）		座	1	详见14SS706，页24
5	化粪池接用户管		m	2	
6	化粪池出水管		m	2	
7	圆形检查井提升		座	10	详见大样图
8	方形检查井提升		座	10	详见大样图
9	DN300PE实壁管		m	55	环刚度8kN/m^2
10	DN200PE实壁管		m	15	环刚度8kN/m2，雨水户连接管
11	Φ700圆形砖砌沉泥井		块	2	详见图集20S515，[illegible]
12	Φ700圆形砖砌检查井		座	5	详见图集20S515，[illegible]
13	单箅平篦式雨水口		个	6	06MS201-8，页6
14	土方开挖		m^3	79	管道基坑双侧支护，详见大样图
15	回填石粉		m^3	59	
16	石砂垫层		m^3	15	
17	余方弃置		m^3	79	详见园建专业修复大样图

广东省建设工程勘察设计出图专用章
单位名称：中誉设计有限公司
业务范围：市政(燃气工程、轨道交通工程除外)行业甲级
资质证书编号：A244003258
有效期至：2025年03月02日 (1)

中华人民共和国一级注册建筑师
姓 名：陈永健
注册号：4400325-029
有效期：至2023年11月

会签 | 比例 | 初步设计 | 设计阶段 | 23ASJSZ079 | 设计编号

中誉设计有限公司 ZHONGYU DESIGN CO. LTD..	建设单位	茂名市茂南区政府投资项目代建中心	图纸名称	食品公司宿舍工程数量表			设计	周秀坤	专业负责	李 真	审核	陈永健	日期	2023.08
	工程名称	广东省茂名市茂南区城区老旧小区基础设施改造工程项目（二期工程）第一批实施改造项目	专 业	总 体	资质证书编号	甲级:A244003258	校核	李 真	项目负责	邱学敏	审定	邱学敏	图 号	ZT-C1-08-03

自然区划	Ⅳ7华南沿海台风区				
路面类型	沥青混凝土	沥青混凝土	水泥混凝土	人行道	人行道
干湿类型	干燥～中湿	干燥～中湿	干燥～中湿	干燥～中湿	干燥～中湿
分　类	机动车道	机动车道	机动车道	人行道	人行道
结构类型	Ⅰ	Ⅱ	Ⅲ	Ⅳ	Ⅴ
路面结构图式	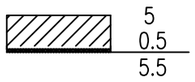	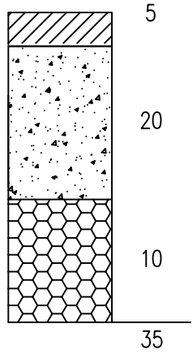	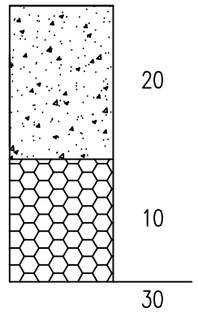	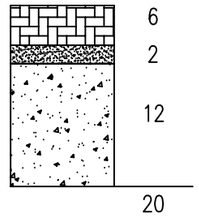	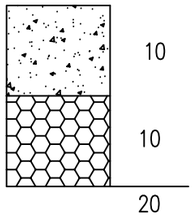
说明	5cm AC-13C改性细粒式沥青混凝土 0.5cm AC-13C改性细粒式沥青混凝土调平层 PC-2 石油热沥青0.5L/m^2 聚酯长丝烧毛土工布	5cm AC-13C改性细粒式沥青混凝土 PC-2 石油热沥青0.5L/m^2 聚酯长丝烧毛土工布 20cm C30水泥混凝土 10cm 石屑	20cm C30水泥混凝土 10cm 石屑	6cm 环保砖 2cm M10水泥砂浆 12cm C30水泥混凝土	10cm C30水泥混凝土 10cm 石屑
适用范围	沥青罩面	新建沥青路面	新建水泥路面	新建环保砖人行道	新建水泥面人行道

广东省建设工程勘察设计出图专用章
单位名称:中誉设计有限公司
业务范围:市政(燃气工程、轨道交通工程除外)行业甲级
资质证书编号:A244003258
有效期至:2025年03月02日 (1)

会签 | 比例 | 初步设计 | 设计阶段 | 23ASJSZ079 | 设计编号

中誉设计有限公司 ZHONGYU DESIGN CO. LTD..	建设单位	茂名市茂南区政府投资项目代建中心	图纸名称	路面结构图			设计	柯琼浩	专业负责	刘悦强	审核	黄大坚	日期	2023.08
	工程名称	广东省茂名市茂南区城区老旧小区基础设施改造工程项目（二期工程）第一批实施改造项目	专业	园建	资质证书编号	甲级:A244003258	校核	陈启明	项目负责	邱学敏	审定	邱学敏	图号	YJ-C1-08-01

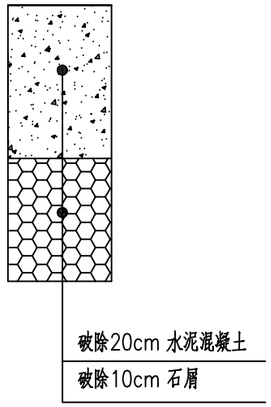

水泥路面破除大样图

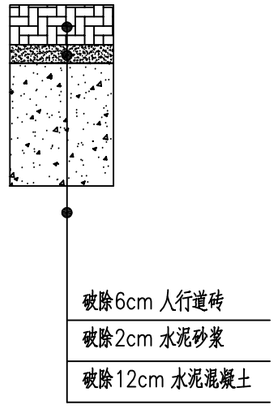

人行道砖路面破除大样图

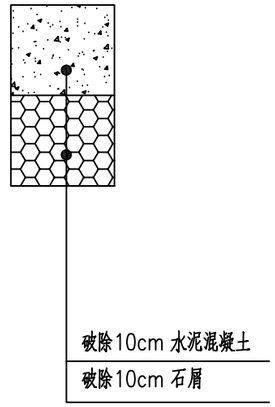

水泥人行道路面破除大样图

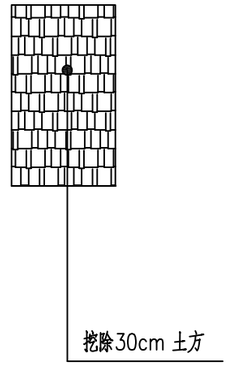

土质路面破除大样图

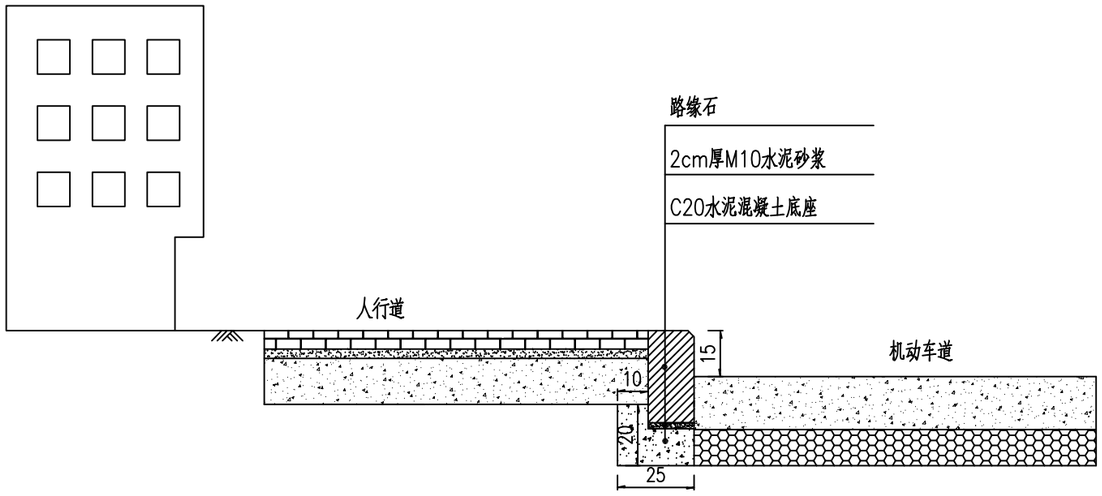

路缘石安装大样图

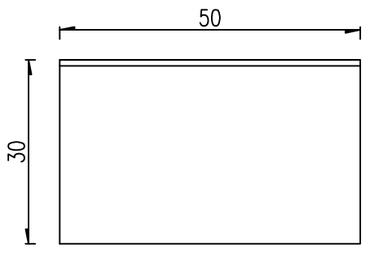

路缘石立面图 1:10

B型

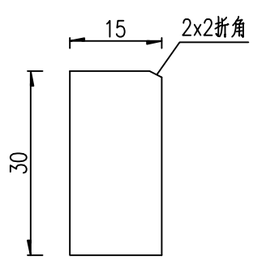

路缘石侧面图 1:10

B型

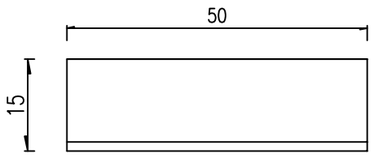

路缘石平面图 1:10

B型

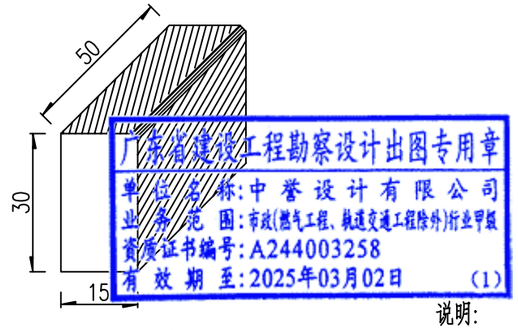

B型路缘石大样图 示意

说明:

1、本图尺寸单位以厘米计.

2、路缘石采用C40混凝土预制。

中誉设计有限公司 ZHONGYU DESIGN CO. LTD..	建设单位	茂名市茂南区政府投资项目代建中心	图纸名称	路面结构设计图			设计	柯琼浩	专业负责	刘悦强	审核	黄大坚	日期	2023.08
	工程名称	广东省茂名市茂南区城区老旧小区基础设施改造工程项目（二期工程）第一批实施改造项目	专业	园建	资质证书编号	甲级:A244003258	校核	陈启明	项目负责	邱学敏	审定	邱学敏	图号	YJ-C1-08-01

会签 | 比例 | 初步设计 | 设计阶段 | 23ASJSZ079 | 设计编号

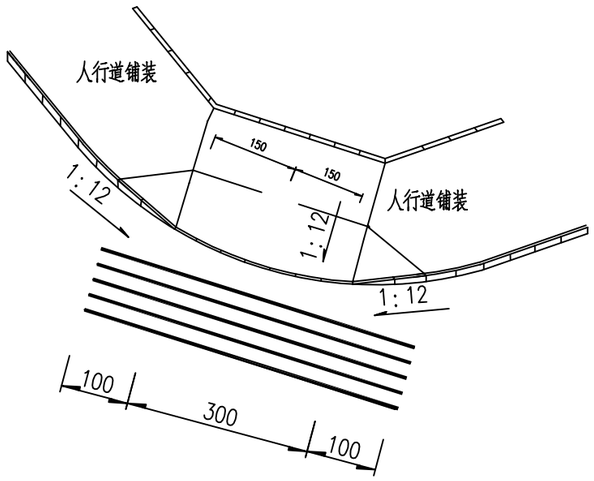

路口人行三面坡道图 示意图

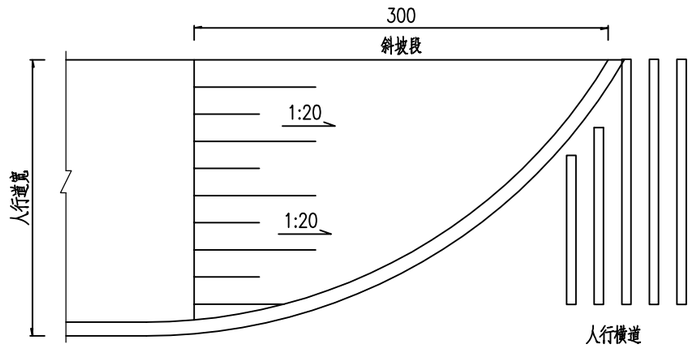

路口全宽式缘石坡道大样

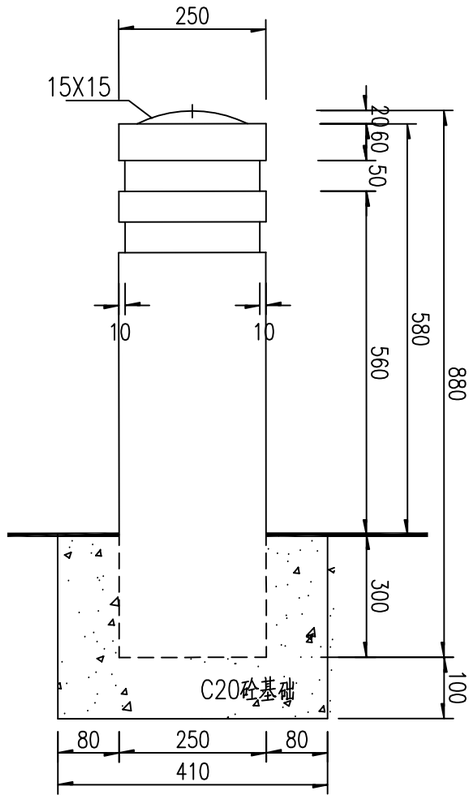

车止石设计图

注：圆柱直径为Φ250mm，采用荔枝面芝麻灰花岗岩预制，表面抛光。

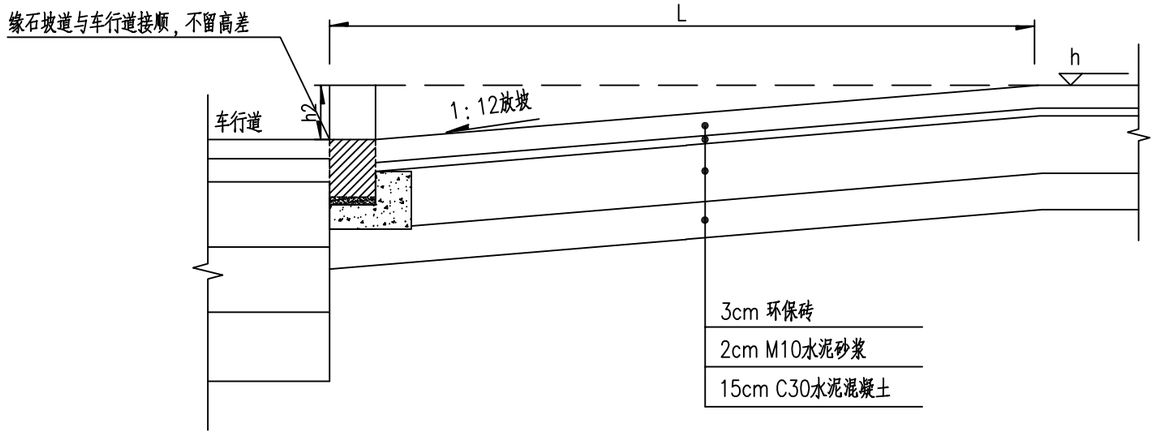

工程数量表(每个)

类型	材料
车止石基础	C20砼 0.081m³

路口人行坡道剖面图 示意图

说明：
1. 本图以cm为单位。
2. 人行道的缘石坡道应设缘石坡道，缘石坡道应设在人行道的范围内，并应与人行横道相对应；
3. 人行道缘石坡道安装时机动车道路面平接，不留高差。

广东省建设工程勘察设计出图专用章
单位名称：中誉设计有限公司
业务范围：市政(道路)、建筑工程(甲级)
资质证书编号：A244003258
有效期至：2025年03月02日

会签	比例	初步设计	设计阶段	23ASJSZ0079	设计编号

中誉设计有限公司 ZHONGYU DESIGN CO. LTD.	建设单位	茂名市茂南区政府投资项目代建中心	图纸名称	无障碍设计图	设计	柯琼浩	专业负责	刘悦强	审核	黄大坚	日期	2023.08
	工程名称	广东省茂名市茂南区城区老旧小区基础设施改造工程项目（二期工程）第一批实施改造项目	专业	园建	资质证书编号	甲级:A244003258	校核	陈启明	项目负责	邱学敏	审定	邱学敏	图号	YJ-C1-08-02

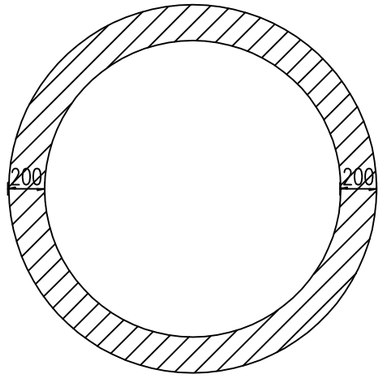

树池平面图

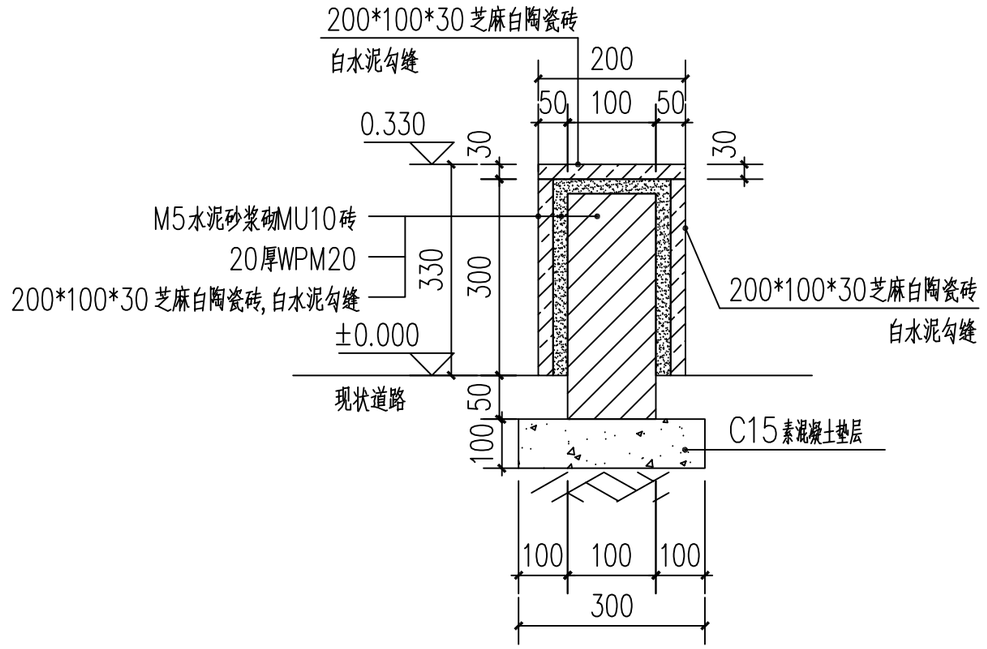

树池大样图

广东省建设工程勘察设计出图专用章
单位名称:中誉设计有限公司
业务范围:市政(燃气工程、轨道交通工程除外)行业甲级
资质证书编号:A244003258
有效期至:2025年03月02日 (1)

图中位置特殊说明外其余均为毫米。

中誉设计有限公司 ZHONGYU DESIGN CO. LTD..	建设单位	茂名市茂南区政府投资项目代建中心	图纸名称	树池大样图			设计	柯琼浩	专业负责	刘悦强	审核	黄大坚	日期	2023.08
	工程名称	广东省茂名市茂南区城区老旧小区基础设施改造工程项目（二期工程）第一批实施改造项目	专业	园建	资质证书编号	甲级:A244003258	校核	陈启明	项目负责	邱学敏	审定	邱学敏	图号	YJ-C1-08-04

会签 | 比例 | 初步设计 | 设计阶段 | 23ASJSZ079 | 设计编号

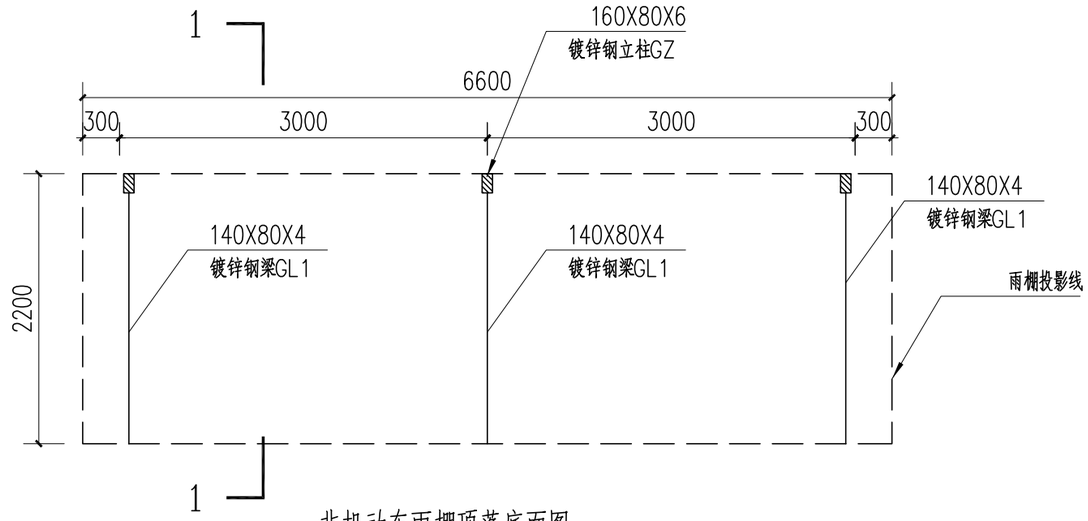

非机动车雨棚顶蓬底面图 1:50

注：雨棚宽度可根据现场实际尺寸调整

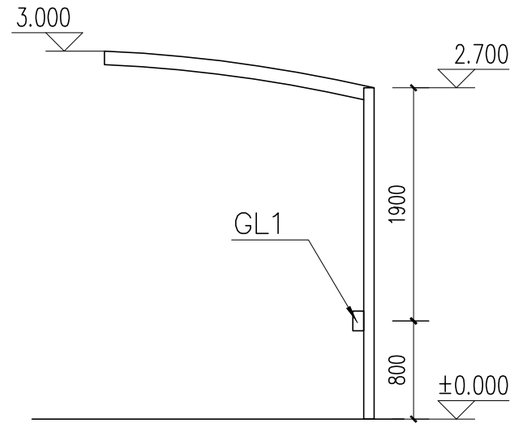

非机动车雨棚立面图 1:50

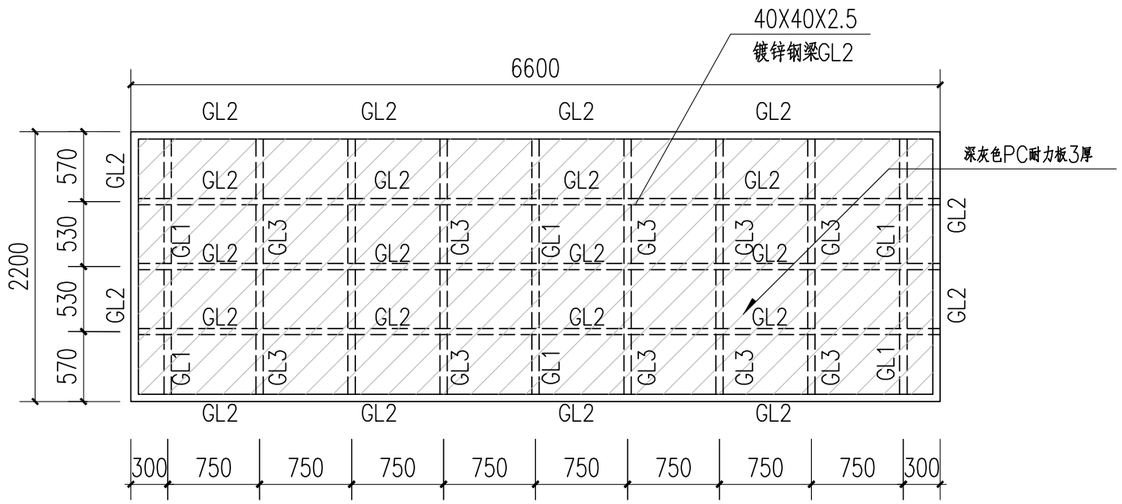

非机动车雨棚顶蓬顶面图 1:50

材 料 表

编 号	构 件	名 称	规 格	材 质	备注
1	GL1	主梁	140X80X4	Q235B	
2	GL2	次梁	40X40X2.5	Q235B	
3	GL3	次梁	40X20X2	Q235B	
4	GZ	钢柱	160X80X6	Q235B	

说明：

1、钢架现场焊接制作，均采取焊接固定，要求焊接饱满，光滑均匀。

2、工程所有钢构件需做好防腐防锈处理，表面涂刷两道环氧富锌底漆，两道环氧云铁中间漆，两道丙烯酸聚氨酯面漆，总干膜厚度220μm。

3、基础埋深H按基础大样图，施工基础时应考虑各种预埋件。

4、基础应建在均匀土层上，地基承载力不应小于100KPa。

广东省建设工程勘察设计出图专用章
单位名称：中誉设计有限公司
业务范围：市政(燃气工程、轨道交通工程除外)行业甲级
资质证书编号：A244003258
有效期至：2025年03月02日 (1)

会签 | 比例 | 初步设计 | 设计阶段 | 23ASJSZ079 | 设计编号

中誉设计有限公司 ZHONGYU DESIGN CO. LTD..	建设单位	茂名市茂南区政府投资项目代建中心	图纸名称	非机动车雨棚平面图、立面图			设 计	柯琼浩	专业负责	刘悦强	审 核	黄大坚	日 期	2023.08
	工程名称	广东省茂名市茂南区城区老旧小区基础设施改造工程项目（二期工程）第一批实施改造项目	专 业	园 建	资质证书编号	甲级：A244003258	校 核	陈启明	项目负责	邱学敏	审 定	邱学敏	图 号	YJ-C1-08-04

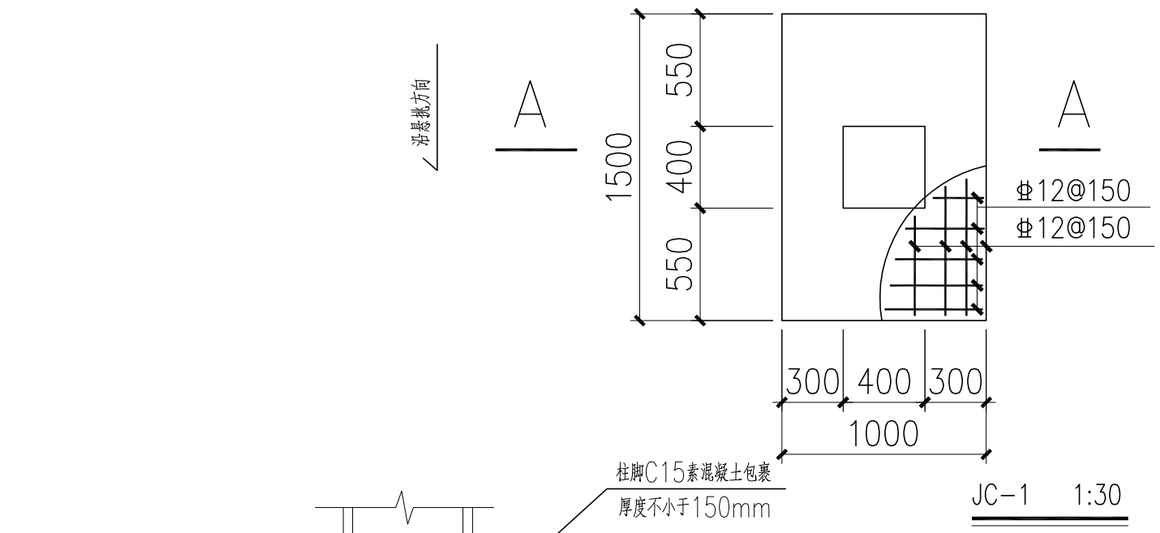

JC-1 1:30

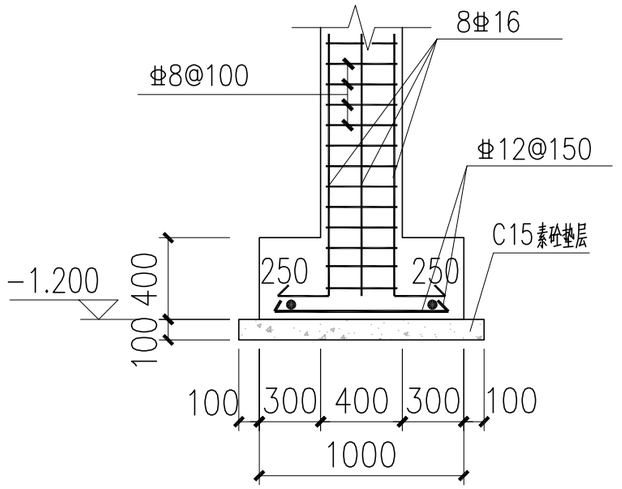

A-A 1:30

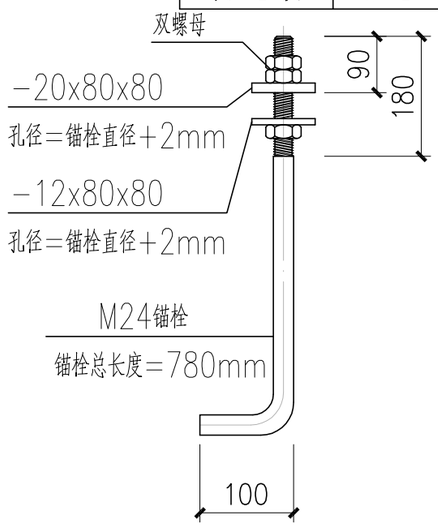

M24锚栓 1:20

材质Q235

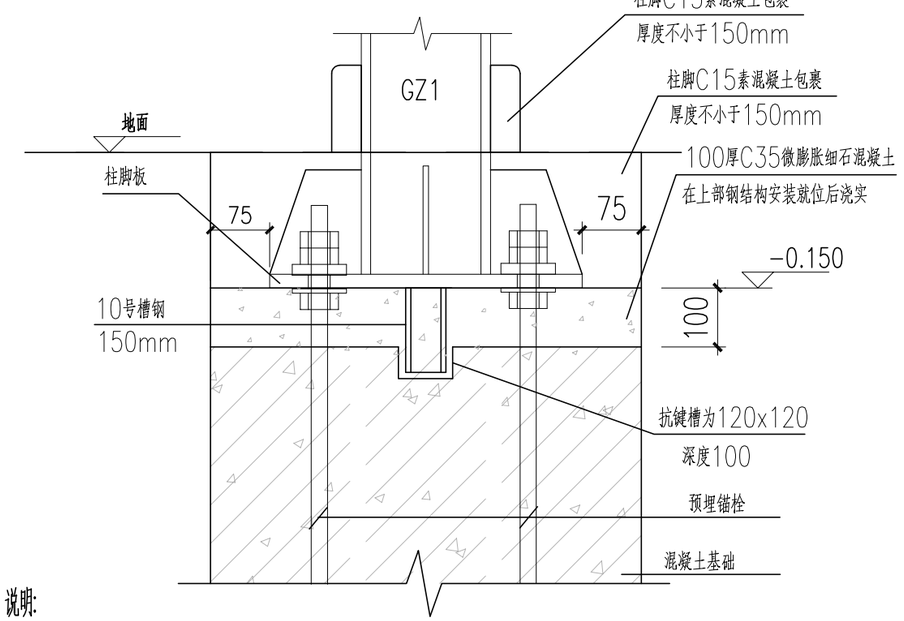

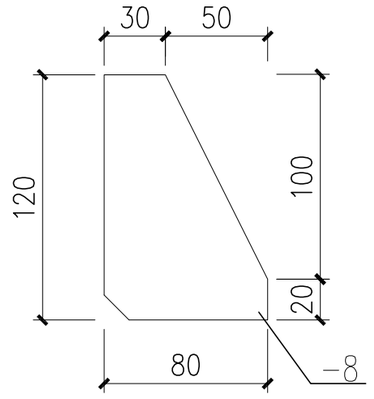

JB-1 1:30

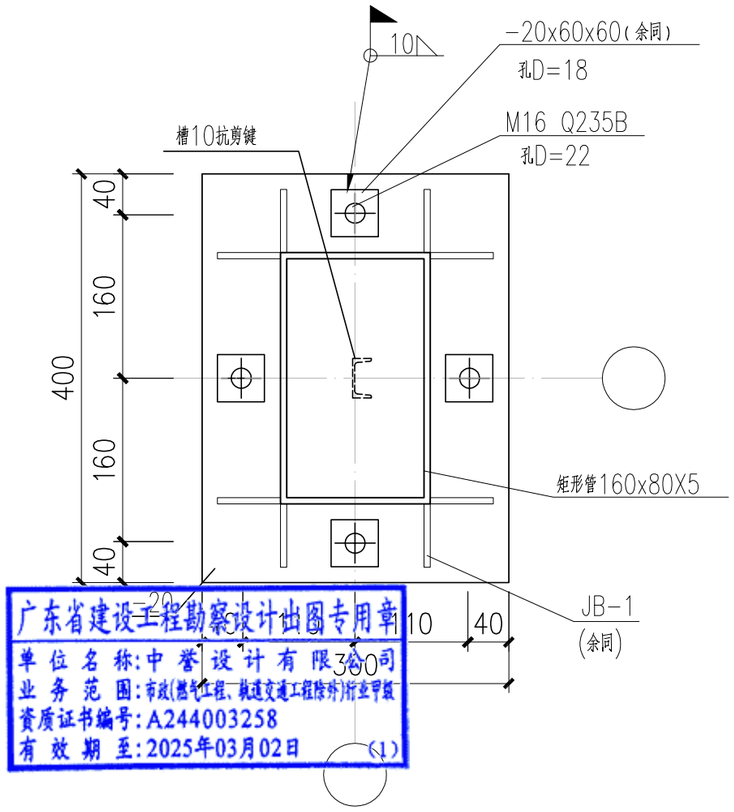

广东省建设工程勘察设计出图专用章
单位名称:中誉设计有限公司
业务范围:市政(燃气工程、轨道交通工程除外)行业甲级
资质证书编号:A244003258
有效期至:2025年03月02日 (1)

锚栓A定位图 1:30

说明:

1. 锚栓每组需配三帽两垫，锚栓材料采用Q235钢,螺栓螺母的螺纹基本尺寸应符合GB/T 192-2003, GB/T196-2003的规定.每组锚栓并配以两块方垫板.垫板详图见上。一个螺母和下垫板放在柱底板下方，用作调节柱子用，上垫板盖在柱底板上方，上面再配双螺母。上垫板和柱底板采用围焊，焊缝高度10毫米。
2. 锚栓加工制作完成后螺纹表面应涂黄油,防止丝牙锈蚀。但在锚栓埋设之前必须将螺杆上的油污擦净。在结构安装螺母紧固之前必须将螺纹上的油污擦净。
3. 本工程基础混凝土强度等级C30。
4. 螺栓位置偏差:地脚螺栓的埋设误差,对每一柱脚而言锚栓之间的允许误差不得超过2mm.其它尺寸误差不得超过4mm.
5. 锚栓与基础短柱边缘的距离不小于150毫米。
6. 采用二次灌浆层的柱脚，在安装钢柱直到二次灌浆层达到设计承载强度之前，应在柱底板四角下设置钢垫块或经设计工程师认可的其他垫块，

会签 | 比例 | 初步设计 | 设计阶段 | 23ASJSZ079 | 设计编号

中誉设计有限公司 ZHONGYU DESIGN CO. LTD..	建设单位	茂名市茂南区政府投资项目代建中心	图纸名称	非机动车雨棚结构大样	设计	柯琼浩	专业负责	刘悦强	审核	黄大坚	日期	2023.08
	工程名称	广东省茂名市茂南区城区老旧小区基础设施改造工程项目（二期工程）第一批实施改造项目	专业	园建	资质证书编号	甲级:A244003258	校核	陈启明	项目负责	邱学敏	审定	邱学敏	图号	YJ-C1-08-05

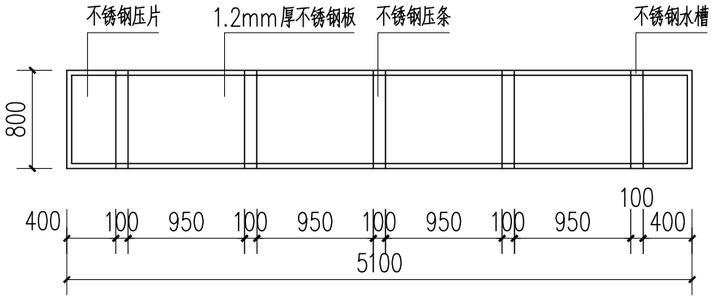

宣传栏顶蓬顶面图 1:50

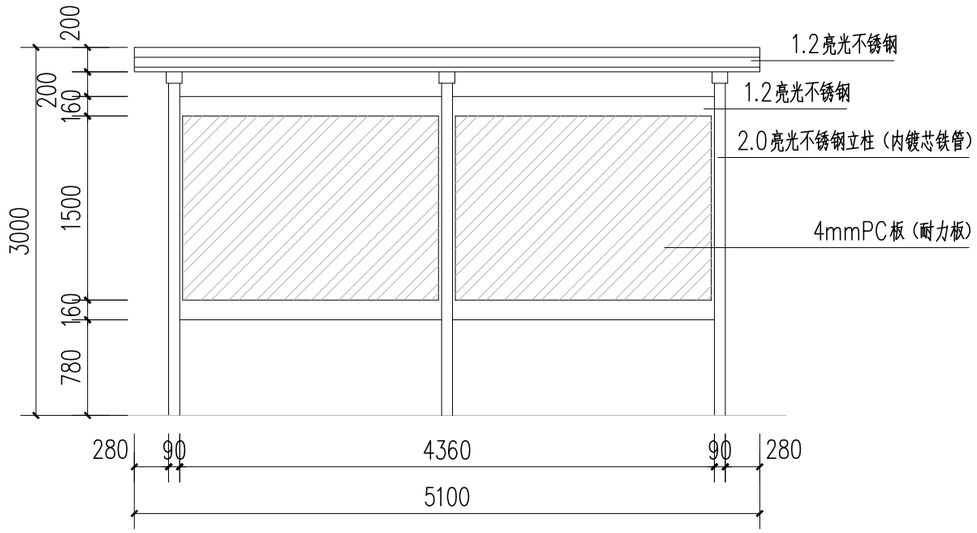

宣传栏立面图 1:50

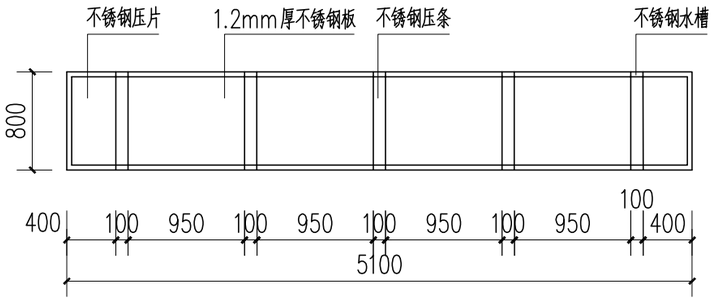

宣传栏顶蓬底面图 1:50

宣传栏顶蓬底压槽图 1:50

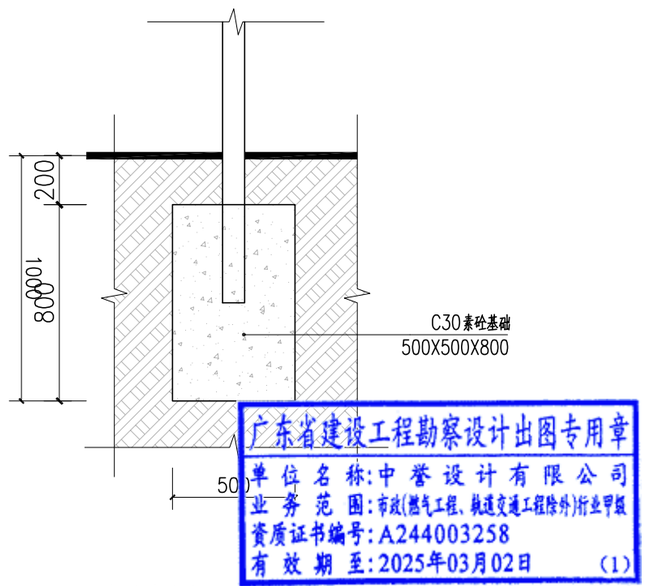

基础大样图 1:25

广东省建设工程勘察设计出图专用章
单位名称:中誉设计有限公司
业务范围:市政(燃气工程、轨道交通工程除外)行业甲级
资质证书编号:A244003258
有效期至:2025年03月02日 (1)

会签 | 比例 | 初步设计 | 设计阶段 | 23ASJSZ0079 | 设计编号

中誉设计有限公司 ZHONGYU DESIGN CO. LTD..	建设单位	茂名市茂南区政府投资项目代建中心	图纸名称	宣传栏大样图一			设计	柯琼浩	专业负责	刘悦强	审核	黄大坚	日期	2023.08
	工程名称	广东省茂名市茂南区城区老旧小区基础设施改造工程项目（二期工程）第一批实施改造项目	专业	园建	资质证书编号	甲级:A244003258	校核	陈启明	项目负责	邱学敏	审定	邱学敏	图号	YJ-C1-08-06

材质

产品名称	挂墙宣传栏
主要材质	专用铝合金
面板材质	4mmPC板（耐力板）
雨棚材质	阳光板
背板材质	镀锌钢板
可选组件	楣板、雨棚
安装方式	墙面固定：膨胀螺丝悬挂
开启方式	液压开启

挂墙宣传栏参考图 1:50

备注：240X120cm高

广东省建设工程勘察设计出图专用章
单位名称:中誉设计有限公司
业务范围:市政(燃气工程、轨道交通工程除外)行业甲级
资质证书编号:A244003258
有效期至:2025年03月02日 (1)

会签
比例
初步设计
设计阶段
23ASJSZ0079
设计编号

中誉设计有限公司 ZHONGYU DESIGN CO. LTD..	建设单位	茂名市茂南区政府投资项目代建中心	图纸名称	宣传栏大样图二				设计	柯琼浩	专业负责	刘悦强	审核	黄大坚	日期	2023.08
	工程名称	广东省茂名市茂南区城区老旧小区基础设施改造工程项目（二期工程）第一批实施改造项目	专业	园建	资质证书编号	甲级:A244003258		校核	陈启明	项目负责	邱学敏	审定	邱学敏	图号	YJ-C1-08-07

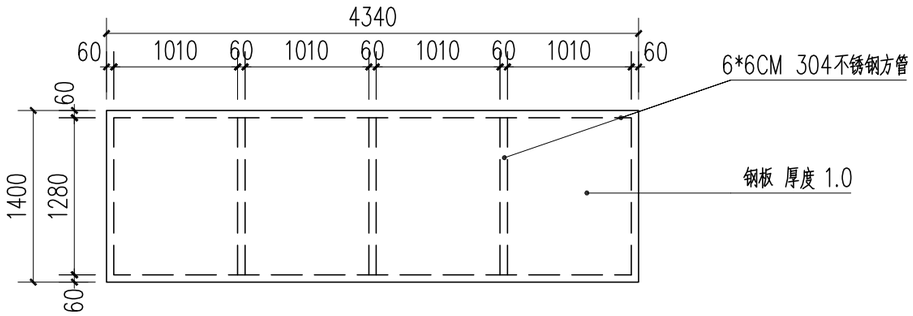

垃圾分类亭顶面图 1:50

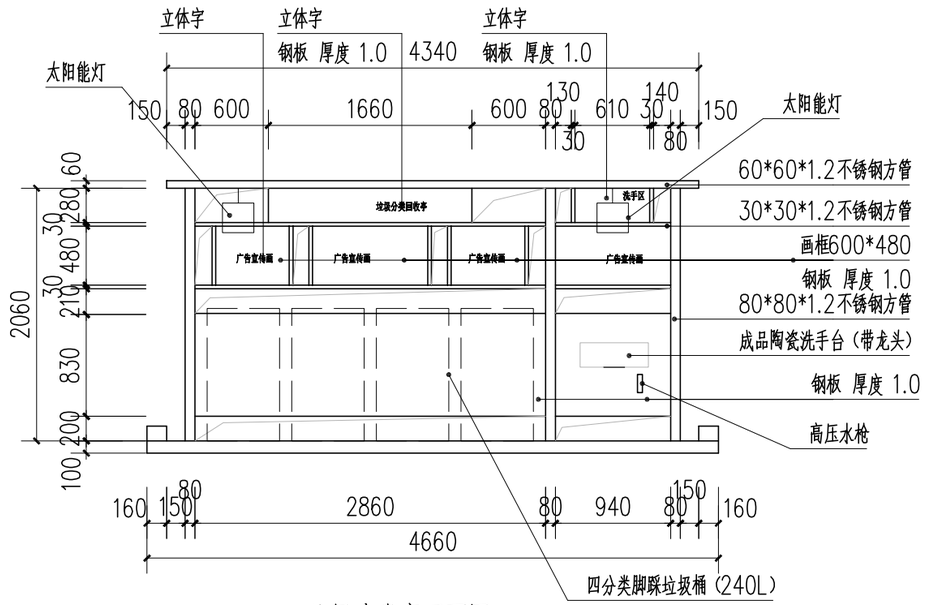

垃圾分类亭正面图 1:50

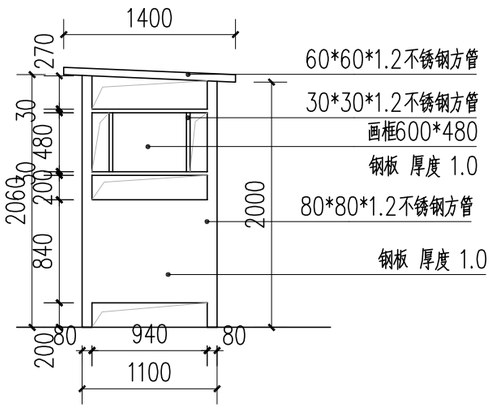

垃圾分类亭侧面图 1:50

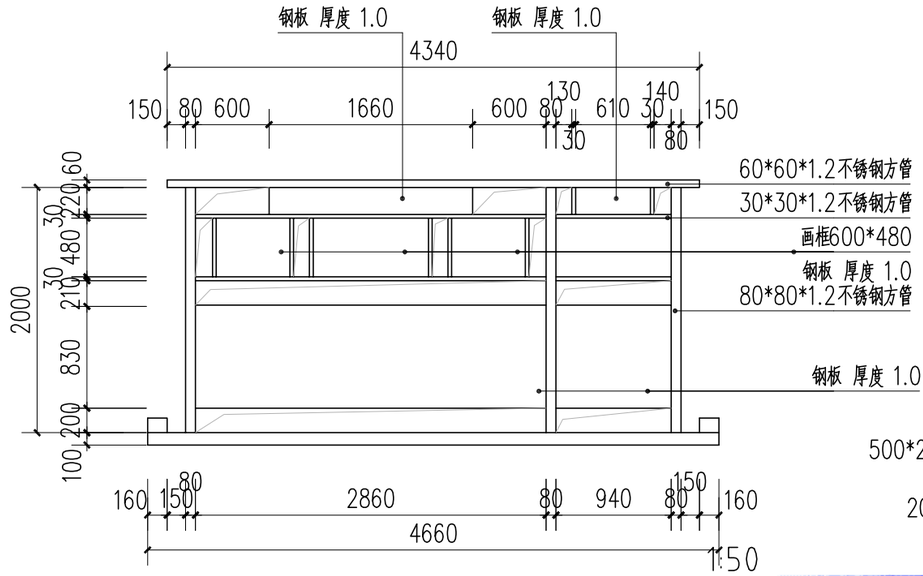

垃圾分类亭背面图 1:50

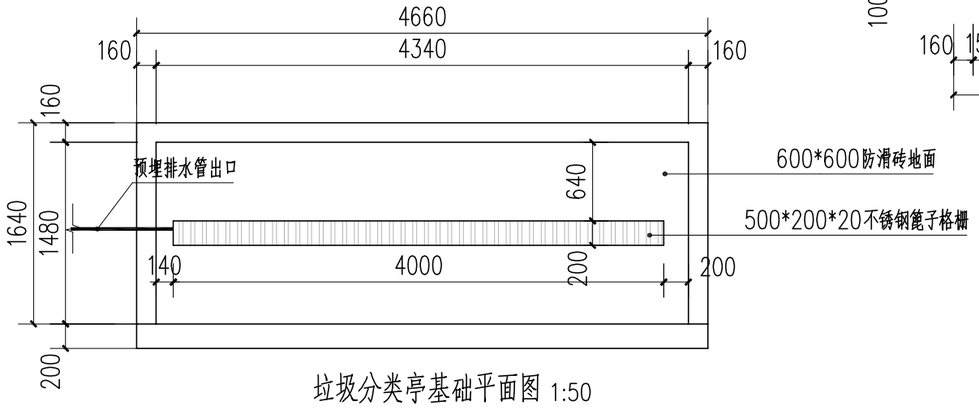

垃圾分类亭基础平面图 1:50

说明：

1、每个垃圾分类亭配套10米DN20给水管（室外PVC）。

2、每个垃圾分类亭配套30米DN75排水管（室外PVC）。

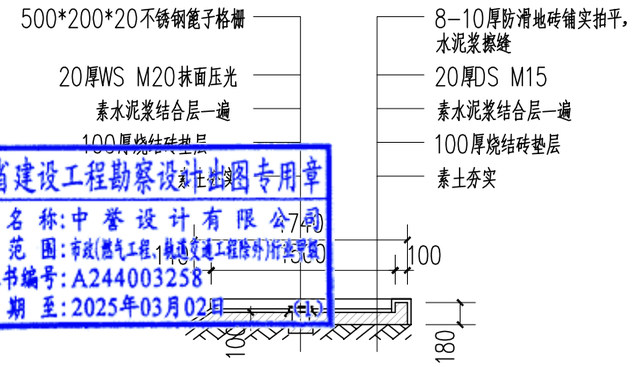

垃圾分类亭基础剖面图 1:50

广东省建设工程勘察设计施工图专用章
单位名称：中誉设计有限公司
业务范围：市政(燃气工程、轨道交通工程除外)行业乙级
资质证书编号：A244003258
有效期至：2025年03月02日

会签																					
比例																					
初步设计																					
设计阶段																					
23ASJSZ079																					
设计编号																					

中誉设计有限公司 ZHONGYU DESIGN CO. LTD..	建设单位	茂名市茂南区政府投资项目代建中心	图纸名称	垃圾分类亭平面图、立面图、大样图	设 计	柯琼浩	专业负责	刘悦强	审 核	黄大坚	日 期	2023.08
	工程名称	广东省茂名市茂南区城区老旧小区基础设施改造工程项目（二期工程）第一批实施改造项目	专 业	园 建	资质证书编号	甲级:A244003258	校 核	陈启明	项目负责	邱学敏	审 定	邱学敏	图 号	YJ-C1-08-08

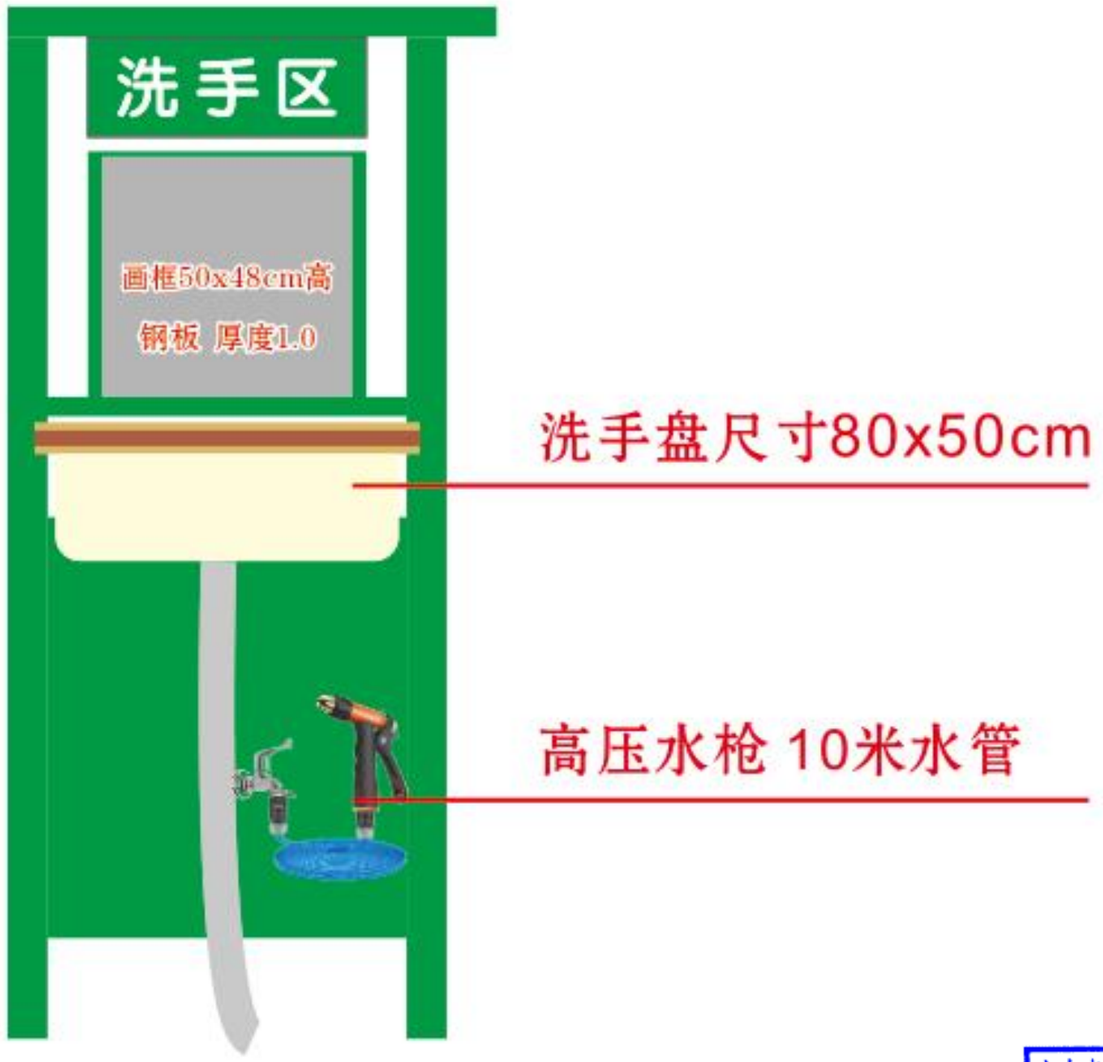

广东省建设工程勘察设计出图专用章
单位名称:中誉设计有限公司
业务范围:市政(燃气工程、轨道交通工程除外)行业甲级
资质证书编号:A244003258
有效期至:2025年03月02日 (1)

垃圾亭分类亭洗手区大样图 1:50

会签 | 比例 | 初步设计 | 设计阶段 | 23ASJSZ0079 | 设计编号

中誉设计有限公司 ZHONGYU DESIGN CO. LTD..	建设单位	茂名市茂南区政府投资项目代建中心	图纸名称	垃圾亭分类亭洗手区大样图			设计	柯琼浩	专业负责	刘悦强	审核	黄大坚	日期	2023.08
	工程名称	广东省茂名市茂南区城区老旧小区基础设施改造工程项目（二期工程）第一批实施改造项目	专业	园建	资质证书编号	甲级:A244003258	校核	陈启明	项目负责	邱学敏	审定	邱学敏	图号	YJ-C1-08-09

垃圾分类亭字体大样图 1:50

广东省建设工程勘察设计出图专用章
单位名称:中誉设计有限公司
业务范围:市政(燃气工程、轨道交通工程除外)行业甲级
资质证书编号:A244003258
有效期至:2025年03月02日 (1)

会签 | 比例 | 初步设计 | 设计阶段 | 23ASJSZ079 | 设计编号

中誉设计有限公司 ZHONGYU DESIGN CO. LTD..	建设单位	茂名市茂南区政府投资项目代建中心	图纸名称	垃圾分类亭字体大样图			设计	柯琼浩	专业负责	刘悦强	审核	黄大坚	日期	2023.08
	工程名称	广东省茂名市茂南区城区老旧小区基础设施改造工程项目（二期工程）第一批实施改造项目	专业	园建	资质证书编号	甲级:A244003258	校核	陈启明	项目负责	邱学敏	审定	邱学敏	图号	YJ-C1-08-10

广东省建设工程勘察设计出图专用章
单位名称:中誉设计有限公司
业务范围:市政(燃气工程、轨道交通工程除外)行业甲级
资质证书编号:A244003258
有效期至:2025年03月02日 (1)

垃圾分类亭宣传画1 1:50

备注：60X48cm高

会签	比例	初步设计	设计阶段	23ASJSZ0079	设计编号

中誉设计有限公司 ZHONGYU DESIGN CO. LTD..	建设单位	茂名市茂南区政府投资项目代建中心	图纸名称	垃圾分类亭宣传画1	设计	柯琼浩	专业负责	刘悦强	审核	黄大坚	日期	2023.08
	工程名称	广东省茂名市茂南区城区老旧小区基础设施改造工程项目（二期工程）第一批实施改造项目	专业	园建	资质证书编号	甲级:A244003258	校核	陈启明	项目负责	邱学敏	审定	邱学敏	图号	YJ-C1-08-11

备注：60X48cm高

广东省建设工程勘察设计出图专用章
单位名称:中誉设计有限公司
业务范围:市政燃气工程、轨道交通工程除外)行业甲级
资质证书编号:A244003258
有效期至:2025年03月02日

(1)垃圾分类亭宣传画2 1:50

备注：70X48cm高

设计编号	比例	初步设计	设计阶段	会签
23ASJSZ079				

中誉设计有限公司 ZHONGYU DESIGN CO. LTD..	建设单位	茂名市茂南区政府投资项目代建中心	图纸名称	垃圾分类亭宣传画2			设计	柯琼浩	专业负责	刘悦强	审核	黄大坚	日期	2023.08
	工程名称	广东省茂名市茂南区城区老旧小区基础设施改造工程项目（二期工程）第一批实施改造项目	专业	园建	资质证书编号	甲级:A244003258	校核	陈启明	项目负责	邱学敏	审定	邱学敏	图号	YJ-C1-08-12

广东省建设工程勘察设计出图专用章
单位名称:中誉设计有限公司
业务范围:市政(燃气工程、轨道交通工程除外)行业甲级
资质证书编号:A244003258
有效期至:2025年03月02日 (1)

垃圾分类亭宣传画3 1:50

备注：70X48cm高

会签	比例	初步设计	设计阶段	23ASJSZ079	设计编号

中誉设计有限公司 ZHONGYU DESIGN CO. LTD..	建设单位	茂名市茂南区政府投资项目代建中心	图纸名称	垃圾分类亭宣传画3			设计	柯琼浩	专业负责	刘悦强	审核	黄大坚	日期	2023.08
	工程名称	广东省茂名市茂南区城区老旧小区基础设施改造工程项目（二期工程）第一批实施改造项目	专业	园建	资质证书编号	甲级:A244003258	校核	陈启明	项目负责	邱学敏	审定	邱学敏	图号	YJ-C1-08-13

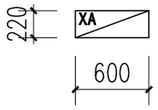

A型 微型消防站 1:50

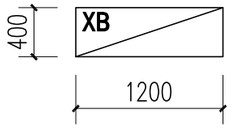

B型 微型消防站 1:50

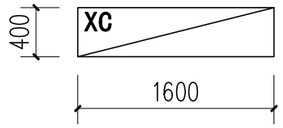

C型 微型消防站 1:50

类 型	箱体大小（长X宽X高）	箱体材质	箱内装备
A 型	0.6mx0.22mx0.8m	高密度优质加厚 冷轧钢＋钢化玻璃	4个4kg灭火器＋4个防毒面具 140X80X4
B 型	1.2mx0.4mx1.6m	高密度优质加厚 冷轧钢＋钢化玻璃	衣服x3、裤子x3、头盔x3、腰带x3、手套x3、靴子x3、反光马甲x1、挂绳岗x2、 强光头灯x1、交通指挥棒x1、强光手电x2、灭火毯x2、3C防毒面罩x3、扩音器x1、 钢丝芯安全绳x2、安全挂钩x3、腰斧x3、撬棒x1、消火栓扳手x2、消防斧x2、 消防沙桶x1、铲子x1、消防水带x2、接口x4、消防水枪x2、水带喉箍x4、灭火器x3
C 型	1.6mx0.4mx1.6m	高密度优质加厚 冷轧钢＋钢化玻璃	衣服x6、裤子x6、头盔x6、腰带x6、手套x6、靴子x6、反光马甲x1、挂绳岗x2、 强光头灯x1、交通指挥棒x1、强光手电x2、灭火毯x2、3C防毒面罩x6、扩音器x1、 钢丝芯安全绳x2、安全挂钩x6、腰斧x6、撬棒x1、消火栓扳手x2、消防斧x2、 消防沙桶x1、铲子x1、消防水带x2、接口x4、消防水枪x2、水带喉箍x4、灭火器x6
注：所有消防设备产品必须符合中国强制性产品认证			

广东省建设工程勘察设计出图专用章
单位名称:中誉设计有限公司
业务范围:市政(燃气工程、轨道交通工程除外)行业甲级
资质证书编号:A244003258
有效期至:2025年03月02日 (1)

会签 | 比例 | 初步设计 | 设计阶段 | 23ASJSZ0079 | 设计编号

中誉设计有限公司 ZHONGYU DESIGN CO. LTD..	建设单位	茂名市茂南区政府投资项目代建中心	图纸名称	微型消防站			设 计	柯琼浩	专业负责	刘悦强	审 核	黄大坚	日 期	2023.08
	工程名称	广东省茂名市茂南区城区老旧小区基础设施改造工程项目（二期工程）第一批实施改造项目	专 业	园 建	资质证书编号	甲级:A244003258	校 核	陈启明	项目负责	邱学敏	审 定	邱学敏	图 号	YJ-C1-08-14

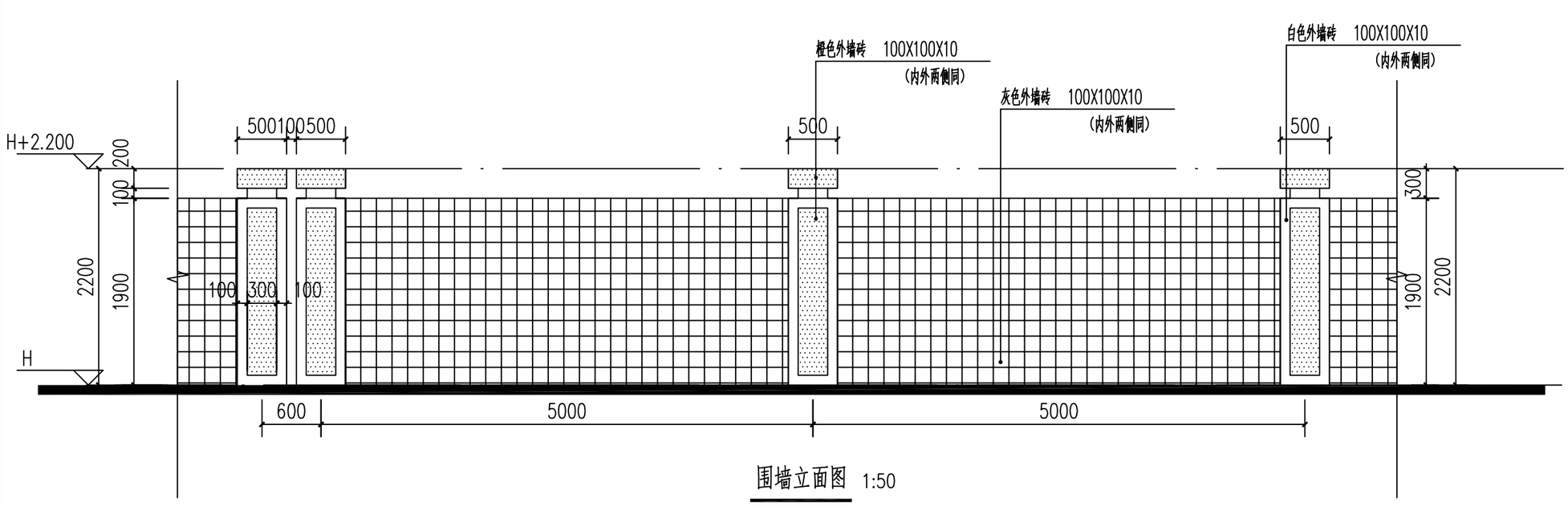

围墙立面图 1:50

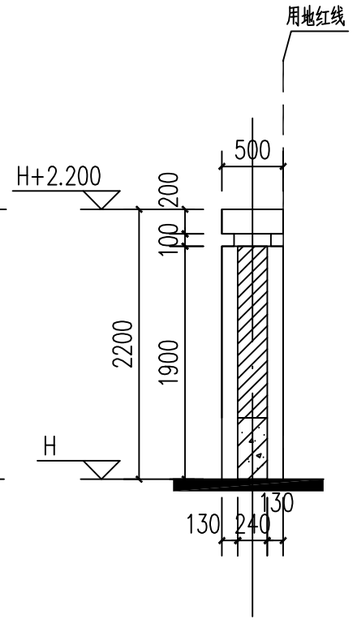

1—1剖面图 1:50

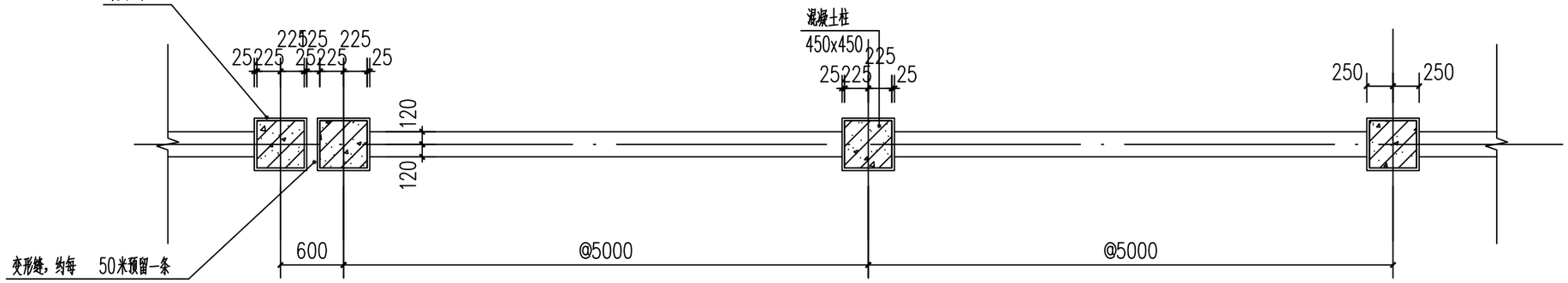

围墙平面图 1:50

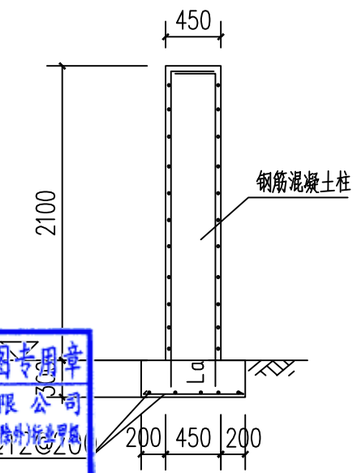

条形基础 1:50

1，围墙每 50 米长设一道变形缝，并设双柱。

2，基础详结施，埋件待栏杆订货后要求预埋。

3，所有外露铁件必须防锈。

4，围墙内外两侧面层做法相同

广东省建设工程勘察设计出图专用章
单位名称:中誉设计有限公司
业务范围:市政(燃气工程、轨道交通工程除外)设计甲级
资质证书编号:A244003258
有效期至:2025年03月02日 (1)

中誉设计有限公司 ZHONGYU DESIGN CO. LTD..	建设单位	茂名市茂南区政府投资项目代建中心	图纸名称	新建实体围墙大样图		设计	柯琼浩	专业负责	刘悦强	审核	黄大坚	日期	2023.08
	工程名称	广东省茂名市茂南区城区老旧小区基础设施改造工程项目（二期工程）第一批实施改造项目	专业	园建	资质证书编号 甲级:A244003258	校核	陈启明	项目负责	邱学敏	审定	邱学敏	图号	YJ-C1-08-15

会签 | 比例 | 初步设计 | 设计阶段 | 23ASJSZ079 | 设计编号

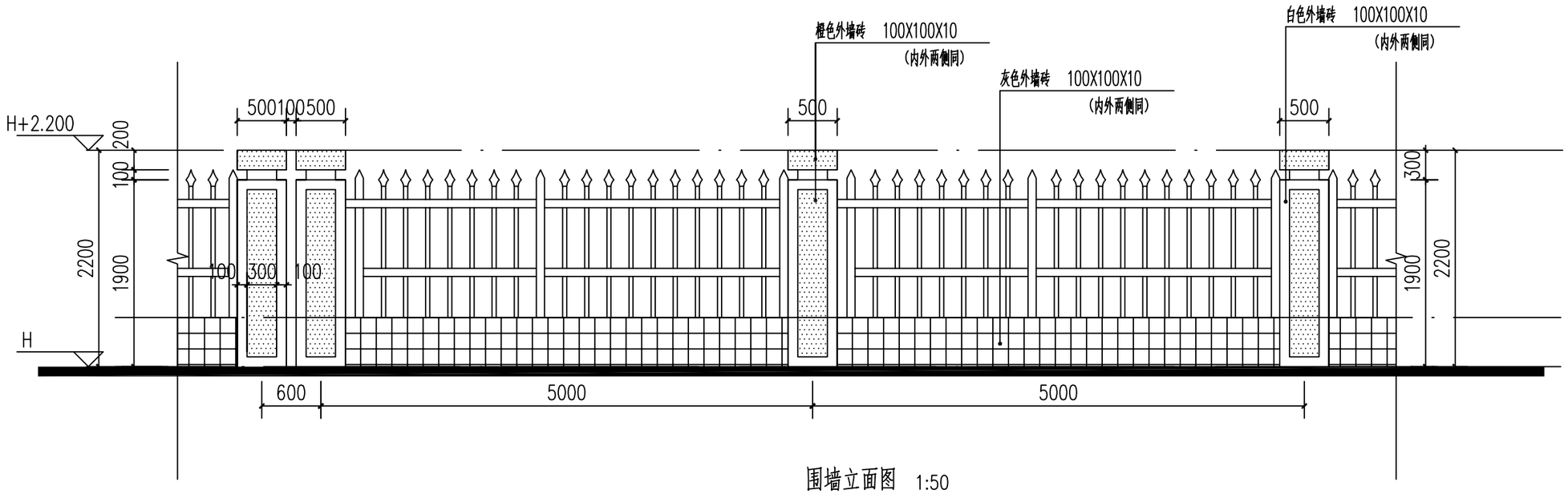

围墙立面图 1:50

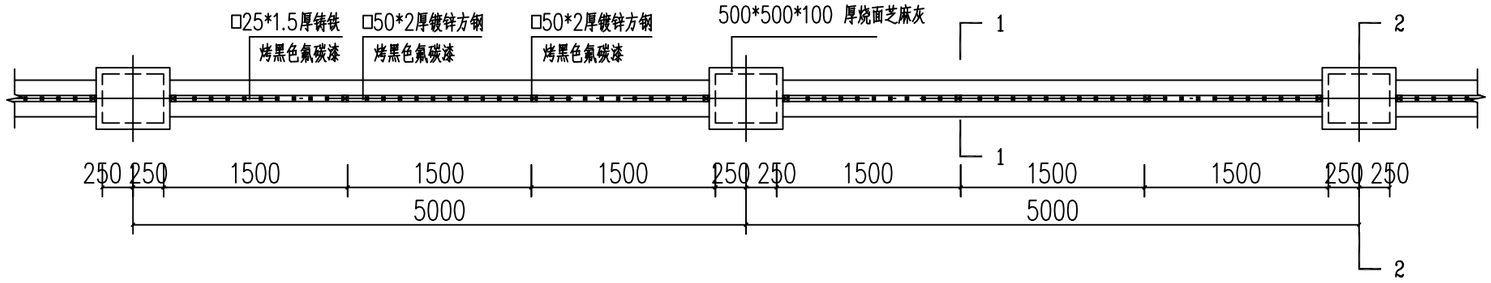

围墙标准段平面图 1:50

注：围墙每间隔50米，设置一道伸缩缝，新建围墙长度及位置详平面。

1，围墙每 50 米长设一道变形缝，并设双柱。
2，基础详结施，埋件待栏杆订货后要求预埋。
3，所有外露铁件必须防锈。
4，围墙内外两侧面层做法相同

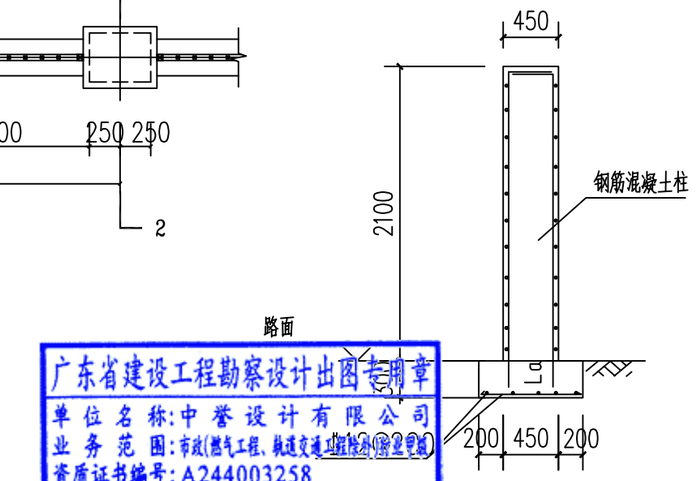

广东省建设工程勘察设计出图专用章
单位名称:中誉设计有限公司
业务范围:市政(燃气工程、轨道交通工程除外)(甲级)
资质证书编号:A244003258
有效期至:2025年03月02日 (1)

条形基础 1:50

设计编号	23ASJSZ079	设计阶段	初步设计	比例		会签	

中誉设计有限公司 ZHONGYU DESIGN CO. LTD..	建设单位	茂名市茂南区政府投资项目代建中心	图纸名称	新建铁艺围墙			设计	柯琼浩	专业负责	刘悦强	审核	黄大坚	日期	2023.08
	工程名称	广东省茂名市茂南区城区老旧小区基础设施改造工程项目（二期工程）第一批实施改造项目	专业	园建	资质证书编号	甲级:A244003258	校核	陈启明	项目负责	邱学敏	审定	邱学敏	图号	YJ-C1-08-16

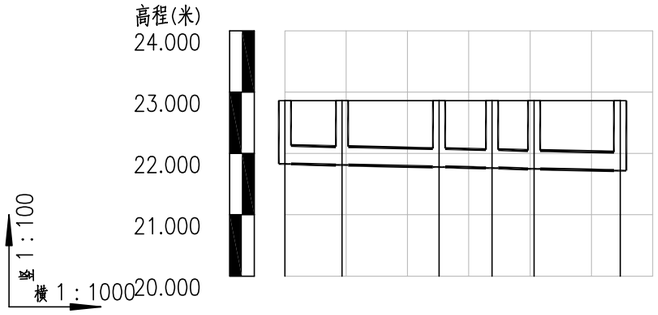

自然地面标高	22.860	22.860	22.860	22.860	22.860	22.860	
设计管内底标高(m)	21.830	21.811	21.780	21.762	21.749	21.721	
管顶覆土	0.7	0.719	0.75	0.768	0.781	0.809	
管内底埋深(m)	1.03	1.049	1.08	1.098	1.111	1.139	
管径及坡度(mm及‰)	DN300 2						
平面距离(m)	9	16	9	7	14		
井编号	Y13	Y14	Y15	Y16	Y17	Y18	
井规格	φ700	φ700	φ700	φ700	φ700	φ700	
支护形式	放坡开挖						
地基处理	无需处理						

纵 1:100
雨水管纵断面图 横 1:1000
Y13–Y18

广东省建设工程勘察设计出图专用章
单位名称:中誉设计有限公司
业务范围:市政(燃气工程、轨道交通工程除外)行业甲级
资质证书编号:A244003258
有效期至:2025年03月02日 (1)

会签 | 比例 | 初步设计 | 设计阶段 | 23ASJSZ079 | 设计编号

中誉设计有限公司 ZHONGYU DESIGN CO. LTD..	建设单位	茂名市茂南区政府投资项目代建中心	图纸名称	雨水纵断面图	设计	吴子超	专业负责	吴子超	审核	罗宇丰	日期	2023.08
	工程名称	广东省茂名市茂南区城区老旧小区基础设施改造工程项目（二期工程）第一批实施改造项目	专业	市政排水	资质证书编号	甲级:A244003258	校核	罗建钊	项目负责	邱学敏	审定	邱学敏	图号	PS-C1-08-01

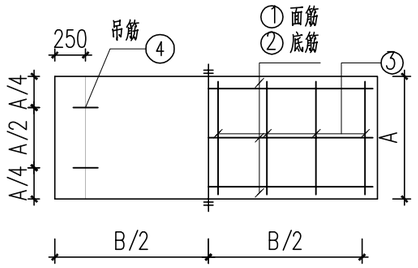

1500*500标准段盖板配筋图

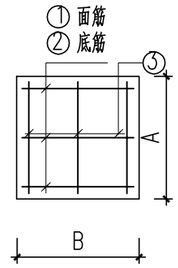

400*400井盖配筋图

B*A*a \ 配筋	①	②	③	④
400*400*100	Φ12@200	Φ12@100	Φ12@200	4Φ12
1500*500*150	Φ12@200	Φ12@100	Φ12@200	4Φ12

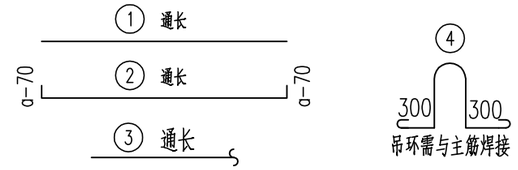

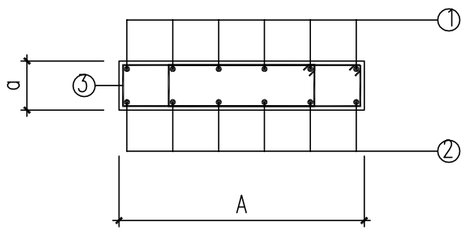

井盖及标准段盖板剖面配筋图

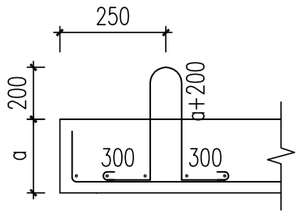

吊环大样

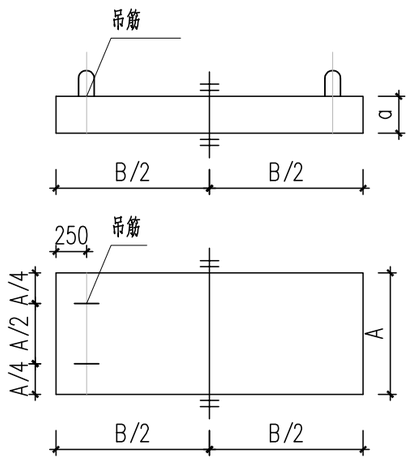

盖板尺寸图

说明：

1.本图单位标高以m计，其余均以mm计算，标高详见工艺图，均为相对标高。

2.钢筋采用Φ-HPB300,fy=270MPa;Φ-HRB400,fy=360MPa。

3.混凝土强度等级C40，抗渗等级P8。

4.每座化粪池按更换6块标准盖板算。

广东省建设工程勘察设计出图专用章
单位名称：中誉设计有限公司
业务范围：市政(燃气工程、轨道交通工程除外)行业甲级
资质证书编号：A244003258
有效期至：2025年03月02日 (1)

中誉设计有限公司 ZHONGYU DESIGN CO. LTD..	建设单位	茂名市茂南区政府投资项目代建中心	图纸名称	400x400、1500x500盖板大样图			设计	吴子超	专业负责	吴子超	审核	罗宇丰	日期	2023.08
	工程名称	广东省茂名市茂南区城区老旧小区基础设施改造工程项目（二期工程）第一批实施改造项目	专业	市政排水	资质证书编号	甲级:A244003258	校核	罗建钊	项目负责	邱学敏	审定	邱学敏	图号	PS-C1-08-02

会签 | 比例 | 初步设计 | 设计阶段 | 23ASJSZ079 | 设计编号

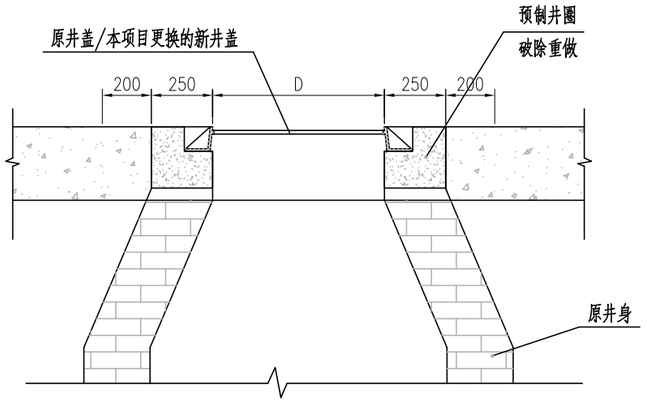

升高后检查井剖面图 1:20

适用于圆形检查井提升

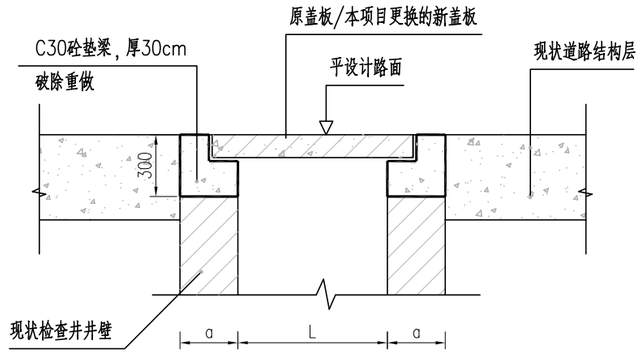

升高后检查井剖面图 1:40

适用于方形检查井提升（含化粪池）

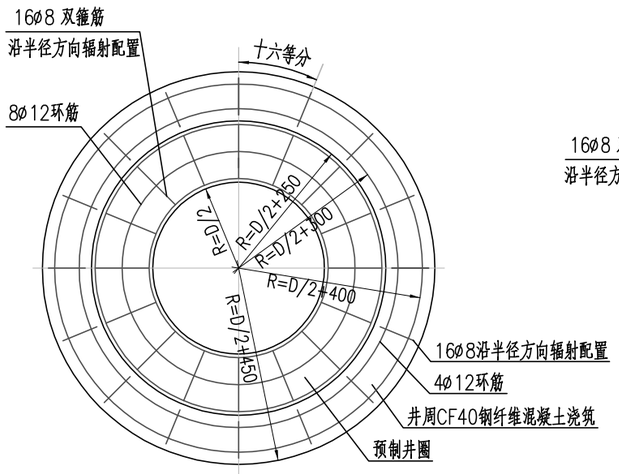

升高后检查井平面图 1:20

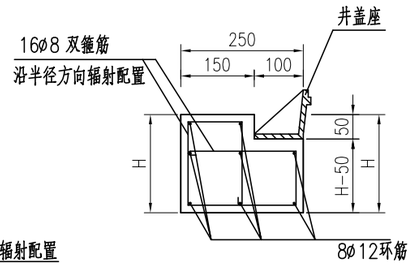

预制井圈大样图 1:10

圆形检查井提升工程数量表

编号	名　称	规 格、材 料	单位	数量	备注
1	ø8双箍筋	ø8X1160	条／共重	16／7.3312kg	用于预制井圈
2	ø12环筋	ø12X3071	条／共重	8／21.8162kg	用于预制井圈
3	ø8双箍筋	ø8X400	条／共重	16／2.5280kg	用于井周
4	ø12环筋	ø12X4398	条／共重	4／15.6217kg	用于井周
5	CF40水泥混凝土	掺钢纤维（80kg/m³）	m³	0.313	
6	破除旧路面砼	井盖外侧45cm	m³	0.325	用于检查井

方形检查井提升工程数量表

编号	名　称	规 格、材 料	单位	数量	备注
1	C30混凝土	支座以下30cm	m³	约0.25	数量按实际计算
2	破除旧路面砼	井盖外侧45cm	m³	0.325	数量按实际计算

注：

1、图中尺寸均以毫米计，钢筋ø代表HPB300钢筋。

2、施工顺序：A、将井盖及其外侧45cm内的原井口混凝土凿除，拆除现状井盖、座；B、加砌井圈及放置井盖。

3、预制井圈采用CF40钢纤维混凝土进行预制。

4、本图钢纤维选用标准为：剪切型长度不小于40mm，直径不大于0.6mm，抗拉强度不小于380N/mm² 不得有油污。

5、钢纤维砼的素砼为C40，骨料为碎石最大粒径为25mm，坍落度为90±20mm，具体混凝土配合比设计

6、混凝土的搅拌可用小型搅拌机，但须保证纤维在混凝土中分散均匀，振捣可具可用插入式振捣棒振捣，振捣时以表面无气泡为准。

7、要求选用符合国标的有型效期内、经检验合格（抗压强度≥360KN）安装井盖时，必须将底座上残余的水泥彻底清干净，以免井座与井盖被水泥粘牢，清淤时井盖打不开。

广东省建设工程勘察设计出图专用章
单位名称：中誉设计有限公司
业务范围：市政工程、建筑工程除消防设计
资质证书编号：A244003258
有效期至：2025年03月02日

会签 | 比例 | 初步设计 | 设计阶段 | 23ASJSZ079 | 设计编号

中誉设计有限公司 ZHONGYU DESIGN CO. LTD..	建设单位	茂名市茂南区政府投资项目代建中心	图纸名称	检查井提升大样图			设 计	吴子超	专业负责	吴子超	审 核	罗宇丰	日 期	2023.08
	工程名称	广东省茂名市茂南区城区老旧小区基础设施改造工程项目（二期工程）第一批实施改造项目	专 业	市政排水	资质证书编号	甲级：A244003258	校 核	罗建钊	项目负责	邱学敏	审 定	邱学敏	图 号	PS-C1-08-03

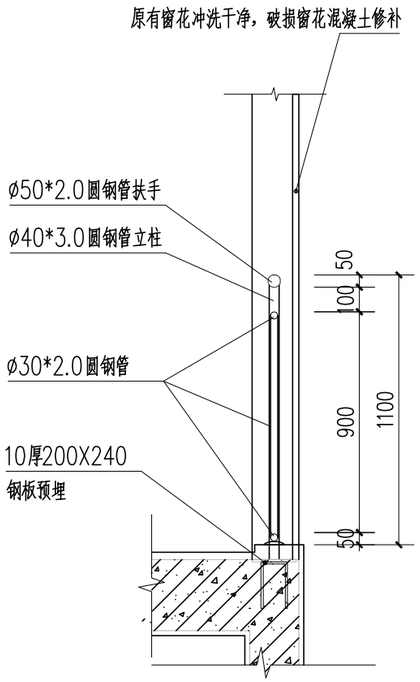

楼梯间护窗栏杆剖面大样 1:50

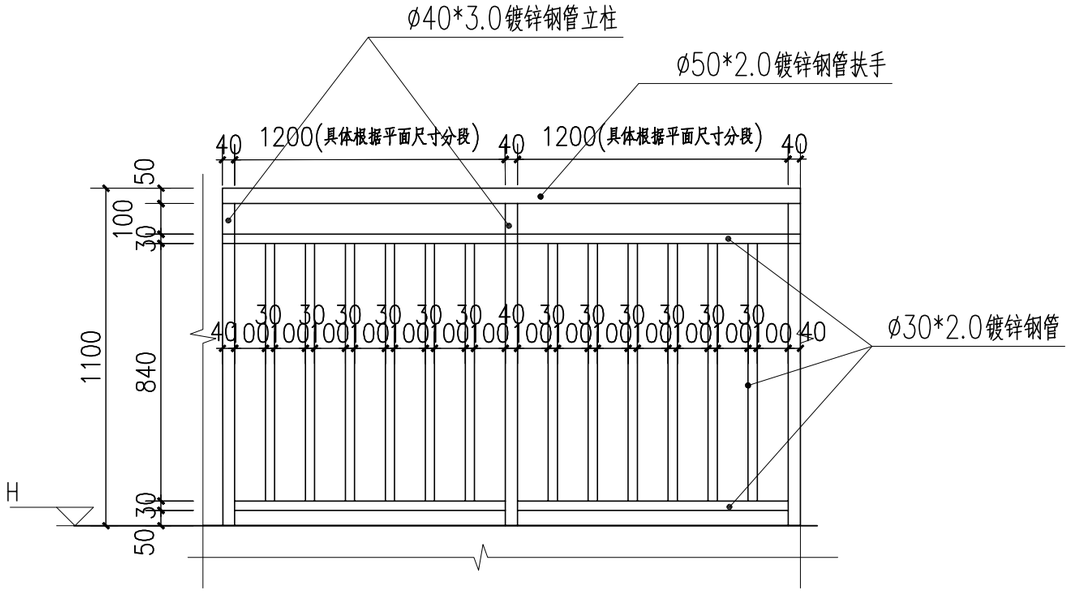

楼梯间护窗栏杆立面大样 1:50

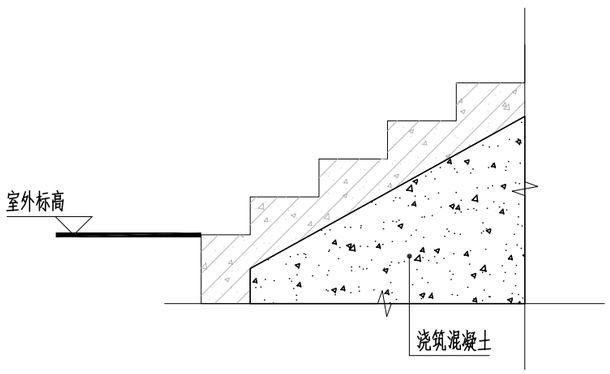

楼梯开裂处回顶 1:50

中华人民共和国一级注册建筑师
姓 名：陈永健
注册号：4400325-029
有效期：至2023年11月

广东省建设工程勘察设计出图专用章
单位名称:中誉设计有限公司
业务范围:市政(燃气工程、轨道交通工程除外)行业甲级
资质证书编号:A244003258
有效期至:2025年03月02日 (1)

会签 | 比例 | 初步设计 | 设计阶段 | 23ASJSZ079 | 设计编号

中誉设计有限公司 ZHONGYU DESIGN CO. LTD..	建设单位	茂名市茂南区政府投资项目代建中心	图纸名称	护窗栏杆、楼梯回顶			设计	周秀坤	专业负责	李 真	审核	陈永健	日期	2023.08
	工程名称	广东省茂名市茂南区城区老旧小区基础设施改造工程项目（二期工程）第一批实施改造项目	专业	建筑	资质证书编号	甲级:A244003258	校核	李 真	项目负责	邱学敏	审定	邱学敏	图号	JZ-C1-08-01

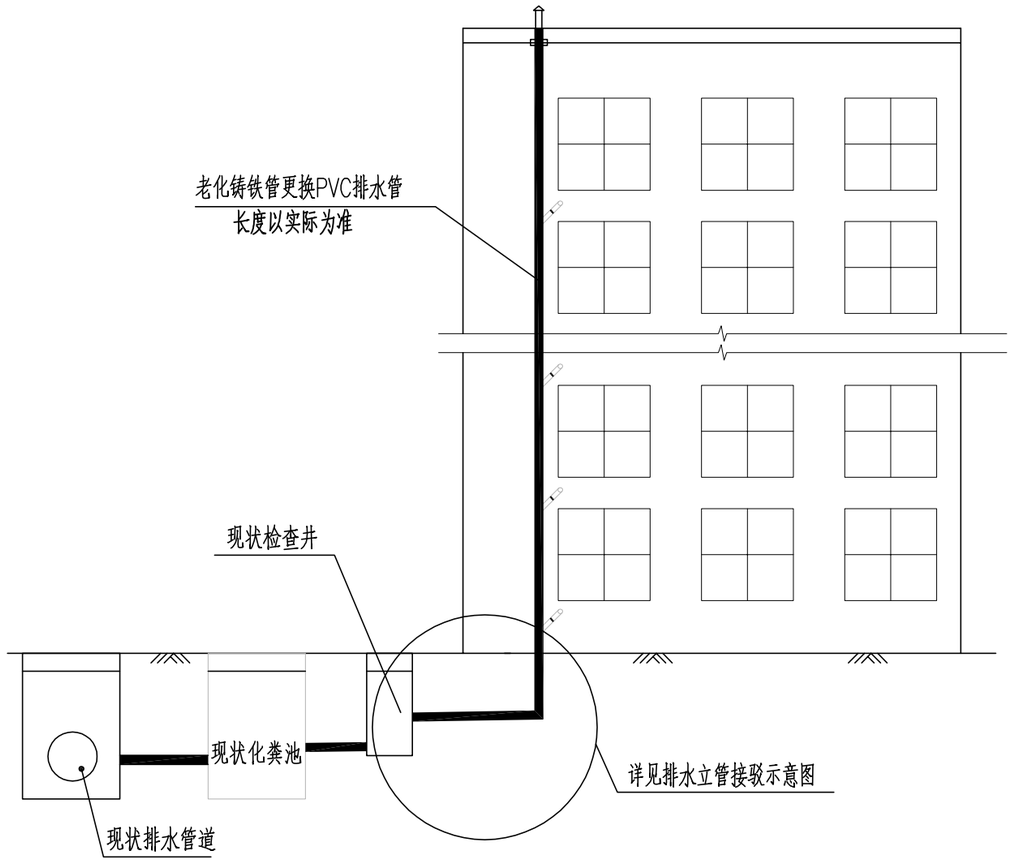

建筑排水立管修复示意图 1:20

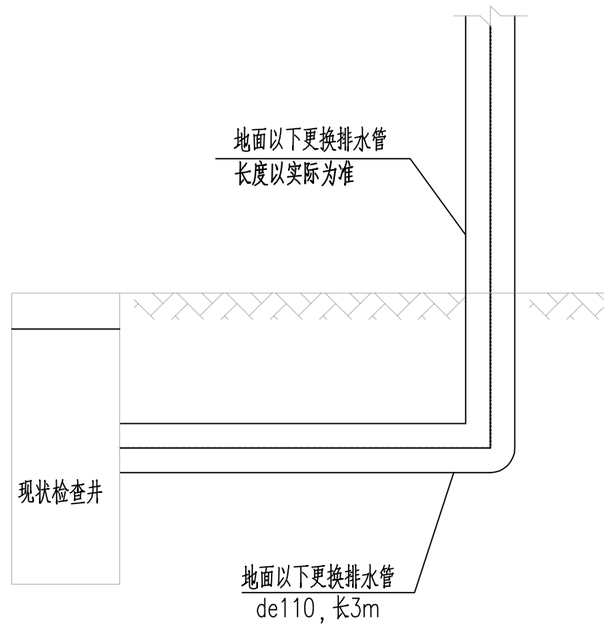

排水立管接驳示意图 1:20

中华人民共和国一级注册建筑师
姓 名：陈永健
注册号：4400325-029
有效期：至2023年11月

广东省建设工程勘察设计出图专用章
单位名称:中誉设计有限公司
业务范围:市政(燃气工程、轨道交通工程除外)行业甲级
资质证书编号:A244003258
有效期至:2025年03月02日

说明:
1、本图尺寸单位均以mm计。
2、新建排水立管（de110）采用PVC-U管，每栋平均按4根、地面以上立管的长度按各栋总高度，每层以3米计算。

会签	比例	初步设计	设计阶段	23ASJSZ0079	设计编号

中誉设计有限公司 ZHONGYU DESIGN CO. LTD.	建设单位	茂名市茂南区政府投资项目代建中心	图纸名称	建筑排水立管修及接驳复示意图	设计	周秀坤	专业负责	李 真	审核	陈永健	日期	2023.08
	工程名称	广东省茂名市茂南区城区老旧小区基础设施改造工程项目（二期工程）第一批实施改造项目	专 业	建 筑	资质证书编号	甲级:A244003258	校 核	李 真	项目负责	邱学敏	审 定	邱学敏	图 号	JZ-C1-08-02

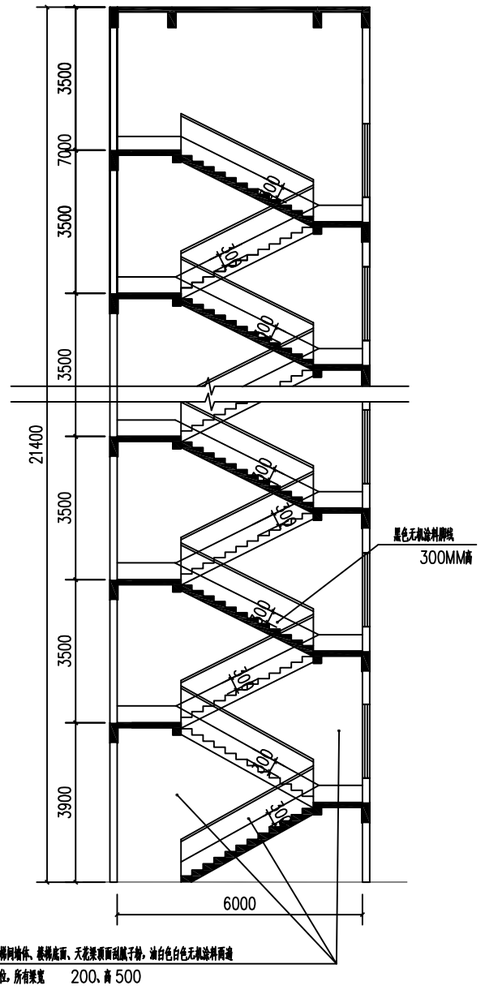

楼梯通用剖面 1:150

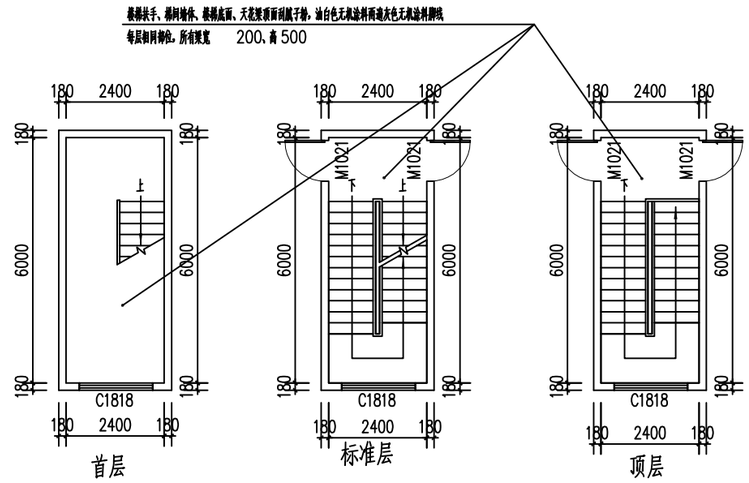

楼梯通用平面 1:150

楼道装修做法

（1）人工铲除楼梯间原内墙墙柱面10mm厚双飞粉底及旧涂料面层，包括墙柱面、天棚、梁面、扶手、水泥通花窗及雨棚底等，重刮2遍普通成品腻子粉，油白色内墙漆（防水乳胶漆）一底两面。待表面干爽后,再在面上油黑色内墙漆（防水乳胶漆）脚线300mm高两遍。

（2）脚手架搭拆，人工清除室内垃圾杂物，人工装自卸汽车外运废料5KM。

楼梯工程量表

梯数（条）	层数	单位	数量	备注
1	1	m^2	80	白色无机涂料
1	1	m^2	7.5	黑色无机涂料脚线

中华人民共和国一级注册建筑师
姓 名：陈永健
注册号：4400325-029
有效期：至2023年11月

广东省建设工程勘察设计出图专用章
单位名称:中誉设计有限公司
业务范围:市政(燃气工程、轨道交通工程除外)行业甲级
资质证书编号:A244003258
有效期至:2025年03月02日 (1)

会签 | 比例 | 初步设计 | 设计阶段 | 23ASJSZ079 | 设计编号

中誉设计有限公司 ZHONGYU DESIGN CO. LTD..	建设单位	茂名市茂南区政府投资项目代建中心	图纸名称	楼梯通用剖面图			设计	周秀坤	专业负责	李 真	审核	陈永健	日期	2023.08
	工程名称	广东省茂名市茂南区城区老旧小区基础设施改造工程项目（二期工程）第一批实施改造项目	专业	建筑	资质证书编号	甲级:A244003258	校核	李 真	项目负责	邱学敏	审定	邱学敏	图号	JZ-C1-08-03

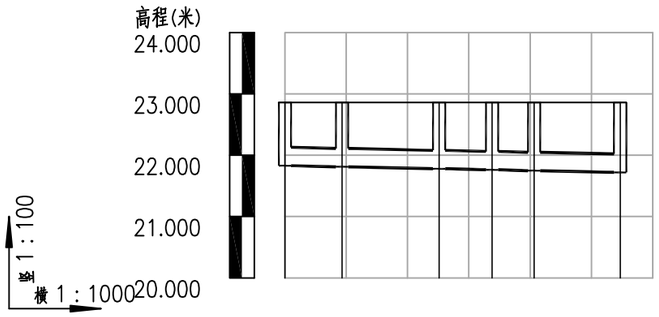

自然地面标高	22.860	22.860	22.860	22.860	22.860	22.860
设计管内底标高(m)	21.830	21.811	21.780	21.762	21.749	21.721
管顶覆土	0.7	0.719	0.75	0.768	0.781	0.809
管内底埋深(m)	1.03	1.049	1.08	1.098	1.111	1.139
管径及坡度(mm及‰)	DN300 2					
平面距离(m)	9	16	9	7	14	
井编号	Y13	Y14	Y15	Y16	Y17	Y18
井规格	φ700	φ700	φ700	φ700	φ700	φ700
支护形式	放坡开挖					
地基处理	无需处理					

广东省建设工程勘察设计出图专用章
单位名称:中誉设计有限公司
业务范围:市政(燃气工程、轨道交通工程除外)行业甲级
资质证书编号:A244003258
有效期至:2025年03月02日 (1)

纵 1:100
雨水管纵断面图 横 1:1000

Y13–Y18

会签	比例	初步设计	设计阶段	23ASJSZ0079	设计编号

中誉设计有限公司 ZHONGYU DESIGN CO. LTD..	建设单位	茂名市茂南区政府投资项目代建中心	图纸名称	雨水纵断面图	设计	吴子超	专业负责	吴子超	审核	罗宇丰	日期	2023.08
	工程名称	广东省茂名市茂南区城区老旧小区基础设施改造工程项目（二期工程）第一批实施改造项目	专业	市政排水	资质证书编号	甲级:A244003258	校核	罗建钊	项目负责	邱学敏	审定	邱学敏	图号	PS-C1-08-01

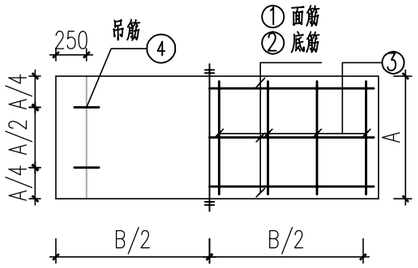

1500*500标准段盖板配筋图

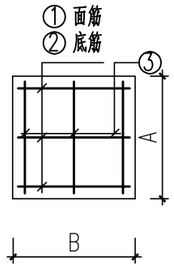

400*400井盖配筋图

B*A*a \ 配筋	①	②	③	④
400*400*100	Φ12@200	Φ12@100	Φ12@200	4Φ12
1500*500*150	Φ12@200	Φ12@100	Φ12@200	4Φ12

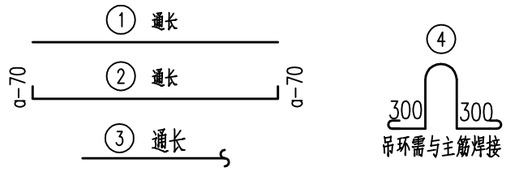

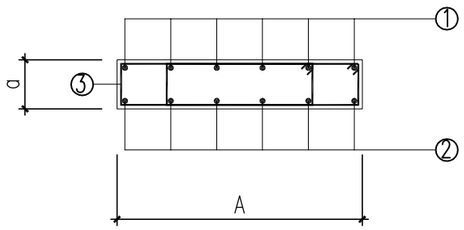

井盖及标准段盖板剖面配筋图

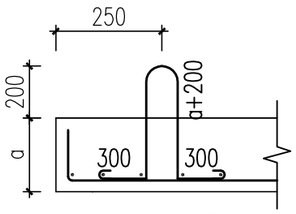

吊环大样

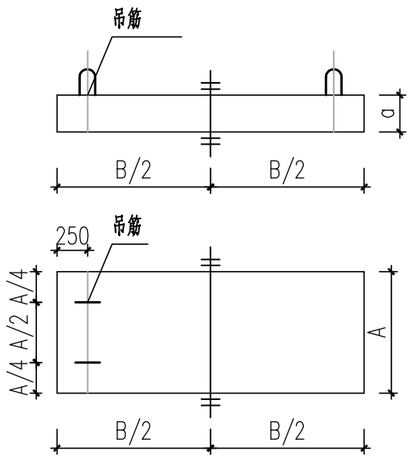

盖板尺寸图

说明：

1. 本图单位标高以m计，其余均以mm计算，标高详见工艺图，均为相对标高。
2. 钢筋采用Φ-HPB300,fy=270MPa;Φ-HRB400,fy=360MPa。
3. 混凝土强度等级C40，抗渗等级
4. 每座化粪池按更换6块标准盖板算

广东省建设工程勘察设计出图专用章
单位名称：中誉设计有限公司
业务范围：市政(燃气工程、轨道交通工程除外)行业甲级
资质证书编号：A244003258
有效期至：2025年03月02日 (1)

中誉设计有限公司 ZHONGYU DESIGN CO. LTD..	建设单位	茂名市茂南区政府投资项目代建中心	图纸名称	400x400、1500x500盖板大样图			设计	吴子超	专业负责	吴子超	审核	罗宇丰	日期	2023.08
	工程名称	广东省茂名市茂南区城区老旧小区基础设施改造工程项目（二期工程）第一批实施改造项目	专业	市政排水	资质证书编号	甲级:A244003258	校核	罗建钊	项目负责	邱学敏	审定	邱学敏	图号	PS-C1-08-02

会签 | 比例 | 初步设计 | 设计阶段 | 23ASJSZ079 | 设计编号

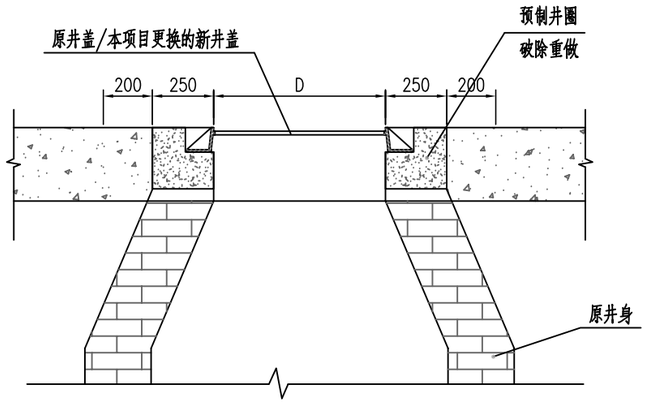

升高后检查井剖面图 1:20

适用于圆形检查井提升

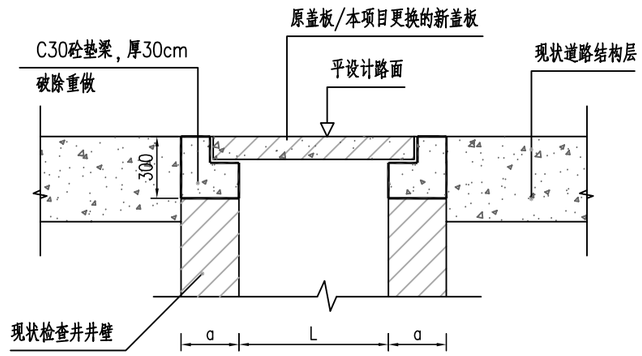

升高后检查井剖面图 1:40

适用于方形检查井提升（含化粪池）

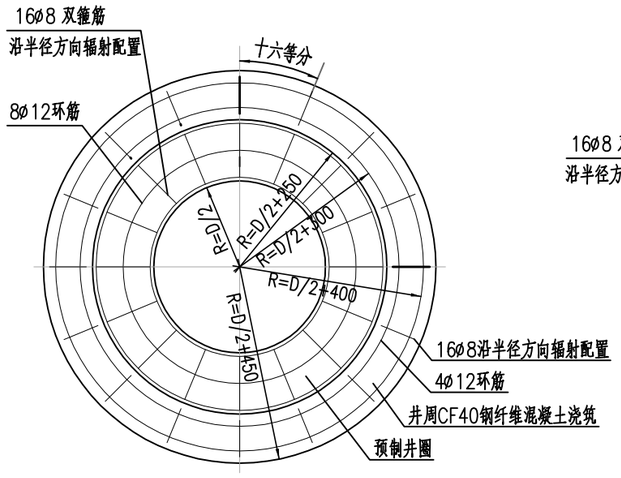

升高后检查井平面图 1:20

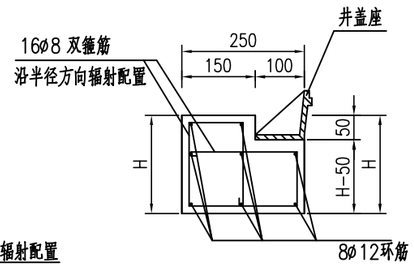

预制井圈大样图 1:10

圆形检查井提升工程数量表						
编号	名　称	规 格、材 料	单位	数量		备注
1	ø8双箍筋	ø8X1160	条／共重	16	7.3312kg	用于预制井圈
2	ø12环筋	ø12X3071	条／共重	8	21.8162kg	用于预制井圈
3	ø8双箍筋	ø8X400	条／共重	16	2.5280kg	用于井周
4	ø12环筋	ø12X4398	条／共重	4	15.6217kg	用于井周
5	CF40水泥混凝土	掺钢纤维（80kg/m³）	m³	0.313		
6	破除旧路面砼	井盖外侧45cm	m³	0.325		用于检查井

方形检查井提升工程数量表					
编号	名　称	规 格、材 料	单位	数量	备注
1	C30混凝土	支座以下30cm	m³	约0.25	数量按实际计算
2	破除旧路面砼	井盖外侧45cm	m³	0.325	数量按实际计算

注:

1、图中尺寸均以毫米计,钢筋ø代表HPB300钢筋.

2、施工顺序：A、将井盖及其外侧45cm内的原井口混凝土凿除，拆除现状井盖、座；B、加砌井圈及放置井盖.

3、预制井圈采用CF40钢纤维混凝土进行预制.

4、本图钢纤维选用标准为：剪切型长度不小于40mm，直径不大于0.6mm，抗拉强度不小于380N/mm² 不得有油污.

5、钢纤维砼的素砼为C40水泥砼，混凝土坍落度为160±20mm，要注意调混凝土配合比设计.

6、混凝土的搅拌可用机动型搅拌机，但须保证每盘混凝土中心料均匀，振捣可具可用插入式振捣棒振捣，达到表面有水泥浆泛出为宜.

7、要求选用符合国标的有型防臭、防盗、铸铁井盖，井盖及座承载≥360KN）安装井盖时，必须将底座上残余的水泥彻底清干净，以免井座与井盖被水泥粘牢，清淤时井盖打不开.

本出图章仅用于施工图设计出图专用章
单位名称:中誉设计有限公司
证书编号:A244003258
有效期至:2025年03月02日

会签 | 比例 | 初步设计 | 设计阶段 | 23ASJSZ079 | 设计编号

中誉设计有限公司 ZHONGYU DESIGN CO. LTD..	建设单位	茂名市茂南区政府投资项目代建中心	图纸名称	检查井提升大样图			设 计	吴子超	专业负责	吴子超	审 核	罗宇丰	日 期	2023.08
	工程名称	广东省茂名市茂南区城区老旧小区基础设施改造工程项目（二期工程）第一批实施改造项目	专 业	市政排水	资质证书编号	甲级:A244003258	校 核	罗建钊	项目负责	邱学敏	审 定	邱学敏	图 号	PS-C1-08-03

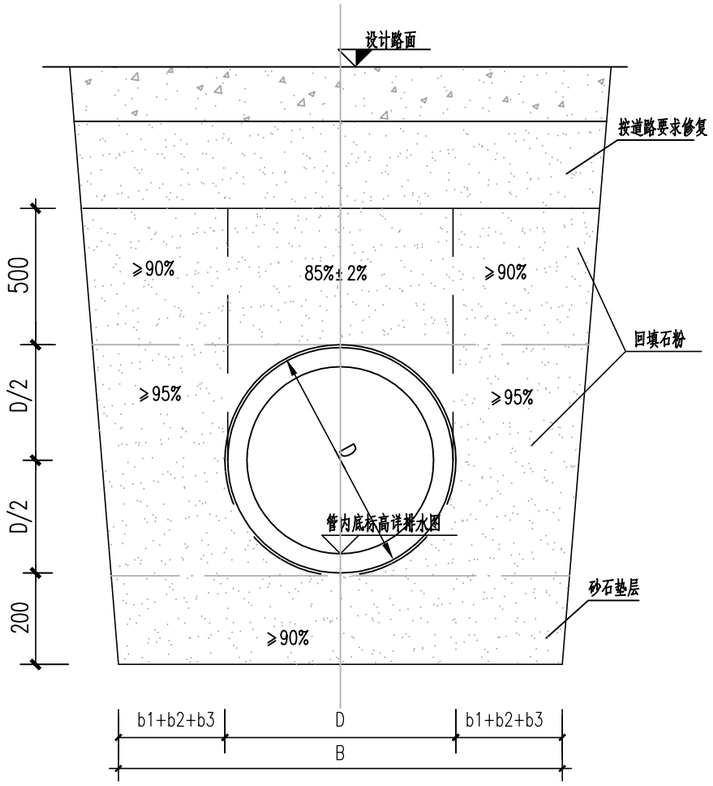

管道垫层基础

未详处见06MS201-2

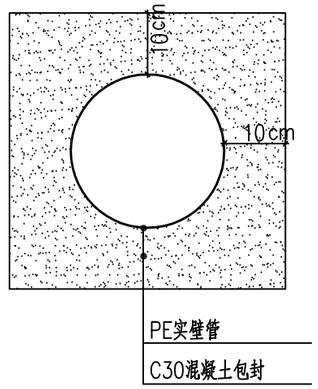

管道混凝土包封

注：1.机动车道管顶标高距离地面小于50cm时采用C30混凝土包封
2.人行道管顶标高距离地面小于30cm时采用C30混凝土包封

管道一侧的工作面宽度

管道的外径D (mm)	管道一侧工作面宽度b1		
	混凝土类管道		金属类管道、化学建材管道
D≤500	刚性接口	400	300
	柔性接口	300	
500<D≤1000	刚性接口	500	400
	柔性接口	400	
1000<D≤1500	刚性接口	600	500
	柔性接口	500	
1500<D≤3000	刚性接口	800~1000	700
	柔性接口	600	

说明:
1. 本图单位除里程以米计外,其余以毫米计.
2. 如现场土质情况与设计不符,应通知设计人处理。
3. 管槽底部的开挖宽度B参照《给水排水管道工程施工及验收规范》(GB 50268-2008)的第4.3.2条确定：
B=D+2(b1+b2+b3)
B--管道沟槽底部的开挖宽度(mm)；
D--管外径(mm)；
b1--管道一侧的工作面宽度(mm)；
b2--有支撑要求时，管道一侧的支撑厚度，取150~200mm；
b3--现场浇筑混凝土或钢筋混凝土管渠一侧模板的厚度(mm).
4.当机动车道管顶标高距离地面小于50cm，人行道管顶标高距离地面小于30cm时，管道采用C30混凝土包封
5. 所有未尽事宜参照《给水排水管道工程施工及验收规范》(GB50268-2008)。
6. 地下水位较高位置管道下方需增加100mm碎石垫层。

中华人民共和国建设工程勘察设计批图专用章
单位名称：中誉设计有限公司
业务范围：市政(燃气工程、轨道交通工程除外)行业甲级
资质证书编号：A244003258
有效期至：2025年03月02日 (1)

设计编号	23ASJSZ079	设计阶段	初步设计	比例	会签

中誉设计有限公司 ZHONGYU DESIGN CO. LTD..	建设单位	茂名市茂南区政府投资项目代建中心	图纸名称	管道开挖断面图及基础大样图	设计	吴子超	专业负责	吴子超	审核	罗宇丰	日期	2023.08
	工程名称	广东省茂名市茂南区城区老旧小区基础设施改造工程项目（二期工程）第一批实施改造项目	专业	市政排水	资质证书编号	甲级:A244003258	校核	罗建钊	项目负责	邱学敏	审定	邱学敏	图号	PS-C1-08-04