会签专业	会签人员	签名
建筑结构		
水工		
地勘		

会签专业	会签人员	签名
电气		
水机		
金结		

会签专业	会签人员	签名
土建		
工艺		
总图		

其余

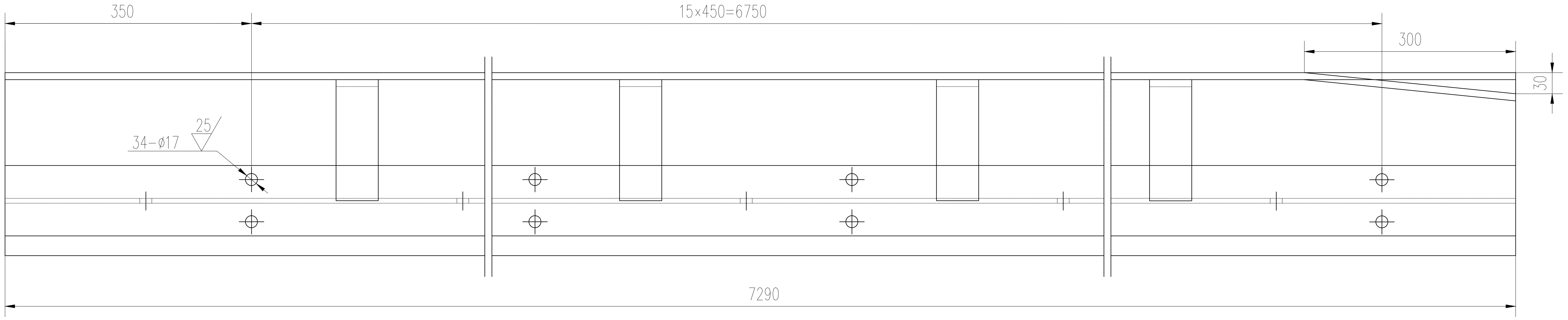
350
15×450=6750
300
30
25
34-ø17
7290

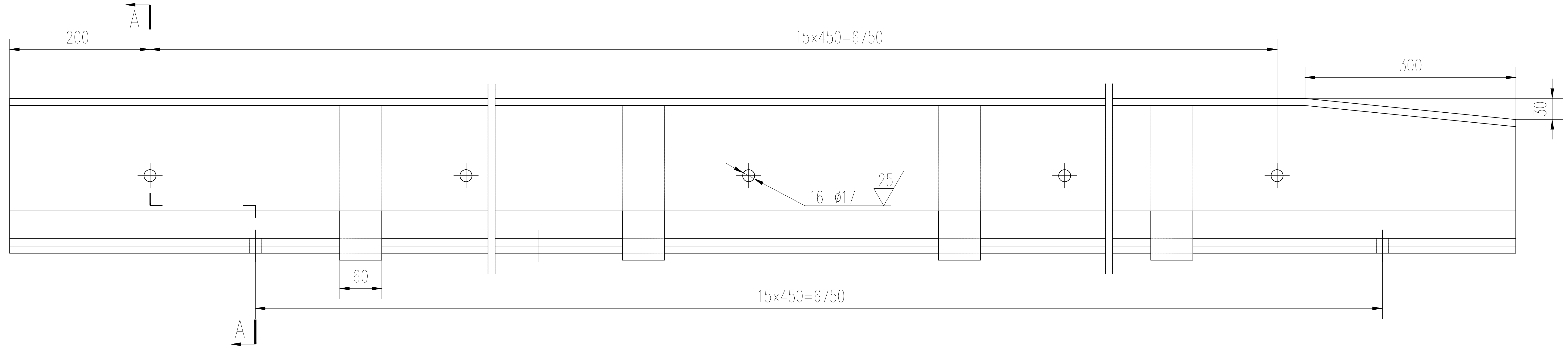
A
200
15×450=6750
300
30
25
16-ø17
60
15×450=6750
A

A - A

1:2.5

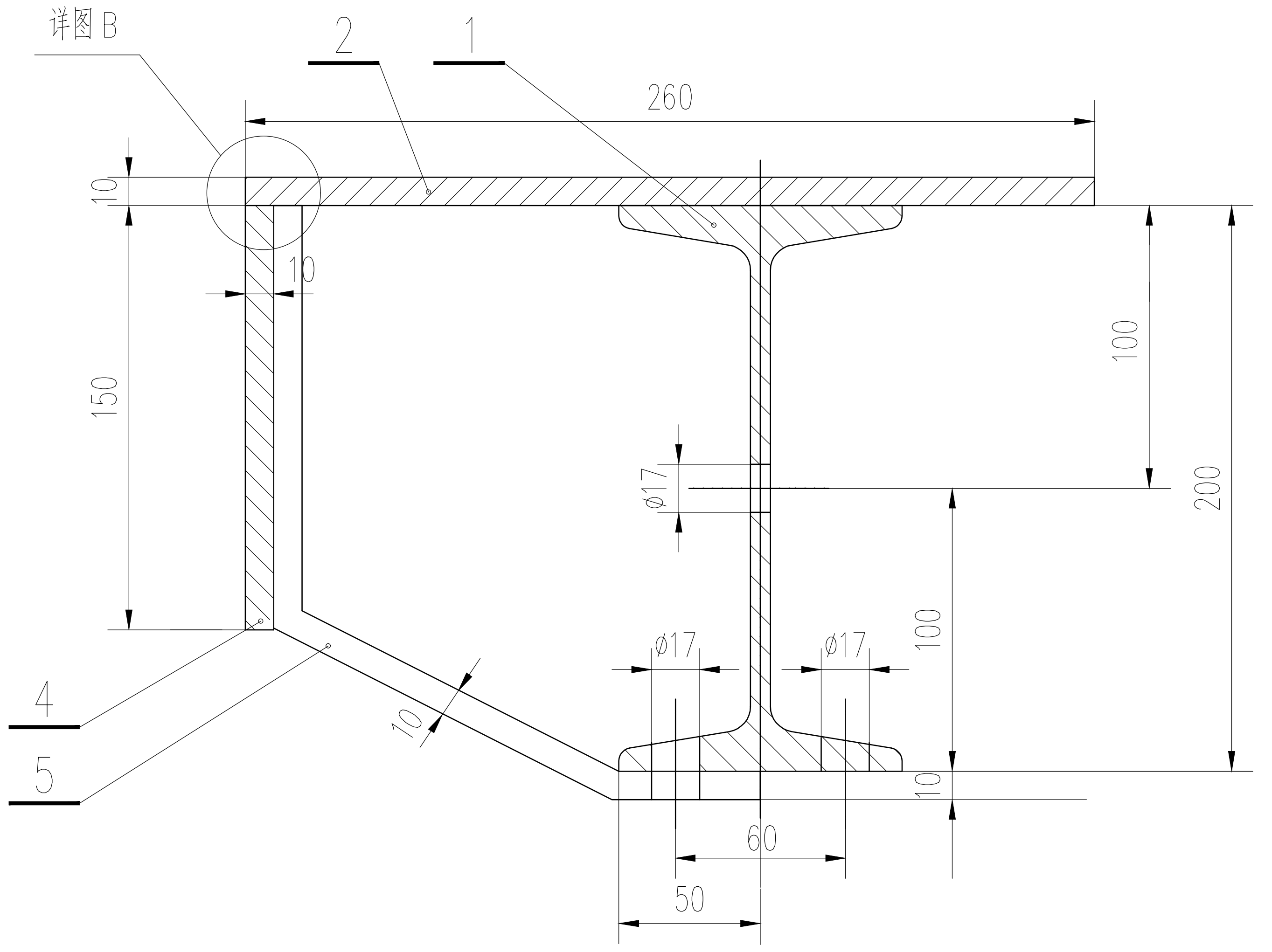
详图B
2
1
260
10
10
150
100
200
ø17
ø17
ø17
100
10
10
60
50
4
5

说明:

1.标题栏中数量为一处门槽的用量，本工程共四处。

2.所有角焊缝高度不小于6mm，且为连续焊缝。

总重: 507.41

编号	代号或图号	名称及规格	材料	数量	单重 重量（kg）	总重 重量（kg）	备注
4		筋板	Q235A	16	1.56	24.95	330×60×10
3		钢板	12Cr18Ni9	1	92.95	92.95	7290×150×10
2		钢板	12Cr18Ni9	1	185.90	185.90	7290×300×10
1	GB706-88	工字钢	Q355B	1	203.60	203.60	I20a l=7290

广州市水务规划勘测设计研究院有限公司
Guangzhou Water Planning & Design Institute Co.,Ltd.

项目名称	广州市大坳拦河闸坝加固改造工程								
批准		校核	蔡积翔	项目负责人	陈汉杰		阶段	施工图	轨道
核定		设计	卢毓颖	专业负责人	卢毓颖		专业	金属结构	
审查	欧镇财	制图	卢毓颖	日期	2023.07	1	比例	1：5	图号 23007-SGT-JJ-03-6-1

声明：未经授权，不得翻印（录）、传播或他用。对于侵权行为，我公司将保留追究其法律责任的权利。