下游侧视图　　上游侧视图

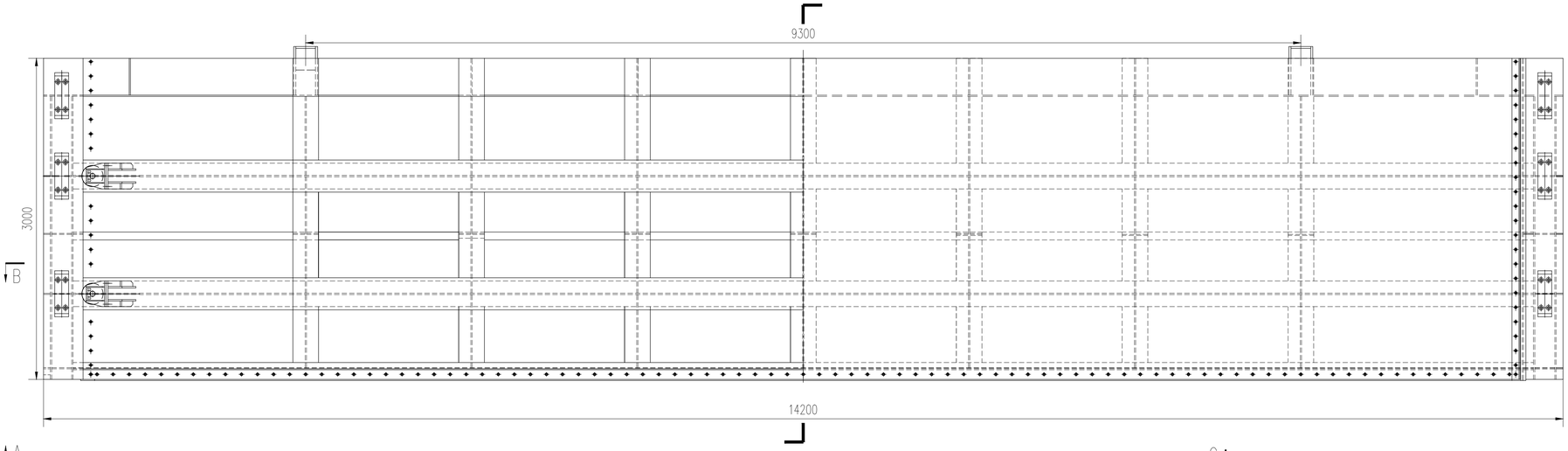

C－C　　侧视图

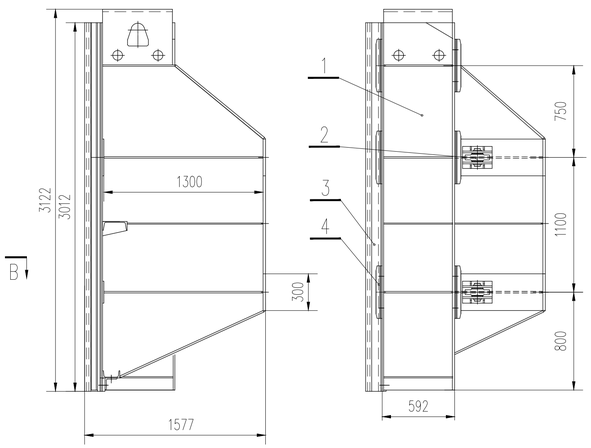

A－A

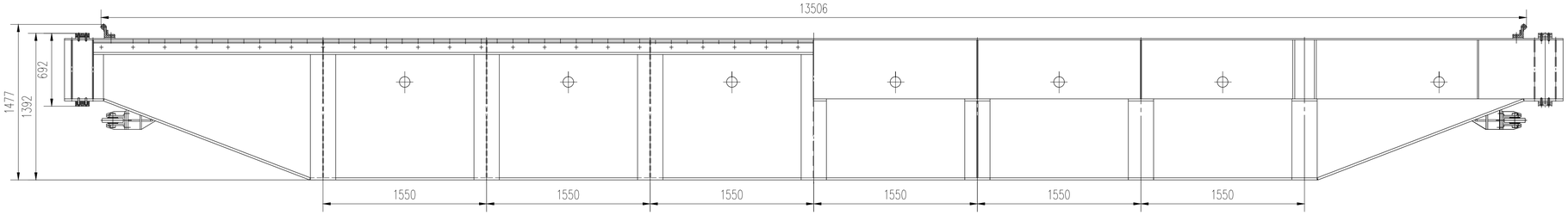

B－B

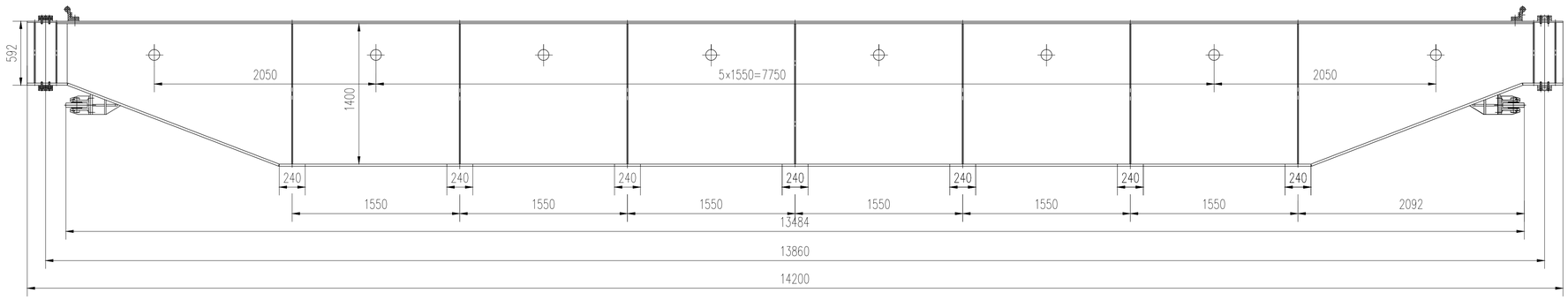

工作闸门特性表

序号	名　称	内　容
1	孔口尺寸	13.5×3.00 m
2	孔口性质	露顶
3	闸门型式	平面滑动钢闸门
4	底坎高程	21.41 m
5	设计水位	23.91 m
6	操作水位	23.91 m
7	操作条件	动水启闭,可调节流量
8	闸门数量	13扇
9	吊点型式	双吊点
10	吊点距	14650 mm

说明:

1.标题栏中数量为一孔闸门的用量。

2.闸门制造、安装及验收要求除图中说明外均应符合《水利水电工程钢闸门制造安装及验收规范(GB/T 14173-2008)中有关规定。

3.闸门上所有螺栓、螺母及垫圈等除图中要求采用不锈钢件外均应镀锌防腐。

4.闸门在出厂前进行表面喷锌，在喷锌之前对闸门进行初步验收，经验收合格后进行喷锌。

总重：18244.29

编号	代号或图号	名称及规格	材料	数量	单重	总重	备注
					重量（kg）		
4	23007-SGT-JJ-03-5	支撑滑块	装配件	12	9.42	113.04	
3	23007-SGT-JJ-03-4	封水结构	装配件	1	387.43	384.43	
2	23007-SGT-JJ-03-3	侧轮	装配件	6	27.60	165.60	
1	23007-SGT-JJ-03-2	门叶结构	焊接件	1	17578.22	17578.22	

广州市水务规划勘测设计研究院有限公司 Guangzhou Water Planning & Design Institute Co.,Ltd.						项目名称	广州市大坳拦河闸坝加固改造工程				
批准			校核	蔡积翔		项目负责人	陈汉杰		阶段	施工图	闸门总图
核定			设计	卢毓颖		专业负责人	卢毓颖		专业	金属结构	
审查	欧镇财		制图	卢毓颖		日期	2023.07	A	比例	1：25	图号 23007-SGT-JJ-03-1

声明：未经授权，不得翻印（录）、传播或他用。对于侵权行为，我公司将保留追究其法律责任的权利。