土建 工艺 总图	会签人员	签名	电气 水机 金结	会签人员	签名	建筑结构 水工 地勘	陈汉杰	签名
会签专业	会签人员	签名	会签专业	会签人员	签名	会签专业	会签人员	签名

A-A

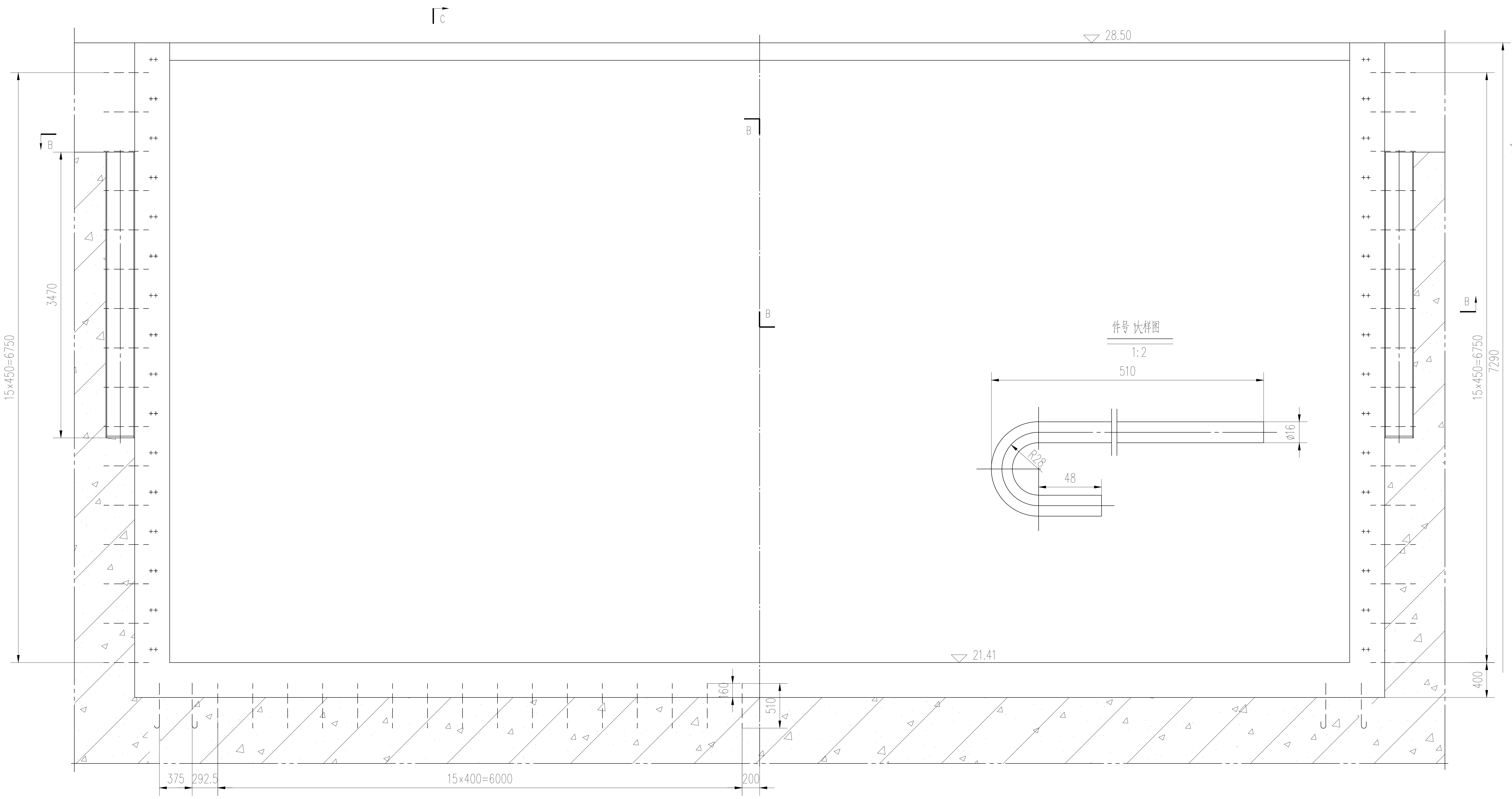
C
28.50
B
B
B
B
3470
15×450=6750
15×450=6750
7290
27.25
21.41
160
510
400
375
292.5
15×400=6000
200
件号 1 大样图
1:2
510
Ø16
R28
48

C-C

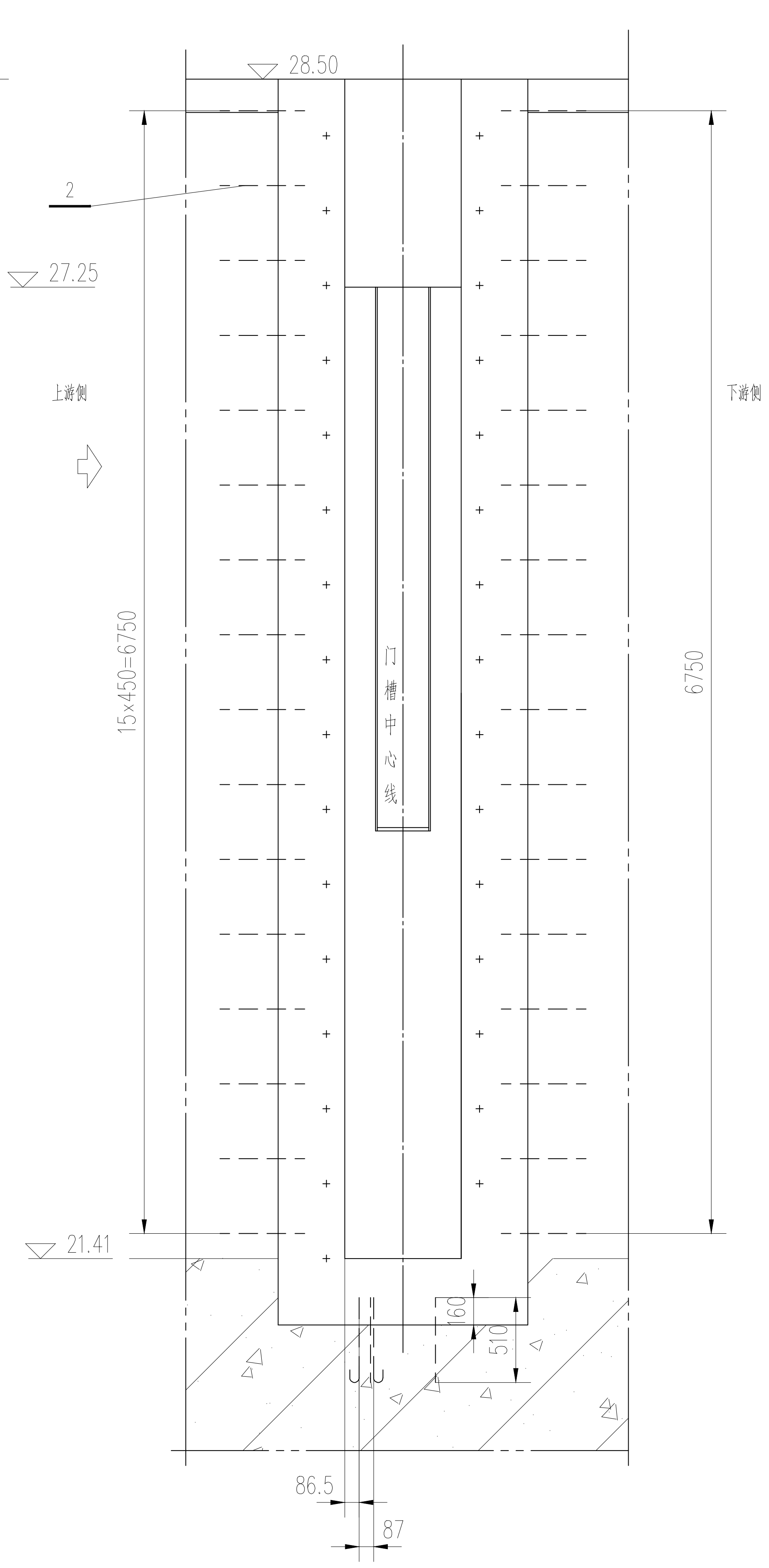
28.50
2
27.25
上游侧
下游侧
15×450=6750
6750
门槽中心线
21.41
160
510
86.5
87

B-B

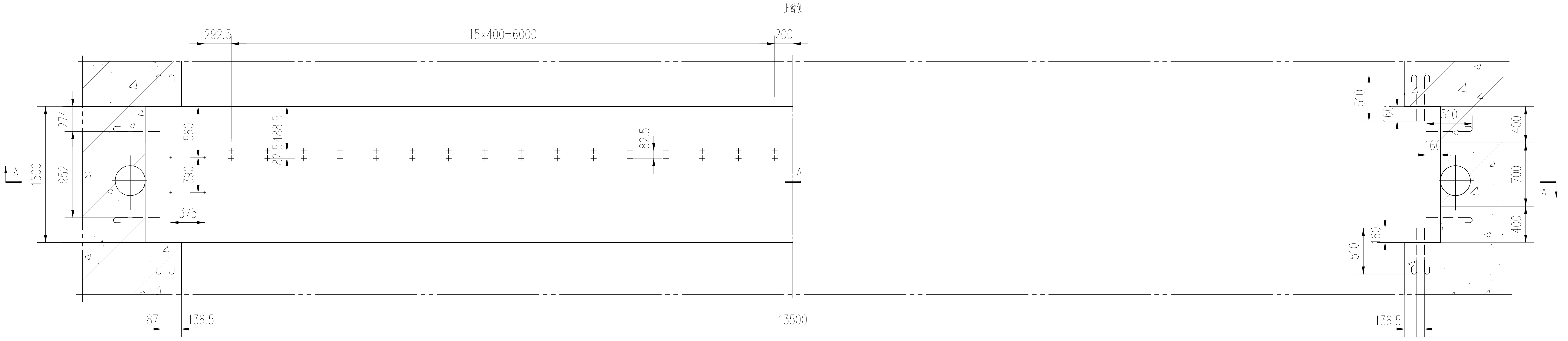
上游侧
292.5
15×400=6000
200
274
1500
952
560
488.5
82.5
82.5
390
375
A
A
A
510
160
510
160
400
700
400
510
160
87
136.5
13500
136.5
下游侧

说明:

1. 材料表中数量为一孔门槽的用量。
2. 图中高程为珠基高程系以m计，其余尺寸以mm计。水工部分以水工图纸为准。
3. 为保证一二期混凝土结合牢固，应有一定数量的插筋露出一期混凝土表面。
   一二期混凝土结合插筋见水工图纸。

编号	代号或图号	名称及规格	材料	数量	单重	总重	备注
					重量（kg）		
1		锚筋	Q355B	264	0.97	256.08	ø16 l=618

广州市水务规划勘测设计研究院有限公司
Guangzhou Water Planning & Design Institute Co.,Ltd.

项目名称	广州市大坳拦河闸坝加固改造工程									
批准		校核	蔡积翔		项目负责人	陈汉杰		阶段	施工图	一期锚筋图
核定		设计	卢毓颖		专业负责人	卢毓颖		专业	金属结构	
审查	欧镇财	制图	卢毓颖		日期	2023.07	1	比例	1：30	图号 23007-SGT-JJ-01-6-4

声明：未经授权，不得翻印（录）、传播或他用。对于侵权行为，我公司将保留追究其法律责任的权利。