会签专业	会签人员	签名
建筑结构 水工 地勘		
电气 水机 金结		
土建 工艺 总图		

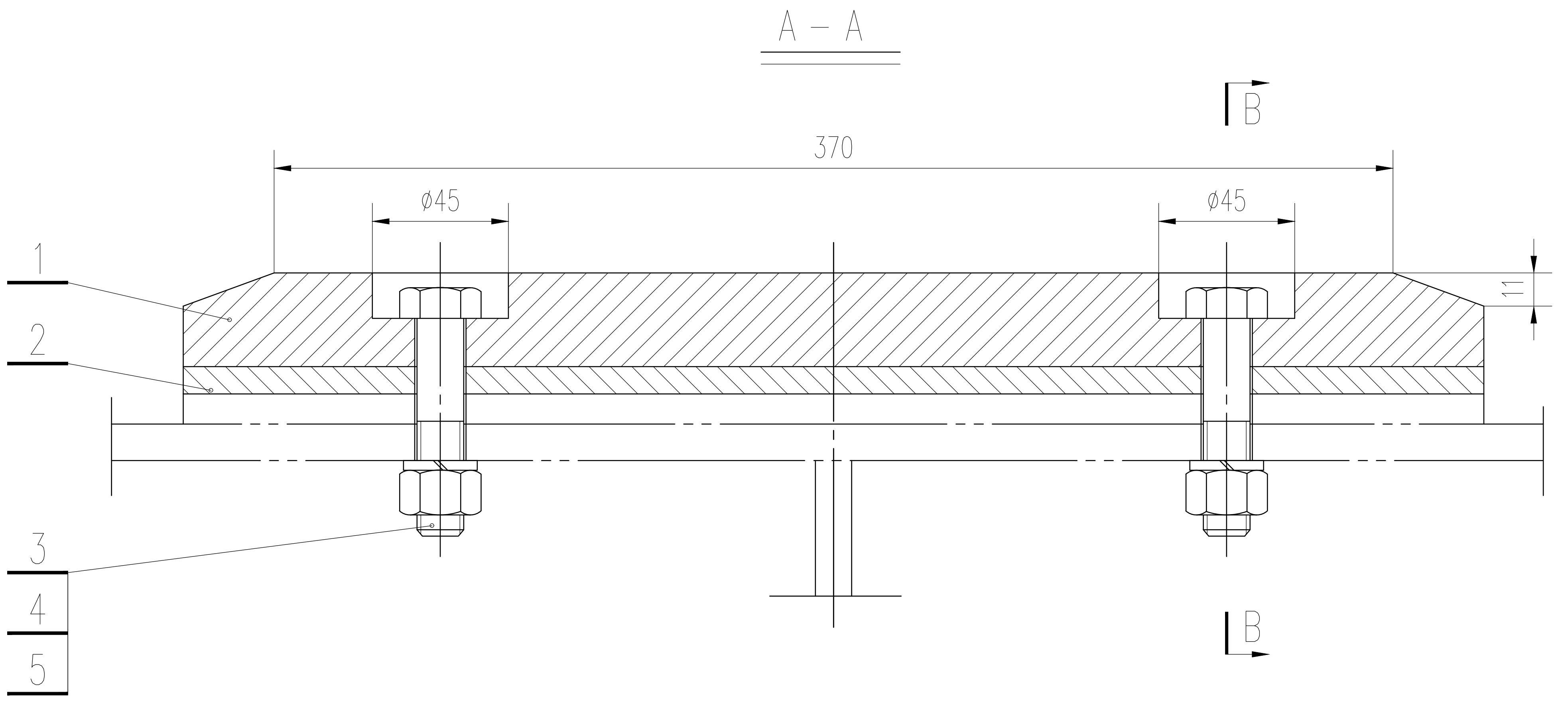

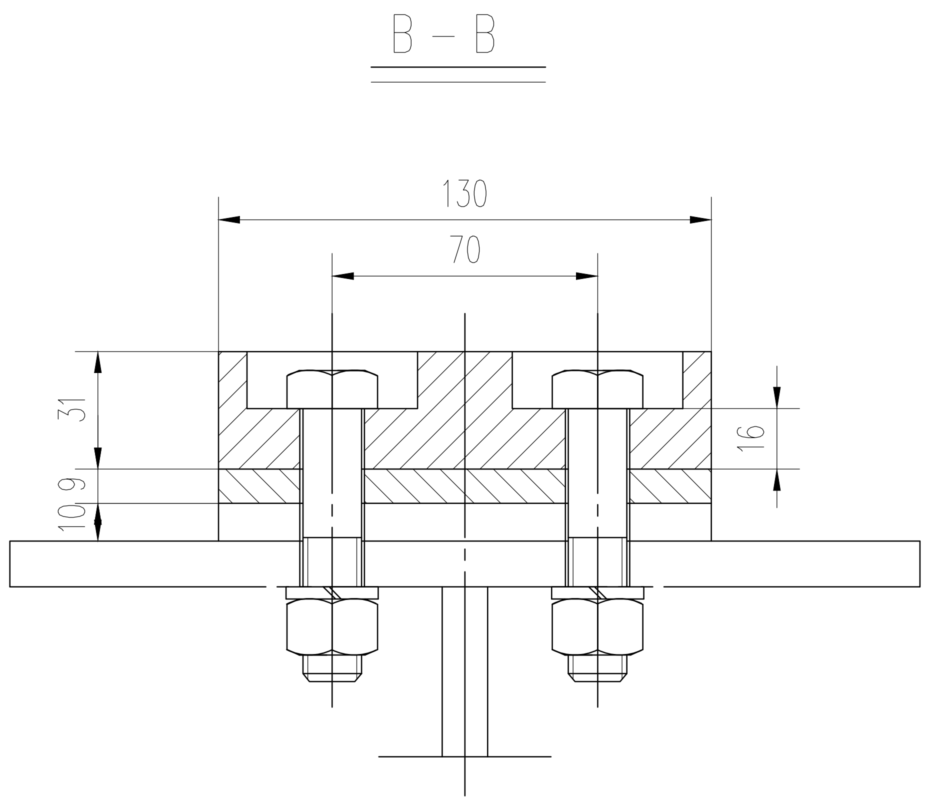

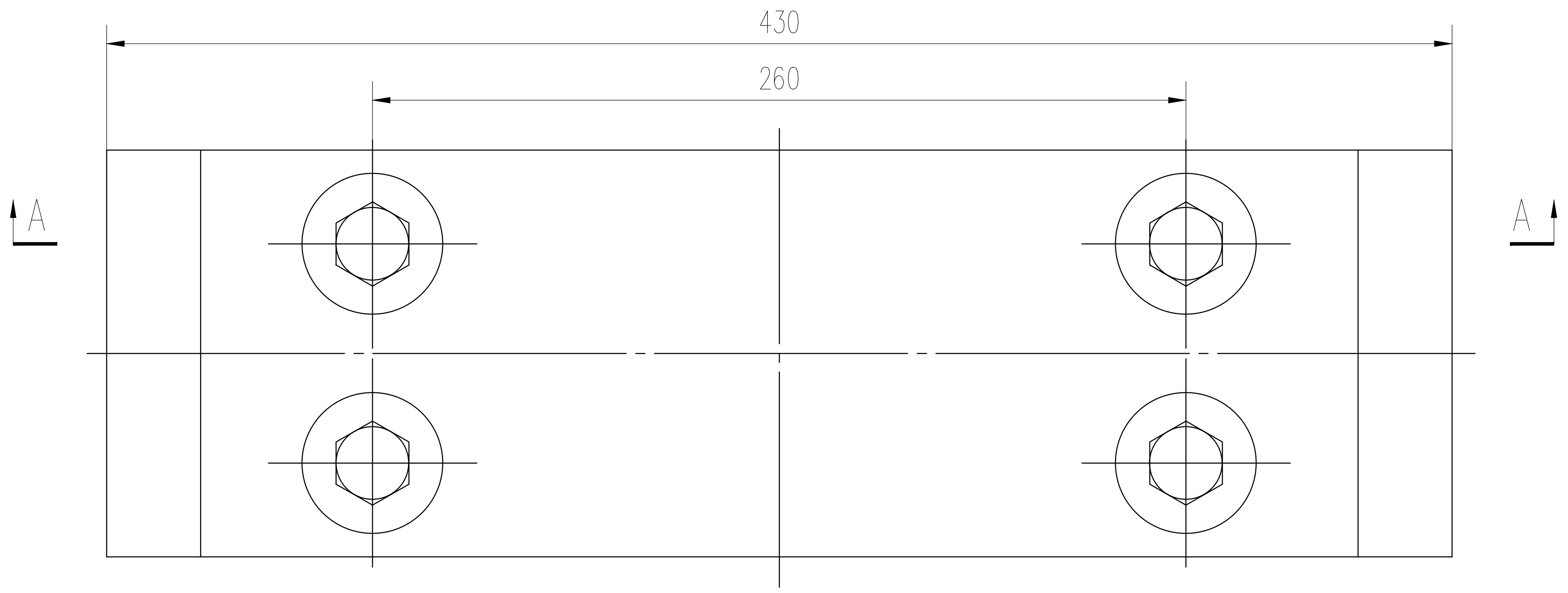

说明:

1.标题栏中数量为一处的用量。

2.为保证闸门与门槽的间缝，安装过程中应调整滑块调整垫板的厚度。

总重: 9.42

编号	代号或图号	名称及规格	材料	数量	单重	总重	备注
					重量（kg）		
5	GB6170-86	螺母 M16	12Cr18Ni9	4	0.04	0.16	
4	GB859-87	垫圈 16	12Cr18Ni9	4	0.01	0.04	
3	GB5782-86	螺栓 M16×80	12Cr18Ni9	4	0.15	0.60	
2	23007-SGT-JJ-01-5-2	支承滑块调整垫板	Q355B	1	4.38	4.38	
1	23007-SGT-JJ-01-5-1	支承滑块	FZB	1	4.24	4.24	

广州市水务规划勘测设计研究院
Guangzhou Water Planning & Design Institute

项目名称	广州市大坳拦河闸坝加固改造工程									
批准		校核	蔡积翔	项目负责人	陈汉杰		阶段	施工图	支撑滑块安装图	
核定		设计	卢毓颖	专业负责人	卢毓颖		专业	金属结构		
审查	欧镇财	制图	卢毓颖	日期	2023.07	1	比例	1：2	图号	23007-SGT-JJ-01-5

声明：未经授权，不得翻印（录）、传播或他用。对于侵权行为,我公司将保留追究其法律责任的权利。