建筑结构			会签专业	会签人员	签名
	水工	地勘			
电气	水机	会结	会签专业	会签人员	签名
土建	工艺	总图	会签专业	会签人员	签名

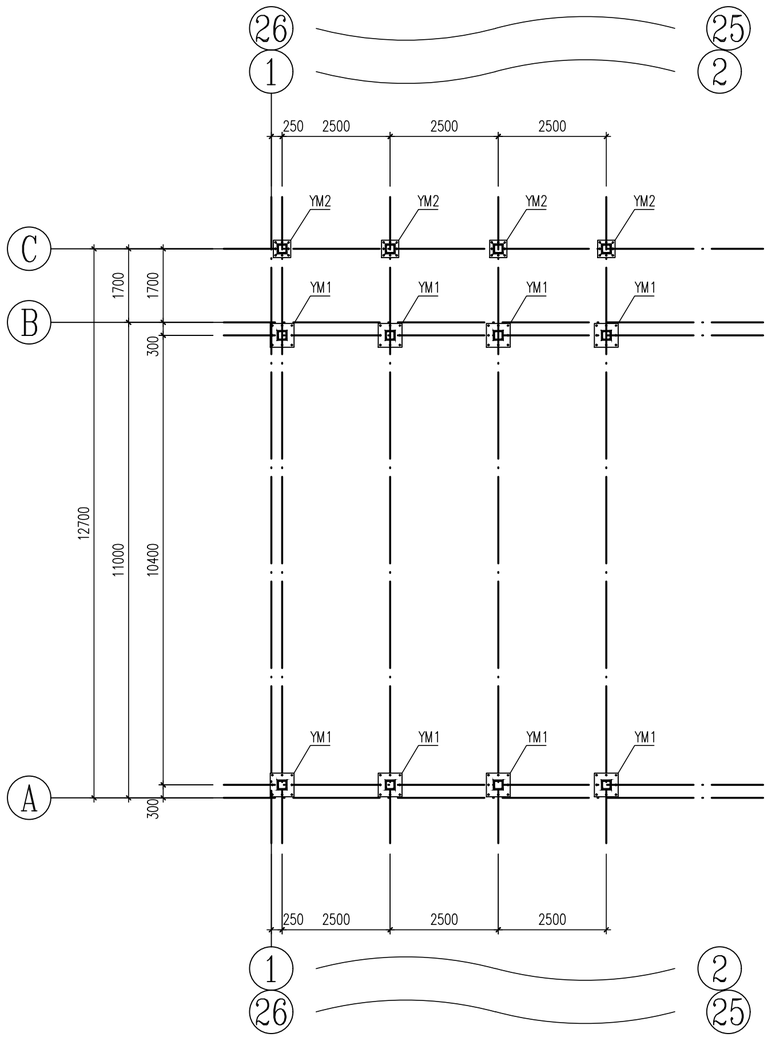

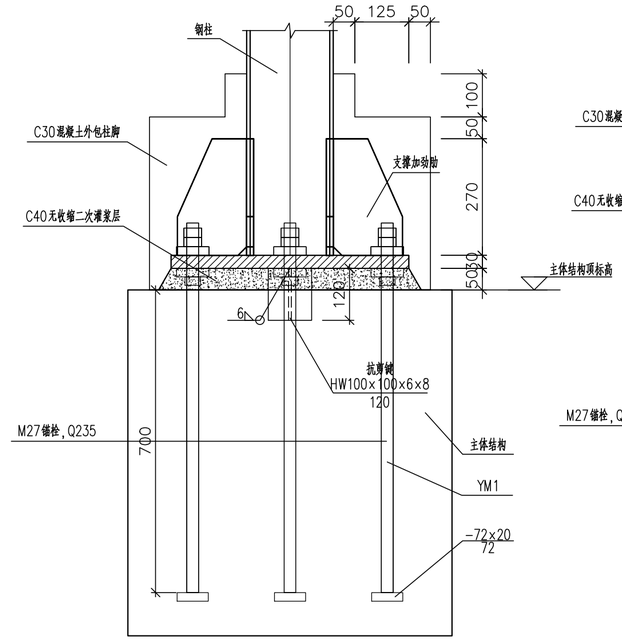

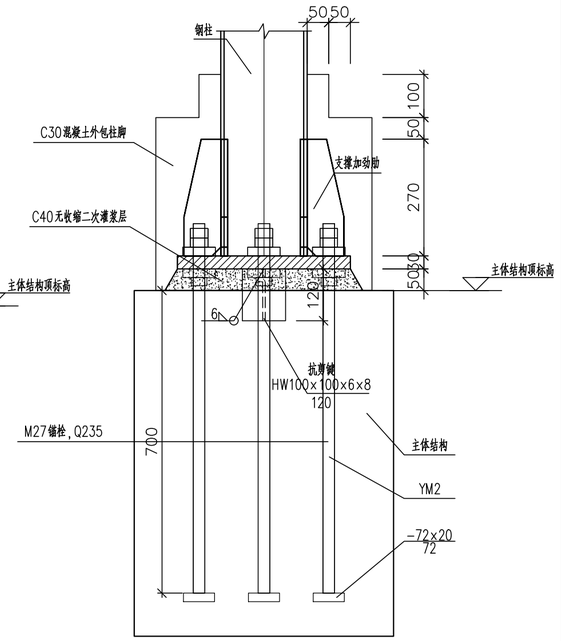

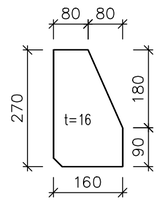

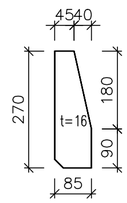

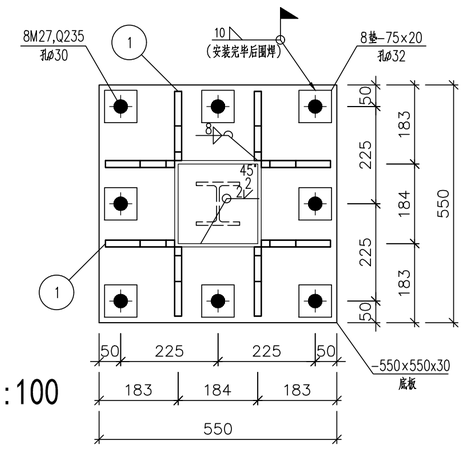

① 柱脚大样图 1:10
YM1

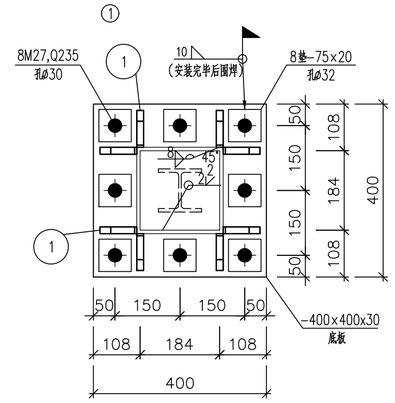

② 柱脚大样图 1:10
YM2

钢结构雨棚柱脚锚栓布置图(一)、(四)

1:100

说明:

1、本图中锚栓采用Q235B钢制作;

2、锚栓埋设时应采取定位措施,以保证锚栓预埋位置的准确性;

3、柱与底板采用全熔透剖口焊,焊缝质量等级不低于二级;

4、锚栓配备双螺母和一个调节螺母,两个垫圈,安装完毕后,螺母与垫板进行点焊;螺母采用高强螺母。

5、锚栓安置误差及钢结构的制作和安装需按照《钢结构工程施工质量验收标准》(GB50205-2020)的有关规定执行;待锚栓验收合格后用测量仪测量锚栓标高,以调整调节螺母为柱底标高;

6、二次浇筑C40微膨胀细石砼采用捣浆法捣实。

广州市水务规划勘测设计研究院有限公司 Guangzhou Water Planning & Design Institute Co.,Ltd.								项目名称	广州市大坳拦河闸坝加固改造工程			
批准			校核	陈平		项目负责人	陈汉杰		阶段	施工图	钢结构雨棚结构平面图(一)、(四)	
核定	朱方敏		设计	温鸿坚		专业负责人	温鸿坚		专业	结构		
审查	杨彬		制图	温鸿坚		日期	2023.07	A	比例	见图	图号	23007-JS-JG-GG-02

声明:未经授权,不得翻印(录)、传播或他用。对于侵权行为,我公司将保留追究其法律责任的权利。