昊龙花园北区“红心惠民，活力球场”项目

施工图

广州广大至禾建筑设计有限公司

GUANGZHOU ZHIHE ARCHITECTURAL DESIGN CO.,LTD

二〇二五年十一月

设 计 说 明

一、设计内容范围：

原有球场地面重新刷地坪漆翻新，球场围网更换维修翻等

二、主要设计依据及资料：

1、《城市道路绿化规划与设计规范》CJJ75-97。

2、中华人民共和国行业标准《体育建筑设计规范》

3、国际田联的现行竞赛规则及现行有关规范。

4、穗教发〔2016〕86号“关于印发广州市学校运动场地合成材料面层技术要求（试行）的通知”

三、设计技术条件：

1.人行道排水坡度为1%,坡向排水口或与原路面排水坡一致。具体排水方向以水施图设雨水口位置为准调整。

2.施工时须按图施工，如有改变需征得设计单位及甲方同意。不同面层材料之间结合应注意保持路面的平整度和整体性。

3.地下管线横过各交叉口时,要在广场地面结构施工前埋设好。

四、施工注意事项:

（1）道路施工应严格按照有关施工规范进行施工。（2）道路实施前必须凿除全线的路面标线及对现状存在的病害进行处理,病害工程量由施工单位现场调查，施工单位投标报价中必须包含病害检测及处理费用（如果有）。（3）根据业主要求，对沿线雨污水检查井及雨水进水井等井盖进行加高，各井盖采用铸铁防盗井盖。（4）路面铺筑前应根据设计路面标高及路拱横坡对设计标高进行核实，并在及雨水进水井等井盖进行加高，各井盖采用铸铁防盗井盖。

（4）路面铺筑前应根据设计路面标高及路拱横坡对设计标高进行核实，并在监理见证下实测原地面标高，并记录在案，以检验设计标高的合理性，必要时调整路面设计标高，从而使路面平顺，行车顺畅，以保证工程质量，如果在核实中发现问题应及时通知设计人员进行调整。

（5）未尽事宜应按《城镇道路工程施工与质量验收规范》（CJJ1-2008）及《公路工程质量检验评定标准》（JTG F80/1-2004）《公路沥青路面施工技术规范》（JTG F40-2004）等相关技术规范执行；若以上规范采用标注不一致时以《公路工程质量检验评定标准》（JTG F80/1-2004）为准。

（6）本套图纸施工时应与各有关专业图纸协调配合施工，如有矛盾，应及时与各专业设计部门协商解决。

（7）未尽事项按有关规定和规范协商办理。

说明：

1、根据《广州市学校运动场地合成材料面层技术要求（试行）》文件要求规定，本工程所有运动场地面层材料必须符合《广州市学校运动场地合成材料面层技术要求（试行）》文件执行，并以此文件作为设计依据进行设计。图纸内容材料说明不详处及未尽事宜以该文件为准调整。

施工单位应选择符合要求的原材料供应商，并必须按照文件要求负责对材料进行专业检测，检测合格之后方可施工。（产品送样检测费由施工单位负责）

（《广州市学校运动场地合成材料面层技术要求（试行）》文件要求规定内有提供产品相关产品供应商名录）

图 纸 目 录

序号	图纸名称	图号	规格	备注
1	图纸目录 设计说明	ML-01	A3	
2	篮球场区平面图	GP-01	A2	
3	篮球场平面大样图	GP-02	A2	
4	篮球架翻新做法	GP-03	A3	
5	围网A翻新做法	GP-04	A3	
6	围网B翻新做法	GP-05	A3	
7				
8				
9				
10				
11				
12				
13				
14				
15				
16				
17				
18				
19				
20				
21				
22				
23				
24				
25				
26				

广州广大至禾建筑设计有限公司

GUANGZHOU ZHIHE ARCHITECTURAL DESIGN CO.,LTD

项目负责	罗彪原		设　计	岑彩燕	
审　定	梁志友		制　图	岑彩燕	
审　核	梁志友		校　对	曾　跃	曾跃
方案设计			专业负责		

工程设计资质证书编号：A244019770		工程编号	
建设单位	桥南街昊龙社区居民委员会	图　别	改　造
工程名称	昊龙花园北区“红心惠民，活力球场”项目	图　号	ML-01
图纸名称	图纸目录	比　例	图示
		日　期	2025.11
		第　张	共　张

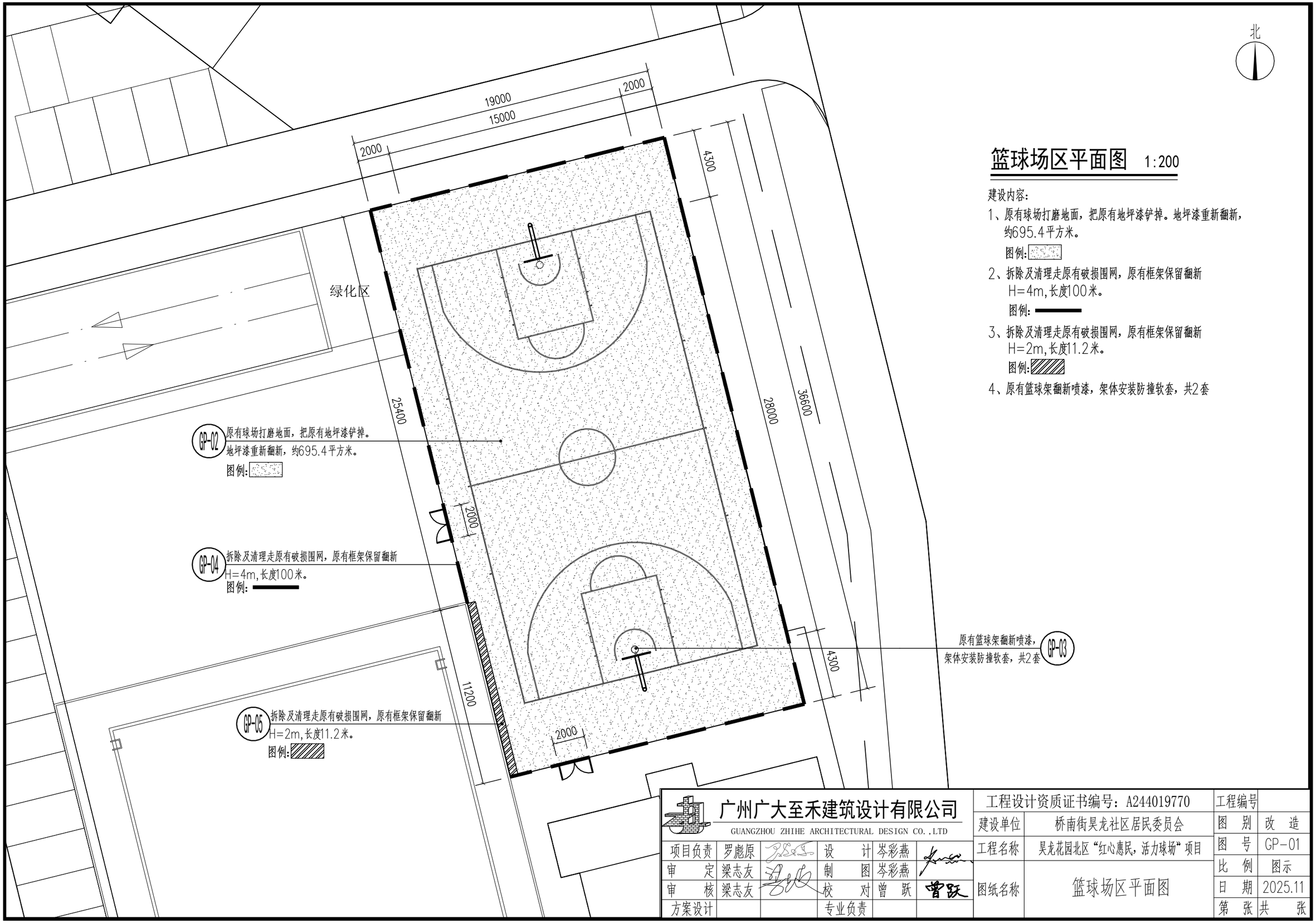

篮球场区平面图 1:200

建设内容:

1、原有球场打磨地面，把原有地坪漆铲掉。地坪漆重新翻新，约695.4平方米。

图例:

2、拆除及清理走原有破损围网，原有框架保留翻新 H=4m,长度100米。

图例:

3、拆除及清理走原有破损围网，原有框架保留翻新 H=2m,长度11.2米。

图例:

4、原有篮球架翻新喷漆，架体安装防撞软套，共2套

广州广大至禾建筑设计有限公司 GUANGZHOU ZHIHE ARCHITECTURAL DESIGN CO.,LTD					工程设计资质证书编号：A244019770	工程编号	
					建设单位	桥南街昊龙社区居民委员会	图别 改造
项目负责	罗彪原		设计	岑彩燕	工程名称	昊龙花园北区“红心惠民，活力球场”项目	图号 GP-01
审定	梁志友		制图	岑彩燕			比例 图示
审核	梁志友		校对	曾跃	图纸名称	篮球场区平面图	日期 2025.11
方案设计			专业负责				第 张 共 张

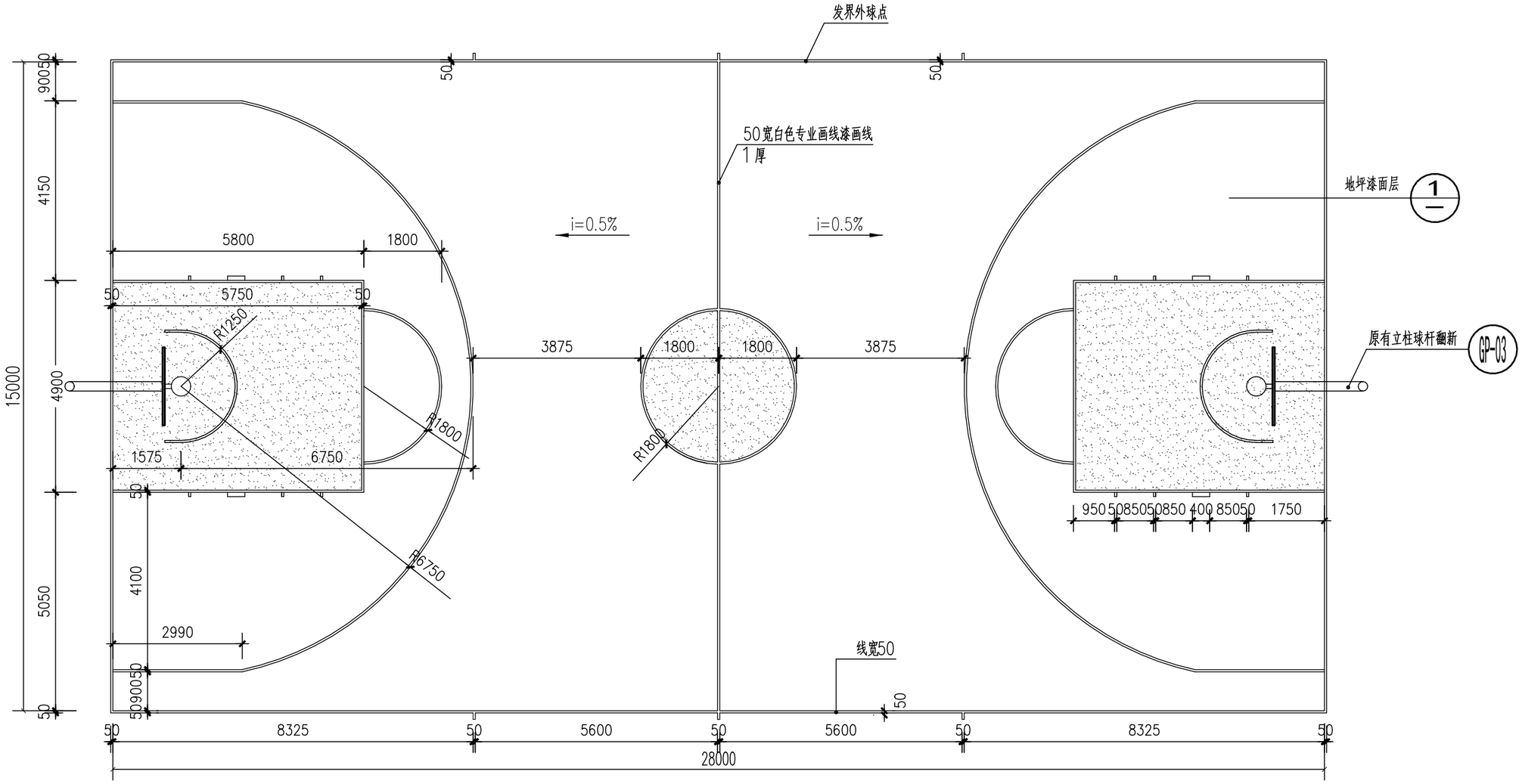

篮球场平面大样图 1:100

注：此类型球场共1个。

注：1、球场地的基地尺寸及球场边界定位见总平面图；画线宽度：各线宽＝50mm，颜色为白色；

2、图中图例为 的地面采用红色地坪漆，其余位置采用绿色地坪漆。（面层颜色或由业主与施工单位商议确定。）球场外地面为红色地坪漆。

①

绿色地坪漆做法：共695.4平方米
地面基础做法：
1、拆除及清理走原有地面面层，打磨干净
2、部分开裂位置，需凿开，重新修复
50厚C25混凝土地面坑洼修复，约30平方米
面层做法：
1、8%稀盐酸洗水泥地面
2、0.2mm厚丙烯酸底漆
3、1mm厚丙烯酸中涂腻子层
4、2mm厚丙烯酸面漆二遍（绿色／红色）
说明：路面分缝，纵向为5m设一条，横向为6m设一条。排水坡度为0.5%（球场排水方向平面图），坡向排水口或与原路面排水坡一致。具体排水方向以设雨水口位置为准调整。

广州广大至禾建筑设计有限公司 GUANGZHOU ZHIHE ARCHITECTURAL DESIGN CO.,LTD						工程设计资质证书编号：A244019770		工程编号	
						建设单位	桥南街昊龙社区居民委员会	图别	改造
项目负责	罗彪原		设计	岑彩燕		工程名称	昊龙花园北区“红心惠民，活力球场”项目	图号	GP-02
审定	梁志友		制图	岑彩燕		图纸名称	篮球场平面大样图	比例	图示
审核	梁志友		校对	曾跃	曾跃			日期	2025.11
方案设计			专业负责					第张	共张

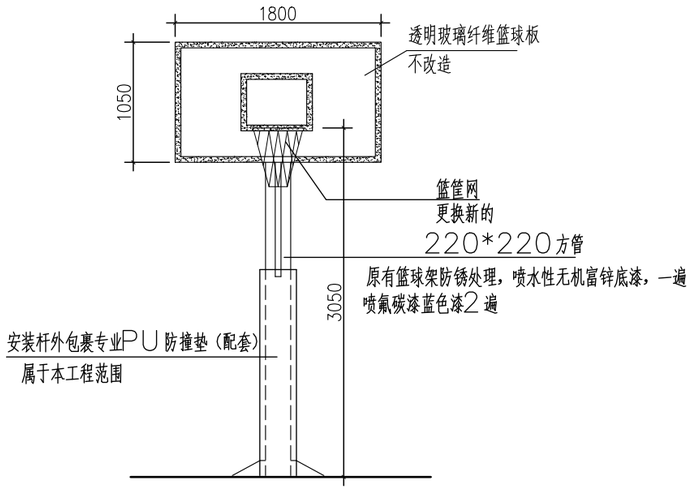

篮球架正立面 1:50

说明：此类型球架共2个。

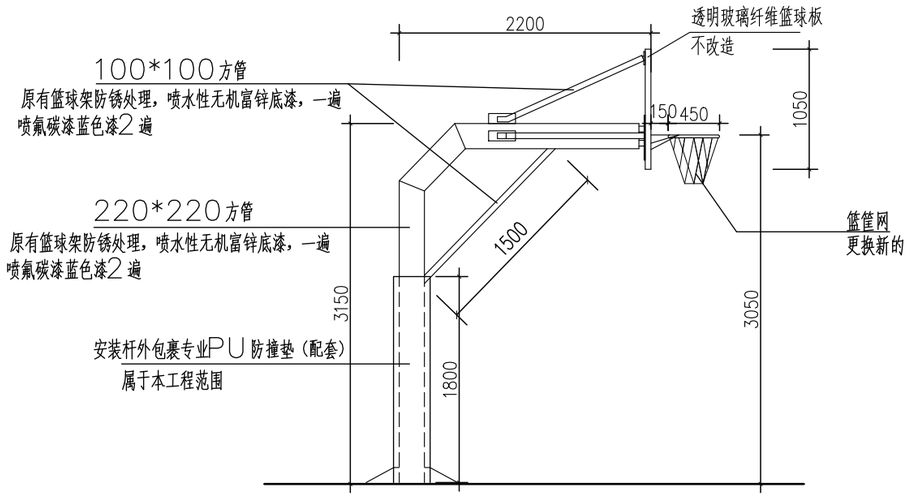

篮球架侧立面 1:50

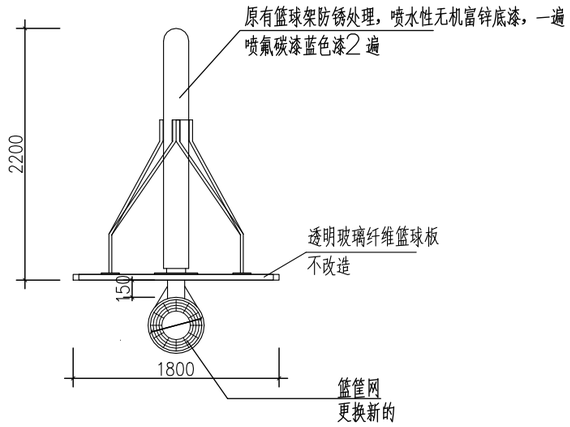

篮球架平面 1:50

篮球架翻新做法：
1、打磨表面磨损，清理干净
2、防锈处理，喷水性无机富锌底漆，一遍
3、喷氟碳漆蓝色漆，二遍

广州广大至禾建筑设计有限公司 GUANGZHOU ZHIHE ARCHITECTURAL DESIGN CO.,LTD						工程设计资质证书编号：A244019770	工程编号	
						建设单位	桥南街昊龙社区居民委员会	图别 改造
项目负责	罗彪原		设计	岑彩燕		工程名称	昊龙花园北区“红心惠民，活力球场”项目	图号 GP-03
审定	梁志友		制图	岑彩燕		图纸名称	篮球架翻新做法	比例 图示
审核	梁志友		校对	曾跃	曾跃			日期 2025.11
方案设计			专业负责					第 张 共 张

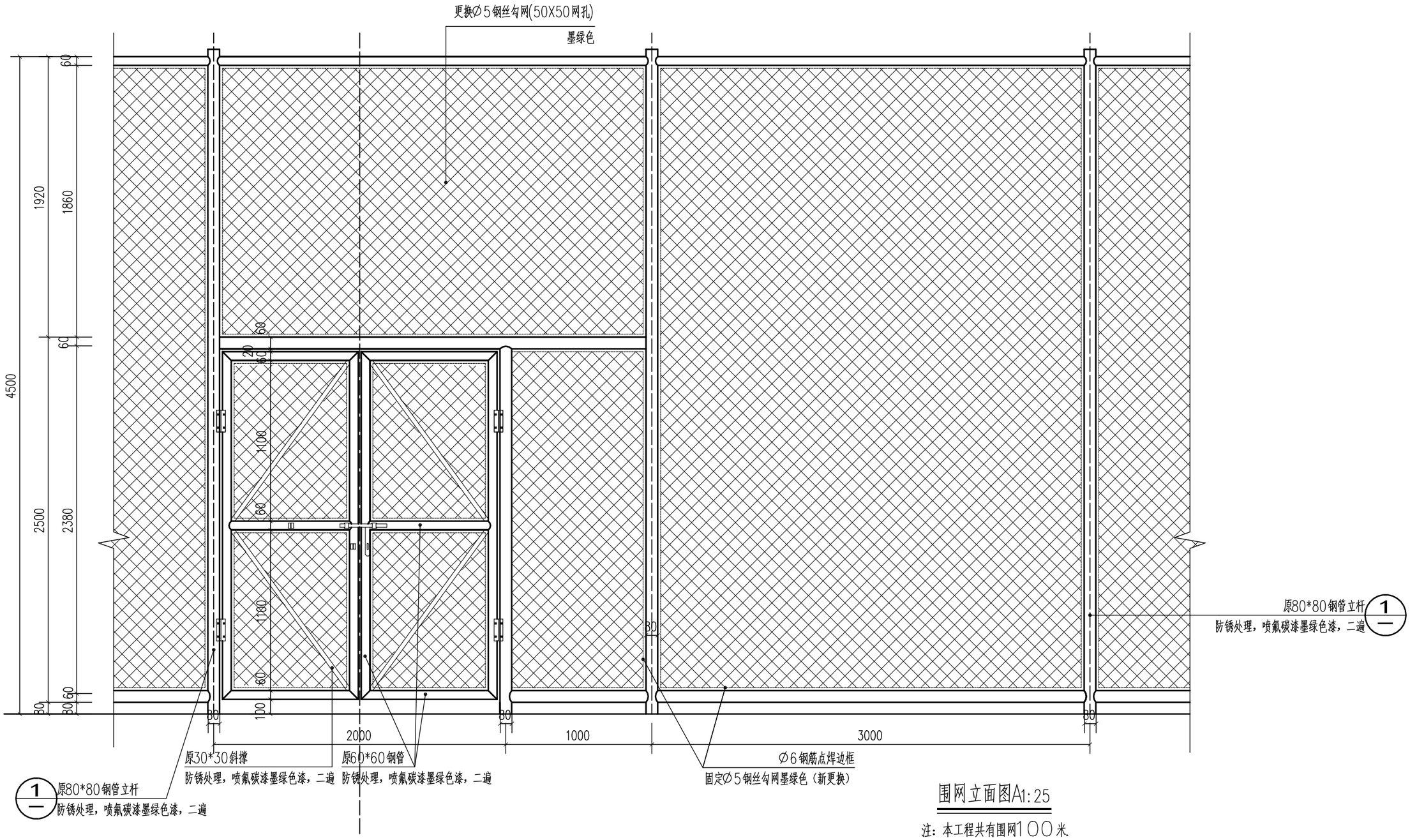

围网立面图A1:25

注：本工程共有围网100米.

1 围网翻新做法：

1、所有原有破损围网拆除及清理走，更换∅5钢丝勾网(50X50网孔)墨绿色

2、所有原有镀锌钢杆，打磨干净。防锈处理，喷水性无机富锌底漆，一遍
喷氟碳漆墨绿色漆，二遍

注：包括入口门，共2个。

广州广大至禾建筑设计有限公司 GUANGZHOU ZHIHE ARCHITECTURAL DESIGN CO.,LTD						工程设计资质证书编号：A244019770		工程编号	
						建设单位	桥南街昊龙社区居民委员会	图别	改造
项目负责	罗彪原		设计	岑彩燕		工程名称	昊龙花园北区“红心惠民，活力球场”项目	图号	GP-04
审定	梁志友		制图	岑彩燕				比例	图示
审核	梁志友		校对	曾跃	曾跃	图纸名称	围网A 翻新做法	日期	2025.11
方案设计			专业负责					第 张	共 张

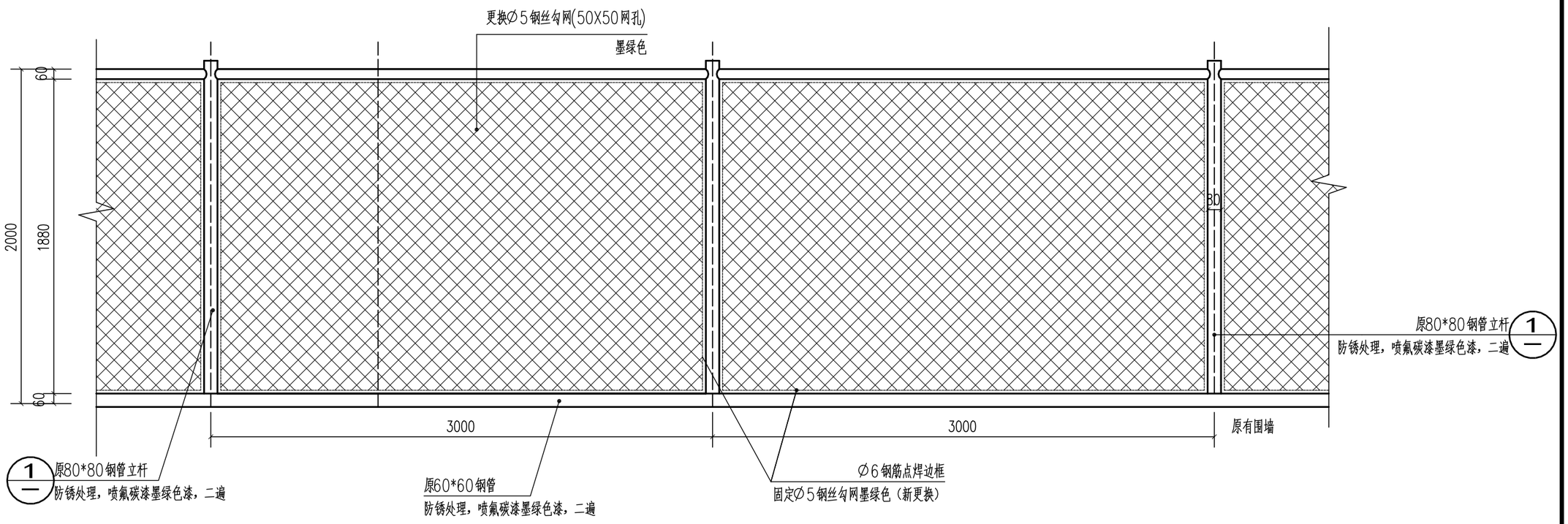

围网立面图B1:25

注：本工程共有围网11.2米.

1 围网翻新做法：

1、所有原有破损围网拆除及清理走，更换∅5钢丝勾网(50X50网孔)墨绿色

2、所有原有镀锌钢杆，打磨干净。防锈处理，喷水性无机富锌底漆，一遍
喷氟碳漆墨绿色漆，二遍

广州广大至禾建筑设计有限公司 GUANGZHOU ZHIHE ARCHITECTURAL DESIGN CO.,LTD						工程设计资质证书编号：A244019770	工程编号	
						建设单位	桥南街昊龙社区居民委员会	图别 改造
项目负责	罗彪原		设计	岑彩燕		工程名称	昊龙花园北区“红心惠民，活力球场”项目	图号 GP-05
审定	梁志友		制图	岑彩燕		图纸名称	围网B 翻新做法	比例 图示
审核	梁志友		校对	曾跃	曾跃			日期 2025.11
方案设计			专业负责					第 张 共 张