方案		给排水	王一焜
建筑	李婉颖	电气	朱玲芳
结构	李达航	暖通	
景观		装饰	

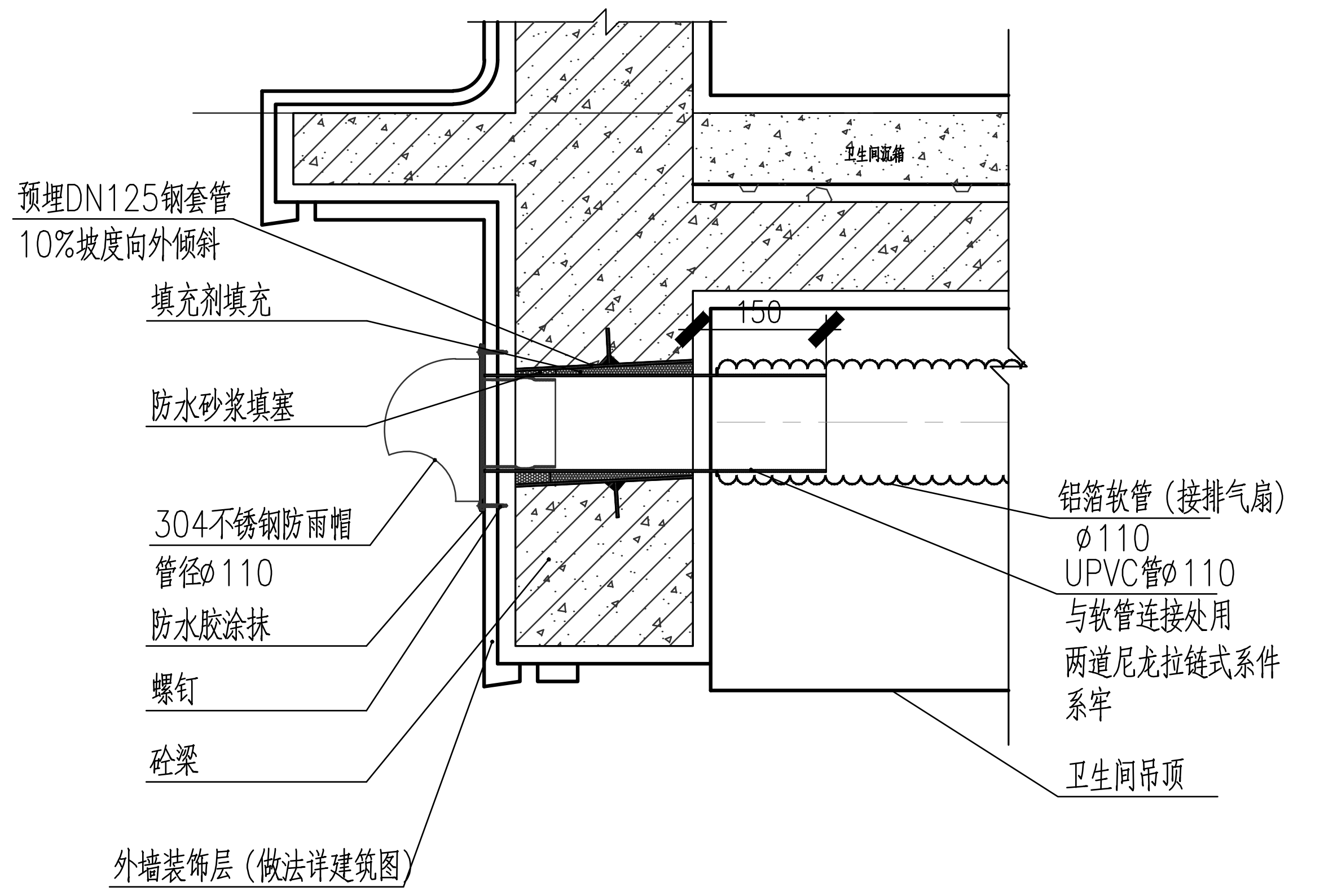
预埋DN125钢套管
10%坡度向外倾斜
填充剂填充
防水砂浆填塞
304不锈钢防雨帽
管径ø110
防水胶涂抹
螺钉
砼梁
外墙装饰层（做法详建筑图）
卫生间沉箱
150
铝箔软管（接排气扇）
ø110
UPVC管ø110
与软管连接处用
两道尼龙拉链式系件
系牢
卫生间吊顶

卫生间吸顶排气扇（或浴霸）排风管安装示意图

说明：本大样中若有与现行规范和图集不同处，以现行规范和标准为准。

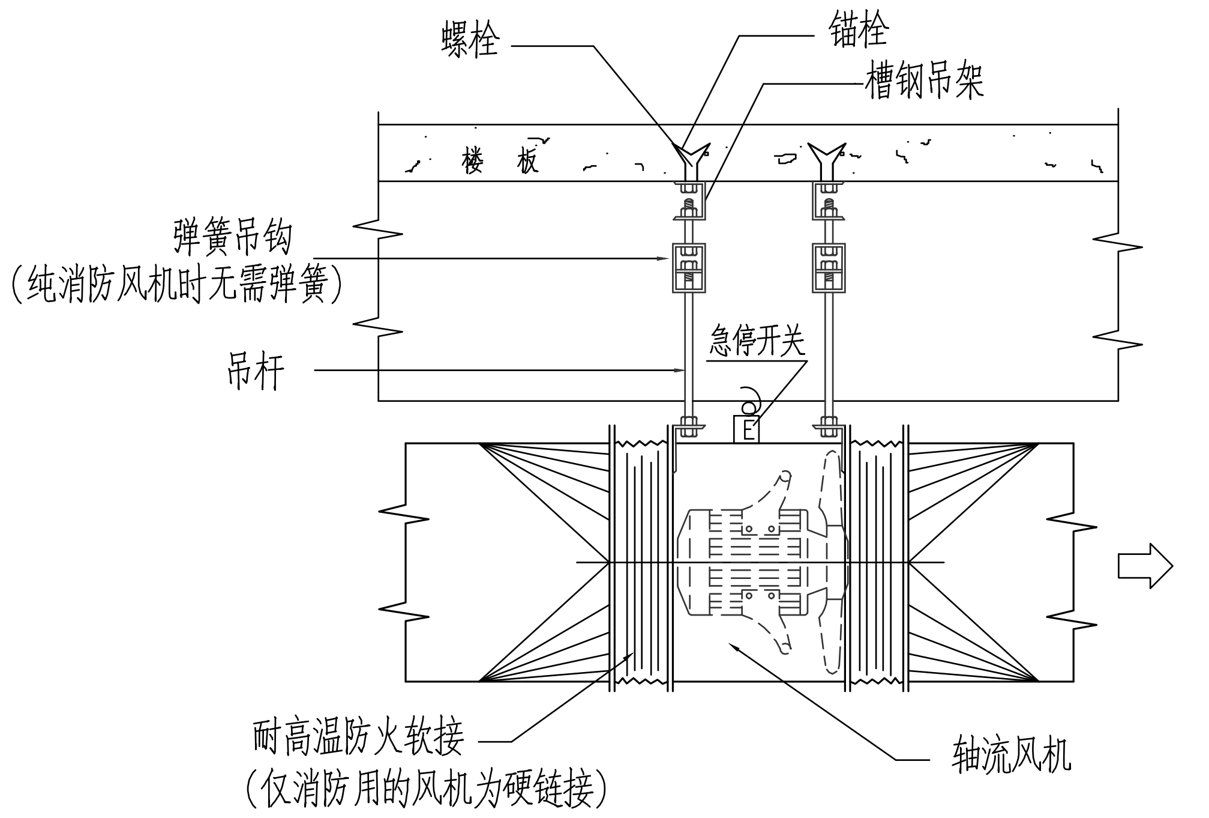
螺栓
锚栓
槽钢吊架
楼板
弹簧吊钩
（纯消防风机时无需弹簧）
吊杆
急停开关
耐高温防火软接
（仅消防用的风机为硬链接）
轴流风机

③轴流风机吊装示意图

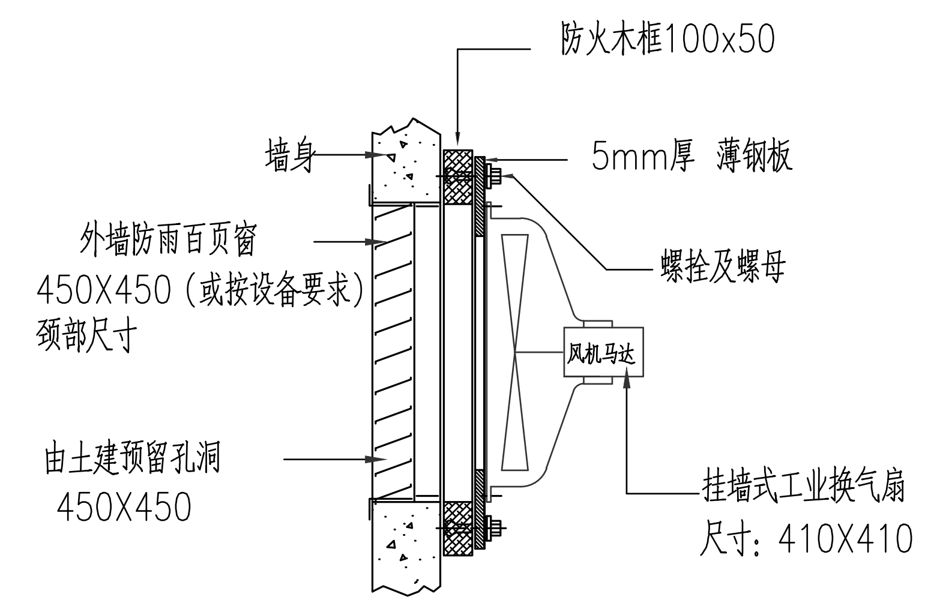
防火木框100x50
墙身
5mm厚 薄钢板
外墙防雨百页窗
450X450（或按设备要求）
颈部尺寸
螺栓及螺母
风机马达
由土建预留孔洞
450X450
挂墙式工业换气扇
尺寸：410X410

④挂墙式排风机安装示意图

广东省建设工程勘察设计出图专用章
单位名称：广州城建开发设计院有限公司
业务范围：建筑行业建筑工程甲级
资质证书编号：A 144019013
有效期至：2030年04月09日

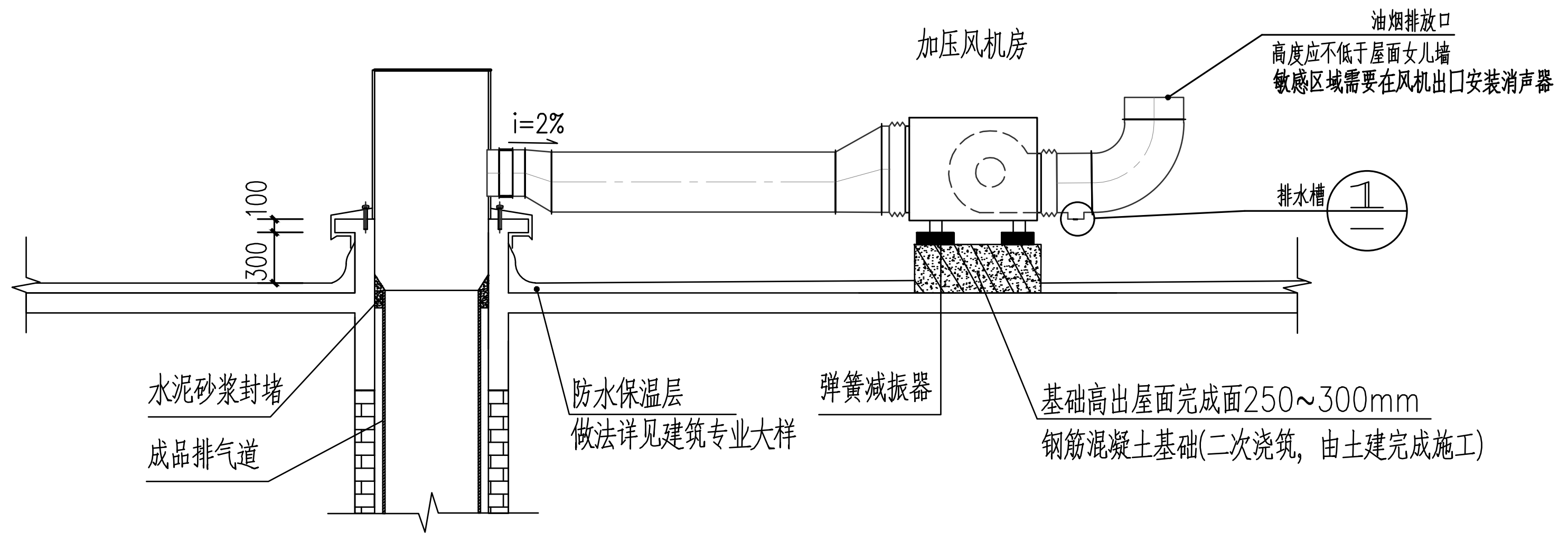
加压风机房
油烟排放口
高度应不低于屋面女儿墙
敏感区域需要在风机出口安装消声器
i=2%
100
300
排水槽
①
水泥砂浆封堵
成品排气道
防水保温层
做法详见建筑专业大样
弹簧减振器
基础高出屋面完成面250~300mm
钢筋混凝土基础(二次浇筑，由土建完成施工)

油烟道接风机示意图

注：1、住宅炊事低谷期关闭排油烟风机，打开风帽下方的电动风阀；利用风帽自然排油烟。
住宅炊事高峰期开启排油烟风机，联锁关闭风帽下方的电动风阀；

屋面油烟风机安装示意图

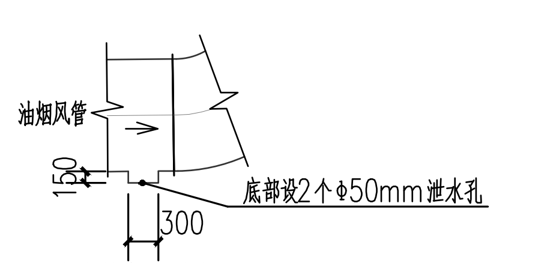
油烟风管
150
300
底部设2个ϕ50mm泄水孔

①排水槽剖面大样图

注：排水槽深度150mm，宽度300mm，长度与风管底边宽度同宽，

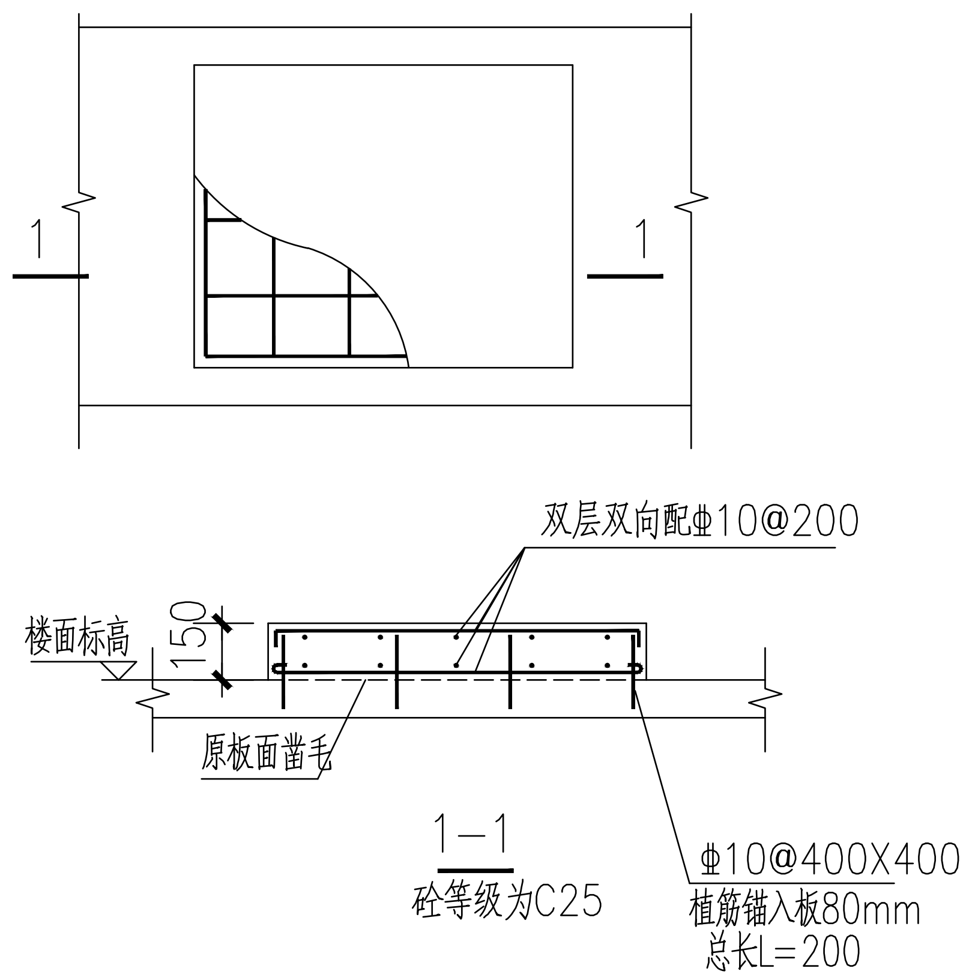
1
1
双层双向配ϕ10@200
楼面标高
150
原板面凿毛
ϕ10@400X400
植筋锚入板80mm
总长L=200

1—1

砼等级为C25

二次浇筑风机基础结构图

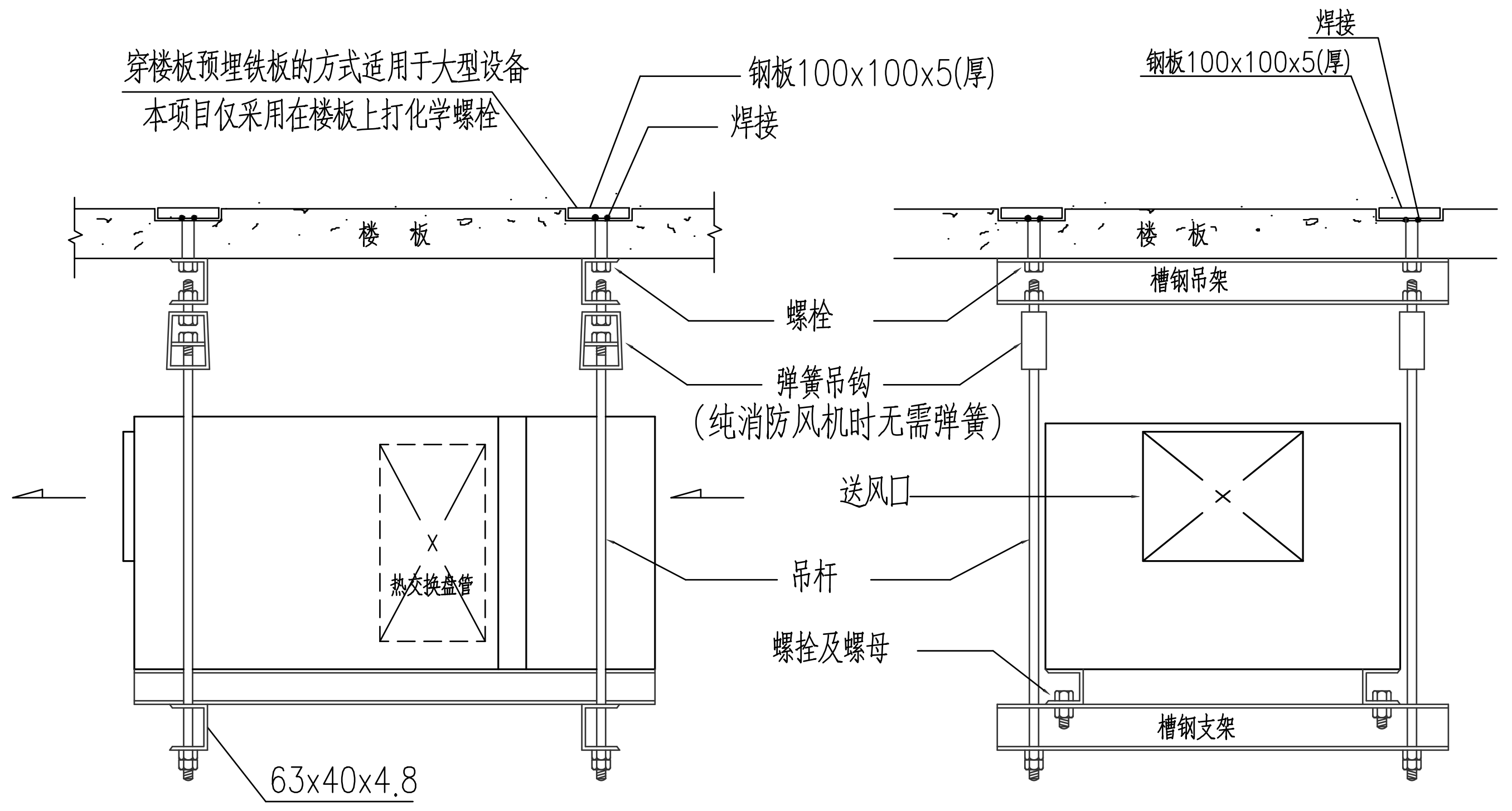
穿楼板预埋铁板的方式适用于大型设备
本项目仅采用在楼板上打化学螺栓
钢板100x100x5(厚)
焊接
楼板
螺栓
弹簧吊钩
（纯消防风机时无需弹簧）
送风口
吊杆
螺拴及螺母
热交换盘管
63x40x4.8
槽钢
焊接
钢板100x100x5(厚)
楼板
槽钢吊架
槽钢支架

吊挂式通风机（空调风柜）安装详图

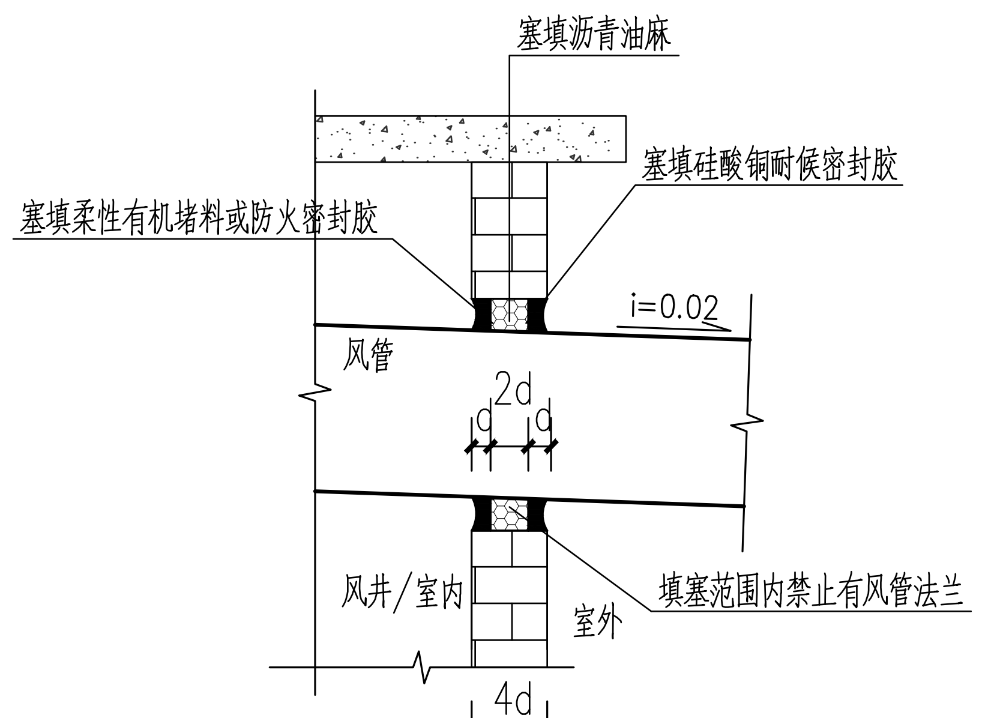
塞填沥青油麻
塞填硅酸铜耐候密封胶
塞填柔性有机堵料或防火密封胶
i=0.02
风管
2d
d
d
风井/室内
室外
填塞范围内禁止有风管法兰
4d

风管穿越外墙/室外风井防水处理

注：当室内部分仅为风井时,外墙内侧可改用沥青油麻塞填

版本码	版本日期	版本码	版本日期
VA1.0	2024.01	VA4.0	2025.04
VA2.0	2025.01		
VA3.0	2025.01		
图　幅	A1	折算A1图幅数量	1

广州城建开发设计院有限公司
Guangzhou City Construction &
Development Design Institute CO.,LTD

地址：广州市天河北路天河北街9号首层
Address: 1/F No.9 Tianhe Bei Street,
Tianhe Bei Road,Guangzhou,China

资质：建筑工程甲级　证书号：A144019013

审　定 Authorized by	李晓春	李晓春
审　核 Processed by	陆仁德	陆仁德
项目负责人 Project Manager	文艳顺	文艳顺
	万汶鑫	万汶鑫
专业负责人 Chief Engineer	赖焕炼	赖焕炼
校　对 Checked by	刘成瑜	刘成瑜
设　计 Designed by	赖焕炼	赖焕炼
制　图 Drafted by		

业务号 Project No.	2308301A		
建设单位 Client	广州市从化青龙科技基地有限公司		
工程名称 Project	华美牧场员工宿舍和食堂工程		
图纸名称 Title	风机、排气扇安装通用大样		
专业 Subject	暖通	设计阶段 Phase	施工图
图号 Drawing No.	V-T-N04	日期 Date	2025.04
电子文件名 File Name			

版权所有，未经授权，不得复制。
ALL RIGHTS RESERVED.