景观
装饰
给排水 王一旎
电气 朱玲芳
暖通 赖焕烁
方案
建筑
结构 李婉琳

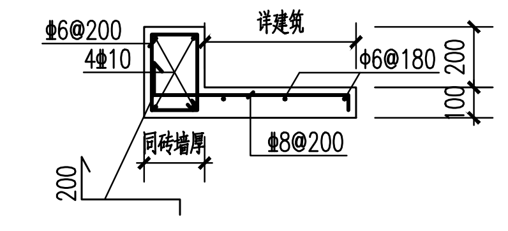
ф6@200
4ф10
详建筑
ф6@180
ф8@200
同砖墙厚
200
100

层间空调搁板大样(一)

说明：1.过梁两端设砼构造柱GZa;构造柱截面和配筋见本图。
2.层间空调板应结合建施图位置及标高施工。

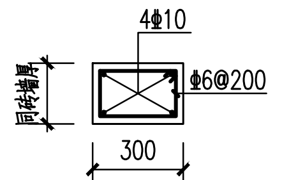
4ф10
ф6@200
同砖墙厚
300

GZa

注：1.柱长度为梁面至下层支承梁梁底;
2.柱筋锚入上下层梁(板)内35d。

①

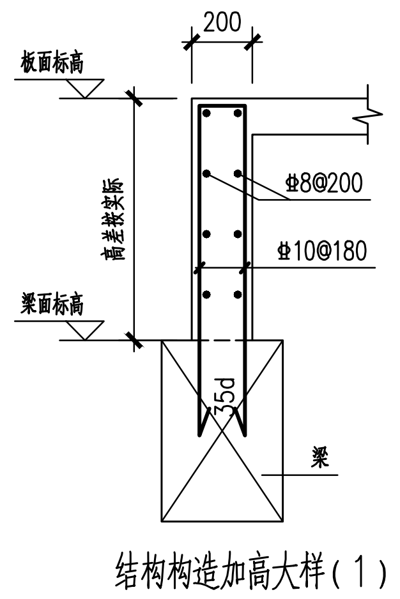
200
梁面标高
高差按实际
ф8@200
ф10@180
35d
梁

结构构造加高大样(1)

用于板面比梁面高且无特殊注明处

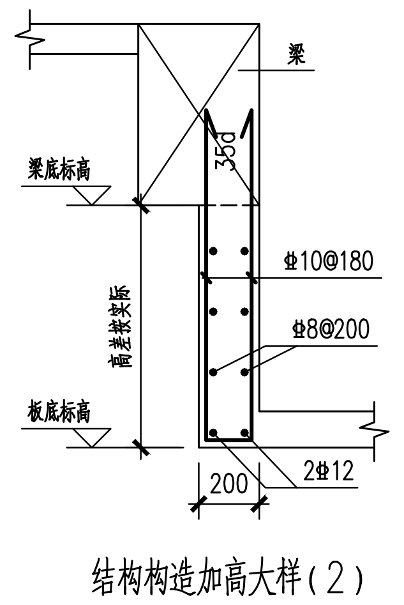
梁底标高
板底标高
高差按实际
35d
ф10@180
ф8@200
2ф12
200

结构构造加高大样(2)

用于板面比梁面低且无特殊注明处

②

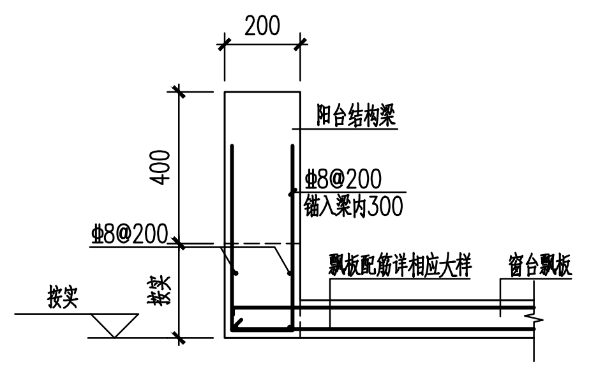
200
阳台结构梁
400
ф8@200
锚入梁内300
ф8@200
按实
飘板配筋详相应大样
窗台飘板

阳台梁与飘板相交处做法大样

注：本大样适用于阳台梁与飘板相交范围。

③

桩顶标高低于桩顶设计标高，当两者标高相差范围在200mm<h≤2Dmm时，参照本图施工，
两者高差h≤200mm时优先考虑降低承台的设计标高。

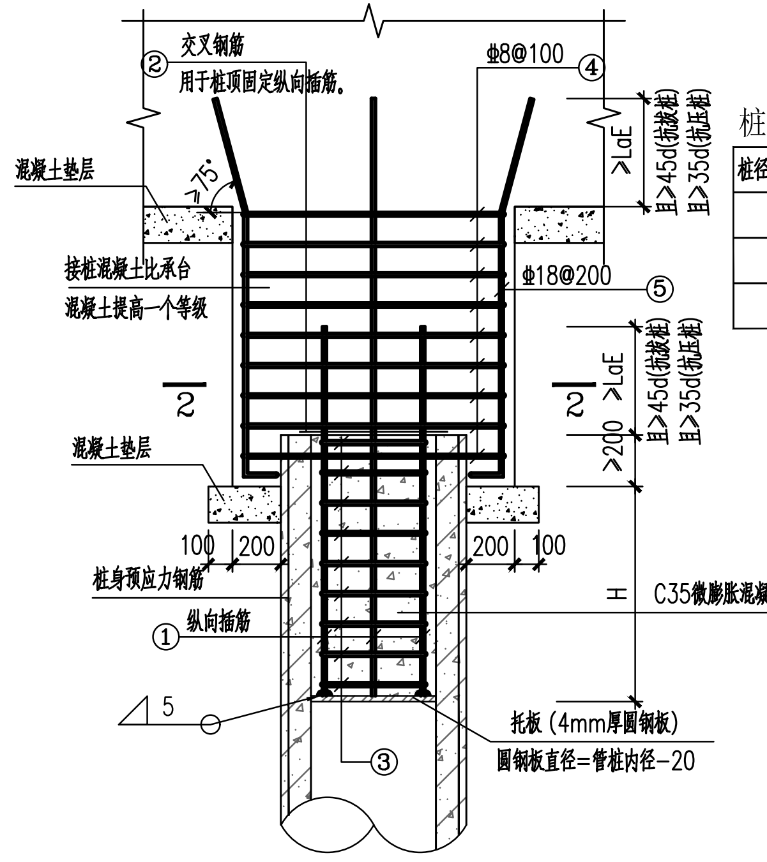
交叉钢筋
用于桩顶固定纵向插筋。
ф8@100
≥LaE
且≥45d(抗拔桩)
且≥35d(抗压桩)
≥75°
混凝土垫层
接桩混凝土比承台
混凝土提高一个等级
ф18@200
≥200
混凝土垫层
桩顶设计标高
C35微膨胀混凝土
拉筋(4mm厚钢板)
圆钢板至一管桩内径-20
H

桩顶与承台连接的参数表

桩径(mm)	①	②	③	H (mm)
D	4ф20	2ф18	ф8@200	1500

接桩时桩顶构造

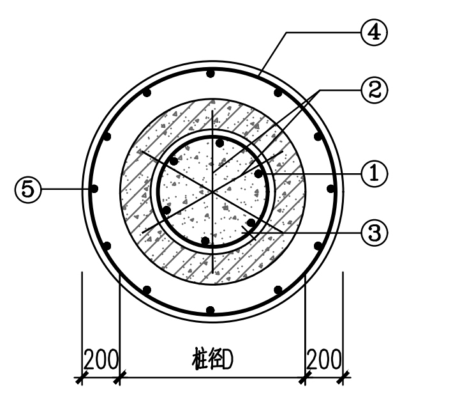
④
②
⑤
①
③
200
桩径D
200

2-2

④

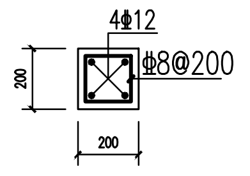
4ф12
ф8@200
200
200

电梯构造柱大样(一)

柱混凝土强度等级C30
适用标高：承台面~机房层板面

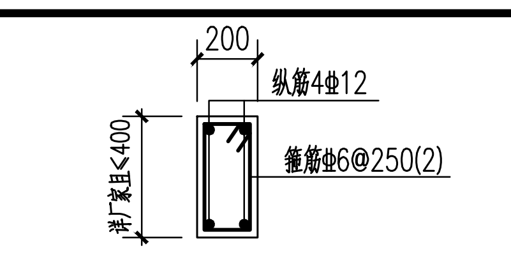
200
纵筋4ф12
箍筋ф6@250(2)
详厂家且≤400

电梯圈梁配筋大样(一)

注：1.圈梁沿电梯井道高设置，梁面高度按电梯条件确定
2.圈梁两端支承在井道转角构造柱或剪力墙上

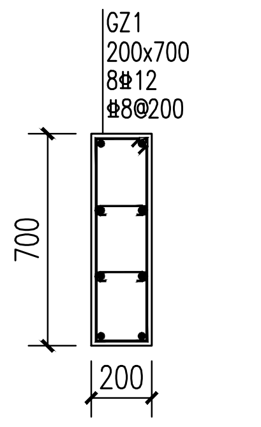
GZ1
200x700
8ф12
ф8@200
700
200

电梯构造柱大样(二)

柱混凝土强度等级C30
适用标高：承台面~机房层板面

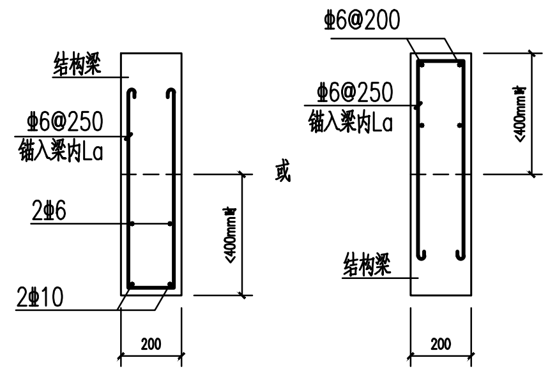
结构梁
ф6@250
锚入梁内La
2ф6
2ф10
<400mm时
或
ф6@200
ф6@250
锚入梁内La
<400mm时
结构梁
200
200

电梯圈梁配筋大样(二)

注：1.圈梁沿电梯井道高设置，梁面高度按电梯条件确定
2.圈梁两端支承在井道转角构造柱或剪力墙上
3.本大样在圈梁与楼层梁间距<400时使用

⑤

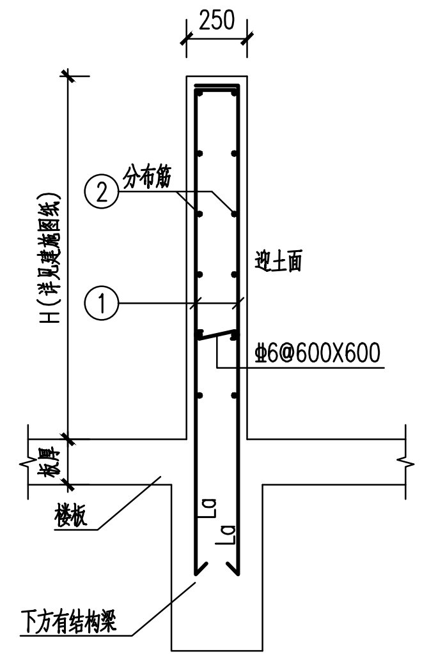
250
②分布筋
①
H(详见建筑)
迎土面
ф6@600X600
La
楼板
下方有结构梁

钢筋混凝土反坎通用配筋大样一

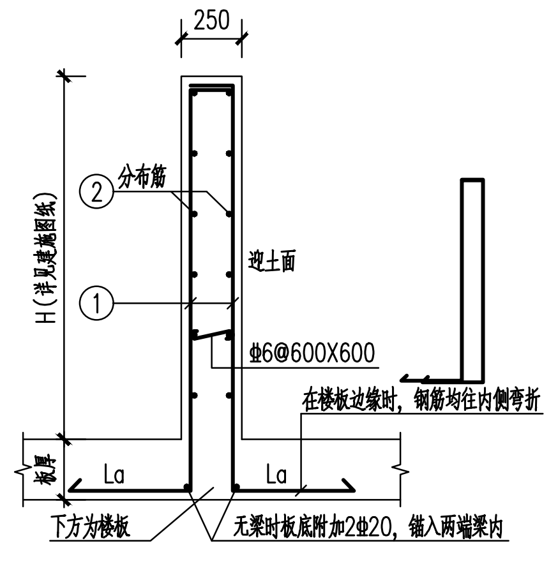
250
②分布筋
①
H(详见建筑)
迎土面
ф6@600X600
La
下方为楼板
无梁时板底附加2ф20，锚入两端支座内

钢筋混凝土反坎通用配筋大样二

注：1、反坎混凝土等级同该层梁板;
2、本大样应结合建筑图纸一起使用;
3、图中1、2号钢筋按下表采用。

总高度H(mm)	①号钢筋	②号钢筋
H≤500	ф10@150	ф8@130
500<H≤1000	ф10@150	ф8@130
1000<H≤1500	ф12@200	ф8@130
1500<H≤2000	ф12@150	ф8@130
2000<H≤2500	ф12@100	ф8@130

挡土反坎做法大样

⑥

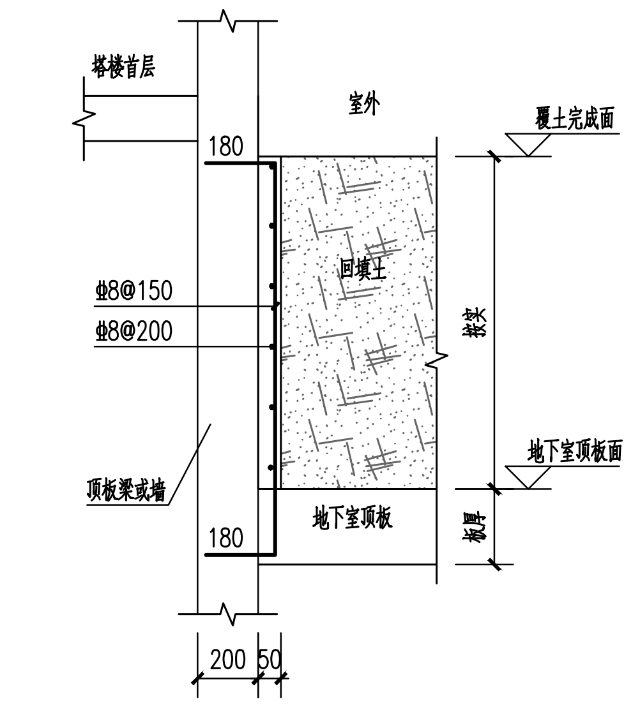
塔楼首层
室外
覆土完成面
180
ф8@150
ф8@200
回填土
梁宽
顶板完成面
地下室顶板
地下室顶板
180
200 50

塔楼周边200宽梁或墙时加厚做法大样 1:25

⑦

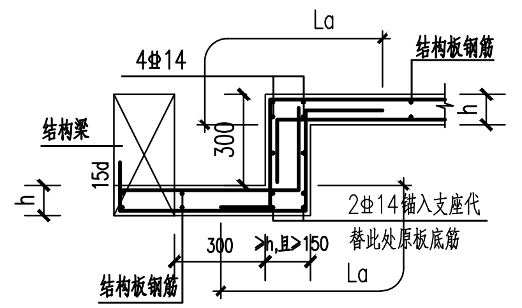
La
结构板面
4ф14
结构板
300
300 150
2ф14附加通长
带此处原设计
结构板面

截水沟大样

⑧

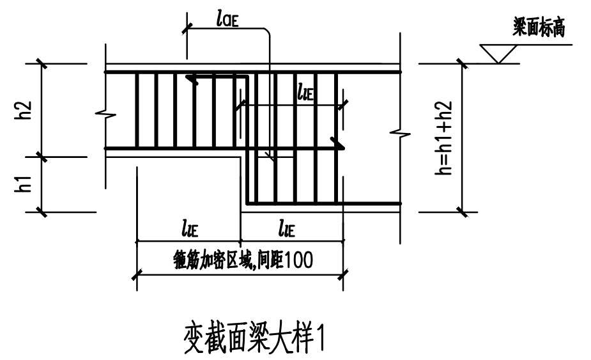
lae
h1
h2
h=h1+h2
lae
锚入梁内满足La,且≥100
梁面标高
梁面标高

变截面梁大样1

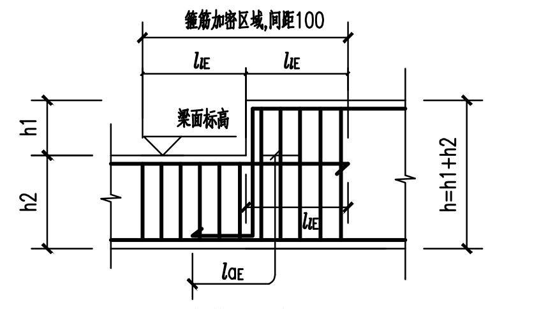
梁面标高,同时100
lae
h1
h2
h=h1+h2
lae

变截面梁大样2

⑨

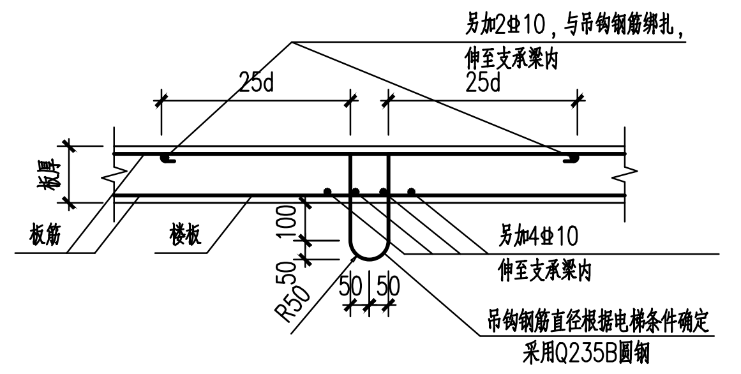
另加2ф10，与吊钩钢筋绑扎，
伸至支承梁内
25d
25d
板厚
板筋
楼板
100
50
R50
50 50
另加4ф10
伸至支承梁内
吊钩钢筋直径根据电梯条件确定
采用Q235B圆钢

电梯机房吊钩选用表

吊钩维修承重W(吨)	吊钩圆钢
4.9t≤W≤6.1t	1个ф28吊钩
3.7t≤W<4.9t	1个ф25吊钩
2t≤W<3.7t	1个ф22吊钩

电梯机房维修用吊钩(楼板) 1:20

说明：电梯机房上方屋面板内应预埋电梯机房维修用吊钩，做法详本图大样；
吊钩严禁采用冷加工钢筋；
吊钩具体定位按经我院确认的电梯专业图纸确定；
在吊钩预埋位板底纵横各另加4ф10（间距100）加强钢筋（伸至支承梁内）。

⑩

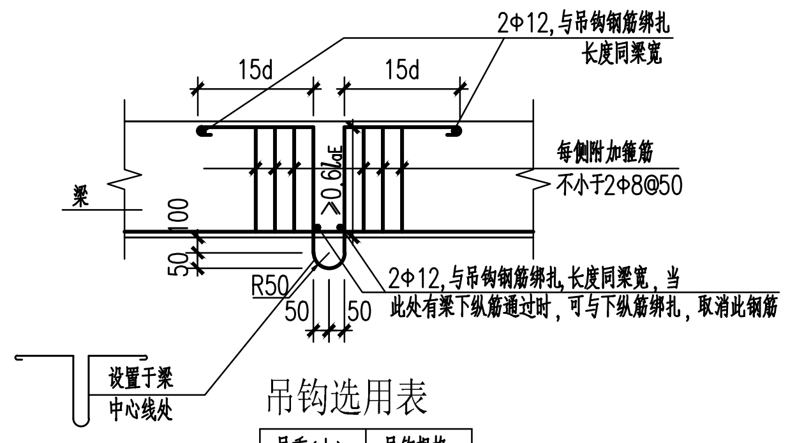
2ф12,与吊钩钢筋绑扎
长度同梁宽
15d
15d
每侧附加箍筋
不小于2ф8@50
≥0.6LaE
梁
100
50
R50
50 50
2ф12,与吊钩钢筋绑扎,长度同梁宽，当
此处有梁下纵筋通过时，可与下纵筋绑扎，取消此钢筋
设置于梁
中心线处

吊钩选用表

吊重(t)	吊钩规格
≤3	1ф22
4	1ф25

注：吊钩钢筋等级为Q235B圆钢，严禁采用冷加工钢筋；

⑪

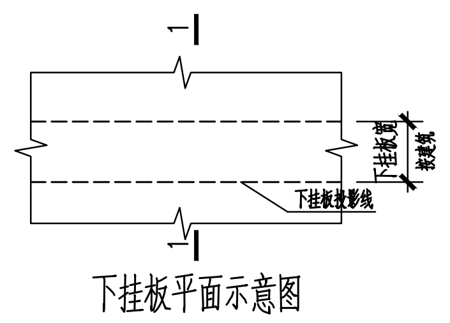

下挂板平面示意图

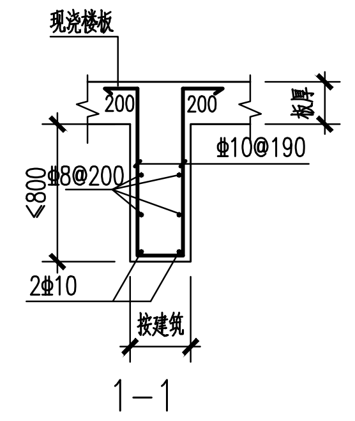
现浇楼板
200
200
ф8@200
ф10@190
≤800
2ф10

1-1

厨房等位置下挂过梁做法

⑫

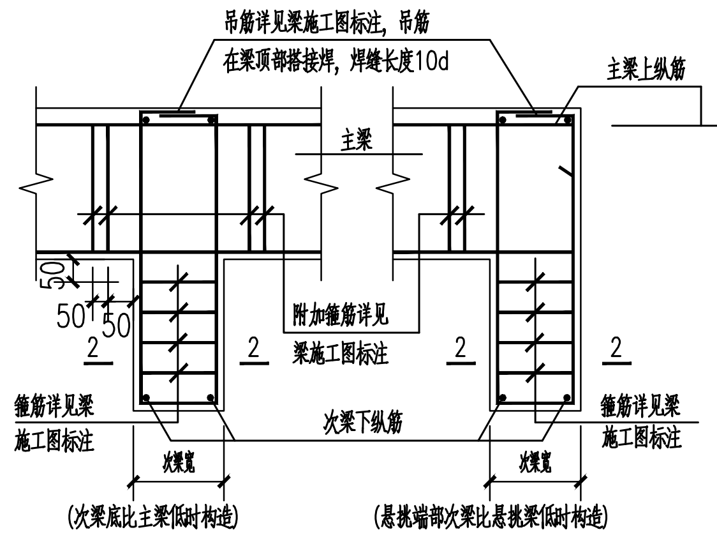
吊筋详见梁施工图标注，吊筋
在梁跨中附加箍筋，两侧长度10d
主梁上纵筋
12d
主梁
50
50
2
附加箍筋详见
施工图标注
2
2
2
箍筋详见梁
施工图标注
次梁下纵筋
箍筋详见梁
施工图标注
(次梁底比主梁底标高低)
(悬挑端次梁底比主梁底标高低)
吊筋

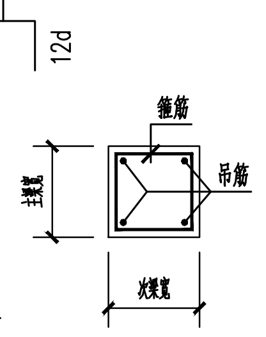

2-2

当次梁底标高低于主梁底标高时构造做法

(次梁范围内主梁正常箍筋或加密区箍筋照设)

⑬

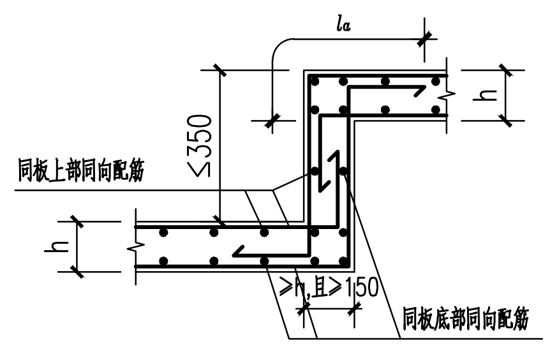
La
≤350
h
同板上部同向配筋
h
≥150
同板底部同向配筋

卫生间折板钢筋连接大样

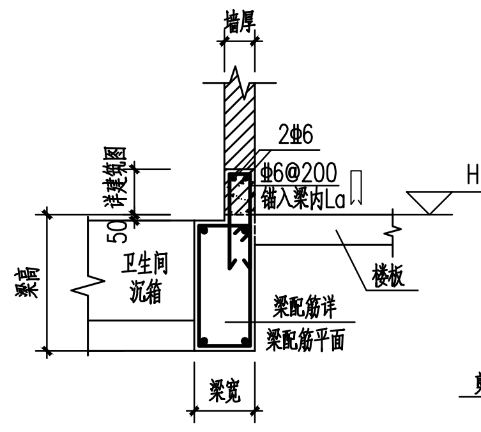
墙厚
2ф6
ф6@200
锚入梁内La详
50
梁高
卫生间
沉箱
楼板
梁配筋详
梁配筋平面
梁宽
H

卫生间缺口梁大样

注：适用于卫生间等缺口梁

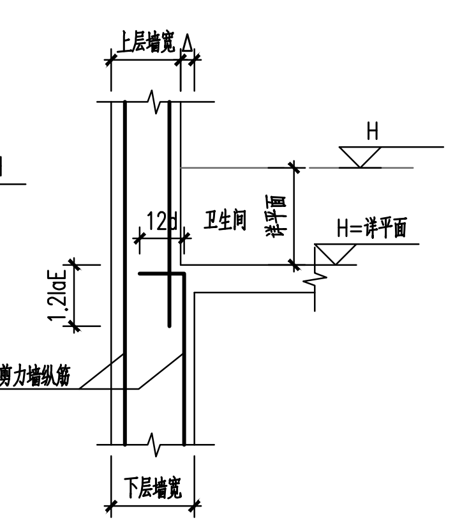
上层墙宽
12d
卫生间
详平面
H=详平面
1.2laE
剪力墙纵筋
下层墙宽

剪力墙变截面大样(适用于卫生间处)

注：d为弯折钢筋直径

⑭

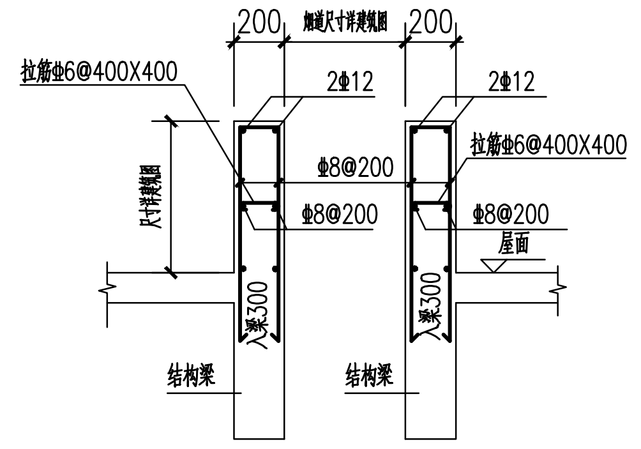
200
200
200
抗裂ф6@400X400
2ф12
2ф12
抗裂ф6@400X400
ф8@200
ф8@200
ф8@200
ф8@200
≥300
≥300
结构板
结构板

屋面排烟管道反边大样

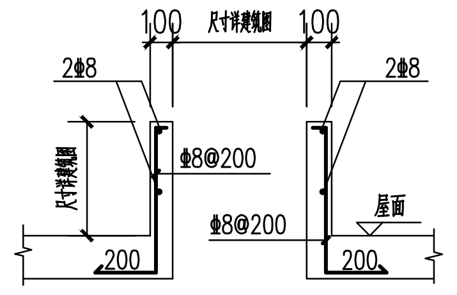
100
100
2ф8
2ф8
ф8@200
ф8@200
200
200

屋面检修口大样

⑮

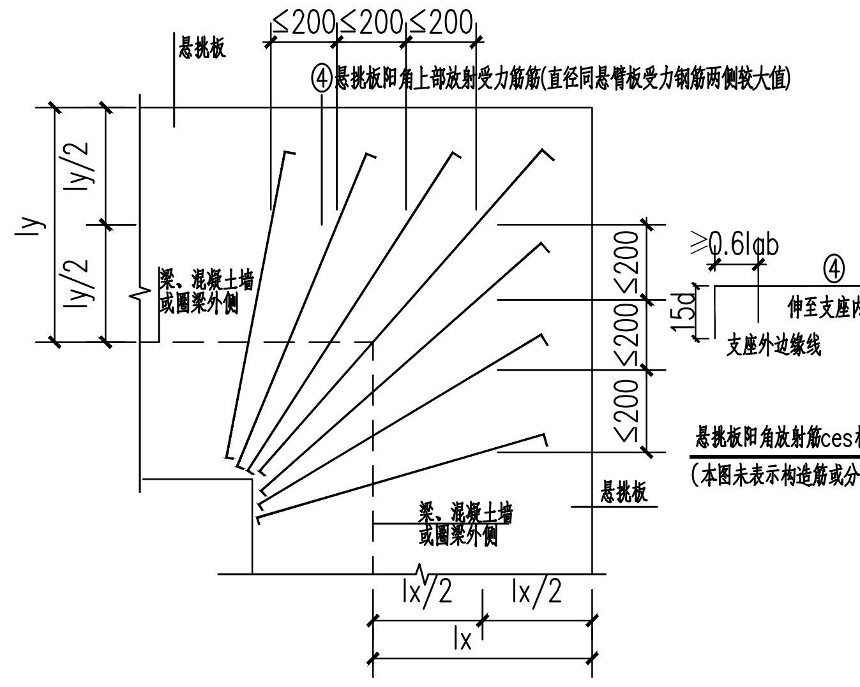
≤200≤200≤200
悬挑板
④悬挑板阳角上部放射受力筋(直径同悬臂板受力钢筋两侧较大值)
ly/2
ly
ly/2
≥0.6lab
④
≤200≤200≤200
支座内侧
悬挑板阳角放射筋ces构造
lx/2
lx/2
lx

悬挑板阳角放射筋构造

⑯

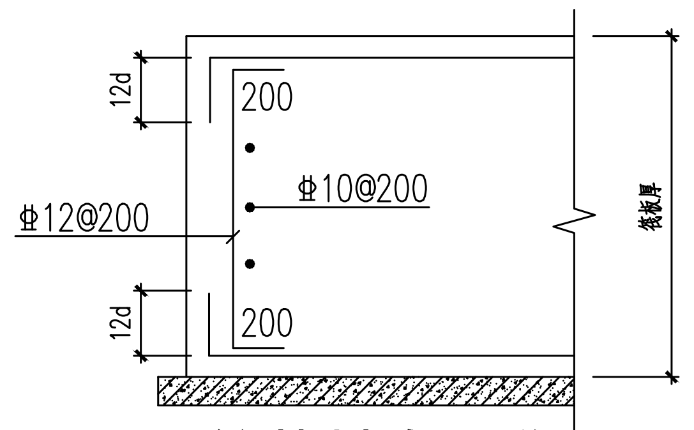
12d
200
ф12@200
ф10@200
200
12d

筏基封边大样

⑰

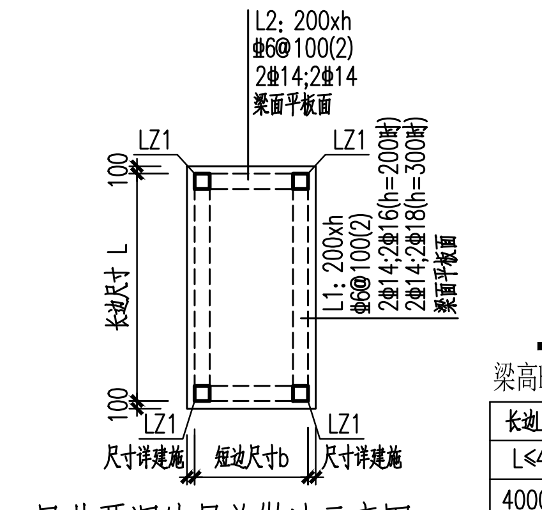
L2: 200xh
ф6@100(2)
2ф14;2ф14
梁面平板面
LZ1
LZ1
100
长边尺寸 L
L1: 200xh
ф6@100(2)
2ф14;2ф16(h=200时)
2ф14;2ф18(h=300时)
梁面平板面
100
LZ1
LZ1
尺寸详建施
短边尺寸b
尺寸详建施

风井开洞处屋盖做法示意图 1:100

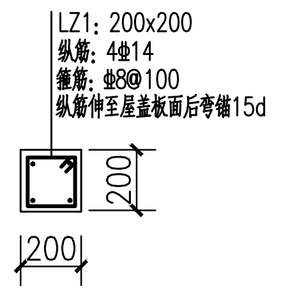
LZ1: 200x200
纵筋: 4ф14
箍筋: ф8@100
纵筋伸至屋盖板面后弯锚15d
200
200

LZ1大样

梁高h选用表

长边L尺寸	梁高h
L≤4000	200
4000<L≤6500	300

注：1、位置及结构标高另详建施图。
2、如风井在剪力墙旁，则相应的立柱可可取消，楼板支承在剪力墙上。
3、若有楼板，楼板厚度为100mm，板筋通长双层双向ф8@200。
4、此大样适用于短边宽度b不大于2米的风井。

⑱

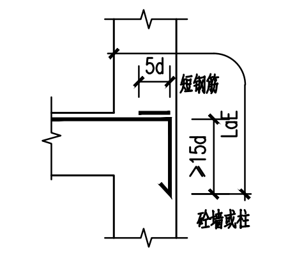
5d
短钢筋
≥15d
LaE
砼墙或柱

梁钢筋锚入剪力墙示意图

适用于框架梁纵筋(包括梁底筋及梁面筋)
在端支座水平锚固长度小于0.4LaE时

⑲

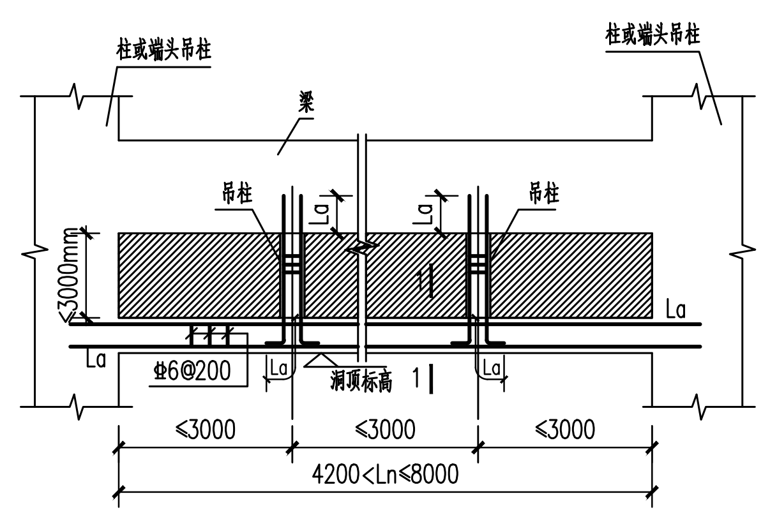
柱或墙头吊柱
吊柱
梁
柱或墙头吊柱
≤3000
La
ф6@200
La
La
洞顶标高
1
≤3000
≤3000
≤3000
4200<Ln≤8000

图一

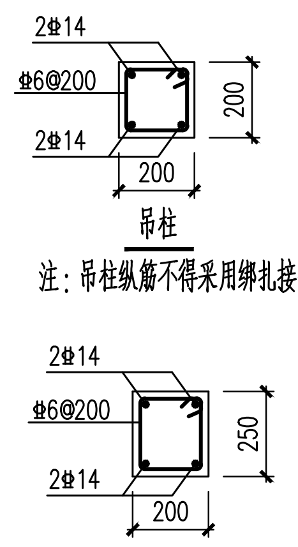
2ф14
ф6@200
2ф14
200
200
吊柱

注：吊柱纵筋不得采用绑扎接头。

2ф14
ф6@200
250
2ф14
200

1-1

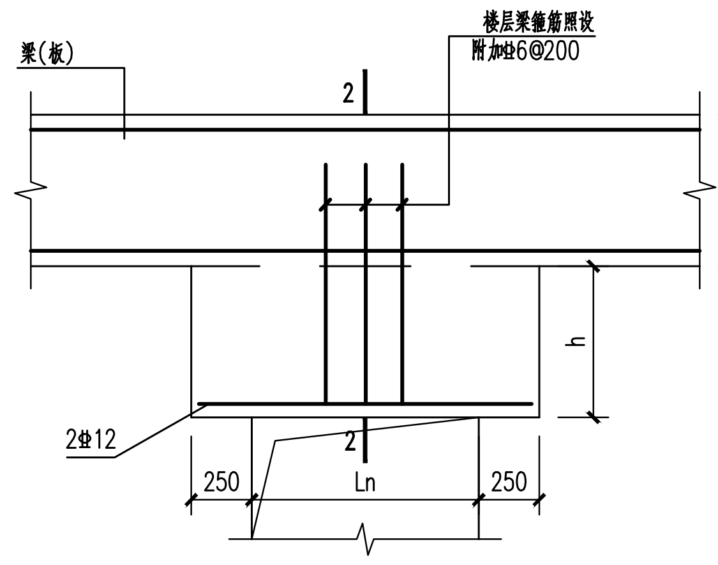
梁(板)
2
楼层梁面标高
附加ф6@200
h
2ф12
250
Ln
250

图二

较大跨度过梁做法大样

注：当过梁净跨Ln>4200且≤8000时，图中未注明时，当h<600时，可按图二施工，否则按图一设置吊柱和过梁。

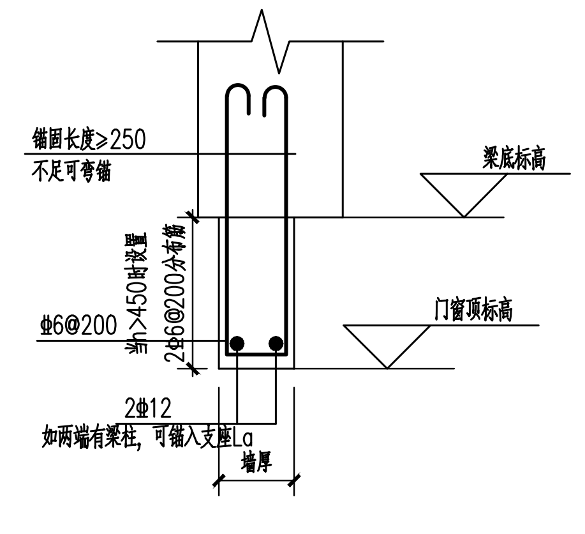
锚固长度≥250
不足可弯锚
梁底标高
门窗洞标高
ф6@200
h>450时设置2ф6@200分布筋
2ф12
如两端有梁柱，可锚入支座La
墙厚

2-2

⑳

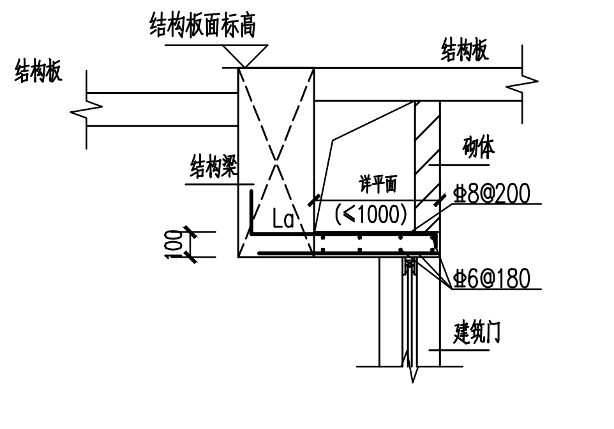
结构板面标高
结构板
结构板
ф8@200
ф6@180
(≤1000)
La
100
建筑门

内凹门顶飘板大样

本大样适用于门与上层梁错位处，具体位置需结合建筑图确定

㉑

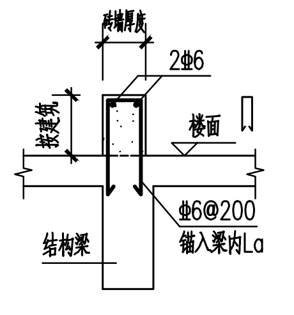
砖墙厚度
2ф6
ф6@200
锚入梁内La
结构梁

卫生间等防水反边大样

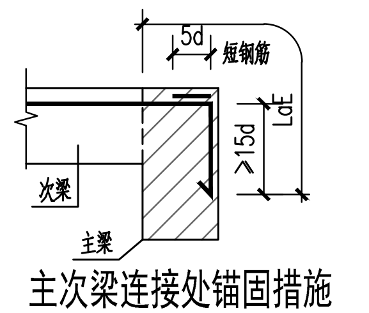
5d
短钢筋
LaE
≥15d
次梁
主梁

主次梁连接处锚固措施

适用于次梁与主梁交接处
端支座水平锚固长度小于0.6Lab时

㉒

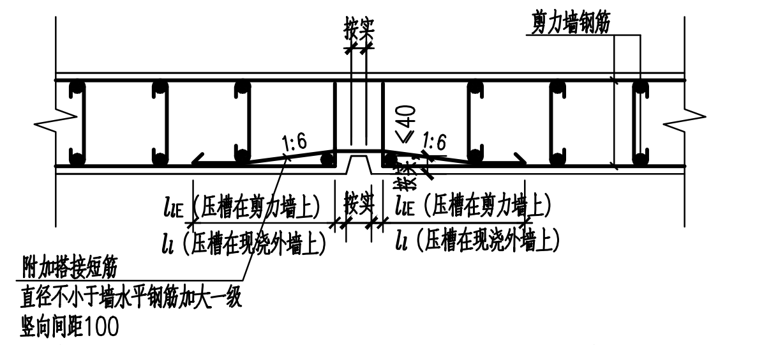
按实
剪力墙钢筋
1:6
≤40
1:6
lιE(压槽在剪力墙上)
lι(压槽在现浇外墙上)
按实
lιE(压槽在剪力墙上)
lι(压槽在现浇外墙上)
附加搭接短筋
直径不小于墙水平钢筋加大一级
竖向间距100

剪力墙或现浇外墙单个压槽配筋大样 1:20

注：剪力墙上压槽应避开剪力墙边缘构件,定位详建筑及给排水专业图纸

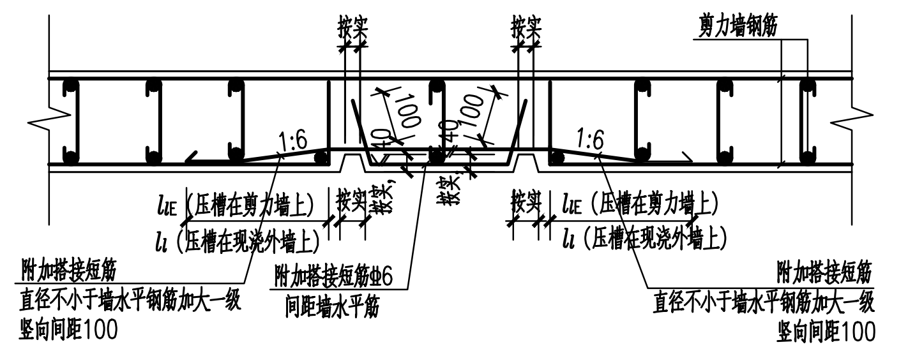
按实
按实
剪力墙钢筋
1:6
100
100
≤40
1:6
lιE(压槽在剪力墙上)
lι(压槽在现浇外墙上)
按实
按实
lιE(压槽在剪力墙上)
lι(压槽在现浇外墙上)
附加搭接短筋
直径不小于墙水平钢筋加大一级
竖向间距100
附加搭接短筋ф6
间距墙水平筋
附加搭接短筋
直径不小于墙水平钢筋加大一级
竖向间距100

剪力墙或现浇外墙多个压槽配筋大样 1:20

注：剪力墙上压槽应避开剪力墙边缘构件,定位详建筑及给排水专业图纸

㉓

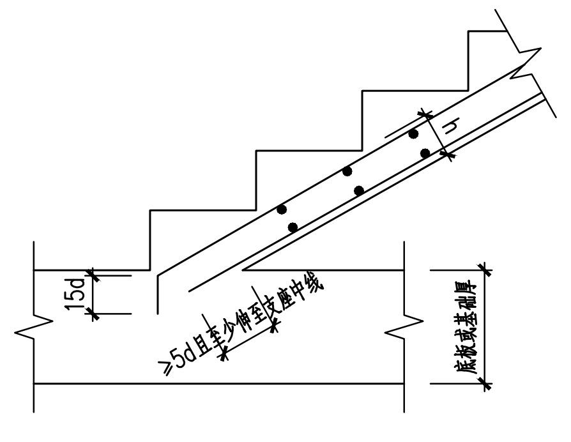
h
15d
≥5d且至少伸至支座中线
底板或基础厚

楼梯从底板起步大样

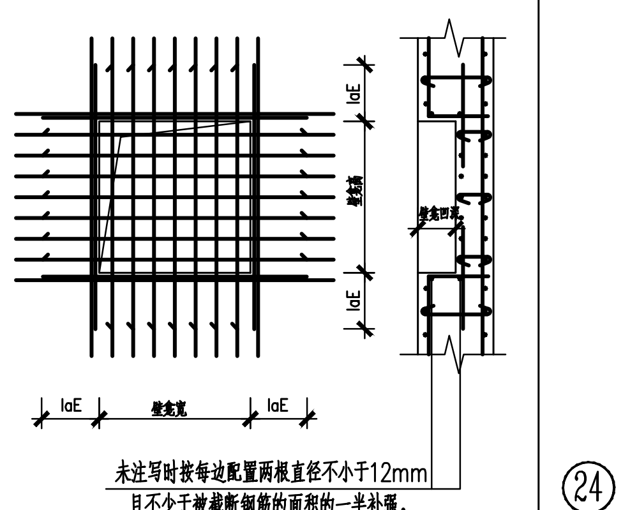
laE
壁龛高
laE
壁龛四周
laE
壁龛宽
laE
未注写时按每边配置两根直径不小于12mm
且不少于被截断钢筋的面积的一半补强.

剪力墙壁龛钢筋构造

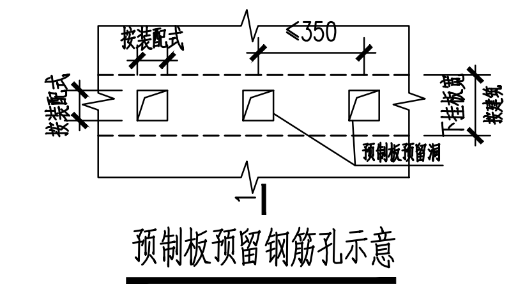
1
按装配式
≤350
按装配式
挂板宽
按建筑
预制板预留洞
1

预制板预留钢筋孔示意

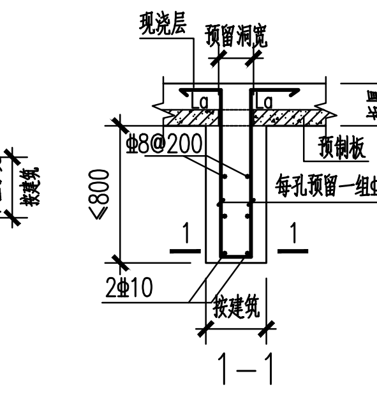
现浇层
预留洞宽
a
a
板厚
ф8@200
预制板
每孔预留一组ф8(U形钢筋)
≤800
1
1
2ф10
按建筑

1-1

㉔

叠合板下挂过梁做法

注：本图结构构件的梁、板、柱的混凝土等级除特殊注明外，同本层结构的混凝土等级。

广东省建设工程勘察设计出图专用章
单位名称：广州城建开发设计院有限公司
业务范围：建筑行业建筑工程甲级
资质证书编号：A144019013
有效期至：2030年04月09日

中华人民共和国一级注册结构工程师
姓名：王一功
注册号：4401901-S017
有效期：至2027年06月

版本码	版本日期	版本码	版本日期
/	2023.11.02	VA4.0	2025.04
VA2.0	2025.01.07		
VA3.0	2025.01		
图幅	A1+1/8	折算A1图幅数量	1.125

广州城建开发设计院有限公司
Guangzhou City Construction & Development Design Institute CO.,LTD

地址：广州市天河北路天河北街9号首层
Address: 1/F No.9 Tianhe Bei Street, Tianhe Bei Road,Guangzhou,China

资质：建筑工程甲级 证书号：A244019010

审定 Authorized by	陈宁旭	陈宁旭
审核 Processed by	王一功	王一功
项目负责人 Project Manager	文艳顺	文艳顺
	万汶鑫	万汶鑫
专业负责人 Chief Engineer	王一功	王一功
	李达航	李达航
校对 Checked by	黎建城	黎建城
设计 Designed by	周家全	周家全
制图 Drafted by	周家全	周家全

业务号 Project No. 2308301A
建设单位 Client 广州市从化青龙科技基地有限公司
工程名称 Project 华美牧场员工宿舍和食堂工程
图纸名称 Title 结构通用大样图

专业 Subject	结构	设计阶段 Phase	施工图
图号 Drawing No.	S-T-N6	日期 Date	2025.04

电子文件名 File Name

版权所有，未经授权，不得复制。
ALL RIGHTS RESERVED.