附件 1

从化区全域土地综合整治试点鳌头万亩示范项目可行性研究报告图册

2022 年 10 月

从化区全域土地综合整治试点鳌头万亩良田示范项目
可行性研究报告图册目录

1. 农田整治工程附图

1.1 土地平整工程附图

1.2 灌溉与排水工程附图

1.3 田间道路工程附图

1.4 桥梁工程附图

2. 村庄整治工程附图

2.1 村庄整治工程附图

2.2 道路提质改造工程附图

3. 人居环境提升工程附图

从化区全域土地综合整治试点鳌头万亩良田示范项目
可行性研究报告图册

1、土地平整工程附图

土地平整工程附图目录

序号	图　　名	图号或编号	张数	备　注
01	平面布置图	TD-01		
02	土地平整总布局图	TD-02		
03	分区块土方计算图1/7	TD-03		
04	分区块土方计算图2/7	TD-04		
05	分区块土方计算图3/7	TD-05		
06	分区块土方计算图4/7	TD-06		
07	分区块土方计算图5/7	TD-07		
08	分区块土方计算图6/7	TD-08		
09	分区块土方计算图7/7	TD-09		
10	田埂结构图	TD-10		
11	交叉口布置图、下田坡道断面	TD-11		
12	农田（田间道）防护林标准段	TD-12		
13				
14				
15				
16				
17				
18				
19				
20				
21				
22				
23				
24				
25				
26				

序号	图　　名	图号或编号	张数	备　注
01				
02				
03				
04				
05				
06				
07				
08				
09				
10				
11				
12				
13				
14				
15				
16				
17				
18				
19				
20				
21				
22				
23				
24				
25				
26				

从化区全域土地综合整治试点—鳌头万亩良田示范项目平面布置图

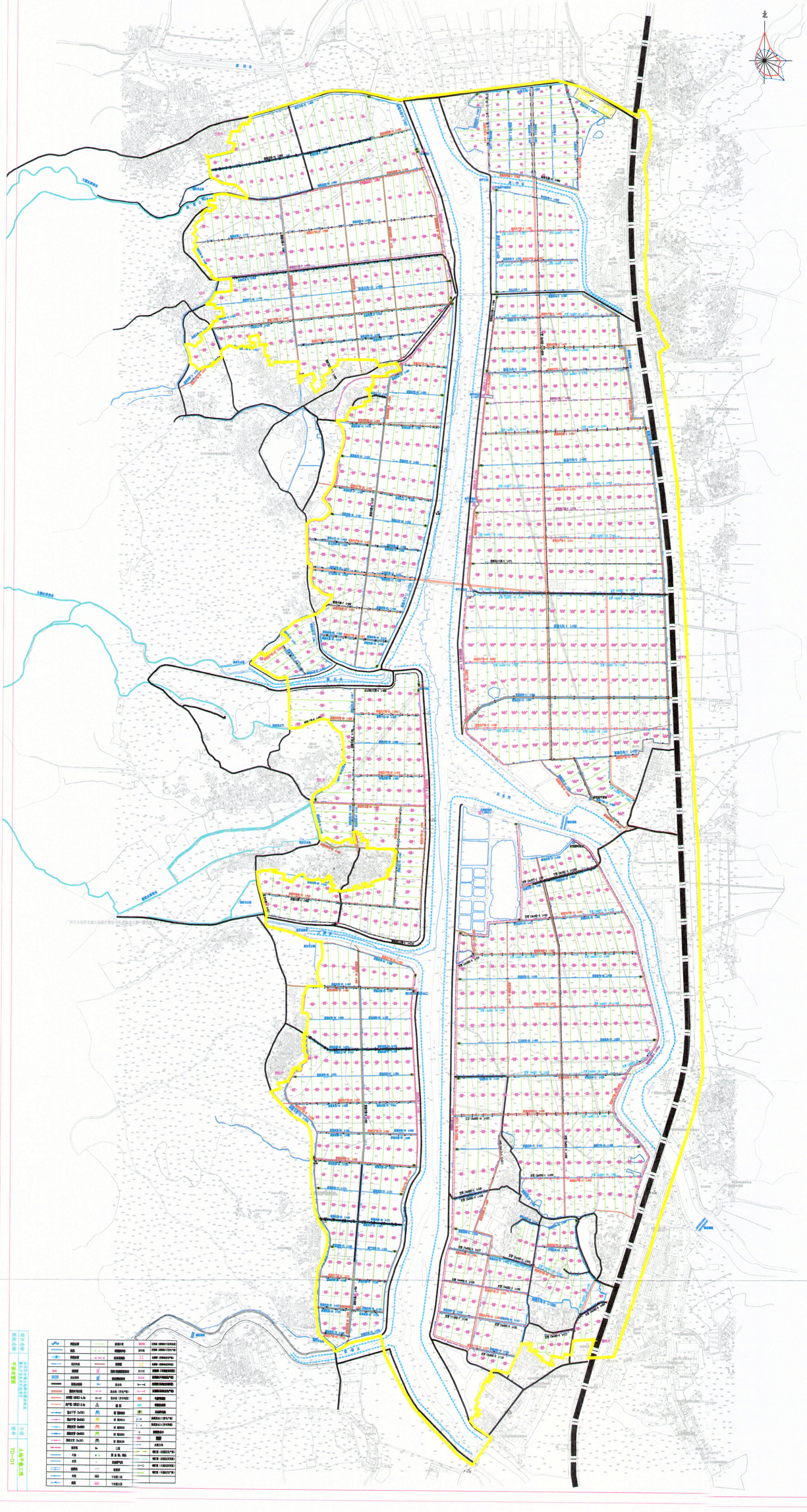

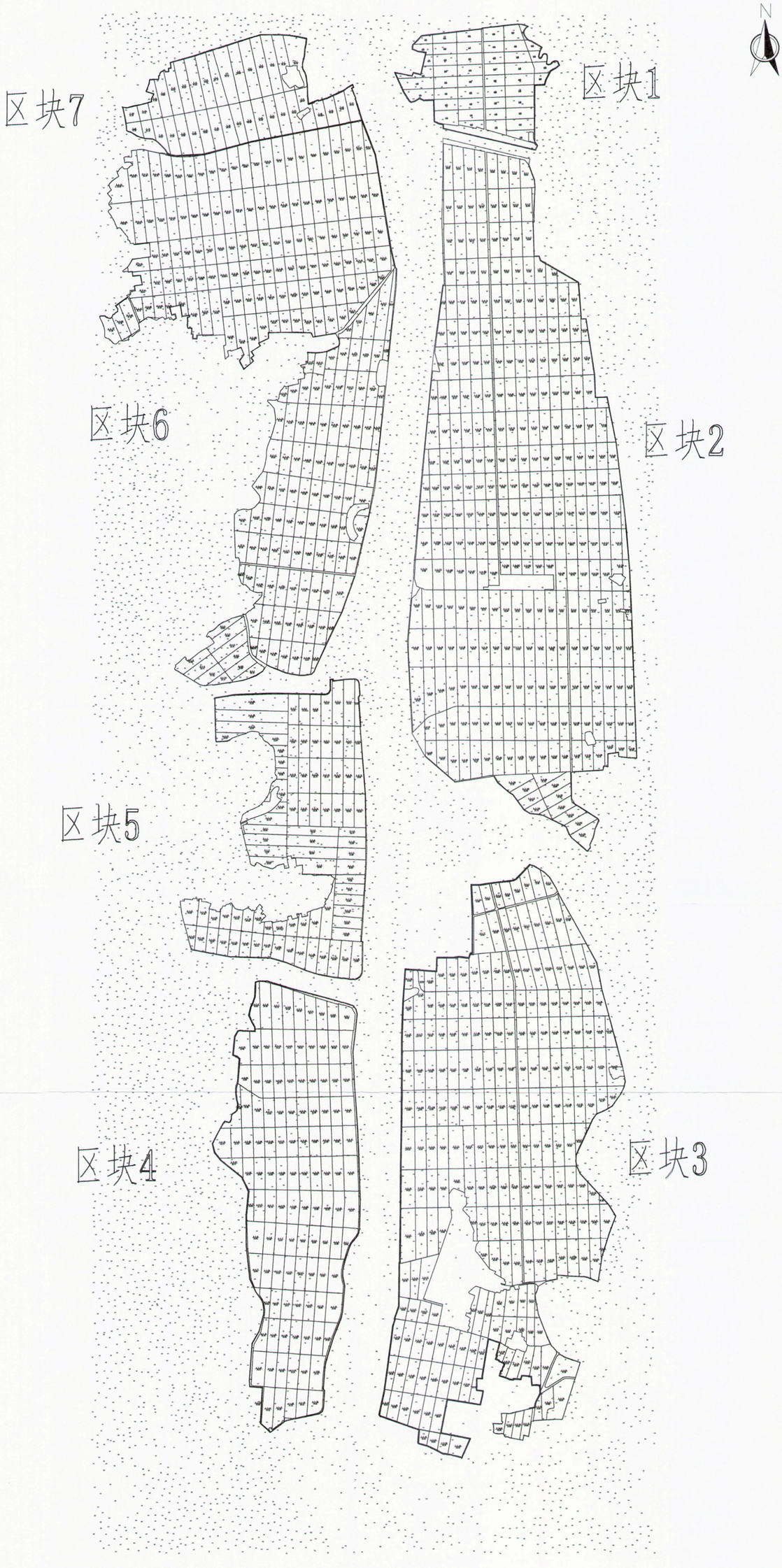

项目名称	从今日会社土地带会集团决定	子项	土地平整工程
图纸名称	土地平整总分期图	图号	TD-02

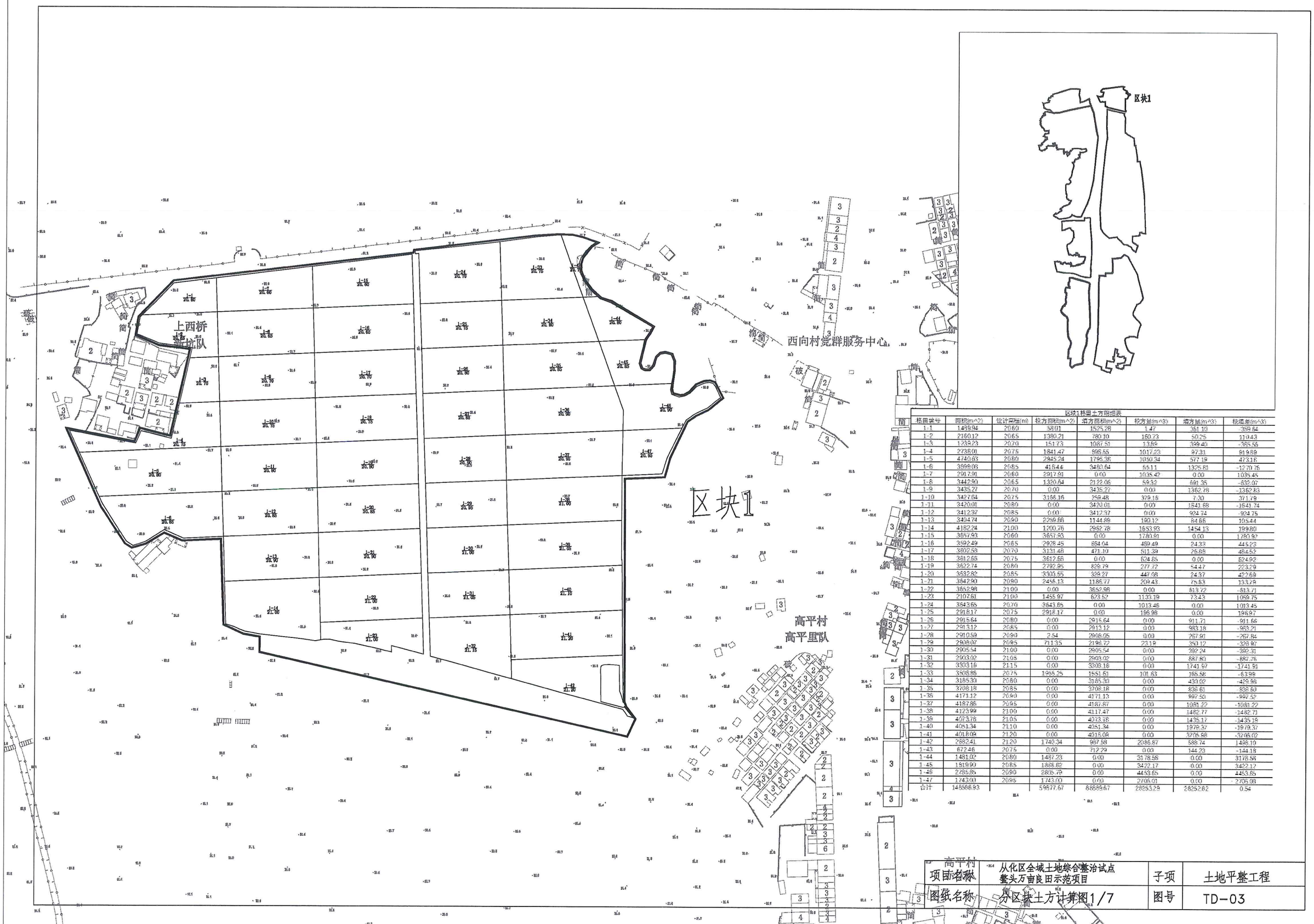

区块1格田土方明细表

格田编号	面积(m^2)	设计高程(m)	挖方面积(m^2)	填方面积(m^2)	挖方量(m^3)	填方量(m^3)	挖填差(m^3)
1-1	1489.94	20.60	58.01	1525.28	1.47	361.10	-359.64
1-2	2160.17	20.65	1380.21	780.10	160.73	50.26	110.43
1-3	1.238.23	20.70	151.73	1087.51	1.39	389.40	-385.56
1-4	2736.01	20.75	1841.47	696.55	1017.23	97.31	919.88
1-5	4740.63	20.80	2945.24	1795.38	1050.34	577.19	473.18
1-6	3999.06	20.85	415.44	3480.64	55.11	1325.81	-1270.76
1-7	2912.91	20.60	2917.91	0.00	1035.42	0.00	1035.45
1-8	3442.90	20.65	1320.54	2122.06	59.32	691.35	-632.07
1-9	3435.27	20.70	0.00	3435.27	0.00	1362.78	-1362.83
1-10	3427.64	20.75	3166.16	259.48	379.16	7.30	371.79
1-11	3420.01	20.80	0.00	3420.01	0.00	1543.68	-1543.74
1-12	3412.37	20.85	0.00	3412.37	0.00	924.74	-924.75
1-13	3404.74	20.90	2259.66	1144.89	190.12	84.66	105.44
1-14	4182.74	21.00	1200.76	2952.78	1653.93	1454.13	199.80
1-15	3657.93	20.60	3657.93	0.00	1780.91	0.00	1780.92
1-16	3592.49	20.65	2928.45	864.04	469.49	24.33	445.23
1-17	3802.58	20.70	3131.48	671.10	511.39	26.86	484.52
1-18	3812.66	20.75	3812.66	0.00	624.85	0.00	624.92
1-19	3622.74	20.80	2792.95	829.79	277.72	54.47	223.29
1-20	3632.82	20.85	3303.55	329.27	447.68	24.37	422.69
1-21	3642.90	20.90	2456.13	1186.77	209.43	76.53	133.29
1-22	3652.98	21.00	0.00	3652.98	0.00	613.72	-613.71
1-23	2107.61	21.00	1455.97	651.57	1133.19	73.43	1059.75
1-24	3643.65	20.70	3643.65	0.00	1013.46	0.00	1013.45
1-25	2918.17	20.75	2918.17	0.00	196.98	0.00	196.97
1-26	2915.64	20.80	0.00	2915.64	0.00	911.71	-911.66
1-27	2913.12	20.85	0.00	2913.12	0.00	983.16	-983.21
1-28	2910.59	20.90	2.54	2908.05	0.00	267.91	-267.86
1-29	2908.07	20.95	711.35	2196.72	23.19	350.12	-326.97
1-30	2905.54	21.00	0.00	2905.54	0.00	392.24	-392.31
1-31	2903.02	21.05	0.00	2903.02	0.00	887.80	-887.76
1-32	3303.16	21.15	0.00	3303.16	0.00	1741.97	-1741.91
1-33	3305.66	20.75	1955.25	1551.61	101.83	165.56	-63.99
1-34	3185.30	20.80	0.00	3185.30	0.00	430.02	-429.96
1-35	3708.18	20.85	0.00	3708.18	0.00	838.61	-838.60
1-36	4171.12	20.90	0.00	4171.13	0.00	997.50	-997.52
1-37	4187.66	20.95	0.00	4187.67	0.00	1081.22	-1081.22
1-38	4123.99	21.00	0.00	4117.47	0.00	1482.77	-1482.73
1-39	4073.78	21.05	0.00	4073.78	0.00	1435.17	-1435.15
1-40	4051.34	21.10	0.00	4051.34	0.00	1978.37	-1979.37
1-41	4018.02	21.20	0.00	4015.08	0.00	3705.68	-3705.02
1-42	2882.41	21.20	1740.34	867.58	2086.87	588.74	1498.10
1-43	672.46	20.75	0.00	712.29	0.00	144.23	-144.18
1-44	1481.02	20.80	1487.23	0.00	3178.56	0.00	3178.58
1-45	1519.90	20.85	1888.82	0.00	3422.17	0.00	3422.12
1-46	2785.85	20.90	2818.75	0.00	4453.65	0.00	4453.65
1-47	1743.01	20.95	1743.00	0.00	2705.01	0.00	2705.08
合计	145568.93		59577.67	86889.47	28253.29	2825.282	0.54

项目名称	从化区全域土地综合整治试点 鳌头万亩良田示范项目	子项	土地平整工程
图纸名称	分区块土方计算图1/7	图号	TD-03

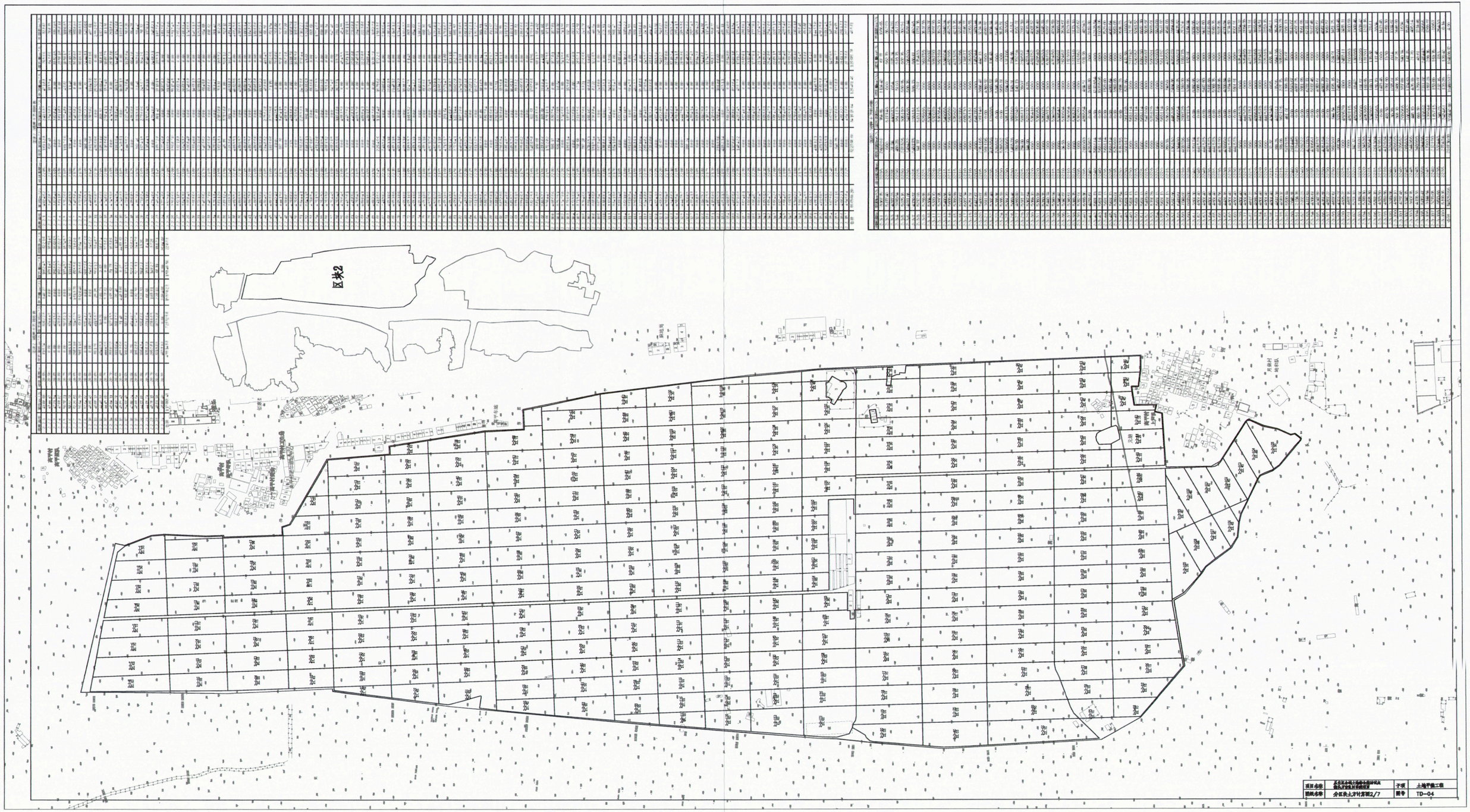
区块2
项目名称
图纸名称
分区块土方计算图2/7
子项
上地平整工程
图号
TD-04

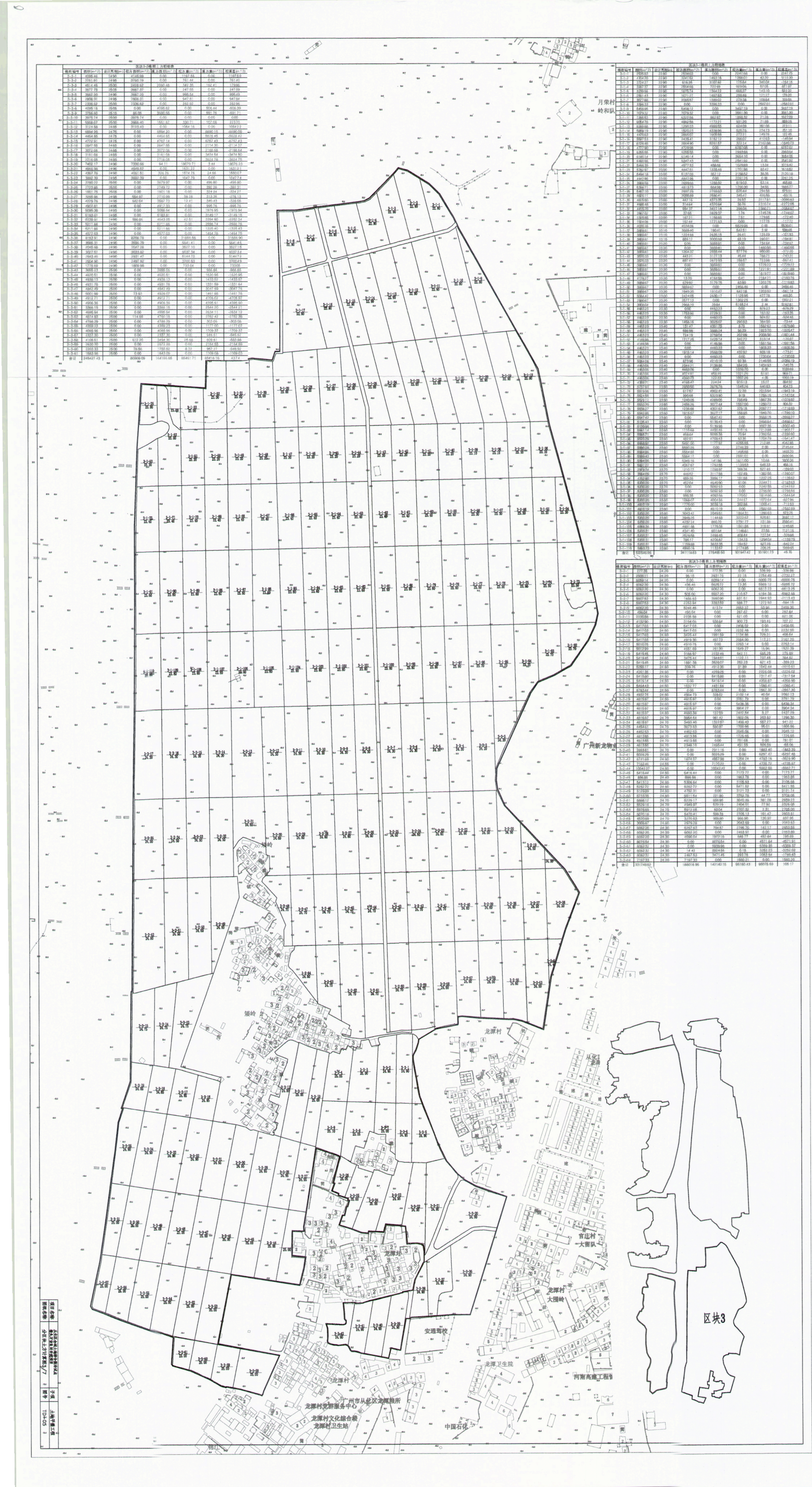
月荣村
岭和队
广州新龙物业
龙潭村
龙潭村
大围岭
官庄村
大围队
龙潭小学
龙潭卫生院
安通驾校
龙潭村
龙潭村党群服务中心
龙潭村文化综合楼
龙潭村卫生站
广州市从化区龙潭派所
中国石化
河南高建工程有
区块3
鹅岭
鹅岭
鹅岭

区块4-1格田土方明细表

格田编号	面积(m^2)	设计高程(m)	挖方面积(m^2)	填方面积(m^2)	挖方量(m^3)	填方量(m^3)	挖填差(m^3)
4-1-1	3677.32	23.80	3677.35	0.00	5222.60	0.00	5222.61
4-1-2	4492.20	23.85	0.00	4492.18	0.00	1516.12	-1516.19
4-1-3	4502.26	23.90	1082.71	3419.54	152.25	801.82	-649.62
4-1-4	4510.83	23.95	774.33	3736.49	184.15	1418.47	-1234.31
4-1-5	4518.28	24.00	1301.18	3217.08	204.63	903.06	-698.36
4-1-6	4526.83	24.00	1751.27	2775.53	488.94	1272.16	-783.27
4-1-7	4521.35	23.95	0.00	4521.38	0.00	4494.12	-4494.15
4-1-8	4520.14	23.90	0.00	4520.17	0.00	3756.75	-3756.78
4-1-9	6606.16	23.85	3006.93	3599.23	1821.64	1445.67	375.98
4-1-10	6106.31	23.90	6106.29	0.00	7013.91	0.00	7013.93
4-1-11	4800.31	23.95	4504.06	296.23	1036.38	10.29	1026.14
4-1-12	4800.31	24.00	233.69	4566.60	25.03	1872.57	-1847.61
4-1-13	4800.31	24.05	993.42	3806.87	156.53	1310.81	-1154.25
4-1-14	4800.12	24.05	1335.14	3464.97	369.71	2079.63	-1709.91
4-1-15	4800.08	24.00	930.05	3870.06	332.90	2737.44	-2404.49
4-1-16	4800.08	24.00	1783.75	3016.38	644.42	1768.49	-1124.01
4-1-17	4676.79	23.95	2026.03	2649.53	1114.02	1377.95	-263.93
4-1-18	5756.60	24.00	5756.59	0.00	4453.66	0.00	4453.65
4-1-19	4209.80	24.05	4209.78	0.00	1420.81	0.00	1420.88
4-1-20	4198.45	24.10	348.61	3849.83	25.72	940.40	-914.63
4-1-21	4187.10	24.15	0.00	4187.08	0.00	2521.95	-2521.94
4-1-22	4178.31	24.15	210.99	3967.35	32.86	2130.62	-2097.77
4-1-23	4175.49	24.10	17.22	4158.31	1.86	2174.45	-2172.56
4-1-24	2797.28	24.05	522.66	2274.59	120.19	684.50	-564.30
4-1-25	3407.03	24.05	3407.06	0.00	6975.56	0.00	6975.59
4-1-26	4799.96	24.10	4799.96	0.00	0.00	0.00	0.00
4-1-27	4799.85	24.15	0.00	4799.87	0.00	765.72	-765.72
4-1-28	4799.75	24.20	0.00	4799.74	0.00	2591.87	-2591.87
4-1-29	4800.05	24.20	0.00	4800.05	0.00	2220.06	-2220.08
4-1-30	4800.05	24.15	0.00	4800.08	0.00	1153.68	-1153.71
4-1-31	3841.16	24.10	2880.23	960.95	1133.23	146.66	986.58
4-1-32	6020.71	24.15	4992.48	1028.24	1883.40	138.89	1744.47
4-1-33	4927.80	24.20	120.63	4807.17	0.00	661.23	-661.23
4-1-34	4928.60	24.25	0.00	4928.61	0.00	1891.54	-1891.49
4-1-35	4929.40	24.25	0.00	4929.40	0.00	1857.69	-1857.74
4-1-36	4930.20	24.20	0.00	4930.22	0.00	464.78	-464.81
4-1-37	5727.24	24.15	5719.65	0.00	2660.42	0.00	2660.45
4-1-38	4368.39	24.35	3859.72	552.07	3927.45	54.50	3872.88
4-1-39	3889.48	24.35	0.00	3889.48	0.00	787.62	-787.59
4-1-40	4204.04	24.30	1335.77	2868.28	913.90	811.76	102.20
4-1-41	5287.66	24.30	568.80	4718.88	390.93	1281.64	-890.73
4-1-42	5719.08	24.25	2268.21	3448.17	2443.41	519.32	1924.16
4-1-43	3875.10	24.25	3556.09	319.00	5569.60	33.35	5536.22
合计	201018.26		74080.65	126969.61	50720.11	50597.55	122.72

区块4-2格田土方明细表

格田编号	面积(m^2)	设计高程(m)	挖方面积(m^2)	填方面积(m^2)	挖方量(m^3)	填方量(m^3)	挖填差(m^3)
4-2-1	4798.63	23.65	0.00	4798.62	0.00	4661.69	-4661.69
4-2-2	3915.53	23.70	169.02	3746.50	10.80	2279.48	-2268.68
4-2-3	4352.51	23.75	0.00	4352.49	0.00	3510.95	-3510.95
4-2-4	4806.00	23.80	229.88	4576.14	24.84	3149.69	-3124.85
4-2-5	5312.84	23.85	649.12	4663.74	119.88	2483.46	-2363.58
4-2-6	5840.50	23.85	0.00	5840.51	0.00	2966.49	-2966.49
4-2-7	6331.84	23.80	1030.43	5301.38	198.86	2412.99	-2214.14
4-2-8	6680.08	23.75	2626.69	3786.56	808.92	603.99	204.93
4-2-9	3885.35	23.70	1014.16	2870.72	97.34	299.97	-202.64
4-2-10	5133.39	23.65	5133.37	0.00	3118.50	0.00	3118.50
4-2-11	4795.01	23.70	0.00	4794.96	0.00	1463.81	-1463.81
4-2-12	4850.56	23.75	759.35	4091.25	45.23	1260.77	-1215.54
4-2-13	4891.89	23.80	0.00	4891.82	0.00	660.42	-660.42
4-2-14	4931.85	23.85	4280.48	651.42	1580.45	52.11	1528.34
4-2-15	4972.17	23.85	4972.20	0.00	2208.06	0.00	2208.06
4-2-16	5013.29	23.80	5013.20	0.00	55910.79	0.00	55910.79
4-2-17	5054.27	23.75	1957.85	3096.46	581.16	1198.67	-617.49
4-2-18	4894.56	23.70	2731.01	2163.49	1232.55	632.07	600.48
4-2-19	5951.36	23.65	0.00	5948.89	0.00	3663.36	-3663.36
4-2-20	4866.92	23.70	3135.51	1731.40	323.60	380.97	-57.38
4-2-21	4682.13	23.75	641.50	4040.65	36.32	291.60	-255.29
4-2-22	4694.24	23.80	4694.17	0.00	633.69	0.00	633.69
4-2-23	4706.35	23.85	0.00	4706.37	0.00	317.66	-317.66
4-2-24	4720.71	23.90	4254.45	466.24	779.22	17.96	761.27
4-2-25	4738.02	23.90	4737.99	0.00	1316.52	0.00	1316.52
4-2-26	4752.43	23.85	1320.79	3431.66	138.38	189.95	-51.57
4-2-27	4765.94	23.80	4765.96	0.00	1930.23	0.00	1930.23
4-2-28	4463.45	23.75	0.00	4463.42	0.00	3784.59	-3784.59
4-2-29	3635.34	23.70	3635.34	0.00	4048.25	0.00	4048.25
4-2-30	4668.13	23.75	4396.97	0.00	2671.11	0.00	2671.11
4-2-31	4119.23	23.80	4119.24	0.00	208.58	0.00	208.58
4-2-32	4121.57	23.85	0.00	4121.55	0.00	1391.04	-1391.04
4-2-33	4123.90	23.90	0.00	4123.89	0.00	1670.22	-1670.22
4-2-34	4123.99	23.95	133.75	3990.25	4.05	2354.67	-2350.62
4-2-35	4121.58	23.95	0.00	4121.61	0.00	3336.53	-3336.53
4-2-36	4122.35	23.90	174.61	3947.72	11.48	2468.07	-2456.60
4-2-37	4124.03	23.85	0.00	4124.05	0.00	2629.53	-2629.53
4-2-38	4441.71	23.80	0.00	4441.71	0.00	5630.58	-5630.58
4-2-39	5522.74	23.75	65.38	5457.38	10.13	5819.04	-5808.92
4-2-40	3827.13	23.70	339.69	3506.28	189.68	2693.52	-2503.85
4-2-41	5161.10	23.80	5161.08	0.00	2921.54	0.00	2921.54
4-2-42	4276.44	23.85	4276.44	0.00	955.26	0.00	955.26
4-2-43	4274.53	23.90	4274.54	0.00	655.43	0.00	655.43
4-2-44	4272.63	23.95	8.53	4264.10	0.41	2518.97	-2518.56
4-2-45	4270.72	24.00	60.20	4210.52	2.70	3348.95	-3346.25
4-2-46	4268.82	24.00	74.20	4194.62	4.59	3558.33	-3553.74
4-2-47	4266.91	23.95	0.00	4266.93	0.00	864.00	-864.00
4-2-48	4265.01	23.90	0.00	4265.00	0.00	2911.82	-2911.82
4-2-49	4263.10	23.85	304.77	3958.32	22.28	1779.71	-1757.43
4-2-50	4261.20	23.80	0.00	4261.18	0.00	2301.08	-2301.08
4-2-51	4259.30	23.75	0.00	4259.29	0.00	4063.64	-4063.64
4-2-52	5614.98	23.70	325.81	5194.66	69.39	2829.60	-2760.21
4-2-53	6325.90	23.85	6325.91	0.00	4199.99	0.00	4199.99
4-2-54	4944.90	23.90	4944.90	0.00	765.45	0.00	765.45
4-2-55	4881.91	23.95	2585.24	2296.67	378.68	113.67	265.01
4-2-56	4818.92	24.00	2274.57	2444.34	215.60	213.71	1.89
4-2-57	4755.93	24.05	4086.61	669.31	1686.42	70.61	1615.82
4-2-58	4853.73	24.05	4853.74	0.00	1195.83	0.00	1195.83
4-2-59	4607.06	24.00	0.00	4607.07	0.00	5962.68	-5962.68
4-2-60	4550.06	23.95	0.00	4550.07	0.00	5203.71	-5203.71
4-2-61	4505.15	23.90	0.00	4505.14	0.00	5201.01	-5201.01
4-2-62	4017.36	23.85	0.00	4017.38	0.00	844.29	-844.29
4-2-63	2949.46	23.80	895.33	2054.13	330.35	897.08	-566.73
4-2-64	6739.38	23.90	6462.88	0.00	3614.22	0.00	3614.22
4-2-65	5073.98	23.95	5074.04	0.00	4200.53	0.00	4200.53
4-2-66	4993.57	24.00	2403.58	2589.99	1486.89	899.51	587.39
4-2-67	4914.66	24.05	1040.40	3874.24	208.85	665.96	-457.11
4-2-68	4836.87	24.10	4836.87	0.00	3760.70	0.00	3760.70
4-2-69	5147.23	24.10	5047.40	0.00	2995.25	0.00	2995.25
4-2-70	4631.91	24.05	211.09	4470.26	3.51	495.32	-491.81
4-2-71	4567.11	24.00	3818.84	748.28	1754.33	64.94	1689.39
4-2-72	4534.24	23.95	2266.63	2267.62	1197.05	779.90	417.15
4-2-73	2405.20	23.90	1057.36	1347.80	1375.65	538.52	837.14
合计	342762.73		139653.07	201568.05	112239.41	110402.73	1836.68

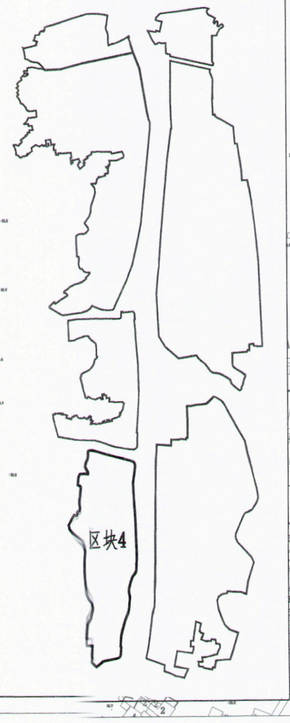

图纸名称	设计	校对	审核	项目负责人	专业负责人	日期
格田设计图						

TD-06

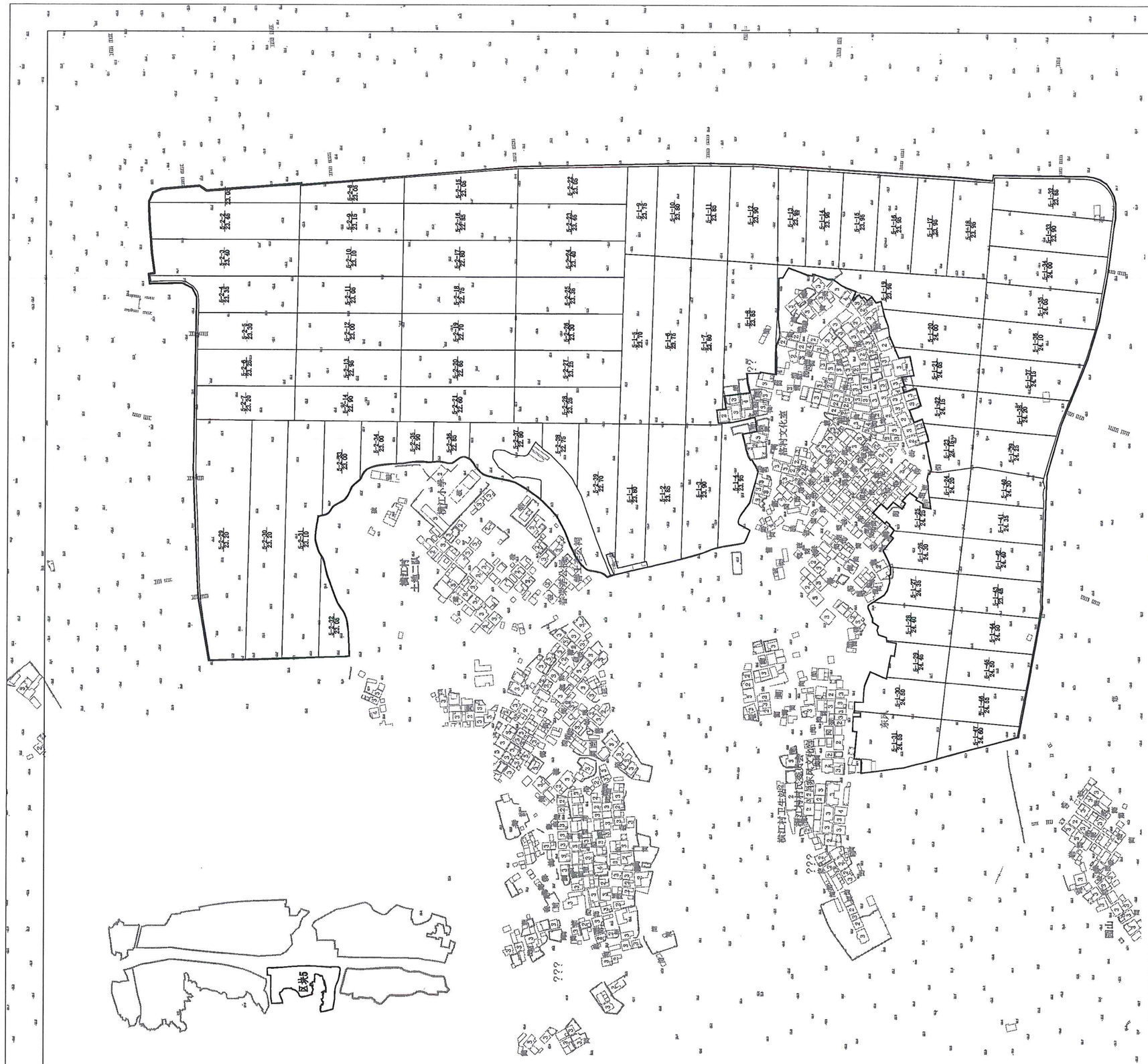
区块1
区块2
区块3
区块4
区块5
区块6
区块7
区块8
区块9
区块10
区块11
区块12
区块13
区块14
区块15
区块16
区块17
区块18
区块19
区块20
区块21
区块22
区块23
区块24
区块25
区块26
区块27
区块28
区块29
区块30
区块31
区块32
区块33
区块34
区块35
区块36
区块37
区块38
区块39
区块40
区块41
区块42
区块43
区块44
区块45
区块46
区块47
浙江小学
浙江村文化礼堂
浙江村卫生院
浙江村民委员会
浙江小学一路
浙江小学二路
浙江小学三路
浙江小学四路
浙江小学五路
浙江小学六路
浙江小学七路
浙江小学八路
浙江小学九路
浙江小学十路
浙江小学十一路
浙江小学十二路
浙江小学十三路
浙江小学十四路
浙江小学十五路
浙江小学十六路
浙江小学十七路
浙江小学十八路
浙江小学十九路
浙江小学二十路
浙江小学二十一路
浙江小学二十二路
浙江小学二十三路
浙江小学二十四路
浙江小学二十五路
浙江小学二十六路
浙江小学二十七路
浙江小学二十八路
浙江小学二十九路
浙江小学三十路
浙江小学三十一路
浙江小学三十二路
浙江小学三十三路
浙江小学三十四路
浙江小学三十五路
浙江小学三十六路
浙江小学三十七路
浙江小学三十八路
浙江小学三十九路
浙江小学四十路
浙江小学四十一路
浙江小学四十二路
浙江小学四十三路
浙江小学四十四路
浙江小学四十五路
浙江小学四十六路
浙江小学四十七路
浙江小学四十八路
浙江小学四十九路
浙江小学五十路
浙江小学五十一路
浙江小学五十二路
浙江小学五十三路
浙江小学五十四路
浙江小学五十五路
浙江小学五十六路
浙江小学五十七路
浙江小学五十八路
浙江小学五十九路
浙江小学六十路
浙江小学六十一路
浙江小学六十二路
浙江小学六十三路
浙江小学六十四路
浙江小学六十五路
浙江小学六十六路
浙江小学六十七路
浙江小学六十八路
浙江小学六十九路
浙江小学七十路
浙江小学七十一路
浙江小学七十二路
浙江小学七十三路
浙江小学七十四路
浙江小学七十五路
浙江小学七十六路
浙江小学七十七路
浙江小学七十八路
浙江小学七十九路
浙江小学八十路
浙江小学八十一路
浙江小学八十二路
浙江小学八十三路
浙江小学八十四路
浙江小学八十五路
浙江小学八十六路
浙江小学八十七路
浙江小学八十八路
浙江小学八十九路
浙江小学九十路
浙江小学九十一路
浙江小学九十二路
浙江小学九十三路
浙江小学九十四路
浙江小学九十五路
浙江小学九十六路
浙江小学九十七路
浙江小学九十八路
浙江小学九十九路
浙江小学一百路
浙江小学一百一路
浙江小学一百二路
浙江小学一百三路
浙江小学一百四路
浙江小学一百五路
浙江小学一百六路
浙江小学一百七路
浙江小学一百八路
浙江小学一百九路
浙江小学一百十路
浙江小学一百十一路
浙江小学一百十二路
浙江小学一百十三路
浙江小学一百十四路
浙江小学一百十五路
浙江小学一百十六路
浙江小学一百十七路
浙江小学一百十八路
浙江小学一百十九路
浙江小学一百二十路
浙江小学一百二十一路
浙江小学一百二十二路
浙江小学一百二十三路
浙江小学一百二十四路
浙江小学一百二十五路
浙江小学一百二十六路
浙江小学一百二十七路
浙江小学一百二十八路
浙江小学一百二十九路
浙江小学一百三十路
浙江小学一百三十一路
浙江小学一百三十二路
浙江小学一百三十三路
浙江小学一百三十四路
浙江小学一百三十五路
浙江小学一百三十六路
浙江小学一百三十七路
浙江小学一百三十八路
浙江小学一百三十九路
浙江小学一百四十路
浙江小学一百四十一路
浙江小学一百四十二路
浙江小学一百四十三路
浙江小学一百四十四路
浙江小学一百四十五路
浙江小学一百四十六路
浙江小学一百四十七路
浙江小学一百四十八路
浙江小学一百四十九路
浙江小学一百五十路
浙江小学一百五十一路
浙江小学一百五十二路
浙江小学一百五十三路
浙江小学一百五十四路
浙江小学一百五十五路
浙江小学一百五十六路
浙江小学一百五十七路
浙江小学一百五十八路
浙江小学一百五十九路
浙江小学一百六十路
浙江小学一百六十一路
浙江小学一百六十二路
浙江小学一百六十三路
浙江小学一百六十四路
浙江小学一百六十五路
浙江小学一百六十六路
浙江小学一百六十七路
浙江小学一百六十八路
浙江小学一百六十九路
浙江小学一百七十路
浙江小学一百七十一路
浙江小学一百七十二路
浙江小学一百七十三路
浙江小学一百七十四路
浙江小学一百七十五路
浙江小学一百七十六路
浙江小学一百七十七路
浙江小学一百七十八路
浙江小学一百七十九路
浙江小学一百八十路
浙江小学一百八十一路
浙江小学一百八十二路
浙江小学一百八十三路
浙江小学一百八十四路
浙江小学一百八十五路
浙江小学一百八十六路
浙江小学一百八十七路
浙江小学一百八十八路
浙江小学一百八十九路
浙江小学一百九十路
浙江小学一百九十一路
浙江小学一百九十二路
浙江小学一百九十三路
浙江小学一百九十四路
浙江小学一百九十五路
浙江小学一百九十六路
浙江小学一百九十七路
浙江小学一百九十八路
浙江小学一百九十九路
浙江小学二百路
浙江小学二百一路
浙江小学二百二路
浙江小学二百三路
浙江小学二百四路
浙江小学二百五路
浙江小学二百六路
浙江小学二百七路
浙江小学二百八路
浙江小学二百九路
浙江小学二百十路
浙江小学二百十一路
浙江小学二百十二路
浙江小学二百十三路
浙江小学二百十四路
浙江小学二百十五路
浙江小学二百十六路
浙江小学二百十七路
浙江小学二百十八路
浙江小学二百十九路
浙江小学二百二十路
浙江小学二百二十一路
浙江小学二百二十二路
浙江小学二百二十三路
浙江小学二百二十四路
浙江小学二百二十五路
浙江小学二百二十六路
浙江小学二百二十七路
浙江小学二百二十八路
浙江小学二百二十九路
浙江小学二百三十路
浙江小学二百三十一路
浙江小学二百三十二路
浙江小学二百三十三路
浙江小学二百三十四路
浙江小学二百三十五路
浙江小学二百三十六路
浙江小学二百三十七路
浙江小学二百三十八路
浙江小学二百三十九路
浙江小学二百四十路
浙江小学二百四十一路
浙江小学二百四十二路
浙江小学二百四十三路
浙江小学二百四十四路
浙江小学二百四十五路
浙江小学二百四十六路
浙江小学二百四十七路
浙江小学二百四十八路
浙江小学二百四十九路
浙江小学二百五十路
浙江小学二百五十一路
浙江小学二百五十二路
浙江小学二百五十三路
浙江小学二百五十四路
浙江小学二百五十五路
浙江小学二百五十六路
浙江小学二百五十七路
浙江小学二百五十八路
浙江小学二百五十九路
浙江小学二百六十路
浙江小学二百六十一路
浙江小学二百六十二路
浙江小学二百六十三路
浙江小学二百六十四路
浙江小学二百六十五路
浙江小学二百六十六路
浙江小学二百六十七路
浙江小学二百六十八路
浙江小学二百六十九路
浙江小学二百七十路
浙江小学二百七十一路
浙江小学二百七十二路
浙江小学二百七十三路
浙江小学二百七十四路
浙江小学二百七十五路
浙江小学二百七十六路
浙江小学二百七十七路
浙江小学二百七十八路
浙江小学二百七十九路
浙江小学二百八十路
浙江小学二百八十一路
浙江小学二百八十二路
浙江小学二百八十三路
浙江小学二百八十四路
浙江小学二百八十五路
浙江小学二百八十六路
浙江小学二百八十七路
浙江小学二百八十八路
浙江小学二百八十九路
浙江小学二百九十路
浙江小学二百九十一路
浙江小学二百九十二路
浙江小学二百九十三路
浙江小学二百九十四路
浙江小学二百九十五路
浙江小学二百九十六路
浙江小学二百九十七路
浙江小学二百九十八路
浙江小学二百九十九路
浙江小学三百路
浙江小学三百一路
浙江小学三百二路
浙江小学三百三路
浙江小学三百四路
浙江小学三百五路
浙江小学三百六路
浙江小学三百七路
浙江小学三百八路
浙江小学三百九路
浙江小学三百十路
浙江小学三百十一路
浙江小学三百十二路
浙江小学三百十三路
浙江小学三百十四路
浙江小学三百十五路
浙江小学三百十六路
浙江小学三百十七路
浙江小学三百十八路
浙江小学三百十九路
浙江小学三百二十路
浙江小学三百二十一路
浙江小学三百二十二路
浙江小学三百二十三路
浙江小学三百二十四路
浙江小学三百二十五路
浙江小学三百二十六路
浙江小学三百二十七路
浙江小学三百二十八路
浙江小学三百二十九路
浙江小学三百三十路
浙江小学三百三十一路
浙江小学三百三十二路
浙江小学三百三十三路
浙江小学三百三十四路
浙江小学三百三十五路
浙江小学三百三十六路
浙江小学三百三十七路
浙江小学三百三十八路
浙江小学三百三十九路
浙江小学三百四十路
浙江小学三百四十一路
浙江小学三百四十二路
浙江小学三百四十三路
浙江小学三百四十四路
浙江小学三百四十五路
浙江小学三百四十六路
浙江小学三百四十七路
浙江小学三百四十八路
浙江小学三百四十九路
浙江小学三百五十路
浙江小学三百五十一路
浙江小学三百五十二路
浙江小学三百五十三路
浙江小学三百五十四路
浙江小学三百五十五路
浙江小学三百五十六路
浙江小学三百五十七路
浙江小学三百五十八路
浙江小学三百五十九路
浙江小学三百六十路
浙江小学三百六十一路
浙江小学三百六十二路
浙江小学三百六十三路
浙江小学三百六十四路
浙江小学三百六十五路
浙江小学三百六十六路
浙江小学三百六十七路
浙江小学三百六十八路
浙江小学三百六十九路
浙江小学三百七十路
浙江小学三百七十一路
浙江小学三百七十二路
浙江小学三百七十三路
浙江小学三百七十四路
浙江小学三百七十五路
浙江小学三百七十六路
浙江小学三百七十七路
浙江小学三百七十八路
浙江小学三百七十九路
浙江小学三百八十路
浙江小学三百八十一路
浙江小学三百八十二路
浙江小学三百八十三路
浙江小学三百八十四路
浙江小学三百八十五路
浙江小学三百八十六路
浙江小学三百八十七路
浙江小学三百八十八路
浙江小学三百八十九路
浙江小学三百九十路
浙江小学三百九十一路
浙江小学三百九十二路
浙江小学三百九十三路
浙江小学三百九十四路
浙江小学三百九十五路
浙江小学三百九十六路
浙江小学三百九十七路
浙江小学三百九十八路
浙江小学三百九十九路
浙江小学四百路
浙江小学四百一路
浙江小学四百二路
浙江小学四百三路
浙江小学四百四路
浙江小学四百五路
浙江小学四百六路
浙江小学四百七路
浙江小学四百八路
浙江小学四百九路
浙江小学四百十路
浙江小学四百十一路
浙江小学四百十二路
浙江小学四百十三路
浙江小学四百十四路
浙江小学四百十五路
浙江小学四百十六路
浙江小学四百十七路
浙江小学四百十八路
浙江小学四百十九路
浙江小学四百二十路
浙江小学四百二十一路
浙江小学四百二十二路
浙江小学四百二十三路
浙江小学四百二十四路
浙江小学四百二十五路
浙江小学四百二十六路
浙江小学四百二十七路
浙江小学四百二十八路
浙江小学四百二十九路
浙江小学四百三十路
浙江小学四百三十一路
浙江小学四百三十二路
浙江小学四百三十三路
浙江小学四百三十四路
浙江小学四百三十五路
浙江小学四百三十六路
浙江小学四百三十七路
浙江小学四百三十八路
浙江小学四百三十九路
浙江小学四百四十路
浙江小学四百四十一路
浙江小学四百四十二路
浙江小学四百四十三路
浙江小学四百四十四路
浙江小学四百四十五路
浙江小学四百四十六路
浙江小学四百四十七路
浙江小学四百四十八路
浙江小学四百四十九路
浙江小学四百五十路
浙江小学四百五十一路
浙江小学四百五十二路
浙江小学四百五十三路
浙江小学四百五十四路
浙江小学四百五十五路
浙江小学四百五十六路
浙江小学四百五十七路
浙江小学四百五十八路
浙江小学四百五十九路
浙江小学四百六十路
浙江小学四百六十一路
浙江小学四百六十二路
浙江小学四百六十三路
浙江小学四百六十四路
浙江小学四百六十五路
浙江小学四百六十六路
浙江小学四百六十七路
浙江小学四百六十八路
浙江小学四百六十九路
浙江小学四百七十路
浙江小学四百七十一路
浙江小学四百七十二路
浙江小学四百七十三路
浙江小学四百七十四路
浙江小学四百七十五路
浙江小学四百七十六路
浙江小学四百七十七路
浙江小学四百七十八路
浙江小学四百七十九路
浙江小学四百八十路
浙江小学四百八十一路
浙江小学四百八十二路
浙江小学四百八十三路
浙江小学四百八十四路
浙江小学四百八十五路
浙江小学四百八十六路
浙江小学四百八十七路
浙江小学四百八十八路
浙江小学四百八十九路
浙江小学四百九十路
浙江小学四百九十一路
浙江小学四百九十二路
浙江小学四百九十三路
浙江小学四百九十四路
浙江小学四百九十五路
浙江小学四百九十六路
浙江小学四百九十七路
浙江小学四百九十八路
浙江小学四百九十九路
浙江小学五百路
浙江小学五百一路
浙江小学五百二路
浙江小学五百三路
浙江小学五百四路
浙江小学五百五路
浙江小学五百六路
浙江小学五百七路
浙江小学五百八路
浙江小学五百九路
浙江小学五百十路
浙江小学五百十一路
浙江小学五百十二路
浙江小学五百十三路
浙江小学五百十四路
浙江小学五百十五路
浙江小学五百十六路
浙江小学五百十七路
浙江小学五百十八路
浙江小学五百十九路
浙江小学五百二十路
浙江小学五百二十一路
浙江小学五百二十二路
浙江小学五百二十三路
浙江小学五百二十四路
浙江小学五百二十五路
浙江小学五百二十六路
浙江小学五百二十七路
浙江小学五百二十八路
浙江小学五百二十九路
浙江小学五百三十路
浙江小学五百三十一路
浙江小学五百三十二路
浙江小学五百三十三路
浙江小学五百三十四路
浙江小学五百三十五路
浙江小学五百三十六路
浙江小学五百三十七路
浙江小学五百三十八路
浙江小学五百三十九路
浙江小学五百四十路
浙江小学五百四十一路
浙江小学五百四十二路
浙江小学五百四十三路
浙江小学五百四十四路
浙江小学五百四十五路
浙江小学五百四十六路
浙江小学五百四十七路
浙江小学五百四十八路
浙江小学五百四十九路
浙江小学五百五十路
浙江小学五百五十一路
浙江小学五百五十二路
浙江小学五百五十三路
浙江小学五百五十四路
浙江小学五百五十五路
浙江小学五百五十六路
浙江小学五百五十七路
浙江小学五百五十八路
浙江小学五百五十九路
浙江小学六百路
浙江小学六百一路
浙江小学六百二路
浙江小学六百三路
浙江小学六百四路
浙江小学六百五路
浙江小学六百六路
浙江小学六百七路
浙江小学六百八路
浙江小学六百九路
浙江小学六百十路
浙江小学六百十一路
浙江小学六百十二路
浙江小学六百十三路
浙江小学六百十四路
浙江小学六百十五路
浙江小学六百十六路
浙江小学六百十七路
浙江小学六百十八路
浙江小学六百十九路
浙江小学六百二十路
浙江小学六百二十一路
浙江小学六百二十二路
浙江小学六百二十三路
浙江小学六百二十四路
浙江小学六百二十五路
浙江小学六百二十六路
浙江小学六百二十七路
浙江小学六百二十八路
浙江小学六百二十九路
浙江小学六百三十路
浙江小学六百三十一路
浙江小学六百三十二路
浙江小学六百三十三路
浙江小学六百三十四路
浙江小学六百三十五路
浙江小学六百三十六路
浙江小学六百三十七路
浙江小学六百三十八路
浙江小学六百三十九路
浙江小学六百四十路
浙江小学六百四十一路
浙江小学六百四十二路
浙江小学六百四十三路
浙江小学六百四十四路
浙江小学六百四十五路
浙江小学六百四十六路
浙江小学六百四十七路
浙江小学六百四十八路
浙江小学六百四十九路
浙江小学六百五十路
浙江小学六百五十一路
浙江小学六百五十二路
浙江小学六百五十三路
浙江小学六百五十四路
浙江小学六百五十五路
浙江小学六百五十六路
浙江小学六百五十七路
浙江小学六百五十八路
浙江小学六百五十九路
浙江小学七百路
浙江小学七百一路
浙江小学七百二路
浙江小学七百三路
浙江小学七百四路
浙江小学七百五路
浙江小学七百六路
浙江小学七百七路
浙江小学七百八路
浙江小学七百九路
浙江小学七百十路
浙江小学七百十一路
浙江小学七百十二路
浙江小学七百十三路
浙江小学七百十四路
浙江小学七百十五路
浙江小学七百十六路
浙江小学七百十七路
浙江小学七百十八路
浙江小学七百十九路
浙江小学七百二十路
浙江小学七百二十一路
浙江小学七百二十二路
浙江小学七百二十三路
浙江小学七百二十四路
浙江小学七百二十五路
浙江小学七百二十六路
浙江小学七百二十七路
浙江小学七百二十八路
浙江小学七百二十九路
浙江小学七百三十路
浙江小学七百三十一路
浙江小学七百三十二路
浙江小学七百三十三路
浙江小学七百三十四路
浙江小学七百三十五路
浙江小学七百三十六路
浙江小学七百三十七路
浙江小学七百三十八路
浙江小学七百三十九路
浙江小学七百四十路
浙江小学七百四十一路
浙江小学七百四十二路
浙江小学七百四十三路
浙江小学七百四十四路
浙江小学七百四十五路
浙江小学七百四十六路
浙江小学七百四十七路
浙江小学七百四十八路
浙江小学七百四十九路
浙江小学七百五十路
浙江小学七百五十一路
浙江小学七百五十二路
浙江小学七百五十三路
浙江小学七百五十四路
浙江小学七百五十五路
浙江小学七百五十六路
浙江小学七百五十七路
浙江小学七百五十八路
浙江小学七百五十九路
浙江小学八百路
浙江小学八百一路
浙江小学八百二路
浙江小学八百三路
浙江小学八百四路
浙江小学八百五路
浙江小学八百六路
浙江小学八百七路
浙江小学八百八路
浙江小学八百九路
浙江小学八百十路
浙江小学八百十一路
浙江小学八百十二路
浙江小学八百十三路
浙江小学八百十四路
浙江小学八百十五路
浙江小学八百十六路
浙江小学八百十七路
浙江小学八百十八路
浙江小学八百十九路
浙江小学八百二十路
浙江小学八百二十一路
浙江小学八百二十二路
浙江小学八百二十三路
浙江小学八百二十四路
浙江小学八百二十五路
浙江小学八百二十六路
浙江小学八百二十七路
浙江小学八百二十八路
浙江小学八百二十九路
浙江小学八百三十路
浙江小学八百三十一路
浙江小学八百三十二路
浙江小学八百三十三路
浙江小学八百三十四路
浙江小学八百三十五路
浙江小学八百三十六路
浙江小学八百三十七路
浙江小学八百三十八路
浙江小学八百三十九路
浙江小学八百四十路
浙江小学八百四十一路
浙江小学八百四十二路
浙江小学八百四十三路
浙江小学八百四十四路
浙江小学八百四十五路
浙江小学八百四十六路
浙江小学八百四十七路
浙江小学八百四十八路
浙江小学八百四十九路
浙江小学八百五十路
浙江小学八百五十一路
浙江小学八百五十二路
浙江小学八百五十三路
浙江小学八百五十四路
浙江小学八百五十五路
浙江小学八百五十六路
浙江小学八百五十七路
浙江小学八百五十八路
浙江小学八百五十九路
浙江小学九百路
浙江小学九百一路
浙江小学九百二路
浙江小学九百三路
浙江小学九百四路
浙江小学九百五路
浙江小学九百六路
浙江小学九百七路
浙江小学九百八路
浙江小学九百九路
浙江小学九百十路
浙江小学九百十一路
浙江小学九百十二路
浙江小学九百十三路
浙江小学九百十四路
浙江小学九百十五路
浙江小学九百十六路
浙江小学九百十七路
浙江小学九百十八路
浙江小学九百十九路
浙江小学九百二十路
浙江小学九百二十一路
浙江小学九百二十二路
浙江小学九百二十三路
浙江小学九百二十四路
浙江小学九百二十五路
浙江小学九百二十六路
浙江小学九百二十七路
浙江小学九百二十八路
浙江小学九百二十九路
浙江小学九百三十路
浙江小学九百三十一路
浙江小学九百三十二路
浙江小学九百三十三路
浙江小学九百三十四路
浙江小学九百三十五路
浙江小学九百三十六路
浙江小学九百三十七路
浙江小学九百三十八路
浙江小学九百三十九路
浙江小学九百四十路
浙江小学九百四十一路
浙江小学九百四十二路
浙江小学九百四十三路
浙江小学九百四十四路
浙江小学九百四十五路
浙江小学九百四十六路
浙江小学九百四十七路
浙江小学九百四十八路
浙江小学九百四十九路
浙江小学九百五十路
浙江小学九百五十一路
浙江小学九百五十二路
浙江小学九百五十三路
浙江小学九百五十四路
浙江小学九百五十五路
浙江小学九百五十六路
浙江小学九百五十七路
浙江小学九百五十八路
浙江小学九百五十九路
浙江小学一千路
浙江小学一千一路
浙江小学一千二路
浙江小学一千三路
浙江小学一千四路
浙江小学一千五路
浙江小学一千六路
浙江小学一千七路
浙江小学一千八路
浙江小学一千九路
浙江小学一千十路
浙江小学一千十一路
浙江小学一千十二路
浙江小学一千十三路
浙江小学一千十四路
浙江小学一千十五路
浙江小学一千十六路
浙江小学一千十七路
浙江小学一千十八路
浙江小学一千十九路
浙江小学一千二十路
浙江小学一千二十一路
浙江小学一千二十二路
浙江小学一千二十三路
浙江小学一千二十四路
浙江小学一千二十五路
浙江小学一千二十六路
浙江小学一千二十七路
浙江小学一千二十八路
浙江小学一千二十九路
浙江小学一千三十路
浙江小学一千三十一路
浙江小学一千三十二路
浙江小学一千三十三路
浙江小学一千三十四路
浙江小学一千三十五路
浙江小学一千三十六路
浙江小学一千三十七路
浙江小学一千三十八路
浙江小学一千三十九路
浙江小学一千四十路
浙江小学一千四十一路
浙江小学一千四十二路
浙江小学一千四十三路
浙江小学一千四十四路
浙江小学一千四十五路
浙江小学一千四十六路
浙江小学一千四十七路
浙江小学一千四十八路
浙江小学一千四十九路
浙江小学一千五十路
浙江小学一千五十一路
浙江小学一千五十二路
浙江小学一千五十三路
浙江小学一千五十四路
浙江小学一千五十五路
浙江小学一千五十六路
浙江小学一千五十七路
浙江小学一千五十八路
浙江小学一千五十九路
浙江小学一千六十路
浙江小学一千六十一路
浙江小学一千六十二路
浙江小学一千六十三路
浙江小学一千六十四路
浙江小学一千六十五路
浙江小学一千六十六路
浙江小学一千六十七路
浙江小学一千六十八路
浙江小学一千六十九路
浙江小学一千七十路
浙江小学一千七十一路
浙江小学一千七十二路
浙江小学一千七十三路
浙江小学一千七十四路
浙江小学一千七十五路
浙江小学一千七十六路
浙江小学一千七十七路
浙江小学一千七十八路
浙江小学一千七十九路
浙江小学一千八十路
浙江小学一千八十一路
浙江小学一千八十二路
浙江小学一千八十三路
浙江小学一千八十四路
浙江小学一千八十五路
浙江小学一千八十六路
浙江小学一千八十七路
浙江小学一千八十八路
浙江小学一千八十九路
浙江小学一千九十路
浙江小学一千九十一路
浙江小学一千九十二路
浙江小学一千九十三路
浙江小学一千九十四路
浙江小学一千九十五路
浙江小学一千九十六路
浙江小学一千九十七路
浙江小学一千九十八路
浙江小学一千九十九路
浙江小学一千一百路
浙江小学一千一百一路
浙江小学一千一百二路
浙江小学一千一百三路
浙江小学一千一百四路
浙江小学一千一百五路
浙江小学一千一百六路
浙江小学一千一百七路
浙江小学一千一百八路
浙江小学一千一百九路
浙江小学一千一百十路
浙江小学一千一百十一路
浙江小学一千一百十二路
浙江小学一千一百十三路
浙江小学一千一百十四路
浙江小学一千一百十五路
浙江小学一千一百十六路
浙江小学一千一百十七路
浙江小学一千一百十八路
浙江小学一千一百十九路
浙江小学一千一百二十路
浙江小学一千一百二十一路
浙江小学一千一百二十二路
浙江小学一千一百二十三路
浙江小学一千一百二十四路
浙江小学一千一百二十五路
浙江小学一千一百二十六路
浙江小学一千一百二十七路
浙江小学一千一百二十八路
浙江小学一千一百二十九路
浙江小学一千一百三十路
浙江小学一千一百三十一路
浙江小学一千一百三十二路
浙江小学一千一百三十三路
浙江小学一千一百三十四路
浙江小学一千一百三十五路
浙江小学一千一百三十六路
浙江小学一千一百三十七路
浙江小学一千一百三十八路
浙江小学一千一百三十九路
浙江小学一千一百四十路
浙江小学一千一百四十一路
浙江小学一千一百四十二路
浙江小学一千一百四十三路
浙江小学一千一百四十四路
浙江小学一千一百四十五路
浙江小学一千一百四十六路
浙江小学一千一百四十七路
浙江小学一千一百四十八路
浙江小学一千一百四十九路
浙江小学一千一百五十路
浙江小学一千一百五十一路
浙江小学一千一百五十二路
浙江小学一千一百五十三路
浙江小学一千一百五十四路
浙江小学一千一百五十五路
浙江小学一千一百五十六路
浙江小学一千一百五十七路
浙江小学一千一百五十八路
浙江小学一千一百五十九路
浙江小学一千二百路
浙江小学一千二百一路
浙江小学一千二百二路
浙江小学一千二百三路
浙江小学一千二百四路
浙江小学一千二百五路
浙江小学一千二百六路
浙江小学一千二百七路
浙江小学一千二百八路
浙江小学一千二百九路
浙江小学一千二百十路
浙江小学一千二百十一路
浙江小学一千二百十二路
浙江小学一千二百十三路
浙江小学一千二百十四路
浙江小学一千二百十五路
浙江小学一千二百十六路
浙江小学一千二百十七路
浙江小学一千二百十八路
浙江小学一千二百十九路
浙江小学一千二百二十路
浙江小学一千二百二十一路
浙江小学一千二百二十二路
浙江小学一千二百二十三路
浙江小学一千二百二十四路
浙江小学一千二百二十五路
浙江小学一千二百二十六路
浙江小学一千二百二十七路
浙江小学一千二百二十八路
浙江小学一千二百二十九路
浙江小学一千二百三十路
浙江小学一千二百三十一路
浙江小学一千二百三十二路
浙江小学一千二百三十三路
浙江小学一千二百三十四路
浙江小学一千二百三十五路
浙江小学一千二百三十六路
浙江小学一千二百三十七路
浙江小学一千二百三十八路
浙江小学一千二百三十九路
浙江小学一千二百四十路
浙江小学一千二百四十一路
浙江小学一千二百四十二路
浙江小学一千二百四十三路
浙江小学一千二百四十四路
浙江小学一千二百四十五路
浙江小学一千二百四十六路
浙江小学一千二百四十七路
浙江小学一千二百四十八路
浙江小学一千二百四十九路
浙江小学一千二百五十路
浙江小学一千二百五十一路
浙江小学一千二百五十二路
浙江小学一千二百五十三路
浙江小学一千二百五十四路
浙江小学一千二百五十五路
浙江小学一千二百五十六路
浙江小学一千二百五十七路
浙江小学一千二百五十八路
浙江小学一千二百五十九路
浙江小学一千三百路
浙江小学一千三百一路
浙江小学一千三百二路
浙江小学一千三百三路
浙江小学一千三百四路
浙江小学一千三百五路
浙江小学一千三百六路
浙江小学一千三百七路
浙江小学一千三百八路
浙江小学一千三百九路
浙江小学一千三百十路
浙江小学一千三百十一路
浙江小学一千三百十二路
浙江小学一千三百十三路
浙江小学一千三百十四路
浙江小学一千三百十五路
浙江小学一千三百十六路
浙江小学一千三百十七路
浙江小学一千三百十八路
浙江小学一千三百十九路
浙江小学一千三百二十路
浙江小学一千三百二十一路
浙江小学一千三百二十二路
浙江小学一千三百二十三路
浙江小学一千三百二十四路
浙江小学一千三百二十五路
浙江小学一千三百二十六路
浙江小学一千三百二十七路
浙江小学一千三百二十八路
浙江小学一千三百二十九路
浙江小学一千三百三十路
浙江小学一千三百三十一路
浙江小学一千三百三十二路
浙江小学一千三百三十三路
浙江小学一千三百三十四路
浙江小学一千三百三十五路
浙江小学一千三百三十六路
浙江小学一千三百三十七路
浙江小学一千三百三十八路
浙江小学一千三百三十九路
浙江小学一千三百四十路
浙江小学一千三百四十一路
浙江小学一千三百四十二路
浙江小学一千三百四十三路
浙江小学一千三百四十四路
浙江小学一千三百四十五路
浙江小学一千三百四十六路
浙江小学一千三百四十七路
浙江小学一千三百四十八路
浙江小学一千三百四十九路
浙江小学一千三百五十路
浙江小学一千三百五十一路
浙江小学一千三百五十二路
浙江小学一千三百五十三路
浙江小学一千三百五十四路
浙江小学一千三百五十五路
浙江小学一千三百五十六路
浙江小学一千三百五十七路
浙江小学一千三百五十八路
浙江小学一千三百五十九路
浙江小学一千四百路
浙江小学一千四百一路
浙江小学一千四百二路
浙江小学一千四百三路
浙江小学一千四百四路
浙江小学一千四百五路
浙江小学一千四百六路
浙江小学一千四百七路
浙江小学一千四百八路
浙江小学一千四百九路
浙江小学一千四百十路
浙江小学一千四百十一路
浙江小学一千四百十二路
浙江小学一千四百十三路
浙江小学一千四百十四路
浙江小学一千四百十五路
浙江小学一千四百十六路
浙江小学一千四百十七路
浙江小学一千四百十八路
浙江小学一千四百十九路
浙江小学一千四百二十路
浙江小学一千四百二十一路
浙江小学一千四百二十二路
浙江小学一千四百二十三路
浙江小学一千四百二十四路
浙江小学一千四百二十五路
浙江小学一千四百二十六路
浙江小学一千四百二十七路
浙江小学一千四百二十八路
浙江小学一千四百二十九路
浙江小学一千四百三十路
浙江小学一千四百三十一路
浙江小学一千四百三十二路
浙江小学一千四百三十三路
浙江小学一千四百三十四路
浙江小学一千四百三十五路
浙江小学一千四百三十六路
浙江小学一千四百三十七路
浙江小学一千四百三十八路
浙江小学一千四百三十九路
浙江小学一千四百四十路
浙江小学一千四百四十一路
浙江小学一千四百四十二路
浙江小学一千四百四十三路
浙江小学一千四百四十四路
浙江小学一千四百四十五路
浙江小学一千四百四十六路
浙江小学一千四百四十七路
浙江小学一千四百四十八路
浙江小学一千四百四十九路
浙江小学一千四百五十路
浙江小学一千四百五十一路
浙江小学一千四百五十二路
浙江小学一千四百五十三路
浙江小学一千四百五十四路
浙江小学一千四百五十五路
浙江小学一千四百五十六路
浙江小学一千四百五十七路
浙江小学一千四百五十八路
浙江小学一千四百五十九路
浙江小学一千五百路
浙江小学一千五百一路
浙江小学一千五百二路
浙江小学一千五百三路
浙江小学一千五百四路
浙江小学一千五百五路
浙江小学一千五百六路
浙江小学一千五百七路
浙江小学一千五百八路
浙江小学一千五百九路
浙江小学一千五百十路
浙江小学一千五百十一路
浙江小学一千五百十二路
浙江小学一千五百十三路
浙江小学一千五百十四路
浙江小学一千五百十五路
浙江小学一千五百十六路
浙江小学一千五百十七路
浙江小学一千五百十八路
浙江小学一千五百十九路
浙江小学一千五百二十路
浙江小学一千五百二十一路
浙江小学一千五百二十二路
浙江小学一千五百二十三路
浙江小学一千五百二十四路
浙江小学一千五百二十五路
浙江小学一千五百二十六路
浙江小学一千五百二十七路
浙江小学一千五百二十八路
浙江小学一千五百二十九路
浙江小学一千五百三十路
浙江小学一千五百三十一路
浙江小学一千五百三十二路
浙江小学一千五百三十三路
浙江小学一千五百三十四路
浙江小学一千五百三十五路
浙江小学一千五百三十六路
浙江小学一千五百三十七路
浙江小学一千五百三十八路
浙江小学一千五百三十九路
浙江小学一千五百四十路
浙江小学一千五百四十一路
浙江小学一千五百四十二路
浙江小学一千五百四十三路
浙江小学一千五百四十四路
浙江小学一千五百四十五路
浙江小学一千五百四十六路
浙江小学一千五百四十七路
浙江小学一千五百四十八路
浙江小学一千五百四十九路
浙江小学一千五百五十路
浙江小学一千五百五十一路
浙江小学一千五百五十二路
浙江小学一千五百五十三路
浙江小学一千五百五十四路
浙江小学一千五百五十五路
浙江小学一千五百五十六路
浙江小学一千五百五十七路
浙江小学一千五百五十八路
浙江小学一千五百五十九路
浙江小学一千六百路
浙江小学一千六百一路
浙江小学一千六百二路
浙江小学一千六百三路
浙江小学一千六百四路
浙江小学一千六百五路
浙江小学一千六百六路
浙江小学一千六百七路
浙江小学一千六百八路
浙江小学一千六百九路
浙江小学一千六百十路
浙江小学一千六百十一路
浙江小学一千六百十二路
浙江小学一千六百十三路
浙江小学一千六百十四路
浙江小学一千六百十五路
浙江小学一千六百十六路
浙江小学一千六百十七路
浙江小学一千六百十八路
浙江小学一千六百十九路
浙江小学一千六百二十路
浙江小学一千六百二十一路
浙江小学一千六百二十二路
浙江小学一千六百二十三路
浙江小学一千六百二十四路
浙江小学一千六百二十五路
浙江小学一千六百二十六路
浙江小学一千六百二十七路
浙江小学一千六百二十八路
浙江小学一千六百二十九路
浙江小学一千六百三十路
浙江小学一千六百三十一路
浙江小学一千六百三十二路
浙江小学一千六百三十三路
浙江小学一千六百三十四路
浙江小学一千六百三十五路
浙江小学一千六百三十六路
浙江小学一千六百三十七路
浙江小学一千六百三十八路
浙江小学一千六百三十九路
浙江小学一千六百四十路
浙江小学一千六百四十一路
浙江小学一千六百四十二路
浙江小学一千六百四十三路
浙江小学一千六百四十四路
浙江小学一千六百四十五路
浙江小学一千六百四十六路
浙江小学一千六百四十七路
浙江小学一千六百四十八路
浙江小学一千六百四十九路
浙江小学一千六百五十路
浙江小学一千六百五十一路
浙江小学一千六百五十二路
浙江小学一千六百五十三路
浙江小学一千六百五十四路
浙江小学一千六百五十五路
浙江小学一千六百五十六路
浙江小学一千六百五十七路
浙江小学一千六百五十八路
浙江小学一千六百五十九路
浙江小学一千七百路
浙江小学一千七百一路
浙江小学一千七百二路
浙江小学一千七百三路
浙江小学一千七百四路
浙江小学一千七百五路
浙江小学一千七百六路
浙江小学一千七百七路
浙江小学一千七百八路
浙江小学一千七百九路
浙江小学一千七百十路
浙江小学一千七百十一路
浙江小学一千七百十二路
浙江小学一千七百十三路
浙江小学一千七百十四路
浙江小学一千七百十五路
浙江小学一千七百十六路
浙江小学一千七百十七路
浙江小学一千七百十八路
浙江小学一千七百十九路
浙江小学一千七百二十路
浙江小学一千七百二十一路
浙江小学一千七百二十二路
浙江小学一千七百二十三路
浙江小学一千七百二十四路
浙江小学一千七百二十五路
浙江小学一千七百二十六路
浙江小学一千七百二十七路
浙江小学一千七百二十八路
浙江小学一千七百二十九路
浙江小学一千七百三十路
浙江小学一千七百三十一路
浙江小学一千七百三十二路
浙江小学一千七百三十三路
浙江小学一千七百三十四路
浙江小学一千七百三十五路
浙江小学一千七百三十六路
浙江小学一千七百三十七路
浙江小学一千七百三十八路
浙江小学一千七百三十九路
浙江小学一千七百四十路
浙江小学一千七百四十一路
浙江小学一千七百四十二路
浙江小学一千七百四十三路
浙江小学一千七百四十四路
浙江小学一千七百四十五路
浙江小学一千七百四十六路
浙江小学一千七百四十七路
浙江小学一千七百四十八路
浙江小学一千七百四十九路
浙江小学一千七百五十路
浙江小学一千七百五十一路
浙江小学一千七百五十二路
浙江小学一千七百五十

区块6-2格网土方明细表						
格网编号	面积(m^2)	设计高程(m)	挖方面积(m^2)	填方面积(m^2)	挖方量(m^3)	填方量(m^3)
6-2-1	3692.8	26.95	3018.2	674.6	5813.2	784.968
6-2-2	8647.72	27	4326.5	4321.18	1905.645	2236.166
6-2-3	6182.73	27.05	454.89	5727.83	67.275	7096.46
6-2-4	3690.79	27.1	1390.67	2299.89	1493.645	1163.62
6-2-5	1836	27.15	0	1836	1577.96	0
6-2-6	1398.71	27	833.12	565.59	476.86	461.635
6-2-7	4117.74	27.05	3725.58	392.16	3384.14	446.645
6-2-8	4597.64	27.1	2187.67	2410.78	621	3719.06
6-2-9	4593.05	27.15	1116.4	3482.52	194.905	5275.195
6-2-10	4687.9	27.16	184.27	4478.27	4.695	7158.16
6-2-11	2933.28	27.16	988.72	1944.56	88.275	4722.23
6-2-12	3113.09	27.16	0	3113.09	0	7461.28
6-2-13	2222.87	27.15	2222.5	0	1469.13	0
6-2-14	1766.89	27.05	0	1767.56	0	432.645
6-2-15	4463.21	27.05	0	4463.21	0	1096.2
6-2-16	5029.57	27.15	469.6	4216.16	113.94	9017.645
6-2-17	5047.75	27.1	1271.73	3770.36	1446.645	8081.665
6-2-18	5068.93	27.16	224.12	4729.69	11.475	9966.168
6-2-19	5064.11	27.15	0	5064.44	0	10667.71
6-2-20	4319.72	27.2	266.47	4107.56	11.475	11264.1
6-2-21	4158.67	27.2	857.29	3209	175.905	972
6-2-22	3741.5	27.2	529.65	3184.15	110.67	9043.965
6-2-23	1849.64	27.2	420.42	1196.2	46.51	4821.21
6-2-24	3801.8	27.15	957.84	2805.53	18.225	9410.605
6-2-25	6110.71	27.2	0	6110.74	0	13664.445
6-2-26	9018.9	27.25	923.02	9363.91	137.3	18661.03
6-2-27	9923.1	27.3	1496.31	8516.66	242.275	18164.95
6-2-28	5829.29	27.35	0	6829.32	0	13516.77
6-2-29	6738.48	27.3	0	6738.66	0	15031
6-2-30	6643.05	27.4	0	6643.09	0	15107.6
6-2-31	6567.16	27.35	70.49	6496.54	1.35	15031.15
6-2-32	6481.26	27.3	0	6481.26	0	14717.495
6-2-33	6631.28	27.25	84.66	4776.41	80.355	2334.015
6-2-34	3400.04	27.2	59.71	5460.13	3.24	4738.24
6-2-35	6331.72	27.25	0	6331.74	0	13417.495
6-2-36	6261.45	27.3	183.49	6078.02	23.805	12745.64
6-2-37	6192.76	27.35	2185.3	3964.46	417.69	3268.2
6-2-38	4123.94	27.4	372.18	4746.99	29.295	10874.72
6-2-39	5092.31	27.45	156.37	4886.8	8.1	8968.3
6-2-40	4961.31	27.45	0	4961.24	0	2636.575
6-2-41	4913.57	27.45	49.05	4668.64	0	2682.145
6-2-42	4649.93	27.35	0	4649.94	0	3593.7
6-2-43	5824.71	27.3	0	5823.48	0	4665.75
6-2-44	4940.76	27.4	3132.98	1807.67	2868.09	1016.668
6-2-45	3742.61	27.45	3742.61	0	3826.445	0
6-2-46	4248.74	27.45	2697.99	1550.75	2472.75	870.5
6-2-47	4706.83	27.55	1443.73	3263.09	218.43	912.87
6-2-48	4326.95	27.5	0	4326.96	0	1866.21
6-2-49	4367.04	27.5	0	4367.04	0	2809.515
6-2-50	4467.14	27.55	0	4467.1	0	1119.525
6-2-51	4447.23	27.5	58.18	4391.66	2.7	1790.805
6-2-52	4467.31	27.45	905.79	3580.56	160.515	927.67
6-2-53	5034.1	27.5	0	5034.08	0	3788.445
6-2-54	5847.82	27.5	3584.06	334.91	4384.51	184.67
6-2-55	7733.94	27.5	4.82	7729.12	0.54	6316.98
6-2-56	4068.17	27.55	0	4068.31	0	773.89
6-2-57	4566.59	27.6	741.11	3347.59	39.555	1721.665
6-2-58	4131.21	27.55	8.69	4118.53	0.135	2023.01
6-2-59	4153.75	27.55	0	4153.76	0	2626.335
6-2-60	4186.36	27.55	0	4186.33	0	1256.265
6-2-61	4218.65	27.55	4667.17	361.72	584.735	43.2
6-2-62	4451.4	27.5	4441.15	10.24	844.665	0.63
6-2-63	3966.78	27.45	1249.44	2717.66	110.16	2103.175
6-2-64	4309.25	27.4	1661.24	2878.8	444.96	439.425
6-2-65	4210.75	27.5	4193.9	73.94	6211.89	15.55
6-2-66	4418.24	27.5	3283.13	963.5	2733.885	133.145
6-2-67	4449.51	27.55	3643.64	1186.02	1267.605	139.56
6-2-68	4411.28	27.6	3157.07	1222.21	833.895	417.15
6-2-69	4497.82	27.65	1147.27	3260.66	140.67	956.79
6-2-70	4498.58	27.65	1581.38	2882.24	388.92	1231.41
6-2-71	4490.67	27.5	1969.57	2480.27	282.585	836.46
6-2-72	4382.14	27.55	3840.19	517.79	1547.205	137.295
6-2-73	4393.92	27.6	4118.14	277.77	1795.64	14.31
6-2-74	4390.48	27.65	3884.89	505.66	1306.705	127.35
6-2-75	4671.7	27.7	3912.78	758.49	3552.83	223.21
6-2-76	7561.39	27.5	7262.66	330.02	6833.215	11.67
6-2-77	4539.93	27.65	2668.68	1870.74	1114.695	272.49
6-2-78	6334.34	27.65	1558.42	4773.89	166.51	721.485
6-2-79	5347.34	27.65	4910.44	437.38	840.54	10.26
6-2-80	5349.15	27.65	5349.12	0	1148.85	0
6-2-81	5366.55	27.65	5366.59	0	1682.505	0
6-2-82	5353.87	27.65	5353.94	0	3999.6	0
6-2-83	4396.9	27.65	3992.34	404.56	1690.875	27.405
6-2-84	3218.24	27.65	1900.23	1318.66	1015.845	127.44
6-2-85	1158.94	27.65	743.73	407.23	222.48	75.33
6-2-86	2468.14	27.6	2468.14	0	1774.035	0
6-2-87	4768.46	27.6	4768.46	0	1348.65	0
6-2-88	4768.98	27.6	4768.98	0	1682.685	0
6-2-89	4793.57	27.6	4793.57	0	1603.9	0
6-2-90	4768.02	27.65	4768.02	0	1609.86	0
6-2-91	4768.54	27.6	4768.53	0	3824.16	0
6-2-92	4771.05	27.55	4771.04	0	3788.64	0
6-2-93	5033.92	27.5	5044.56	0	7966.515	0
6-2-94	2517.63	27.5	2517.64	0	1750.005	0
6-2-95	4494.83	27.55	4494.82	0	3103.245	0
6-2-96	4494.89	27.5	4494.88	0	3103.23	0
6-2-97	4298.87	27.5	4300.01	0	2282.745	0
6-2-98	3839.47	27.55	3839.36	0	2348.895	0
6-2-99	3230.65	27.5	3230.66	0	1828.44	0
6-2-100	1662.51	27.5	1662.52	0	3678.885	0
合计	440413.69		164653.56	24461.66	106267.66	108267.06

区块6-3格网土方明细表						
格网编号	面积(m^2)	设计高程(m)	挖方面积(m^2)	填方面积(m^2)	挖方量(m^3)	填方量(m^3)
6-3-1	5402.86	19.9	5402.91	0	8262.1436	0
6-3-2	4340.28	20	2650.03	1690.24	1270.05	3130.595
6-3-3	4235.94	19.95	4009.77	187.17	2563.848	2.916
6-3-4	4226.26	20	4226.25	0	3666.4275	0
6-3-5	4315.75	20.05	557.97	3757.79	39.197	243.0375
6-3-6	4171.09	20.15	0	4171.08	0	713.3265
6-3-7	4287.47	20.15	1557.03	2730.5	2382.8035	201.299
6-3-8	4268.64	20.2	1458.23	2810.41	789.233	265.788
6-3-9	4213.58	20.25	2234.28	1979.31	1583.505	1271.864
6-3-10	4467.17	20.3	0	4467.16	0	1703.268
6-3-11	4234.2	20.25	0	3921.39	0	1731.168
6-3-12	4235.11	20.3	0	4235.14	0	2132.976
6-3-13	4230.32	20.45	542.21	3688.11	68.6205	7093.943
6-3-14	4178.98	20.4	0	4178.97	0	8096.115
6-3-15	4179.4	20.35	624.52	3554.88	101.169	1980.877
6-3-16	4179.99	20.35	1991.58	2518.4	344.9655	756.217
6-3-17	4137.67	20.4	1248.9	2888.98	336.2895	11.764285
6-3-18	4136.36	20.5	666.81	3442.57	273.8765	1648.408
6-3-19	4077.16	20.4	0	4077.16	0	1498.2045
6-3-20	4057.4	20.25	1205.69	2851.5	146.232	569.4705
6-3-21	3993.49	20.2	1434.48	2389.04	477.936	752.3115
6-3-22	3931.98	20.25	2659.25	1272.73	1247.1375	41.895
6-3-23	4747.39	19.9	4747.37	0	3431.222	0
6-3-24	3635.54	19.9	3635.55	0	3062.4135	0
6-3-25	3614.3	19.85	3614.32	0	1562.9925	0
6-3-26	3612.65	20	3133.94	478.69	1255.136	191.5375
6-3-27	3609.81	20.05	2061.49	1548.31	778.9775	1.26
6-3-28	4144.15	20.1	2212.37	1931.76	0	64.4385
6-3-29	4098.89	20.15	4092	6.89	4.808	900.024
6-3-30	3692.74	20.2	3692.76	0	0	0
6-3-31	3680.5	20.25	0	3680.5	0	243.0405
6-3-32	3776.83	20.2	0	3776.82	0	1926.855
6-3-33	3580.6	20.25	0	3586.69	0	1522.057
6-3-34	3596.27	20.3	0	3596.27	0	1980.495
6-3-35	3597.94	20.45	0	3597.93	0	2337.369
6-3-36	3597.61	20.5	0	3597.63	0	2365.9695
6-3-37	3597.28	20.35	0	3597.29	0	2294.6715
6-3-38	3585.84	20.55	72.08	3513.75	2.5245	1934.7885
6-3-39	3586.08	20.6	343.17	3254.26	22.1535	1789.7925
6-3-40	4134.26	20.45	1862.75	2259.53	387.792	821.3305
6-3-41	3629.82	20.4	1471.51	2136.93	333.811	522.207
6-3-42	3545.28	20.35	2173.13	1412.24	644.706	213.648
6-3-43	3690.94	20.3	1232.69	2426.24	240.9945	534.5325
6-3-44	3610.07	20.25	2459.82	1308.96	1144.983	169.1025
6-3-45	1194.8	19.9	1194.82	0	386.8795	0
6-3-46	3554.31	19.9	3554.31	0	2861.67	0
6-3-47	3928.77	19.9	3928.69	0	863.777	0
6-3-48	4050.82	20	3998.1	0	1470.0355	0
6-3-49	4093.21	20.05	647.74	3727.7	77.805	3361.0345
6-3-50	4149.13	20.1	4037.23	31.9	2457.29	0.2325
6-3-51	4149.05	20.15	2575.97	1991.98	2427.4485	467.457
6-3-52	4093.3	20.2	4093.29	0	2398.97	0
6-3-53	4090.69	20.2	3927.2	163.39	1778.923	8.721
6-3-54	4239.38	20.25	0	4239.39	0	1487.43
6-3-55	4056.62	20.3	0	4056.58	0	1709.9505
6-3-56	4054.25	20.35	0	4054.26	0	1664.415
6-3-57	4051.75	20.4	0	4051.72	0	1344.627
6-3-58	4049.22	20.45	0	4049.22	0	2256.631
6-3-59	4046.69	20.5	0	4046.69	0	3082.023
6-3-60	6536.84	20.5	1396.18	5378.62	286.7525	33.71.0445
6-3-61	6531.16	20.45	1178.29	5359.62	224.6535	24.8075
6-3-62	6532.56	20.4	2956.48	3900.32	1089.9725	1232.2985
6-3-63	6531.29	20.35	666.29	5985	280.5165	869.886
6-3-64	6396.98	20.3	1261.36	5286.83	511.8585	2.1135
6-3-65	3252.8	20.25	1491.24	1752.92	378.27	269.6355
6-3-66	3233.18	20.2	2213.32	730.45	1497.2265	93.3585
6-3-67	2692.93	20.15	2629.9	34.05	926.823	0.486
6-3-68	4076.94	20.1	4076.96	0	0	7725.502
6-3-69	4091.89	21.3	904.16	4220.67	180.704	744.2645
6-3-70	4092.96	21.25	3736.74	337.09	2676.483	26.2946
6-3-71	2092.94	19.9	2092.93	0	2669.03	0
6-3-72	5258.49	19.9	5258.5	0	2838.7355	0
6-3-73	4539.57	19.9	4539.54	0	2887.067	0
6-3-74	4078.2	20.1	4090.2	0	1299.1995	0
6-3-75	3632.89	20.15	3632.44	0	3024.9315	0
6-3-76	3227.39	20.2	3227.37	0	1881.9855	0
6-3-77	3199.28	20.25	2401.54	797.7	435.24.75	89.503
6-3-78	2946.75	20.3	850.77	2256.94	89.802	803.4565
6-3-79	3776.31	20.35	3126.08	2740.23	948.229	710.6535
6-3-80	5422.62	20.4	2662.54	2465.11	1398.324	777.0735
6-3-81	5458.13	20.45	4952.17	2080.96	2825.8545	540.3545
6-3-82	5298.39	20.5	5298.98	2023.01	2323.26	6.76.6805
合计	307437.68		147621.3	17162259.97	63883.039	63541.936

区块6-4格网土方明细表						
格网编号	面积(m^2)	设计高程(m)	挖方面积(m^2)	填方面积(m^2)	挖方量(m^3)	填方量(m^3)
6-4-1	3672.42	22.75	1832.21	1839.8	2433.465	379.57
6-4-2	4828.08	22.75	0	4823.41	0	2285.88
6-4-3	4740.81	22.7	2029.24	2702.71	2466.28	976.32
6-4-4	5127.83	22.75	483.13	4634.72	427.26	2942.82
6-4-5	6402.18	22.8	70.189	5409.83	1083.81	3871.39
6-4-6	5753.11	22.8	1812.28	3942.21	1254.495	894.879
6-4-7	4912.78	22.75	884.45	4028.34	257.88	337.365
6-4-8	3945.82	22.7	1044.13	2901.69	63.045	611.28
6-4-9	4612.81	22.75	1242.37	3370.4	181.418	840.555
6-4-10	4413.83	22.8	2976.06	1437.6	1803	455.87
合计	41776.64		13119.34	35231.68	10244.599	14.1885

区块6-5格网土方明细表						
格网编号	面积(m^2)	设计高程(m)	挖方面积(m^2)	填方面积(m^2)	挖方量(m^3)	填方量(m^3)
6-5-1	4553.45	20	4553.42	0	7124.2875	0
6-5-2	7963.26	20.35	7963.26	0	980.14	0
6-5-3	4471.49	20.4	4471.48	0	4301.1995	0
6-5-4	7854.86	20.45	5238.4	2136.47	2875.2705	434.649
6-5-5	2298.28	20.5	0	2298.28	0	8024.432
6-5-6	8529.82	20.5	0	8529.83	0	3082.644
6-5-7	997.1	20.6	0	8979.06	0	3739.0815
6-5-8	6852.96	20.55	0	6852.96	0	3579.4695
6-5-9	5746.03	20.7	548.64	5197.42	159.789	4037.3235
6-5-10	7044.02	20.75	542.42	6500.64	77.35.25	5340.677
6-5-11	6005.82	20.85	852.08	5243	1403.2515	3305.2725
6-5-12	6217.69	20.8	3154.92	3322.98	1481.1165	2344.05
6-5-13	6135.38	20.85	3049.17	4389.2	1593.732	3117.2495
6-5-14	5923.51	20.9	387.49	5535.99	12.2175	981.28
6-5-15	5743.54	20.95	53.36	5692.1	0.513	1348.02
6-5-16	5495.37	21	980.18	4603.32	503.0835	1801.654
6-5-17	5692.88	20.9	2801.79	2896.19	1811.4.35	542.7855
6-5-18	5705.95	20.85	3566.44	1547.12	2344.3155	283.475
6-5-19	6187.84	20.8	4021.96	2169.4	2814.858	561.9765
6-5-20	6752.51	20.75	3571.66	3180.85	4961.7825	6186.9825
6-5-21	7237.22	20.7	3893.56	3343.7	5493.045	985.8315
6-5-22	6616.63	20.7	3781.63	2834.78	4585.2825	1388.2245
6-5-23	7438.39	20.65	2653.22	4242.67	1140.345	1240.089
6-5-24	6581.3	20.55	6581.3	0	6622.938	0
6-5-25	6183.06	20.7	6183.03	0	2660.3355	0
6-5-26	6149.98	20.75	6149.94	0	4932.78	0
6-5-27	6144.36	20.8	2931.89	2226.78	2461.5005	762.9825
6-5-28	6138.36	20.75	1921.73	4539.65	1158.9885	1836.9725
6-5-29	7019.83	20.4	1931.49	5492.23	966.267	1757.214
6-5-30	6130.89	20.45	0	813819	0	2644.3995
6-5-31	6133.27	20.45	8511	3792.28	1785.9	2194.4205
6-5-32	6134.49	20.5	1523.22	4611.29	691.5745	2631.6495
6-5-33	6493.73	20.55	0	6493.74	0	4300.625
6-5-34	6137.56	20.6	0	6137.56	0	6134.6845
6-5-35	6130.24	20.65	592.05	5758.35	119.865	898.494
6-5-36	6130.56	20.7	0	6130.55	0	6760.012
6-5-37	6137.48	20.75	0	8307.5	0	1943.085
6-5-38	6130.76	20.85	0	8306.77	0	1538.49
6-5-39	6134.66	20.8	389.83	5328.6	90.504	11.52.8255
6-5-40	6130.54	20.8	4157.81	1942.71	2033.0255	749.0115
6-5-41	6130.64	20.75	3794.89	2335.74	2061.945	842.8605
6-5-42	6108.56	20.7	289.06	5819.86	0	1288.605
6-5-43	6092.08	20.65	1329.52	4987.51	333.939	1766.2215
6-5-44	6084.36	20.6	3436.37	2647.97	1580.1295	540.1395
6-5-45	6071.86	20.55	2956.01	3115.84	1237.4685	1597.7345
6-5-46	6091.84	20.5	2556.17	3533.67	1988.8975	6.40.1025
合计	290823.25		104303.09	191956.55	69268.824	69075.284

乌石村
月星队
乌石村
福寿
乌石村
福和
乌石村
福安
乌石村
大福队
乌石村
大福队
乌石村
大围队
乌石村
大围队
乌石村
大围

上西村
东闸队

上西村
禾塘队

上西村
月星队

乌石村
庙窝

区块7

区块7格网土方明细表							
格网编号	面积(m^2)	设计高程(m)	挖方面积(m^2)	填方面积(m^2)	挖方量(m^3)	填方量(m^3)	挖填差(m^3)
7-1	8005.3002	20.45	7297.0043	775.0219	12422.573	153.5895	12269.07
7-2	6306.2218	20.45	0	6260.7177	0	2241.3645	-2241.405
7-3	8540.8612	20.5	1240.4827	7300.1788	216.486	2540.889	-2324.43
7-4	6561.0404	20.55	0	8501.0403	0	4899.2175	-4699.285
7-5	9206.1928	20.65	980.0653	8226.1377	99.8865	3603.69	-3503.79
7-6	6392.9705	20.65	3680.507	4702.4634	3186.379	869.6565	2316.655
7-7	9849.1915	20.75	9649.1913	0	7246.9755	0	7246.935
7-8	6648.9185	20.75	5245.9452	1400.8737	4913.163	191.8585	4721.49
7-9	7819.9156	20.85	4520.0863	3299.0346	934.9425	1698.7165	-763.83
7-10	7835.0376	20.85	4955.7124	2879.3252	2907.765	430.1235	2477.655
7-11	7496.4729	20.95	2704.8174	4791.6558	317.8845	942.364	-624.51
7-12	6727.8408	20.95	5529.5561	1205.0068	1889.075	185.6045	1703.43
7-13	5889.8662	21.05	5884.2171	0	2426.544	0	2426.49
7-14	4314.8235	21.05	3355.9919	993.8313	1135.6335	88.236	1047.455
7-15	2347.9255	21.15	2347.9255	0	475.4585	0	475.47
7-16	2874.5893	21.15	2303.9216	573.8893	162.5875	41.7015	140.94
7-17	4358.6047	20.4	0	4358.6046	0	2980.449	-2980.395
7-18	4618.8897	20.4	2822.3673	1794.5024	319.059	476.4015	-157.275
7-19	4142.4917	20.4	0	4052.1884	0	1094.094	-1094.04
7-20	3855.7997	20.4	1475.4775	2500.4662	1842.4395	1100.2365	742.23
7-21	6319.4552	20.4	2662.31	3391.6135	742.527	962.908	-240.435
7-22	5907.3425	20.4	4514.3756	1150.9823	236.9115	57.564	179.415
7-23	6119.9141	20.45	4011.0943	2108.8196	1193.4135	452.7225	740.745
7-24	5970.1857	20.5	1115.0701	4855.3153	238.2075	2299.131	-2060.91
7-25	6462.0182	20.6	1599.2456	4862.7698	536.7195	1466.8695	-930.15
7-26	5925.8424	20.6	1054.3807	4871.2615	428.2335	2325.4425	-1897.155
7-27	5255.3097	20.7	0	5255.3049	0	2448.5625	-2448.63
7-28	6650.5927	20.7	2824.4952	3826.0975	2496.2425	1503.549	994.68
7-29	6091.2363	20.8	0	6091.2365	0	2573.4915	-2573.505
7-30	6290.8378	20.8	0	6290.8374	0	2002.5225	-2002.455
7-31	6117.5215	20.9	0	6117.5213	0	883.4805	-883.44
7-32	5936.6252	20.9	2604.44	3431.1853	1298.6975	1250.478	42.66
7-33	5596.0683	21	0	5596.0683	0	2049.597	-2049.57
7-34	4317.7329	21	0	4316.0555	0	1748.007	-1747.98
7-35	2723.1313	21.1	0	2722.8782	0	1102.761	-1102.815
7-36	2479.0868	21.1	0	2453.0885	0	993.5055	-993.465
合计	215650.4118		84235.8674	130825.6792	47663.3025	47656.5775	4.66

项目名称	从化区全域土地综合整治试点整头万亩良田示范项目	子项	土地平整工程
图纸名称	分区块土方计算图7/7	图号	TD-09

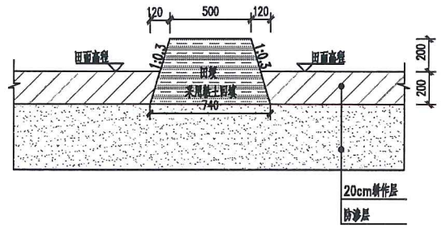

田埂断面图
1:25

说明：

1、图中高程以m计，余均尺寸以mm计；图中高程取田面为0.00m；

2、田埂填料要求：填料要求粒径小于10cm，要求级配均匀，压实度不小于88%，压实后的填料内摩擦角大于35°；

项目名称	从化区全域土地综合整治试点 鳌头万亩良田示范项目	子项	土地平整工程
图纸名称	田埂结构图	图号	TD-10

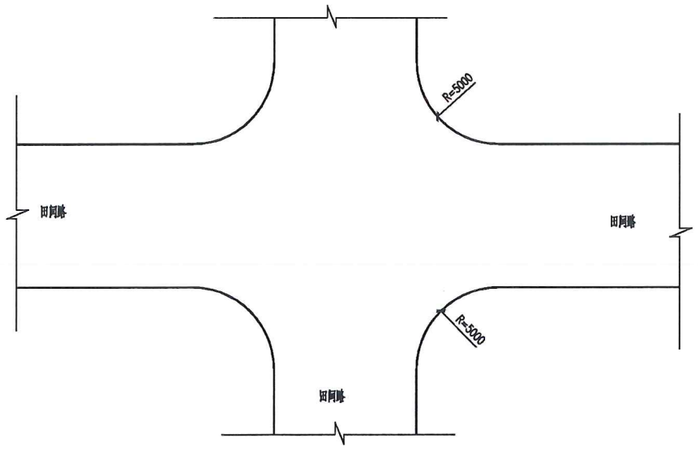

十字交叉布置图

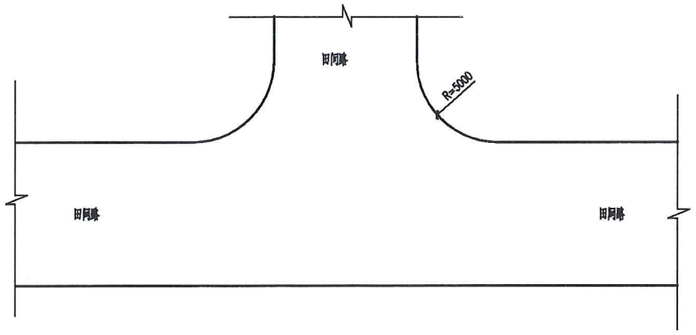

丁字交叉布置图

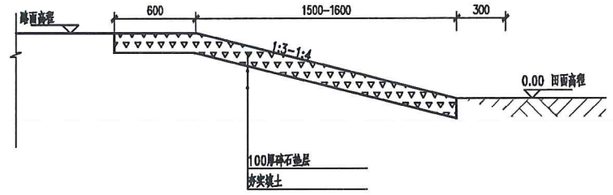

农机下坡道A—A 剖面图

1:25

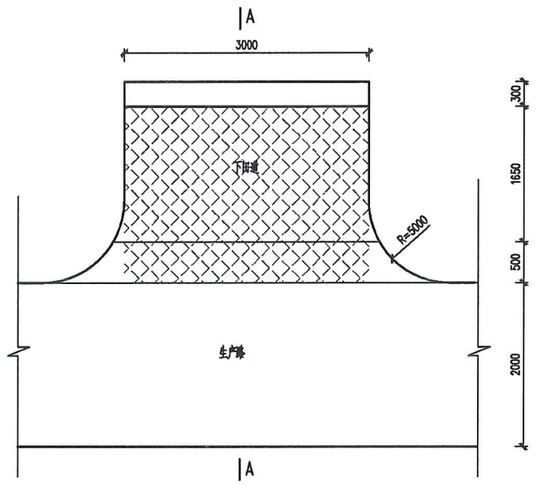

农机下坡道平面布置图

1:50

说明：

1.图中尺寸以mm计，

2.具体位置以项目施工中位置为准。

3.道路工程计量：不扣除道路相交处重叠工程量，同时不单独计入道路交叉口工程量，交叉口工程量已经包含在道路每延米单价中。

4.下田坡道每80-100m设置一处，采用盖板形式。

项目名称	从化区全域土地综合整治试点 鳌头万亩良田示范项目	子项	土地平整工程
图纸名称	交叉口布置图、下田坡道断面	图号	TD-11

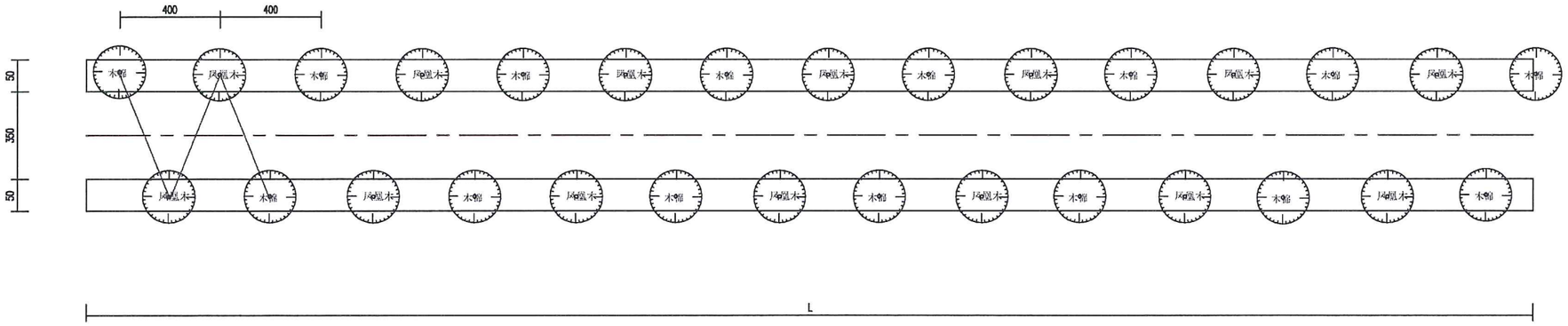

说明：

1、图中尺寸单位均以cm计。

2、田间道防护林,间距4.0m，高度≥400cm，冠幅≥300cm，胸径≥10cm，土球直径≥30cm。

项目名称	从化区全域土地综合整治试点 鳌头万亩良田示范项目	子项	土地平整工程
图纸名称	农田（田间道）防护林标准段	图号	TD-12

从化区全域土地综合整治试点鳌头万亩良田示范项目
可行性研究报告图册

1. 农田整治工程附图

1.2 灌溉与排水工程附图

灌溉与排水工程附图目录

序号	图　　名	图号或编号	张数	备　注
01	灌溉平面图纸图	GP-01	1	
02	排水平面图纸图	GP-02	1	
03	灌溉首部配置模式示意图	GP-03	1	
04	低压管道输水灌溉系统组成示意图	GP-04	1	
05	灌溉管道节点布局图	GP-05	1	
06	放水阀结构图	GP-06	1	
07	管道基础断面图	GP-07	1	
08	闸阀井详图	GP-08	1	
09	排气阀、泄水阀井详图	GP-09	1	
10	镇墩详图	GP-10	1	
11	生态农沟结构图	GP-11	1	
12	生态斗沟结构图	GP-12	1	
13	排洪沟III类结构图	GP-13	1	
14	排洪沟I类、II类结构图	GP-14	1	
15	农渠结构图	GP-15	1	
16	净化池构造图	GP-16	1	
17	农渠放水口	GP-17	1	
18	沟渠穿路涵洞纵剖面图	GP-18	1	
19	高平泵站（闸站）工艺布置图	GP-19	1	
20	横江泵站（闸站）工艺布置图	GP-20	1	
21				
22				
23				
24				
25				
26				

序号	图　　名	图号或编号	张数	备　注
01				
02				
03				
04				
05				
06				
07				
08				
09				
10				
11				
12				
13				
14				
15				
16				
17				
18				
19				
20				
21				
22				
23				
24				
25				
26				

项目名称	从化区全域土地综合整治试点 整头万亩良田示范项目	子项	灌溉与排水工程
图纸名称	灌溉平面图纸图	图号	GP-01

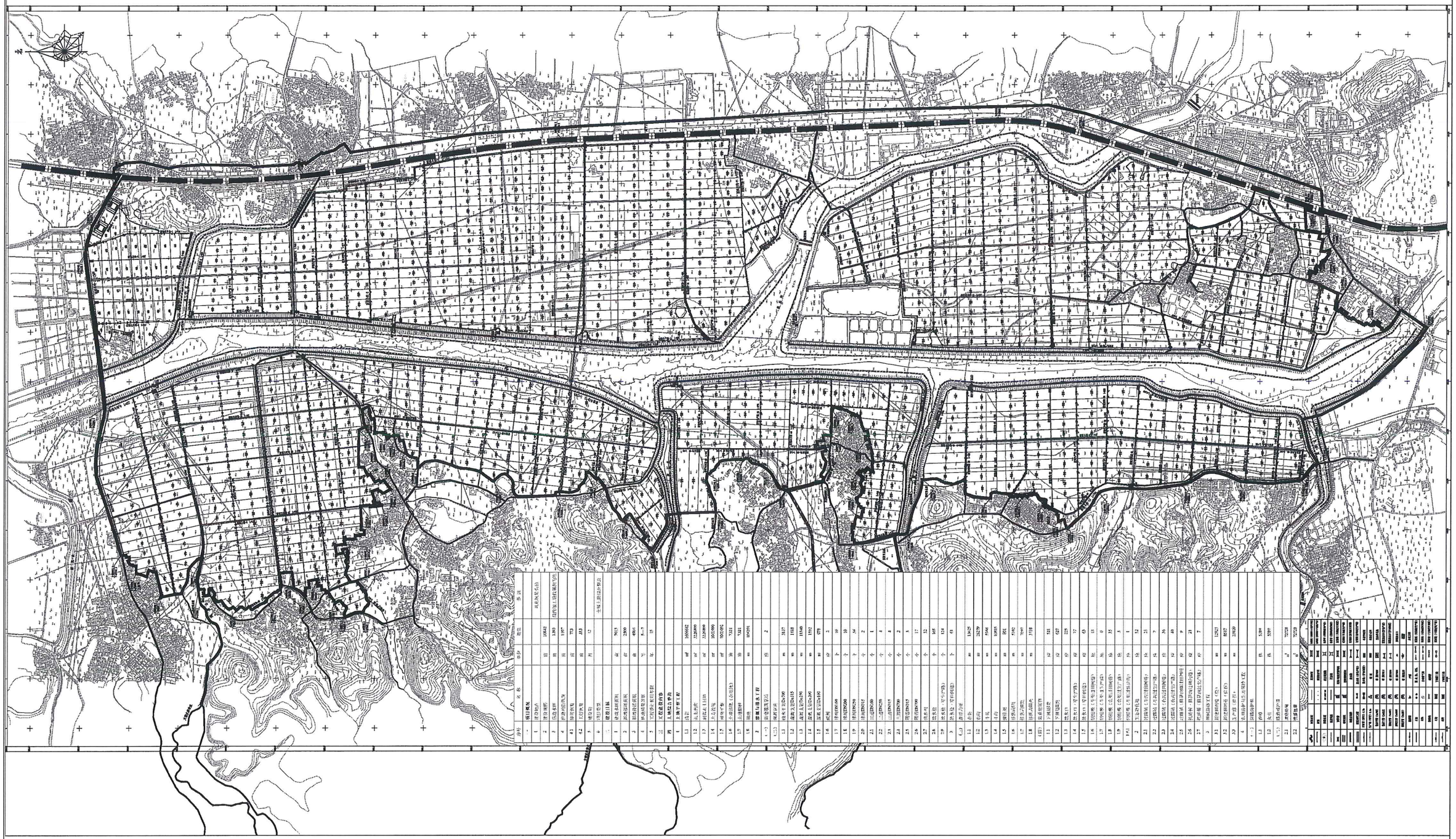

项目名称	从化区合城土地综合整治试点 鳌头万亩良田示范项目	子项	灌溉与排水工程
图纸名称	排水平面图纸图	图号	GP-02

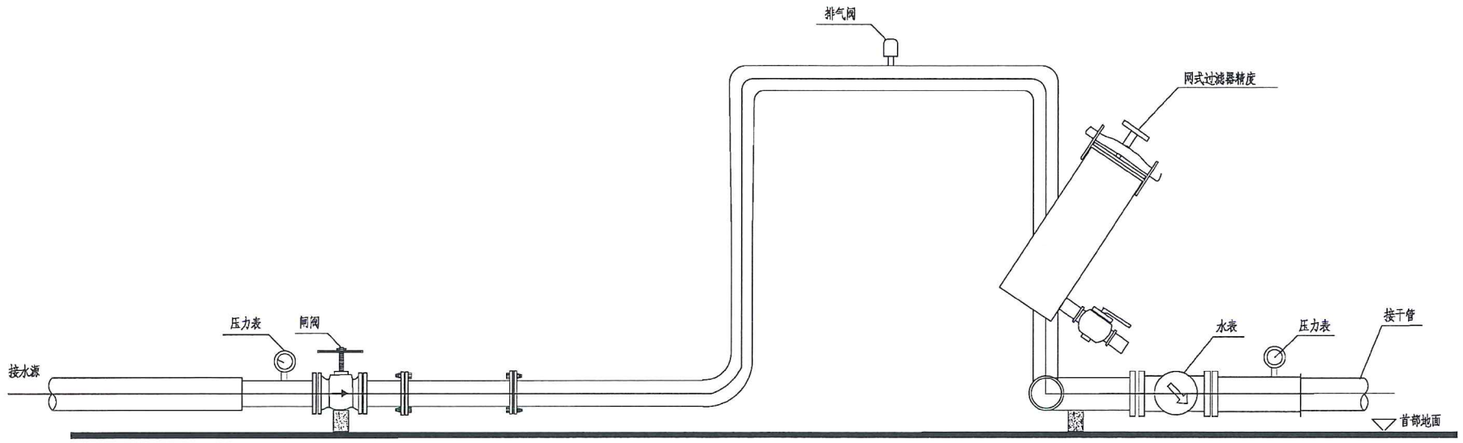

自压首部结构连接示意图

说 明:

1、设备安装按工艺流程及行业施工规范确定;

2、泵基础按中标厂家提供的基础安装图施工;

3、各设备的间距依据泵房内部实际尺寸综合确定布置。

项目名称	从化区全域土地综合整治试点 鳌头万亩良田示范项目	子项	灌溉与排水工程
图纸名称	灌溉首部配置模式示意图	图号	GP-03

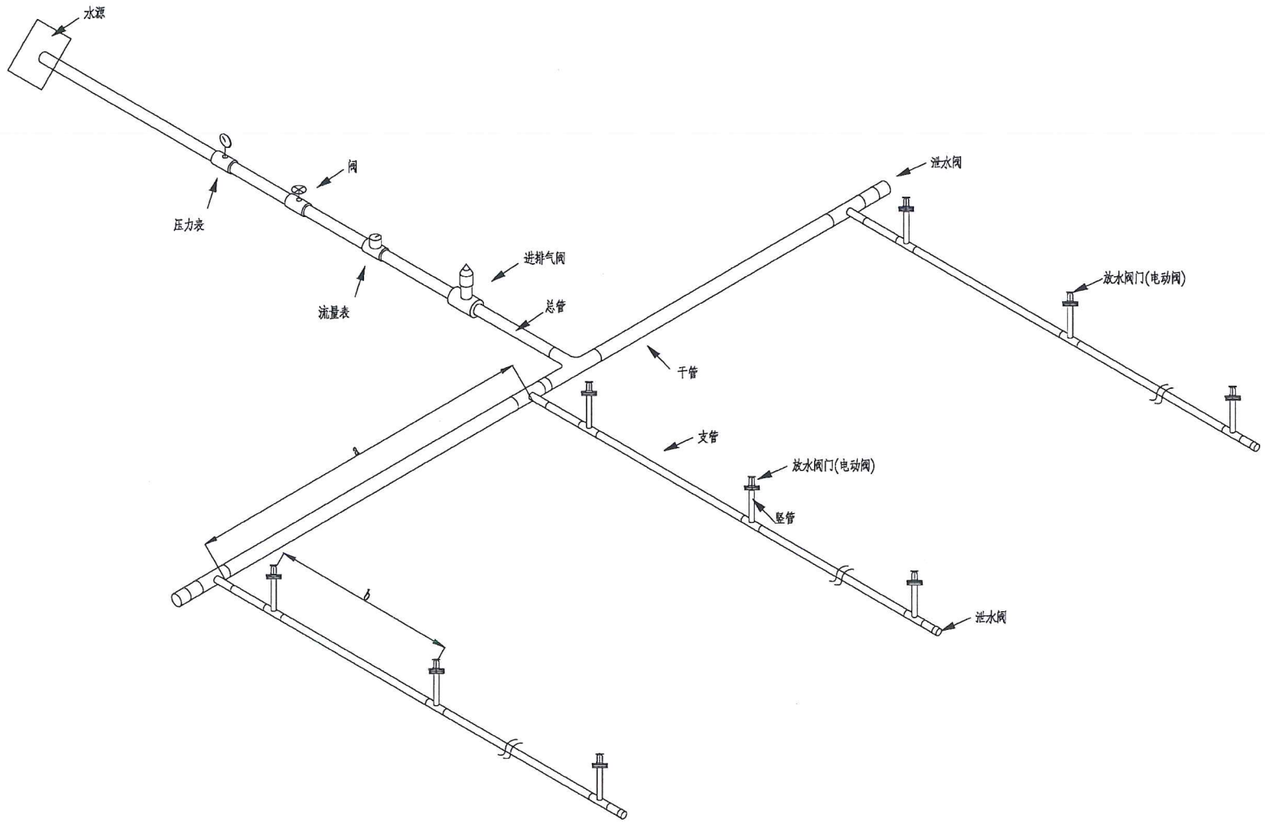

低压管道输水灌溉系统组成示意图

说明:

1.本图为低压管道输水灌溉系统组成示意图;
2.实际设备配备可根据实际情况进行选择;
3.系统泄水阀应布置在干管或支管最低处;

项目名称	从化区全域土地综合整治试点 鳌头万亩良田示范项目	子项	灌溉与排水工程
图纸名称	低压管道输水灌溉系统组成示意图	图号	GP-04

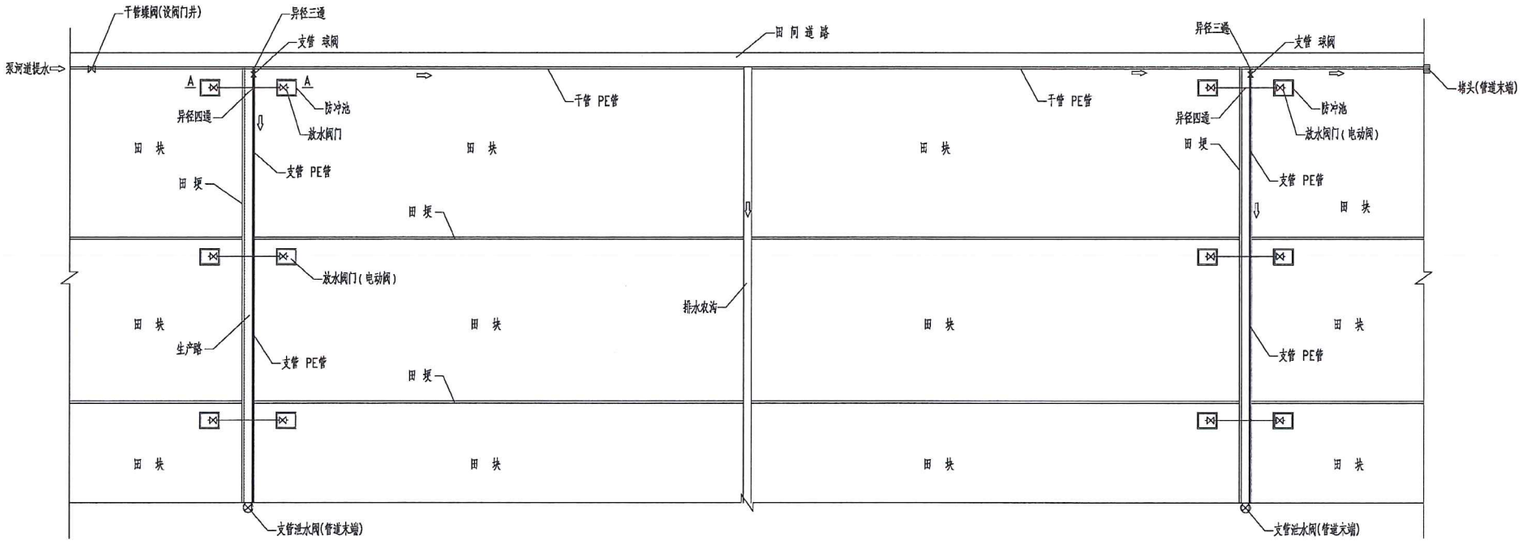

管道灌溉典型平面布置图

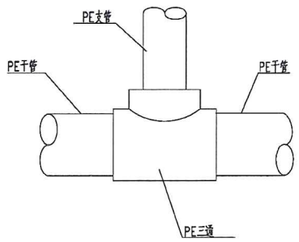

主干管连接图

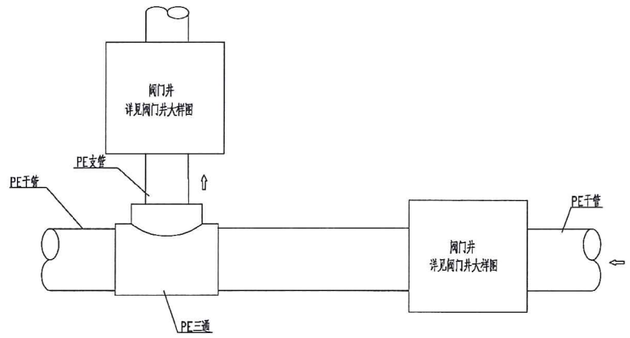

主干管、阀门井连接图

说明:

1、图中高程以m计，余均尺寸以mm计;
2、本图为典型设计图，应结合具体的田块布置进行适当调整;
3、本图需与土地平整、道路专业图纸联合使用;
4、本图干管、支管尺寸请参照平面布置图。
5、支管管末端应设置塔头，在支管末端设进水阀;
6、管材采用钢骨架聚乙烯塑料复合管PE管，埋管后沟槽回填压实度不小于90%;
7、未尽事宜按有关规范执行。

项目名称	从化区全域土地综合整治试点 鳌头万亩良田示范项目	子项	灌溉与排水工程
图纸名称	灌溉管道节点布局图	图号	GP-05

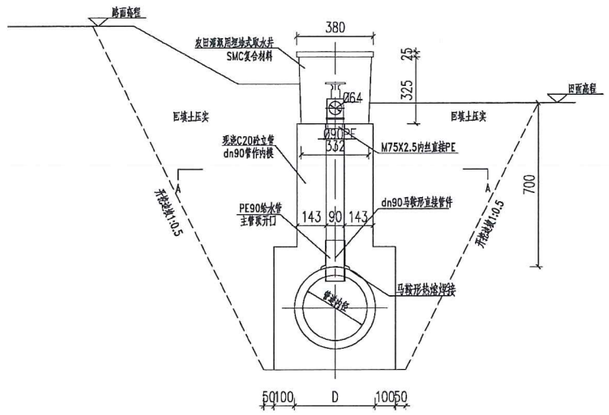

出水口剖面图一(单侧) 1:100

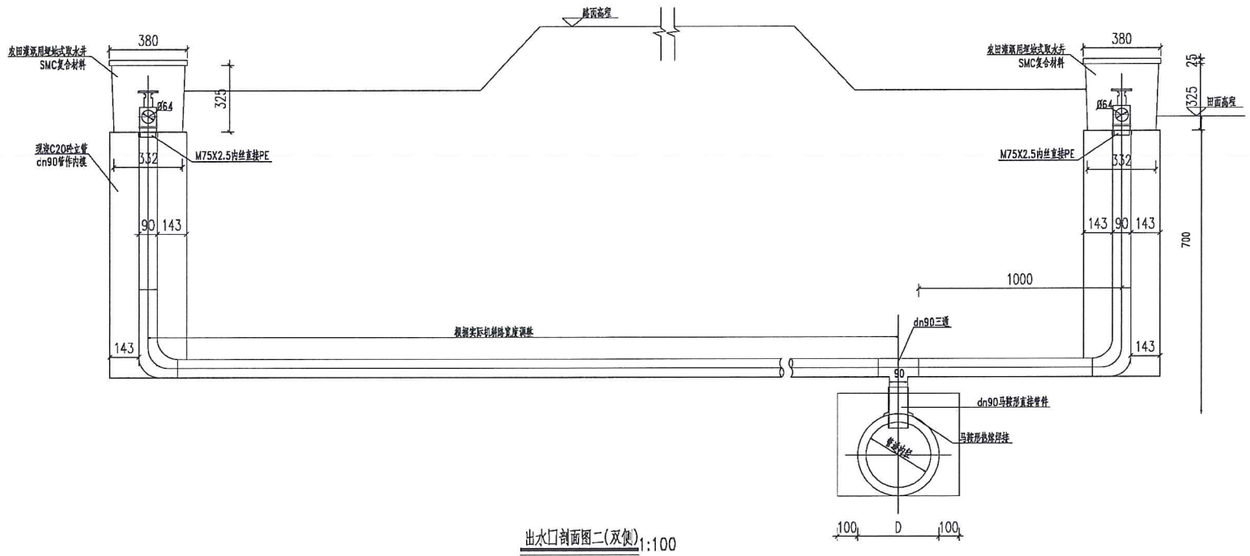

出水口剖面图二(双侧) 1:100

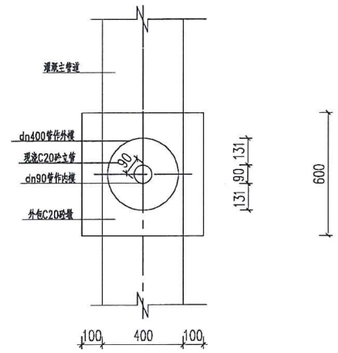

A-A剖视图 1:100

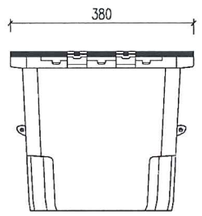

防冲池侧面图 1:50

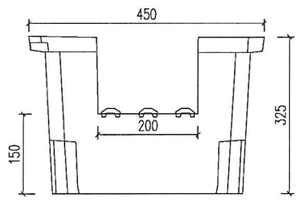

防冲池侧面图 1:50

说明:

1、图中尺寸高程以m计,其余均以mm计。

2、放水阀采用和农田灌溉用埋地式防冲池子(取水井)配套的型号,阀门采用电动阀门通过远程传感自动控制;无线阀控器,一控一(含立杆)配置太阳能电池板,微光亦可充电,具体以厂家提供为准。

3、本设计按每个放水口预留DN90管长度为主管到出水口长度,双向放水穿机耕路或排渠。

4、由于本工程施工造成的机耕路和排渠等损坏应按照原样恢复。

5、防冲池为新型的SMC材料制作代替传统的水泥预制品,属于地埋式。

项目名称	从化区全域土地综合整治试点 鳌头万亩良田示范项目	子项	灌溉与排水工程
图纸名称	放水阀结构图	图号	GP-06

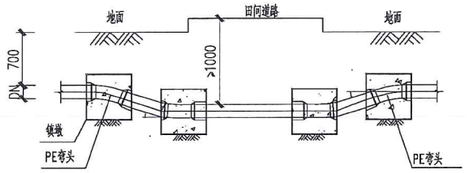

干管过路纵剖面图

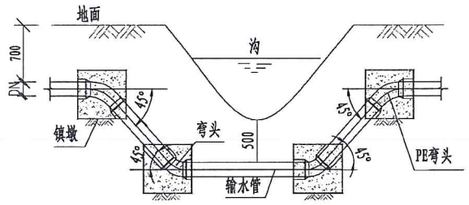

管道过沟纵向图

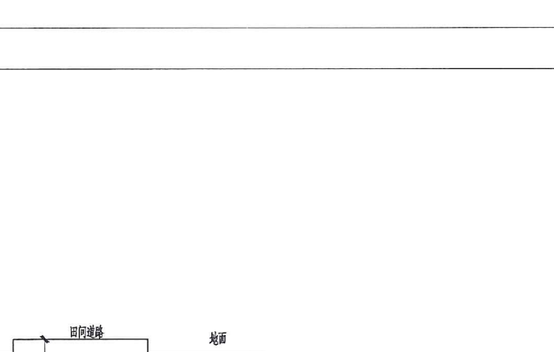

管槽开挖回填断面图 1:50

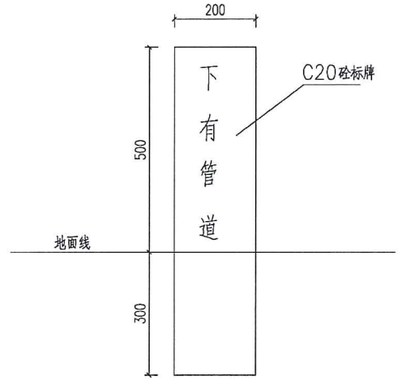

标牌埋设断面图 1:50

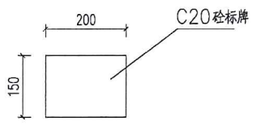

标牌平面图 1:50

说明:

1、图中尺寸以mm计;

2、沟槽回填要求原状土回填,不得含有石块、砖块等杂物;

3、PE管管槽深度应大于700+d,dn为管道外径,若管道覆土厚度小于700,应在管道外部套大一级的钢筋砼管保护;

4、当基底处于地下水位以下的软土层或地质异常时,应及时联系设计;

5、由于本工程施工造成的水泥路面损坏应按照原样修复;

6、管道覆土前应进行试水实验,试水合格后覆土;

7、回填土及道路基础回填分层压实,压实度均不小于0.90;

8、标牌具体布设根据实际情况设置,标牌凹槽刻字,文字颜色红色。

项目名称	从化区全域土地综合整治试点 鳌头万亩良田示范项目	子项	灌溉与排水工程
图纸名称	管道基础断面图	图号	GP-07

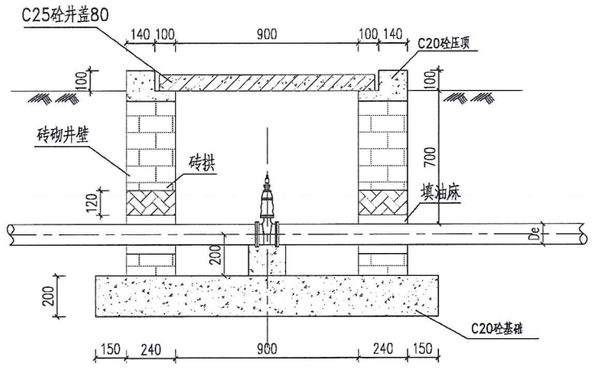

I－I 1:20

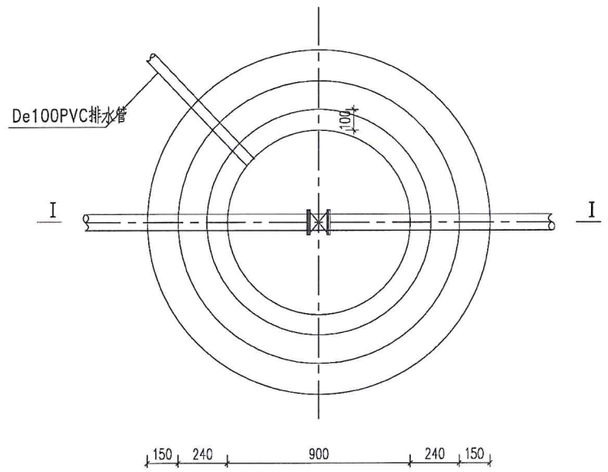

阀门井平面图 1:20

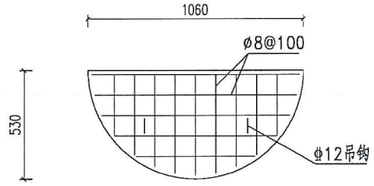

井盖配筋图 1:20
(每井2块)

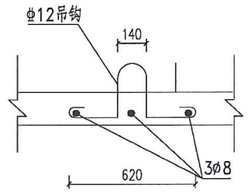

吊钩示意图 1:10
(每块2个)

说明:

1、图中高程采用相对高程基准，单位以m计，其余以cm计。

2、井盖采用C25砼浇筑，板钢筋混凝土保护层厚度为2cm。

3、基础要置于原状土地基上，地基承载力大于200KPa。

4、砖砌体采用MU15.0水泥实心砖，M10混合砂浆砌筑。

5、如有地下水，井壁外表面采用1：2水泥砂浆内掺水泥重量的5%的防水剂抹面厚20mm。

6、井底设置一根De100PVC排水管引水至外地低坡。

7、本阀门井适用于闸阀DN≥65的闸阀保护。

项目名称	从化区全域土地综合整治试点 鳌头万亩良田示范项目	子项	灌溉与排水工程
图纸名称	闸阀井详图	图号	GP－08

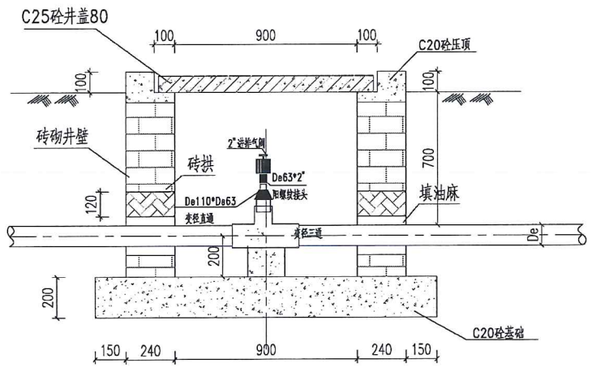

I-I 1:20

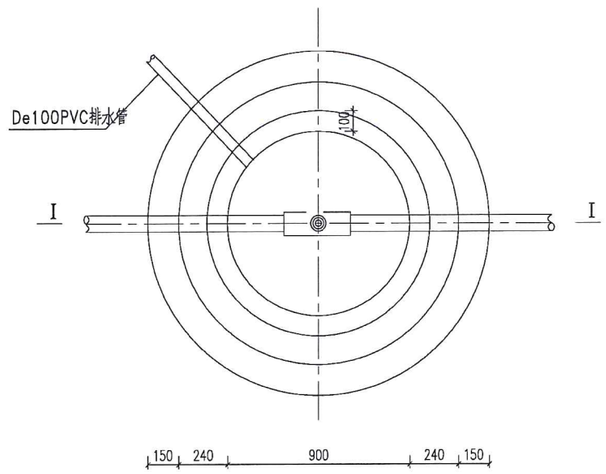

排气阀井平面图1:20

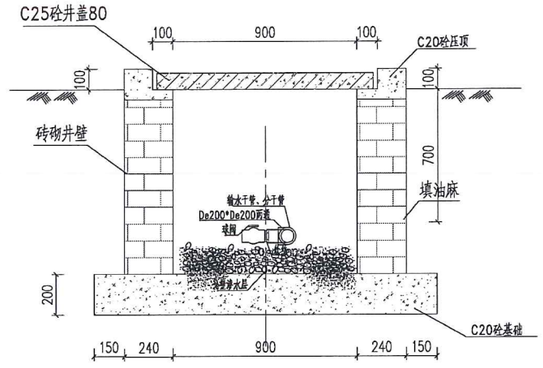

I-I 1:20

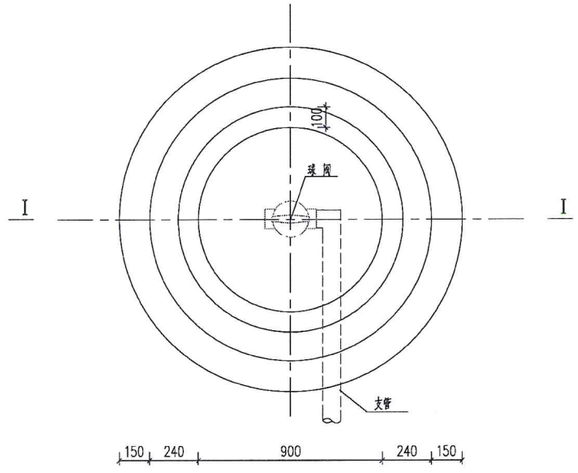

泄水井平面图 1:20

说 明:

1、图中尺寸以mm计;

2、球阀井用于支管灌溉时的控制,蝶阀井用于干管的控制;

3、在控制系统中干管或分干管最高点设置排气阀;

4、在控制系统中干管或分干管最低点设置排水阀;

5、为防止项目区灌溉系统管件连接处因承受压力过大导致管道断开,干、支管转角、末端及高差较大处均设置固定用砖砌镇墩;

6、井盖参照阀门井井盖。

项目名称	从化区全域土地综合整治试点 鳌头万亩良田示范项目	子项	灌溉与排水工程
图纸名称	排气阀、泄水阀井详图	图号	GP-09

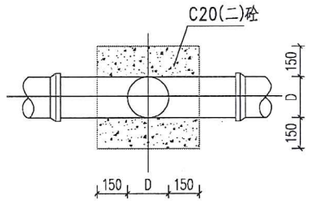

三通管镇墩剖面图 1:25

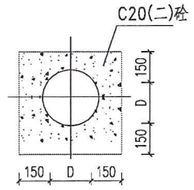

平弯管镇墩剖面图 1:25

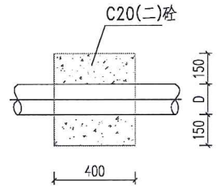

管道末端镇墩剖面图 1:25

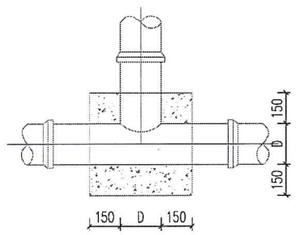

三通管镇墩平面图 1:25

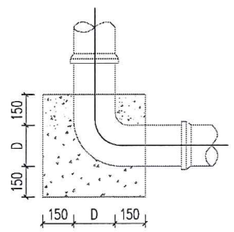

平弯管镇墩平面图 1:25

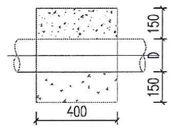

管道末端镇墩平面图 1:25

说明：

1、本图单位毫米计。

2、镇墩材料：C20砼，二级配。

项目名称	从化区全域土地综合整治试点 鳌头万亩良田示范项目	子项	灌溉与排水工程
图纸名称	镇墩详图	图号	GP-10

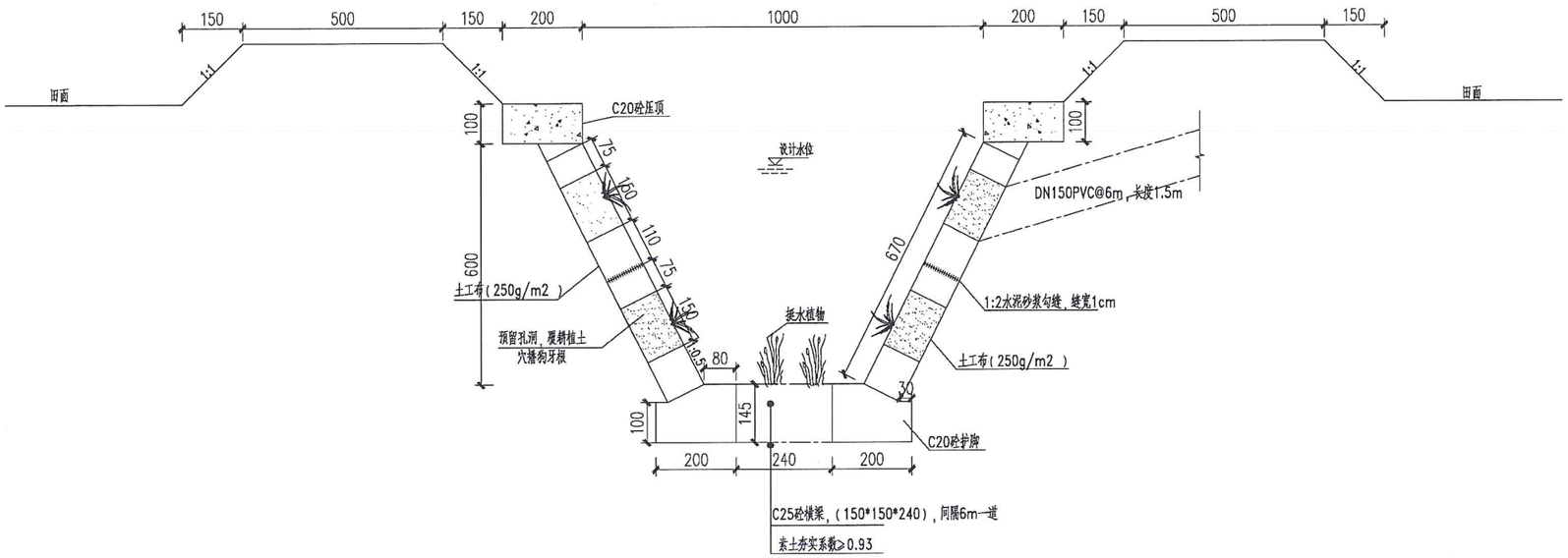

农沟横断面图
1:20

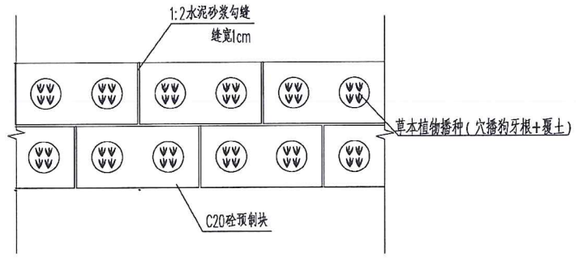

预制块布置图 1:20

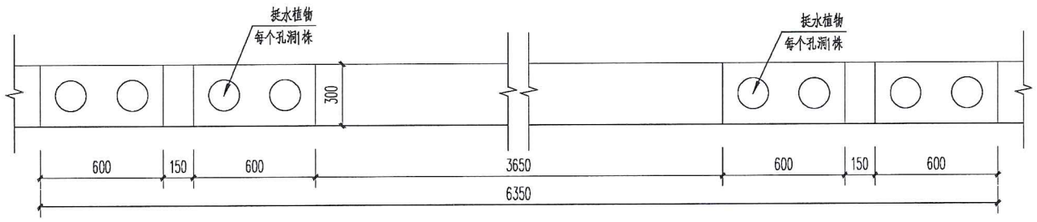

挺水植物固定平面图 1:20

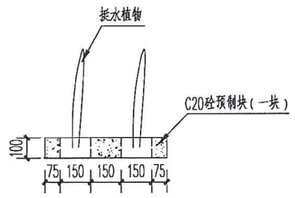

挺水植物固定方案图 1:20

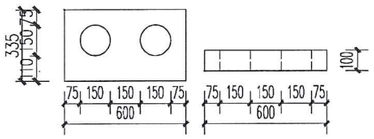

预制块结构图 1:20

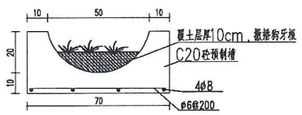

生物桥横断面图 1:50

说明：

1、高程：1985国家高程基准，以m计。其余尺寸以mm计

2、生态沟纵向坡降为1：2000。渠道回填土和经修整的土渠槽要求其压实度不得小于0.93。

3、在生态沟每个排水口处的底部放置2块预制块(600*240)，防止冲刷。

4、护脚、压顶每隔15m设一道沉降缝，缝内填充沥青杉木板。

5、生态沟底部种植适量挺水植物，选用芦白、水芹，交错间隔种植，净化水质；迎坡预制块孔内填土并种植草本植物，选用狗牙根，加固岸坡。

1)芦白：H100-120，P35-40，2-3芽/株，16株/m2；

2)水芹：H35-50，P30-35，2-3芽/丛，25丛/m2；

6、挺水植物种植要求：挺水植物间隔种植，每种植物段10m，间距30m，间距30m段撒播狗牙根，每平方10g；

7、沟长度超过200m时，每隔200m设置一处生物桥。

项目名称	从化区合域土地综合整治试点 鳌头万亩良田示范项目	子项	灌溉与排水工程
图纸名称	生态农沟结构图	图号	GP-11

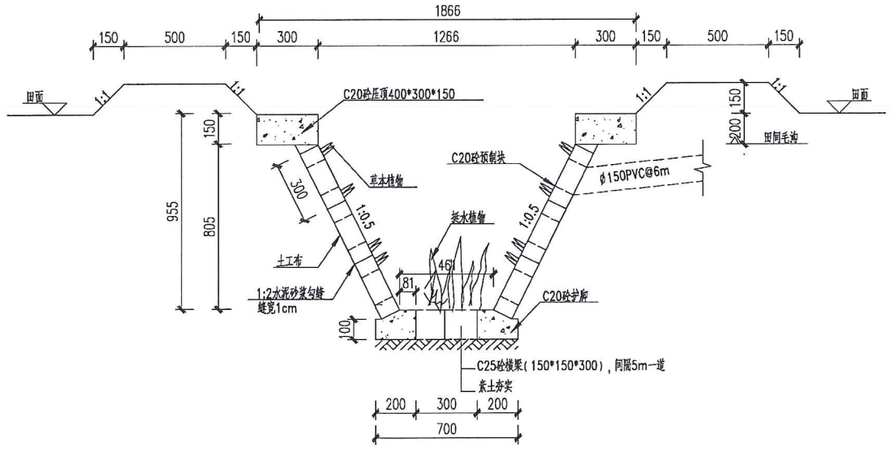

生态斗沟剖面图 1:20

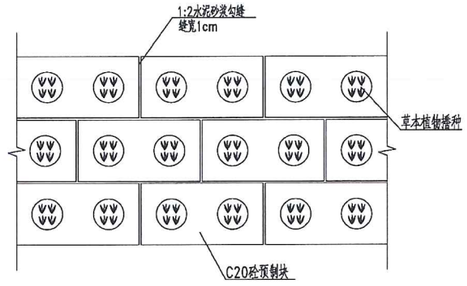

预制块布置图 1:20

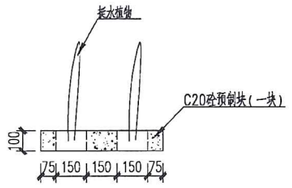

挺水植物固定方案图 1:20

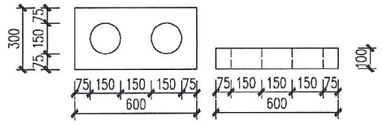

预制块结构图 1:20

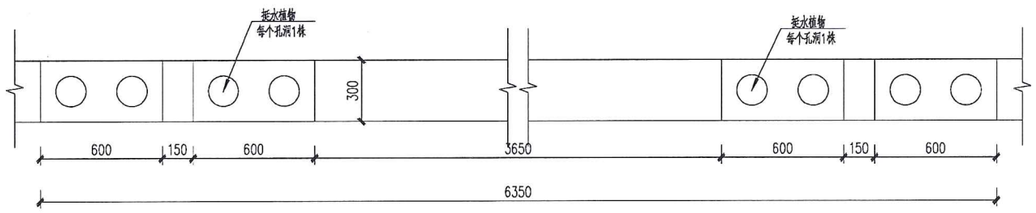

挺水植物固定平面图 1:20

说明：

1、高程：1985国家高程基准，以m计。其余尺寸以mm计。

2、生态沟纵向坡降为1:2000。根据实际需要设置踏板，方便行人通行。

3、在生态沟每个排水口处的底部放置2块预制块（600*300），防止冲刷。

4、生态沟底部种植适量挺水植物，选用美人蕉、再力花，交错间隔种植，净化水质；边坡预制块孔内填土并种植草本植物，选用香根草，加固岸坡。

项目名称	从化区全域土地综合整治试点 鳌头万亩良田示范项目	子项	灌溉与排水工程
图纸名称	生态斗沟结构图	图号	GP－12

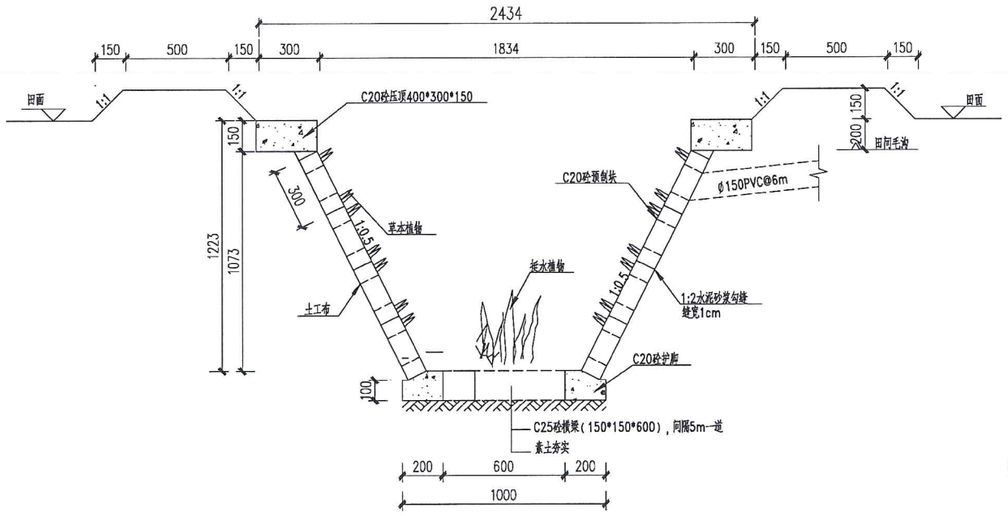

排洪沟III剖面图 1:20

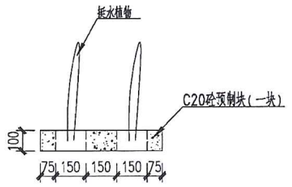

挺水植物固定方案图 1:20

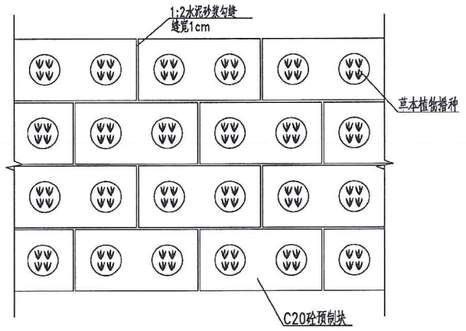

预制块布置图 1:20

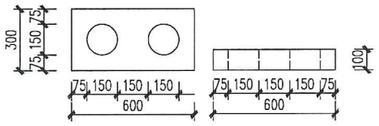

预制块结构图 1:20

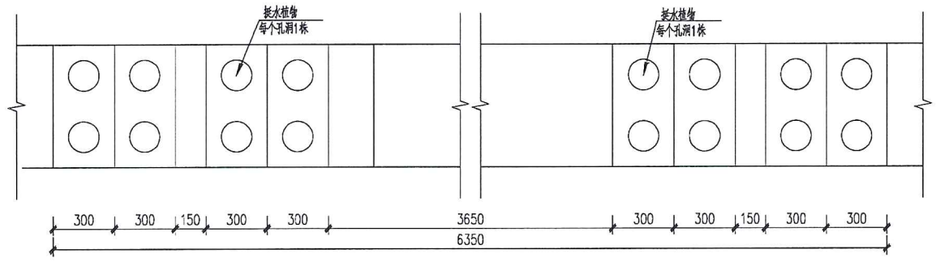

挺水植物固定平面图 1:20

说明：

1、高程：1985国家高程基准，以m计。其余尺寸以mm计。

2、生态沟纵向坡降为1:2000。根据实际需要设置踏板，方便行人通行。

3、在生态沟每个排水口处的底部放置4块预制块（600*300），防止冲刷。

4、生态沟底部种植适量挺水植物，选用美人蕉、再力花，交错间隔种植，净化水质；边坡预制块孔内填土并种植草本植物，选用香根草，加固岸坡。

项目名称	从化区全域土地综合整治试点 鳌头万亩良田示范项目	子项	灌溉与排水工程
图纸名称	排洪沟III类结构图	图号	GP-13

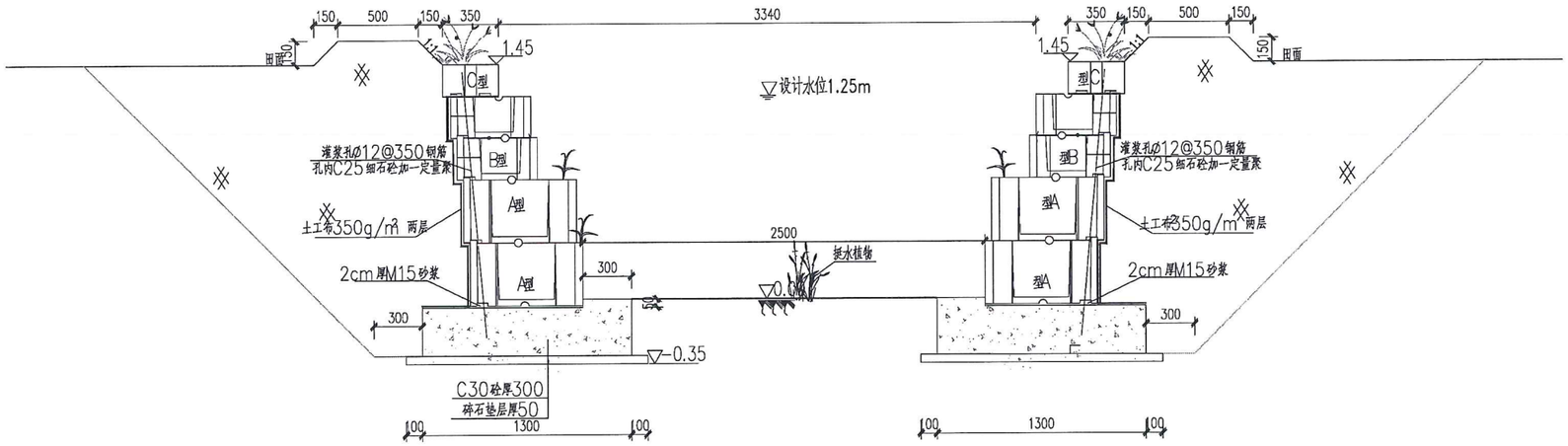

排洪沟I类

1:25

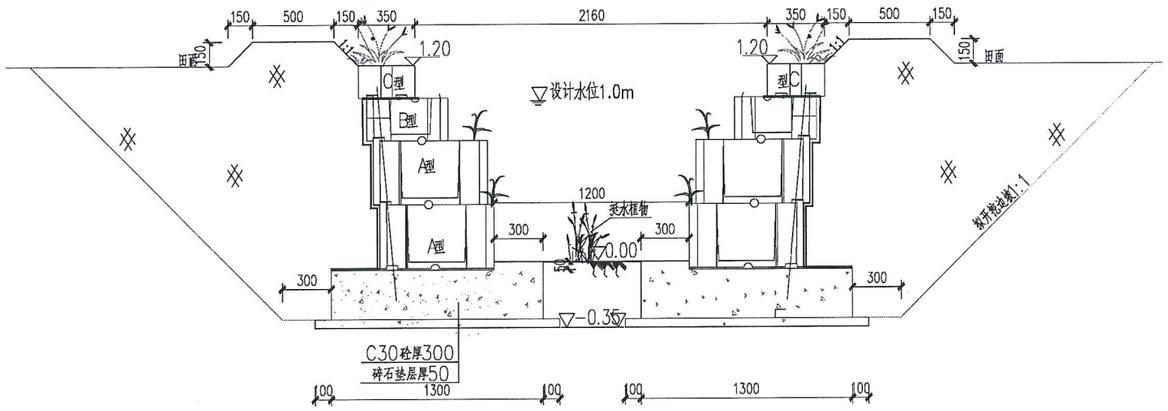

排洪沟II类

1:25

项目名称	从化区全域土地综合整治试点 鳌头万亩良田示范项目	子项	灌溉与排水工程
图纸名称	排洪沟I类、II类结构图	图号	GP－14

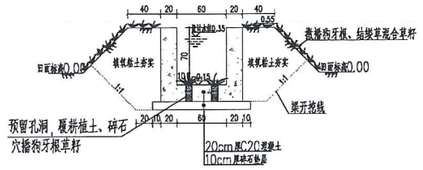

农渠横断面图 1:50

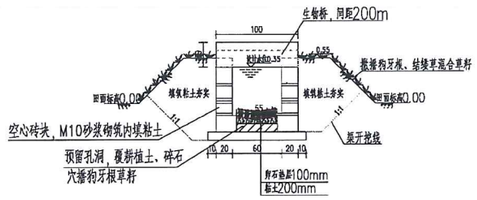

间断生态槽断面图 1:50

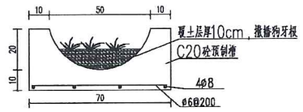

生物桥横断面图 1:50

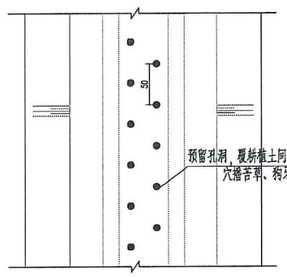

农渠平面图 1:50

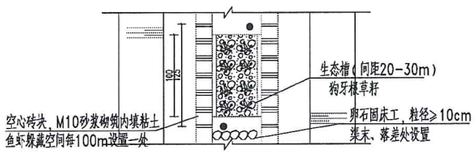

间断生态槽平面图1:50

固床工大样图 1:50

说明：

1、图中单位为mm。

2、底板及压顶混凝土强度为C20,底板及压顶每隔3m设置一条伸缩缝，缝内填充沥青砂浆。

3、沟预留生态孔间距50cm底板预留孔洞覆耕植土和碎石，播种草籽，草籽选用狗牙根和苦草混合草籽；

4、底板交替铺设混凝土和深槽生态区段，每间隔20m~30m设置长1m，深20cm的方形深槽生态区段，底部铺设10cm~20cm种植土，种植土表面宜覆盖直径为3cm~5cm的鹅卵石或碎石，种植草本植物，草籽选用狗牙根；

5、沟长度超过200m时，每隔200m设置一处生物桥，具体做法参照斗渠结构图生物桥做法；

6、灌溉渠道渠末、落差处设置卵石固床工，卵石粒径不小于10cm，卵石嵌入渠底板2-3cm。

项目名称	从化区全域土地综合整治试点 鳌头万亩良田示范项目	子项	灌溉与排水工程
图纸名称	农渠结构图	图号	GP-15

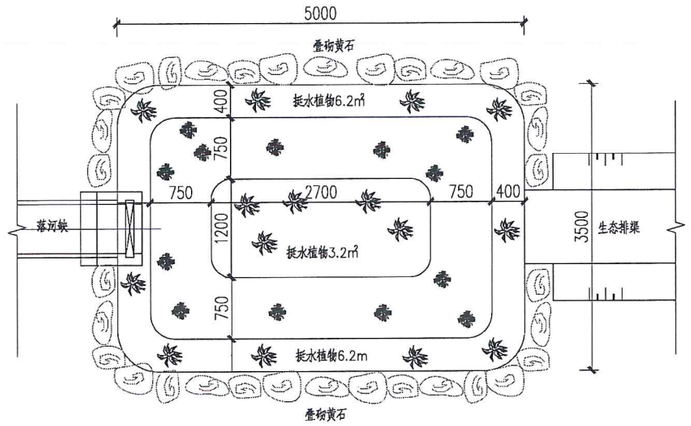

净化池平面图 1:50

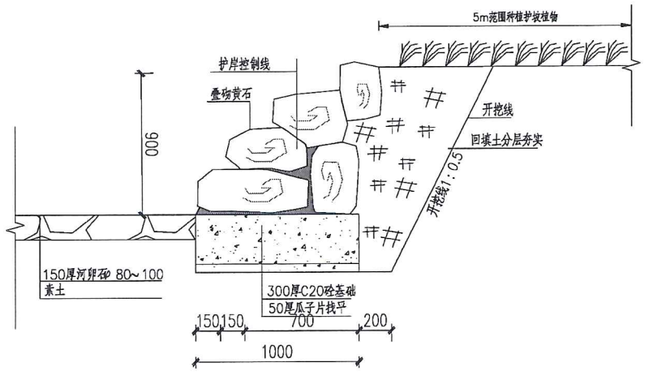

净化池断面图 1:25

说明:

1. 本图高程单位以m计，其余均已mm计，高程采用1985国家高程标准;
2. 基础每隔15m设置一道伸缩缝，缝宽20mm，伸缩缝填充材料采用闭孔泡沫板;
3. 回填土采用粉质粘土分层夯实，分层厚度不大于30cm，压实度不低于0.91;
4. 护岸后回填土平整至现状地面。要求：地面平整、表层为素土，无建筑垃圾等杂物;
5. 黄石叠砌应按照园林建筑标准，由专业的园艺工进行砌筑，黄石叠砌要求形态优美。前后、上下错落有致;
6. 堆砌石料为直径300mm~400mm的黄石;
7. 施工方应提供不少于三种黄石供业主选择，由业主方最终确定后选用;
8. 挺水植物 芡白：H100-120，P40-45，5-6芽/丛，16丛/m;
9. 护坡植物 黑麦草：6丛/m;
10. 生态排渠与净化池接口处妥善连接。

项目名称	从化区全域土地综合整治试点 鳌头万亩良田示范项目	子项	灌溉与排水工程
图纸名称	净化池构造图	图号	GP-16

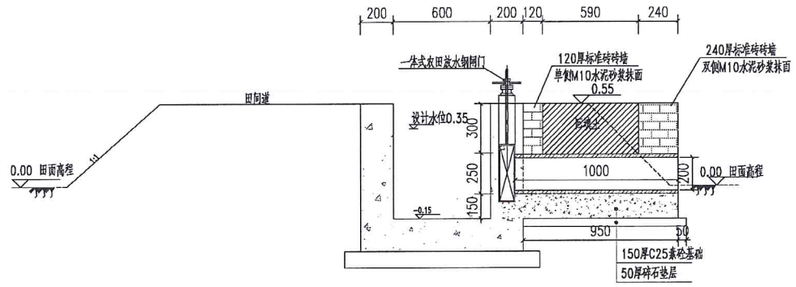

农渠放水口 1:25

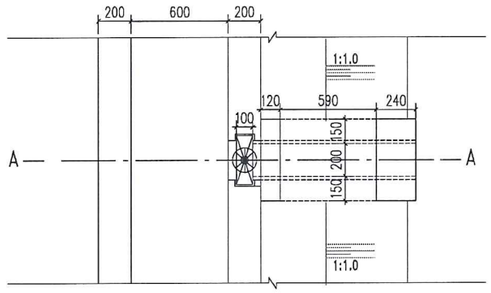

农渠放水口 1:25

说明：

1、本图尺寸高程以米计，余均以毫米计。

2、砖采用Mu10标准砖，砌筑采用M10水泥砂浆；1:2水泥砂浆表面粉刷10。

3、放水口闸门采用一体式钢闸门，具体尺寸参照厂家要求。

项目名称	从化区全域土地综合整治试点 鳌头万亩良田示范项目	子项	灌溉与排水工程
图纸名称	农渠放水口	图号	GP－17

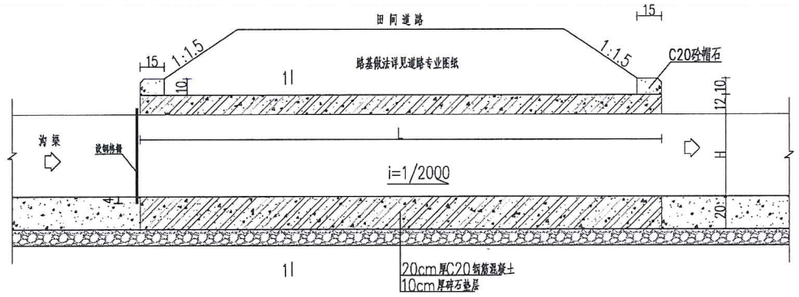

沟渠穿路涵洞纵剖面图 1:25

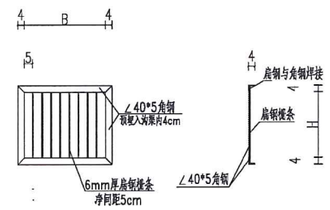

拦污栅详图 1:25

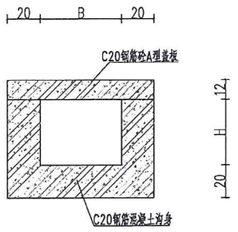

A型涵洞结构图 1:25

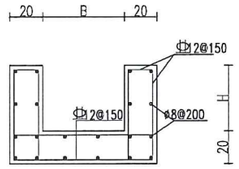

穿路沟道配筋图 1:25

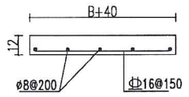

A型盖板配筋图 1:25

说 明:

1、本图单位以cm计;

2、穿路涵洞应根据沟渠断面大小确定;

3、未尽事宜按有关规范执行.

过路涵特性表

型号	形式	B(cm)	H(cm)	L(cm)
涵Ⅰ类	斗沟过田阴道	60	60	600
涵Ⅱ类	斗沟过生产路	60	60	400
涵Ⅲ类	农沟过田阴道	40	50	600
涵Ⅳ类	农沟过生产路	40	50	400

项目名称	从化区全域土地综合整治试点 鳌头万亩良田示范项目	子项	灌溉与排水工程
图纸名称	沟渠穿路涵洞纵剖面图	图号	GP-18

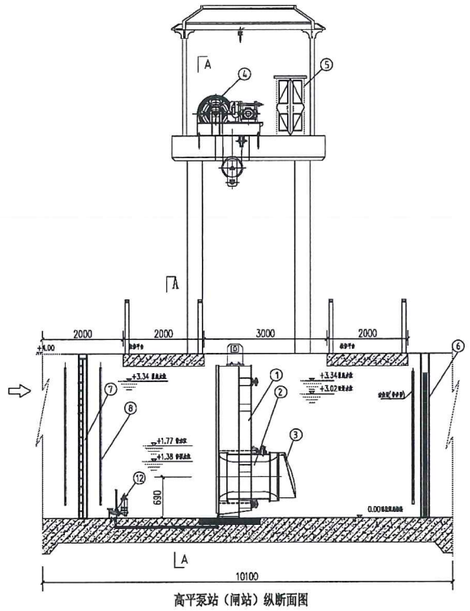

高平泵站（闸站）纵断面图

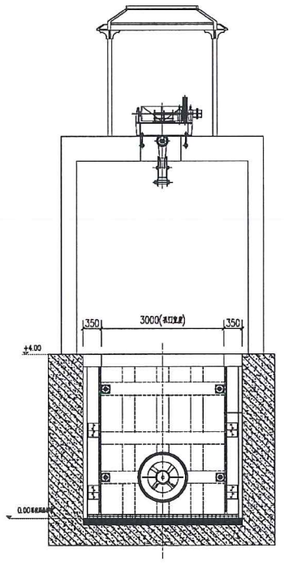

高平泵站（闸站）A-A剖面

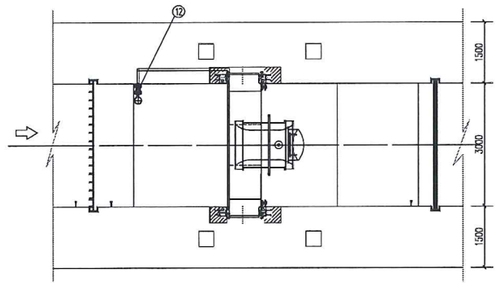

高平泵站（闸站）平面布置图

序号	项目		特 性
1	水泵	类型	全贯流泵
		性能参数	单泵流量1.2m³/s，扬程2.0m 电机参数：45kw，380V、50Hz、12P
		重量	3.0吨/台
		材质	导叶体、喇叭口：HT250,叶片：2Cr13 轴：3cr13
2	启闭机	类型	卷扬启闭机
		型号	QPPY2-150
		提升载荷	2×150kN
		扬程	/
		电机功率	7.5kW
		提升速度	1.5m/min±10%
3	工作闸门	类型	露顶式平面滑动钢闸门
		孔口尺寸	3.0m×4.0m
		门叶尺寸	3.7m×3.7m
		底槛高程	0.00m
		闸门数量	1套
		设计水头	/
		支撑跨度	/
		门叶重量	5.3吨/套
		预埋件重量	1.5吨/套

说明：
1、单位高程以m计，其余均以mm计；
2、闸门前后、格栅前端各设液位计1个，整个系统仅设置3个液位计，液位计具体安装位置可根据实际情况调整；
3、图例

一期混凝土表面　一期混凝土剖面　二期混凝土表面　二期混凝土剖面

4、闸门的制造，安装及验收必须按规范《水利水电工程钢闸门制造、安装及验收规范》"GB/T14173-2008"的有关规定执行；
5、启闭机的制造、安装及验收必须按规范《水利水电工程启闭机制造安装及验收规范》SL381-2007的有关规定执行。

项目名称	从化区全域土地综合整治试点 鳌头万亩良田示范项目	子项	灌溉与排水工程
图纸名称	高平泵站（闸站）工艺布置图	图号	GP-19

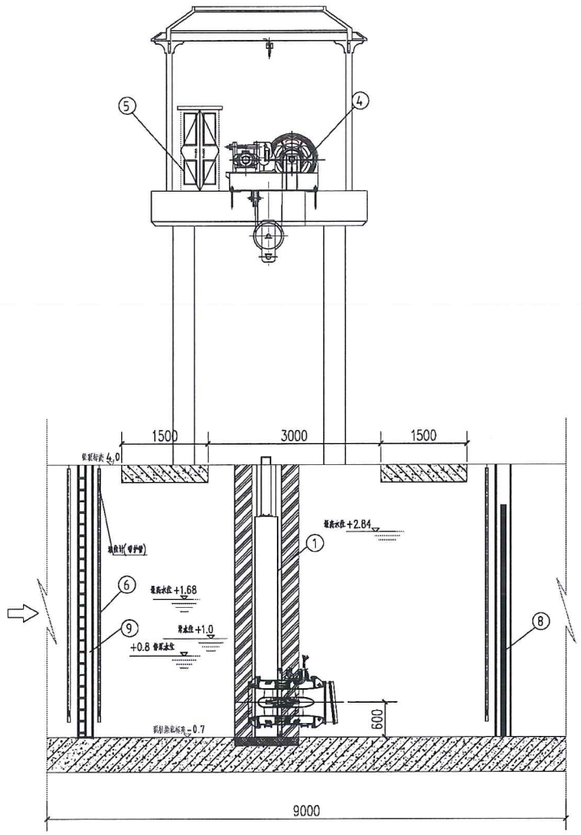

横江泵站（闸站）纵断面图

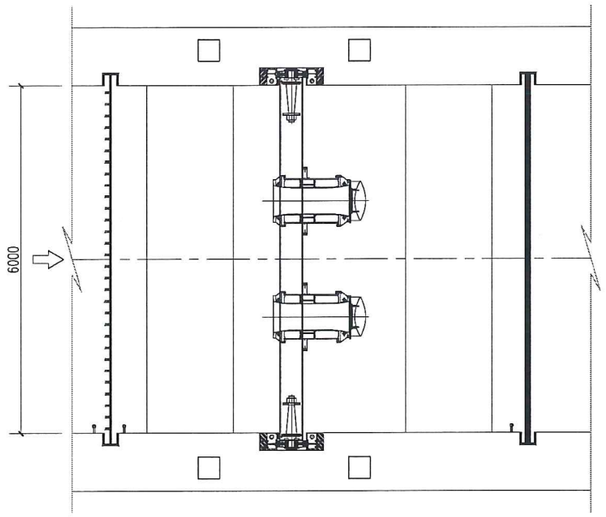

横江泵站（闸站）平面布置图

一体化泵闸特性表

序号	项目		特 性
1	水泵	类型	潜水全贯流泵
		型号	500GQWZ-125-55
		性能参数	单泵流量0.90m³/s，扬程2.5m 电机参数：55kw，380V、50Hz、10P
		重量	1.0吨/台
		材质	进入、转出段：HT250,叶片：2Cr13 轴：3cr13
2	启闭机	类型	卷扬启闭机
		型号	QP2-100
		提升载荷	2×100kN
		扬程	6.0m
		电机功率	11kW
		提升速度	1.5m/min±10%
3	工作闸门	类型	露顶式平面定轮钢闸门
		孔口尺寸	6.0m×5.0m
		门叶尺寸	6.5m×3.8m
		底槛高程	-0.7m
		闸门数量	1套
		设计水头	5.0m
		支撑跨度	/
		门叶重量	8.5吨/套
		预埋件重量	2.4吨/套

说明：

1、本图单位高程以m计，其余均以mm计；

2、闸门前后各设液位计一个，整个系统仅设置两个液位计，液位计具体安装位置可根据实际情况调整；

3、图例

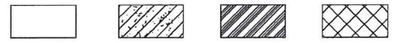

4、闸门的制造，安装及验收必须按规范《水利水电工程钢闸门制造、安装及验收规范》"GB/T14173-2008"的有关规定执行；

5、启闭机的制造、安装及验收必须按规范《水利水电工程启闭机制造安装及验收规范》SL381-2007的有关规定执行。

项目名称	从化区全域土地综合整治试点 鳌头万亩良田示范项目	子项	灌溉与排水工程
图纸名称	横江泵站（闸站）工艺布置图	图号	GP-20

从化区全域土地综合整治试点鳌头万亩良田示范项目
可行性研究报告图册

1. 农田整治工程附图

1.3 田间道路工程附图

田间道路工程可研附图目录

序号	图 名	图号或编号	页数	备 注
1	项目地理位置图	DL-01		
2	道路工程总平图	DL-02		
	田间主道			
1	主要技术指标表	DL-1-01		
2	田间主道平纵缩图	DL-1-02		
3	路基标准横断面图	DL-1-03		
4	路面结构设计图	DL-1-04		
	田间次道			
1	主要技术指标表	DL-2-01		
2	田间次道平纵缩图	DL-2-02		
3	路基标准横断面图	DL-2-03		
4	路面结构设计图	DL-2-04		
5	错车道设计图	DL-2-05		
6	平交叉口设计图	DL-2-06		

序号	图 名	图号或编号	页数	备 注

项目名称	从化区全域土地综合整治试点 鳌头万亩良田示范项目	子项	田间道路工程
图纸名称	田间道路可研附图目录	图号	DL-00

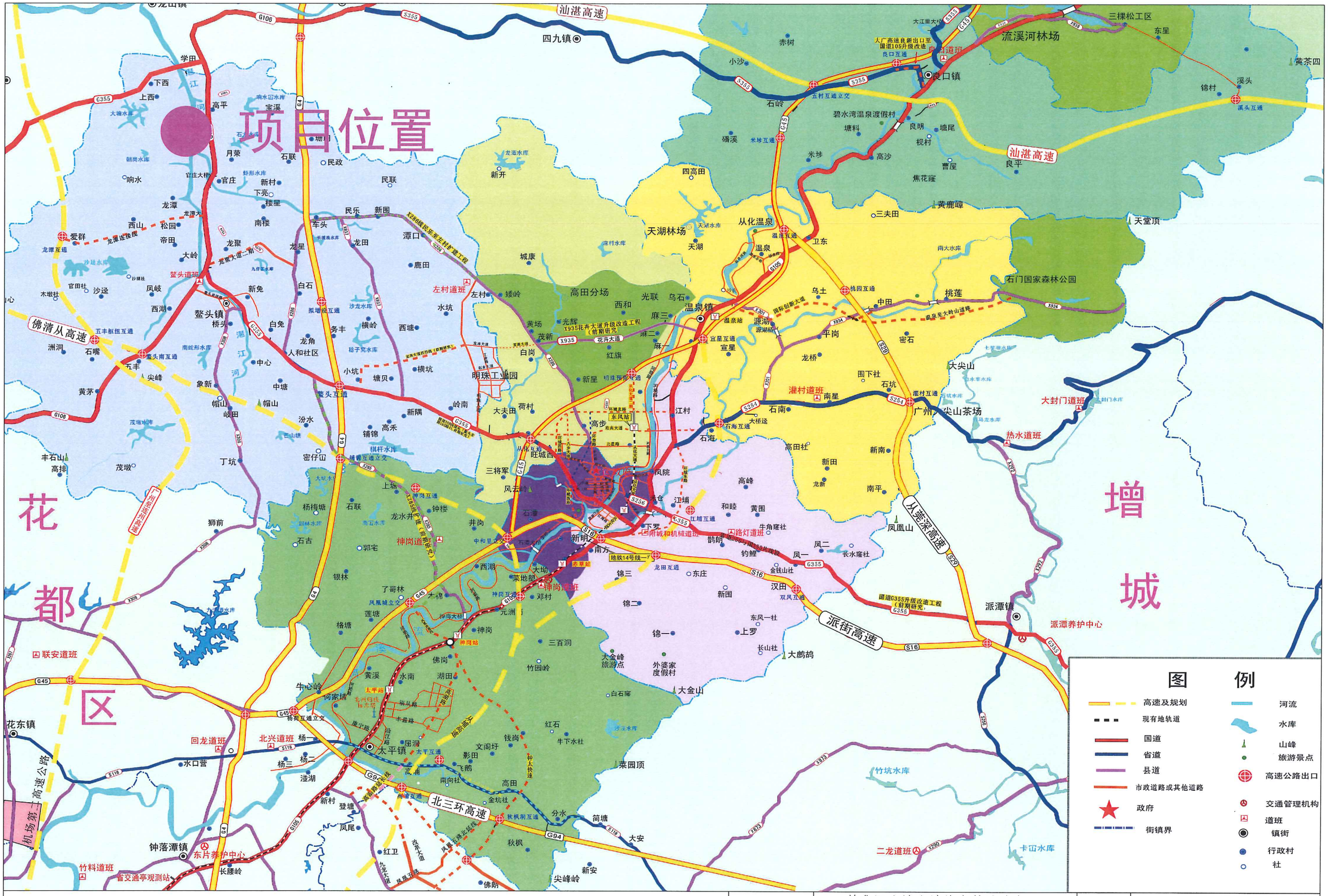
项目位置
花都区
增城
汕湛高速
佛清从高速
从莞深高速
派街高速
北三环高速
机场第二高速公路
龙田镇
四九镇
学田
下西
上西
高平
宝溪
月荣
石联
民政
响水
官庄
新村
下亮
楼星
龙潭
西山
松园
帝田
大岭
爱群
龙聚
龙星
南楼
民乐
新围
车头
龙田
潭口
鹿田
新开
城康
矮岭
左村
左村道班
高田分场
光联
乌石
西和
麻三
麻二
麻一
红旗
温泉镇
光辉
茂新
白岗
新星
明珠工业园
荷村
大夫田
江村
旺城西
三将军
风云岭
高步
东风站
石海
高田社
新南
新田
龙新
南平
凤院
高峰
和睦
黄围
江埔
东仓
下罗
牛角窿社
鹊朗
凤二
长水窿社
凤一
钓鲤
凤凰山
新明
南方
地铁14号线一广
龙田互通
东庄
锦三
锦二
锦一
新围
汉田
双凤互通
东风一社
上罗
长山社
大鹏鸽
大金山
白石窿
莱园顶
竹坑水库
卡丘水库
二龙道班
派潭镇
派潭养护中心
灌村道班
南星
灌村互通
广州尖山茶场
大封门道班
热水道班
大尖山
围下社
石坑
密石
龙桥
平岗
桃莲
中田
桃园互通
乌土
温泉至大岭山道路
石门国家森林公园
天堂顶
黄鹿嘴
三夫田
从化温泉
温泉互通
卫东
天湖林场
天湖
天湖水库
南大水库
流溪河林场
三棵松工区
东星
黄茶四
锦村
溪头
溪头互通
良口镇
良口互通
大广高速良新出口至国道105升级改造
良口道班
赤树
小沙
五村互通立交
石岭
碧水湾温泉渡假村
塘料
良明
塘尾
枧村
曹屋
良平
焦花窿
米埗互通
米埗
高沙
碾溪
四高田
龙潭水库
新开
横坑
塘贝
小坑
横岭
西塘
水坑
白兔
务丰
龙角
人和社区
中心
象新
中塘
幡山
岭南
新隅
汾水
铺锦
高禾
密仔岳
铺锦互通立交
丁坑
茂墩
丰石山
高排
五丰
尖峰
黄芽
石嘴
洲洞
五丰枢纽互通
鳌头南互通
鳌头互通
鳌头镇
桥头
西湖
凤岐
沙迳
木墩社
官田社
沙迳互通
龙潭互通
龙潭连接段
龙聚大道二期
龙潭大道
鳌头道班
新兔
白石
拟增设互通
沙龙水库
横岭水库
稳子窝水库
南屿形水库
茂墩水库
芒山塘
棋杆水库
朝岗水库
响水山水库
大塘水库
蚌形水库
官庄大桥
石门大桥
龙潭大桥
沙迳水库
九仔墩水库
长潭陂水库
龙潭水库
X288线民乐至左村乡建工程
X935花卉大道升级改造工程（前期研究）
花卉大道
宝墩大道西段
宝墩大道
X357
X358
X359
X360
X361
X362
X363
X364
X365
X366
X367
X368
X369
X370
X371
X372
X373
X374
X375
X376
X377
X378
X379
X380
X381
X382
X383
X384
X385
X386
X387
X388
X389
X390
X391
X392
X393
X394
X395
X396

从化区全域土地综合整治试点—鳌头万亩良田示范项目-道路工程总平图（1:10000）

项目名称	从化区全域土地综合整治试点 鳌头万亩良田示范项目	子项	道路工程
图纸名称	道路工程总平图	日期	2022.10

一、田间主道工程

田间主道主要技术指标表

序号	指标名称		单位	数量	备注
一、	基本指标				
1	公路等级			田间道	
2	设计速度		km/h	15	
3	田间主道	路线长度	m	7613.97	
4		路基/路面宽度	m	6.0/5.0	
二、	主要工程量				
1	田间主道新建段	路基土方开挖	m3	2801	
3		碎石回填路基	m3	24648	
4		花岗岩侧石	m	10270	规格15x30x100cm
5		AC-13C沥青路面	m2	30810	5cm厚度
6		希浆封层	m2	30810	
7		乳化沥青透层	m2	30810	
8		5%水泥稳定碎石层	m2	32350	20cm厚度
9		培土路肩	m3	2054	
10	田间主道拓宽段	AC-13C沥青路面	m2	15773	5cm厚度
11		乳化沥青粘层	m2	15773	
12		C30水泥砼路面	m2	7886	20cm厚度
13		碎石回填路基	m2	6309	
14		玻纤格栅	m2	5258	
15		φ14拉杆	m	1840	
16		花岗岩侧石	m2	5019	规格15x30x100cm
17		培土路肩	m3	1052	
18	田间主道路面整治段	AC-13C沥青路面	m2	3132	5cm厚度
19		乳化沥青粘层	m2	3132	

序号	指标名称		单位	数量	备注

项目名称	从化区全域土地综合整治试点 鳌头万亩良田示范项目	子项	田间道路工程
图纸名称	主要技术指标表	图号	DL-1-01

AK0+000~AK0+349.868	
第 1 页	共 1 页

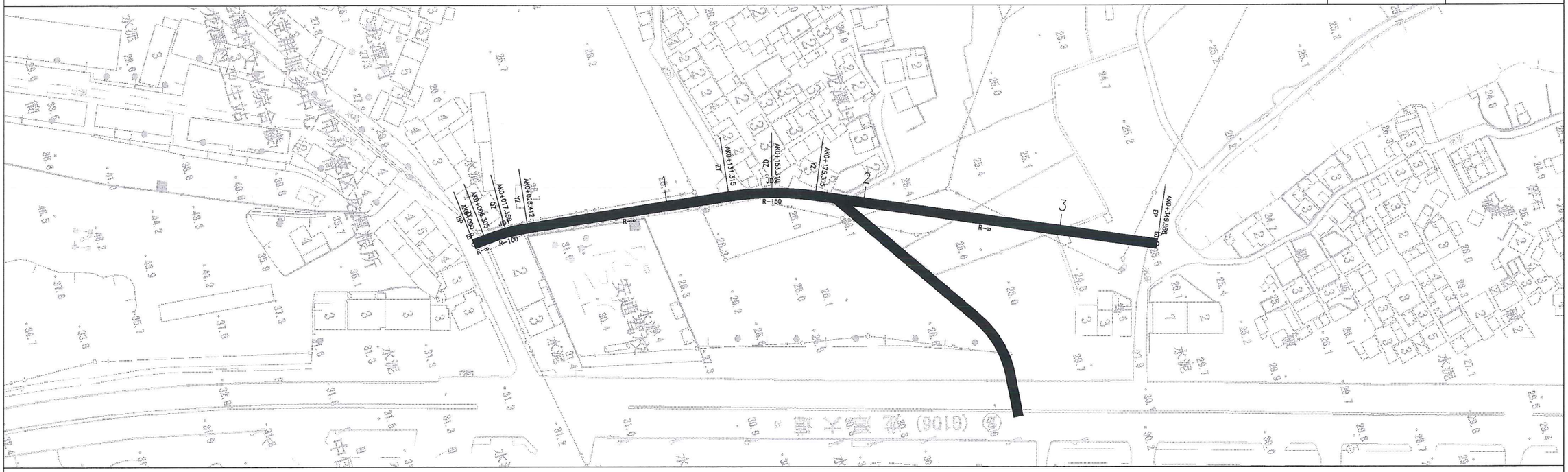

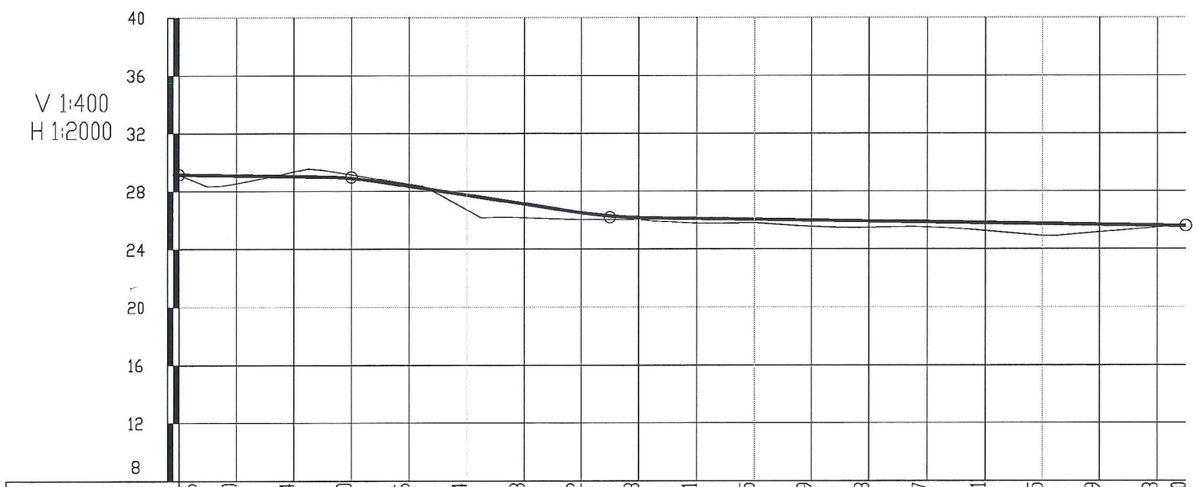

设计高程(m)	29.16	29.10	29.04	28.90	28.36	27.74	27.13	26.52	26.18	26.11	26.05	25.99	25.93	25.87	25.81	25.75	25.69	25.63	25.60
填挖高度(m)	0.00	0.55	-0.32	-0.25	-0.15	1.02	0.95	0.45	0.16	0.32	0.23	0.43	0.44	0.36	0.55	0.83	0.52	0.14	0.03
地面高程(m)	29.16	28.54	29.36	29.15	28.51	26.72	26.17	26.06	26.02	25.79	25.82	25.56	25.49	25.51	25.26	24.92	25.17	25.49	25.57
里程桩号	AK0+000	+020	+040	+060	+080	1	+120	+140	+160	+180	2	+220	+240	+260	+280	3	+320	+340	AK0+349.868

说明：

1. 本图比例尺为1:2000。
2. 规划田间主道A是在既有老路的基础上拓宽，老路路基宽度约3m，拓宽后路基宽度6m；
3. 田间主道A包含0.350km主线和0.134km支线.

项目名称	从化区全域土地综合整治试点 鳌头万亩良田示范项目	子项	田间道路工程
图纸名称	田间主道A平纵缩图	图号	DL-1-02-01

BK0+000~BK0+406.185		
第 1 页	共 1 页	

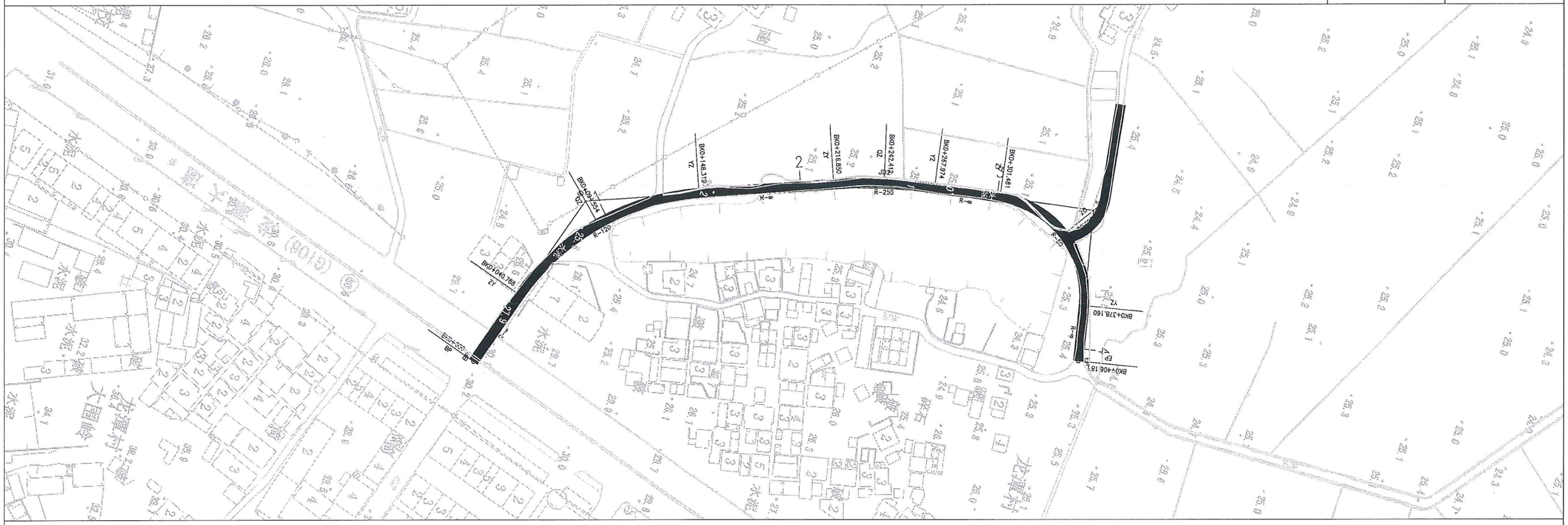

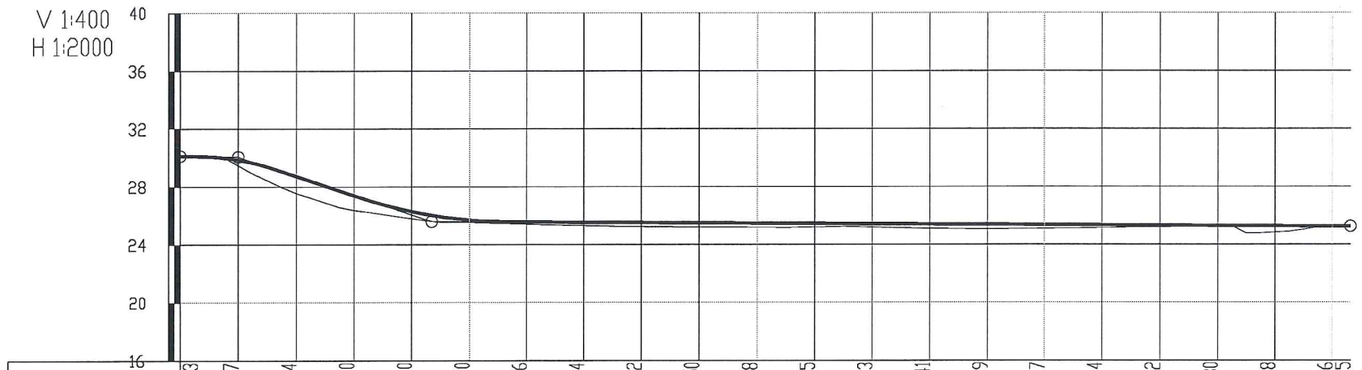

里程桩号	BK0+000	+020	+040	+060	+080	1	+120	+140	+160	+180	2	+220	+240	+260	+280	3	+320	+340	+360	+380	4 BK0+406.185
设计高程(m)	30.13	29.87	28.74	27.40	26.30	25.70	25.56	25.54	25.52	25.50	25.48	25.45	25.43	25.41	25.39	25.37	25.34	25.32	25.30	25.28	25.26 25.25
填挖高度(m)	0.00	0.39	1.19	1.02	0.50	0.17	0.15	0.23	0.28	0.29	0.30	0.25	0.24	0.31	0.34	0.28	0.20	0.13	0.04	0.44	-0.01 -0.04
地面高程(m)	30.13	29.48	27.55	26.39	25.80	25.53	25.41	25.31	25.24	25.21	25.18	25.21	25.20	25.10	25.05	25.09	25.14	25.19	25.26	24.83	25.27 25.29

说明：

1. 本图比例尺为1:2000。
2. 规划田间主道B是在既有老路的基础上拓宽，老路路基宽度约3m，拓宽后路基宽度6m；
3. 田间主道A包含0.406km主线和0.063km支线.

项目名称	从化区全域土地综合整治试点 鳌头万亩良田示范项目	子项	田间道路工程
图纸名称	田间主道B平纵缩图	图号	DL-1-02-02

CK0+000~CK1+442.571

第 1 页	共 1 页

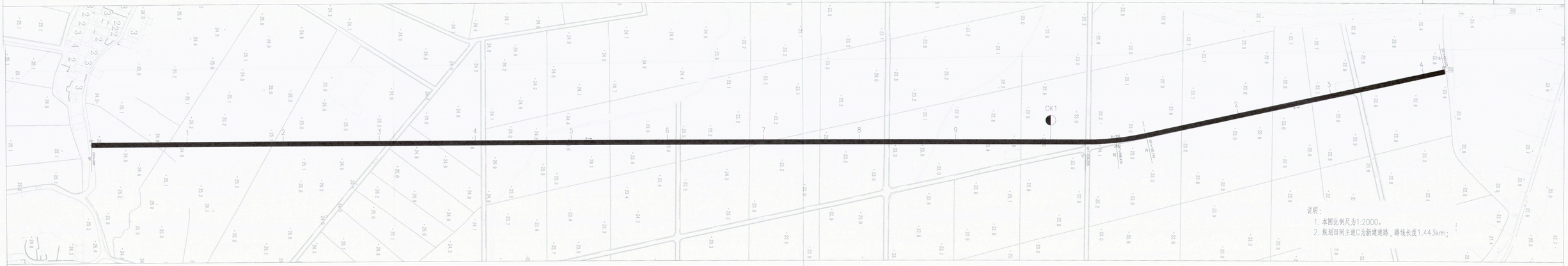

说明：

1. 本图比例尺为1:2000。
2. 规划田间主道C为新建道路，路线长度1.443km；

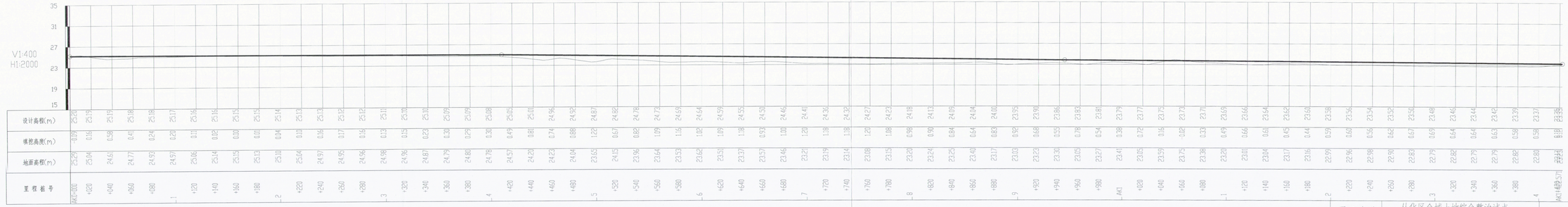

项目名称	从化区全域土地综合整治试点 鳌头万亩良田示范项目	子项	田间道路工程
图纸名称	田间主道C平纵缩图	图号	DL-1-02-03

DK0+000~DK0+708.304

第 1 页 共 1 页

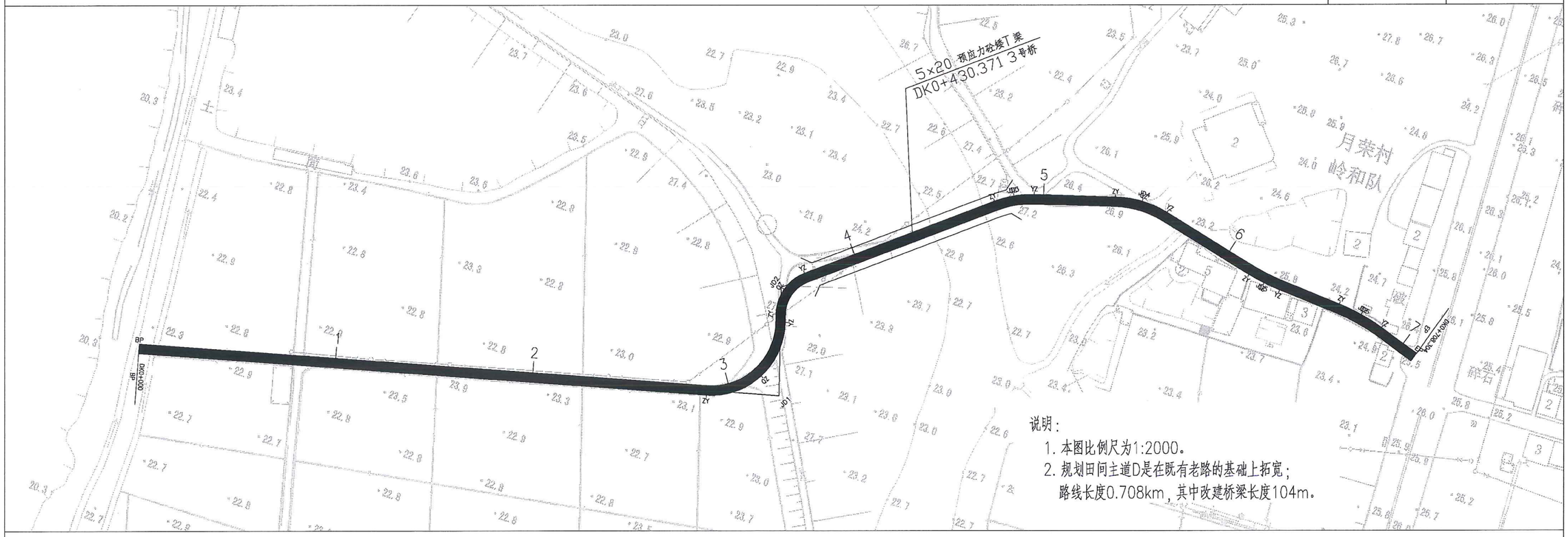

说明：

1. 本图比例尺为1:2000。
2. 规划田间主道D是在既有老路的基础上拓宽；
   路线长度0.708km，其中改建桥梁长度104m。

V 1:400
H 1:2000

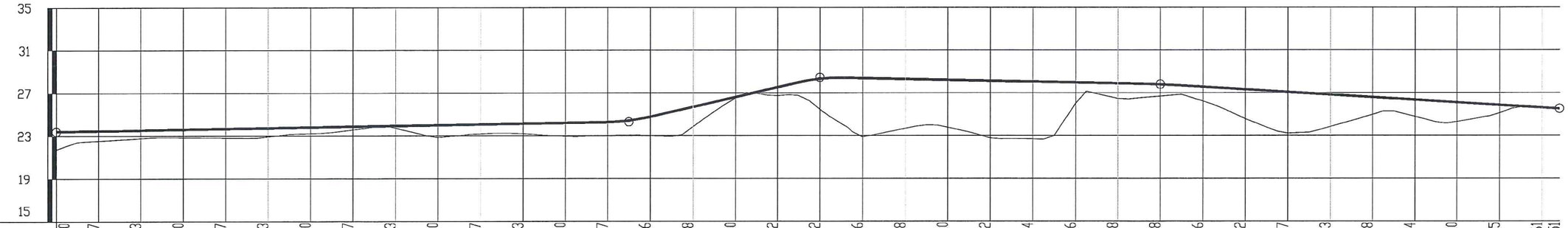

| | | |

EK0+000~EK0+406.878	
第 1 页	共 1 页

V 1:400
H 1:2000

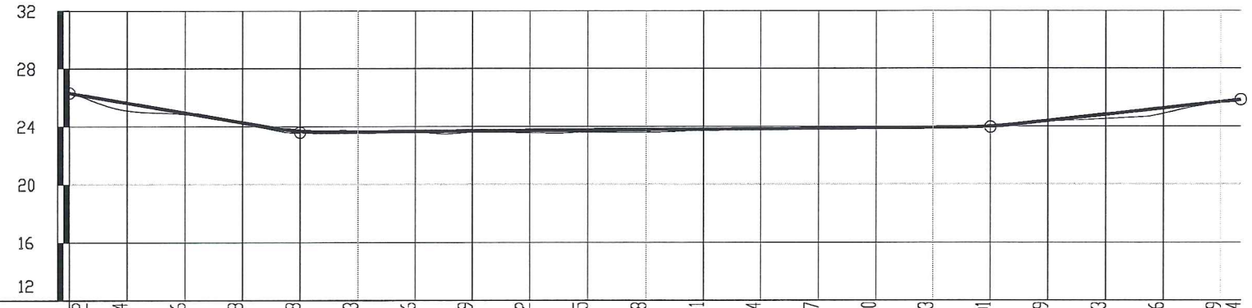

里程桩号	EK0+000	+020	+040	+060	+080	1	+120	+140	+160	+180	2	+220	+240	+260	+280	3	+320	+340	+360	+380	4	EK0+406.878
设计高程(m)	26.32	25.64	24.96	24.28	23.68	23.63	23.66	23.69	23.72	23.75	23.78	23.81	23.84	23.87	23.90	23.93	24.01	24.39	24.83	25.26	25.69	25.84
填挖高度(m)	0.00	0.52	0.11	0.09	0.10	-0.06	0.06	0.07	0.16	0.14	0.17	0.05	-0.08	-0.01	0.03	0.07	0.10	0.07	0.30	0.38	0.04	0.00
地面高程(m)	26.31	25.11	24.84	24.18	23.58	23.69	23.60	23.62	23.56	23.61	23.61	23.76	23.91	23.88	23.86	23.86	23.91	24.32	24.53	24.88	25.65	25.84

说明：

1. 本图比例尺为1:2000。
2. 规划田间主道E是在既有老路的基础上拓宽，老路路基宽度约3m，拓宽后路基宽度6m；
3. 田间主道E包含0.407km主线和0.062km支线.

项目名称	从化区全域土地综合整治试点 鳌头万亩良田示范项目	子项	田间道路工程
图纸名称	田间主道E平纵缩图	图号	DL-1-02-05

FK0+000~FK0+862.605

第 1 页 共 1 页

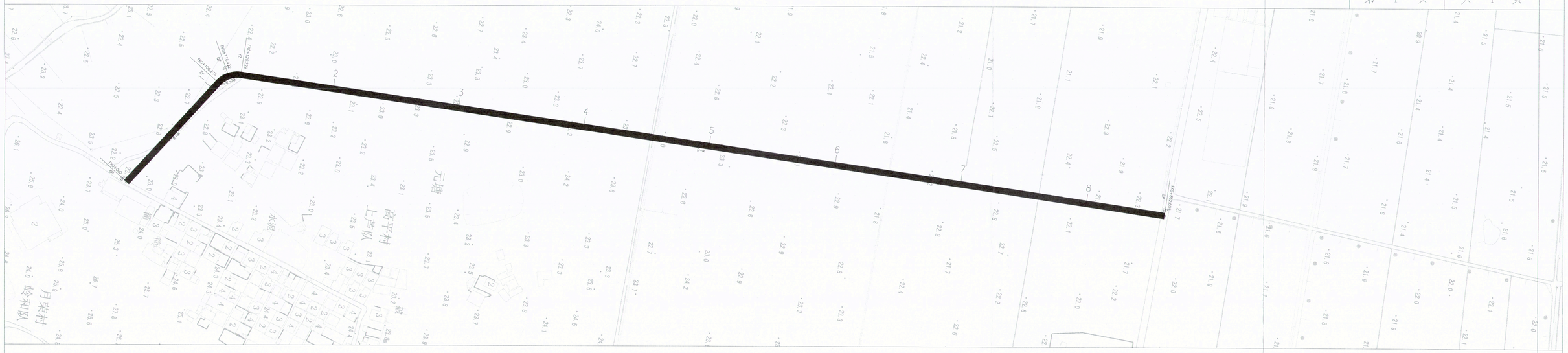

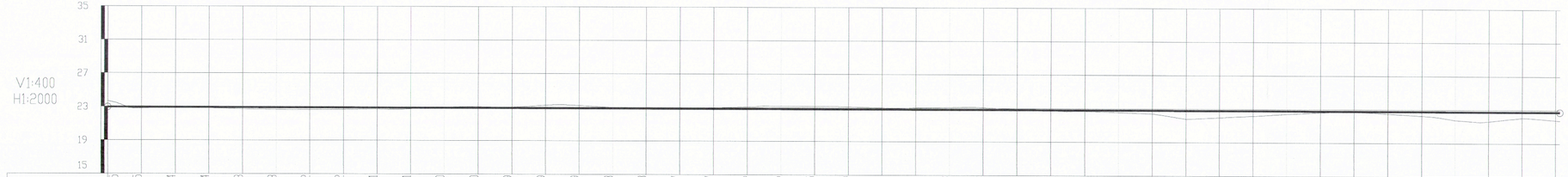

里程桩号	设计高程(m)	地面高程(m)	填挖高度(m)
K0+000	23.95	23.69	-0.73
+020	22.95	22.81	0.14
+040	22.94	22.89	0.05
+060	22.94	22.84	0.09
+080	22.93	22.73	0.20
1			
+100	22.93	22.66	0.26
+120	22.92	22.66	0.26
+140	22.92	22.68	0.23
+160	22.91	22.73	0.19
+180	22.91	22.78	0.13
2			
+200	22.90	22.99	-0.08
+220	22.90	23.04	-0.14
+240	22.89	23.00	-0.11
+260	22.89	23.23	-0.34
+280	22.89	23.21	-0.32
3			
+300	22.88	22.99	-0.11
+320	22.88	22.94	-0.07
+340	22.87	22.91	-0.04
+360	22.87	22.99	-0.12
+380	22.86	23.10	-0.24
4			
+400	22.86	23.18	-0.32
+420	22.85	23.18	-0.32
+440	22.85	23.13	-0.28
+460	22.84	23.03	-0.19
+480	22.84	23.05	-0.21
5			
+500	22.83	23.10	-0.27
+520	22.83	23.08	-0.25
+540	22.82	22.93	-0.11
+560	22.82	22.77	0.05
+580	22.82	22.69	0.12
6			
+600	22.81	22.56	0.25
+620	22.81	22.42	0.39
+640	22.80	21.80	1.00
+660	22.80	21.99	0.81
+680	22.79	22.18	0.61
7			
+700	22.79	22.43	0.36
+720	22.78	22.62	0.16
+740	22.78	22.69	0.09
+760	22.77	22.50	0.27
+780	22.77	22.27	0.50
8			
+800	22.76	21.78	0.99
+820	22.76	21.64	1.12
+840	22.76	22.07	0.69
+860	22.75	21.78	0.96

说明：

1. 本图比例尺为1:2000。
2. 规划田间主道厂为新建道路，路线长度0.863km。

项目名称	从化区全域土地综合整治试点 鳌头万亩良田示范项目	子项	田间道路工程
图纸名称	田间主道厂平纵缩图	图号	DL-1-02-06

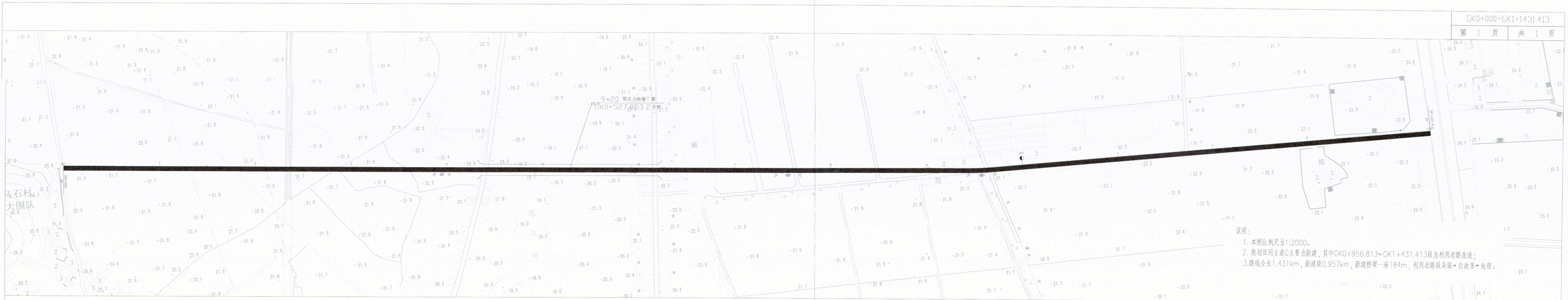

说明：
1. 本图比例尺为1:2000.
2. 规划田间主道C主要为新建，其中GK0+956.813~GK1+431.413段为利用老路改造；
3.路线全长1.431km，新建段0.957km，新建桥梁一座184m，利用老路段采取"白改黑"处理。

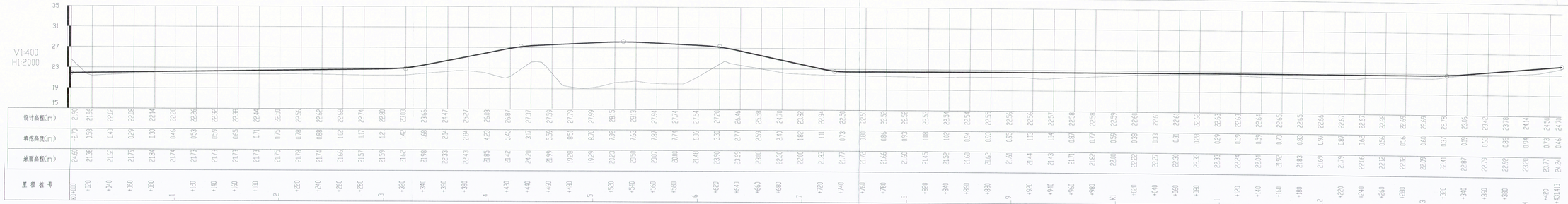

项目名称	从化区全域土地综合整治试点 鳌头万亩良田示范项目	子项	田间道路工程
图纸名称	田间主道C平纵缩图	图号	DL-1-02-07

HK0+000~HK2+006.142

第 1 页 共 1 页

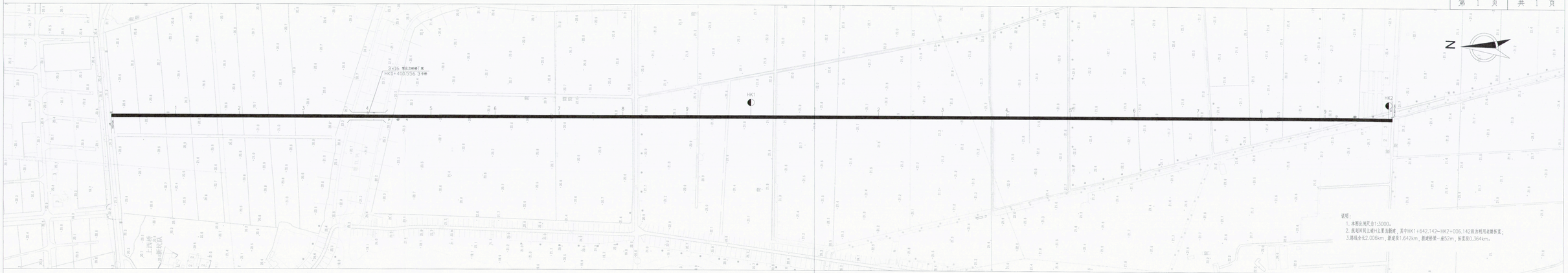

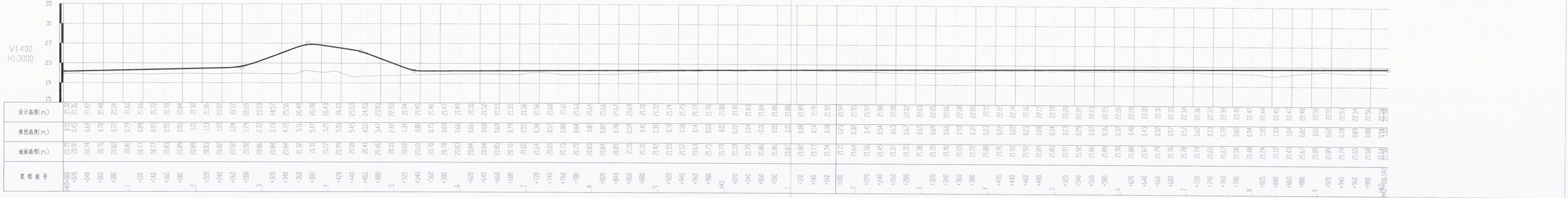

里程桩号	地面高程(m)	填挖高度(m)	设计高程(m)
HK0+000	21.79	0.51	21.30
+020	20.91	0.45	21.36
+040	20.74	0.59	21.42
+060	20.70	0.78	21.48
+080	20.82	0.72	21.54
+100	20.87	0.79	21.66
+120	20.77	0.89	21.66
+140	20.77	0.95	21.72
+160	20.83	0.95	21.78
+180	20.89	0.95	21.84
+200	20.89	1.01	21.90
+220	20.83	1.13	21.96
+240	20.82	1.20	22.02
+260	20.92	1.24	22.17
+280	21.00	1.28	22.28
+300	20.86	1.73	22.59
+320	20.84	2.72	23.56
+340	20.84	3.73	24.57
+360	21.32	4.72	25.56
+380	21.01	5.16	26.49
+400	21.22	5.47	26.78
+420	20.99	5.21	26.43
+440	20.78	5.25	26.03
+460	20.83	5.45	25.53
+480	20.46	5.47	24.53
+500	20.35	5.42	23.93
+520	20.50	5.34	23.54
+540	20.63	5.03	23.45
+560	20.70	4.75	23.45
+580	20.78	4.59	23.47
+600	21.03	4.49	23.49
+620	21.04	4.56	23.58
+640	20.94	4.68	23.62
+660	20.85	4.68	23.53
+680	20.76	4.59	23.35
+700	21.02	4.55	23.56
+720	21.24	4.34	23.58
+740	21.03	4.57	23.60
+760	20.73	4.88	23.61
+780	20.79	4.84	23.63
+800	20.83	4.81	23.64
+820	21.84	4.82	23.66
+840	20.89	4.78	23.67
+860	21.30	4.59	23.89
+880	21.42	4.41	23.83
+900	21.55	4.19	23.74
+920	21.57	4.18	23.75
+940	21.63	4.14	23.77
+960	21.75	4.13	23.88
+980	21.75	4.11	23.86
HK1	21.75	4.11	23.86
+020	21.59	4.22	23.81
+040	21.75	4.04	23.79
+060	21.85	4.01	23.86
+080	21.86	4.01	23.87
+100	21.82	4.06	23.88
+120	21.77	4.14	23.91
+140	21.74	4.19	23.93
+160	21.71	4.23	23.94
+180	21.64	4.32	23.96
+200	21.56	4.41	23.97
+220	21.48	4.54	24.02
+240	21.37	4.63	24.00
+260	21.35	4.67	24.02
+280	21.38	4.65	24.03
+300	21.35	4.69	24.04
+320	21.40	4.66	24.06
+340	21.55	4.53	24.08
+360	21.72	4.37	24.09
+380	21.88	4.23	24.11
+400	21.91	4.22	24.13
+420	21.92	4.23	24.15
+440	21.92	4.26	24.18
+460	21.89	4.28	24.17
+480	21.85	4.34	24.19
+500	21.97	4.23	24.20
+520	21.92	4.29	24.21
+540	21.86	4.37	24.23
+560	21.89	4.32	24.21
+580	21.90	4.30	24.20
+600	21.88	4.40	24.28
+620	21.87	4.43	24.30
+640	21.79	4.52	24.31
+660	21.76	4.57	24.33
+680	21.78	4.57	24.35
+700	21.74	4.60	24.34
+720	21.75	4.62	24.37
+740	21.67	4.72	24.39
+760	21.67	4.78	24.45
+780	21.58	4.82	24.40
+800	21.48	4.94	24.42
+820	21.24	4.98	24.22
+840	21.12	1.33	22.45
+860	21.43	1.04	22.47
+880	21.67	0.82	22.49
+900	21.95	0.61	22.56
+920	21.89	0.62	22.51
+940	21.74	0.78	22.52
+960	21.53	0.89	22.42
+980	21.68	0.88	22.56
HK2+006.142	21.56	0.78	22.34

项目名称	从化区全域土地综合整治试点鳌头万亩良田示范项目	子项	田间道路工程
图纸名称	田间主道H平纵缩图	图号	DL-1-02-08

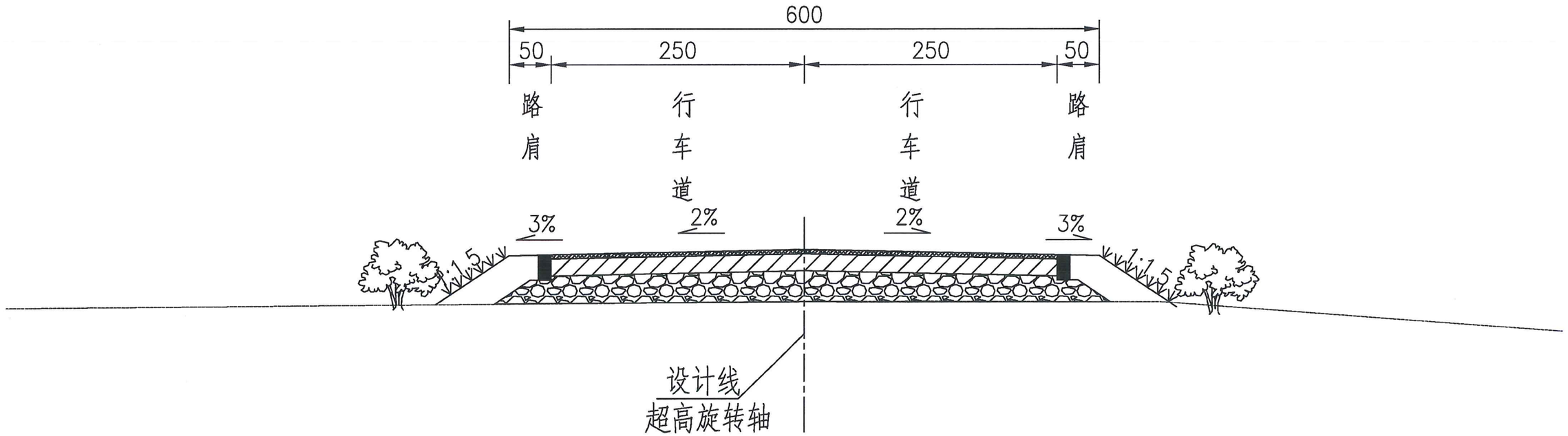

田间主道新建段路基标准断面图

说明：

1、本图单位为cm,比例为1：100。

2、本图为鳌头万亩良田土地整理田间主道新建段横断面图。

项目名称	从化区全域土地综合整治试点 鳌头万亩良田示范项目	子项	田间道路工程
图纸名称	田间道路基标准横断面图	图号	DL-1-03-1

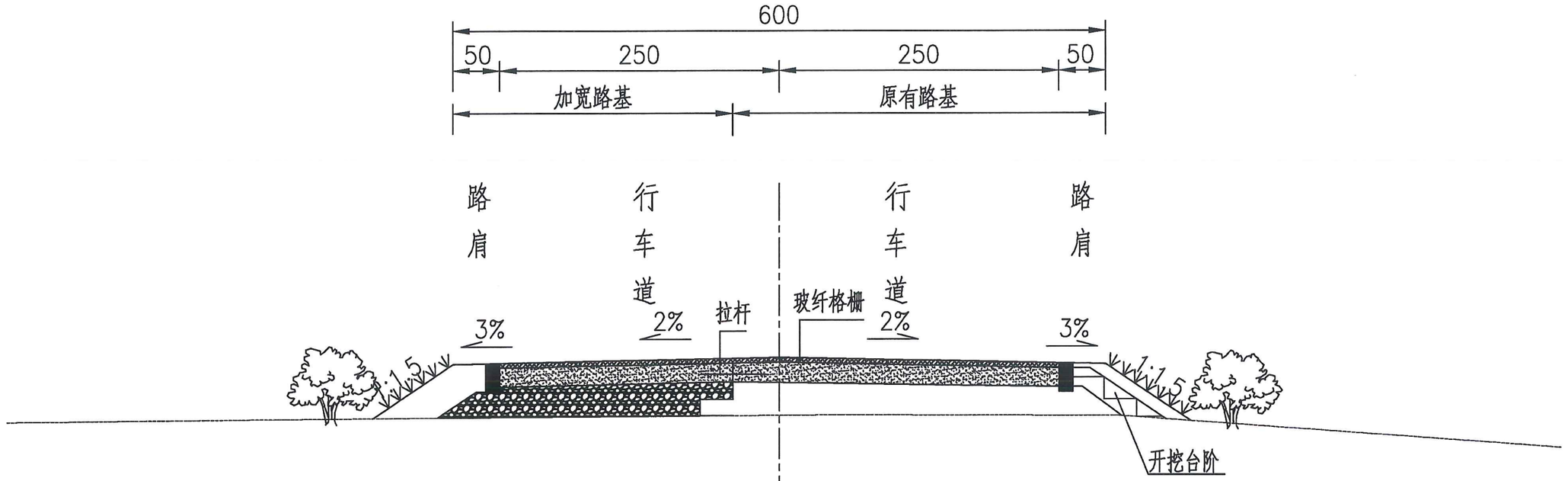

田间主道拼宽段路基标准断面图

说明：

1、本图单位为cm,比例为1：100。

2、本图为鳌头万亩良田土地整理田间主道整治段横断面图。

项目名称	从化区全域土地综合整治试点 鳌头万亩良田示范项目	子项	田间道路工程
图纸名称	田间道路基标准横断面图	图号	DL-1-03-2

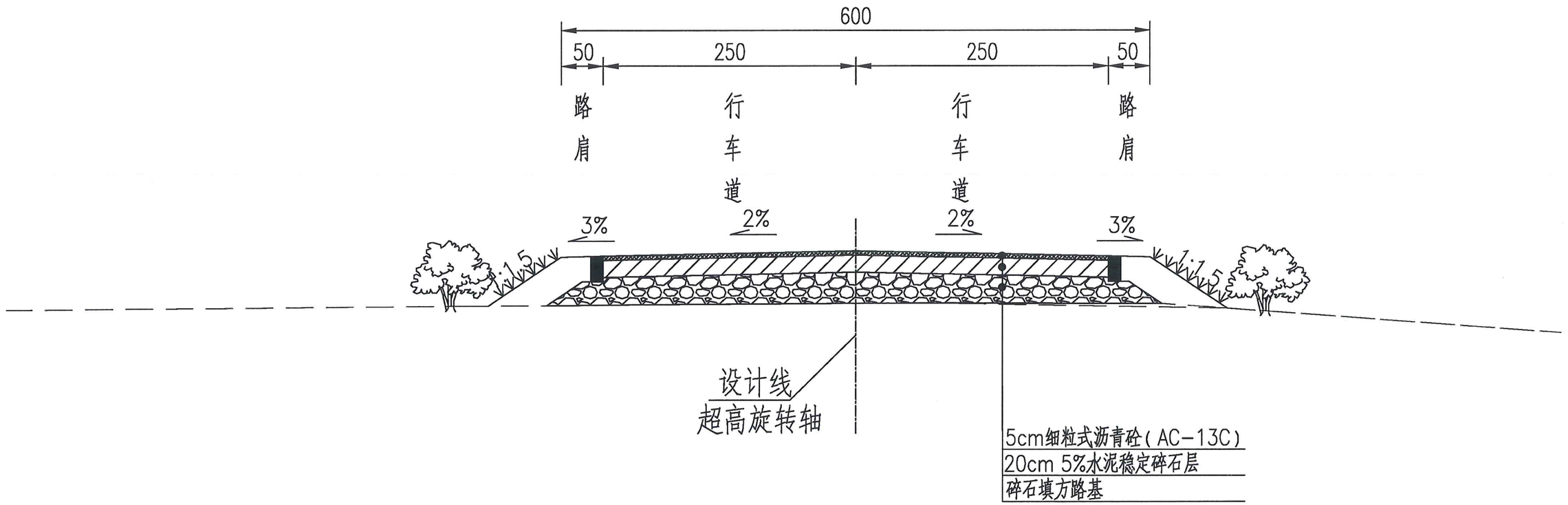

田间主道新建段路面结构型式

说明：

1、本图尺寸均以cm计。

2、填方路基压实度要求：路床顶面以下0~80cm内压实度应≥95%，路床顶面以下80~150cm内压实度应≥94%，150cm以下压实度≥92%，零填及路堑路床0~80cm压实度≥95%。

3、路床回弹模量应大于30Mpa，若不足应进行换填处理，换填料为碎石料，换填深度根据实际情况确定，换填压实度参见路基工程路基压实标准。

4、路面与路肩之间设置平石，平石断面尺寸为30x15cm。

项目名称	从化区全域土地综合整治试点 鳌头万亩良田示范项目	子项	田间道路工程
图纸名称	路面结构设计图	图号	DL-1-04-01

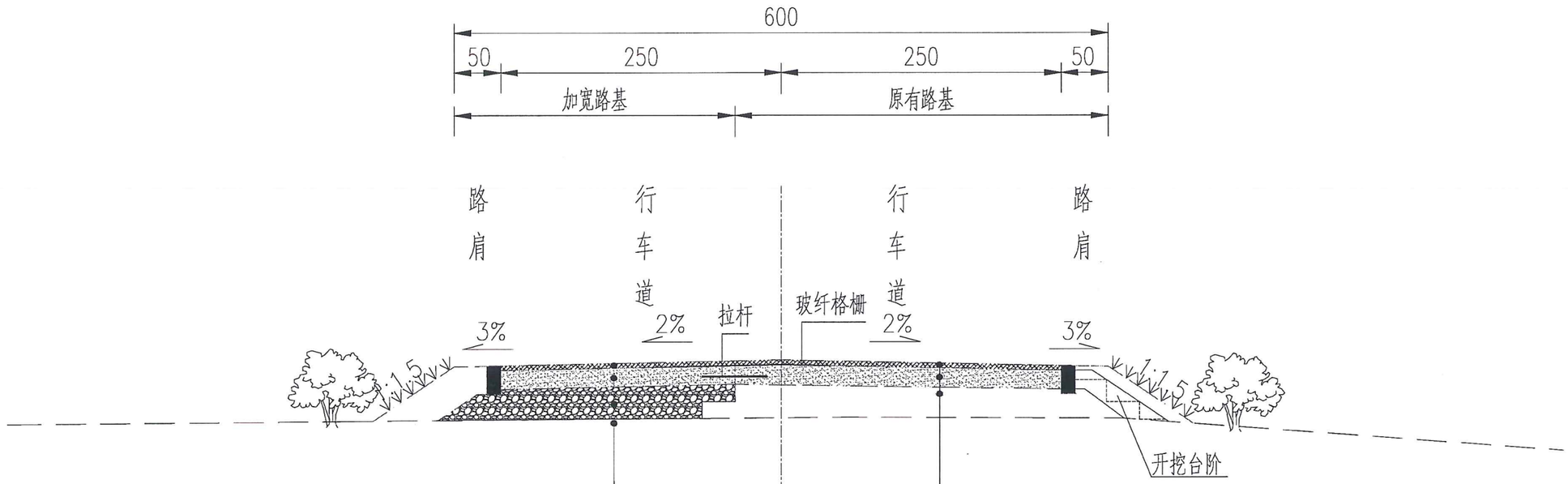

5cm细粒式沥青砼(AC-13C)
1cm 橡胶沥青应力吸收层
20cm C30水泥混凝土路面
碎石填方路基(压实度95%)
翻松20cm，掺5%石灰处治，压实度≥90%

新铺5cm细粒式沥青砼(AC-13C)
1cm 橡胶沥青应力吸收层
原有老路水泥混凝土路面
原有老路土基

田间主道拓宽段路面结构型式

说明：

1、本图尺寸均以cm计，直径以mm计。

2、填方路基压实度要求：路床顶面以下0～80cm内压实度应≥95%，路床顶面以下80～150cm内压实度应≥94%，150cm以下压实度≥92%，零填及路堑路床0～80cm压实度≥95%。

3、路床回弹模量应大于30Mpa，若不足应进行换填处理，换填料为碎石料，换填深度根据实际土质情况确定，换填压实度参见路基工程路基压实标准。

4、拓宽路段老路沿一侧成台阶形搭接，再铺筑路面结构层;在新路路面水泥混凝土面层之间植入Φ14拉杆,拉杆距离1m。

5、拓宽段和现状水泥混凝土层与沥青砼层之间铺设玻纤格栅，宽度2m；

6、加宽段水泥混凝土面板横向缩缝位置与老路混凝土面板一致。

7、路面与路肩之间设置平石，平石断面尺寸为30x15cm。

项目名称	从化区全域土地综合整治试点 鳌头万亩良田示范项目	子项	田间道路工程
图纸名称	路面结构设计图	图号	DL-1-04-02

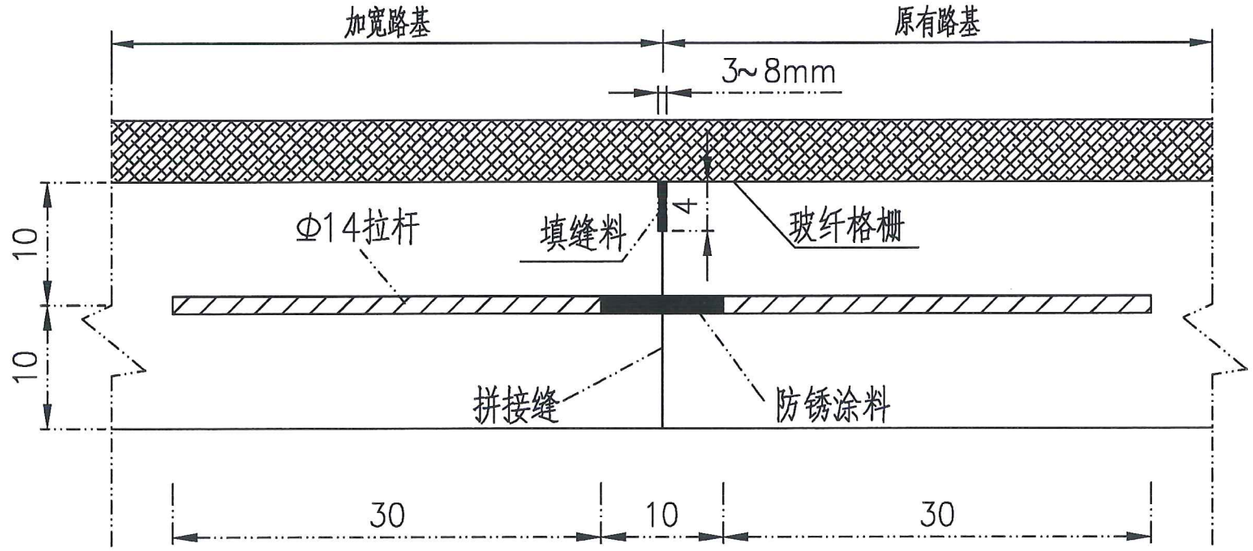

纵向拼接缝

项目名称	从化区全域土地综合整治试点 鳌头万亩良田示范项目	子项	田间道路工程
图纸名称	路面结构设计图	图号	DL-1-04-03

二、田间次道工程

田间次道主要技术指标表

序号	指标名称		单位	数量	备注
一、	基本指标				
1	公路等级			田间道	
2	设计速度		km/h	/	
3	田间次道	路线长度	m	21540	
4		路基/路面宽度	m	4.5/3.5	
二、	主要工程量				
1	田间次道	素土夯实	m2	103402	填筑厚度60cm
3		碎石垫层	m2	95646	压实厚度：15cm
4		C25砼面层	m2	90476	厚度：20cm；
5		素土路肩	m2	56871	处理厚度50cm

序号	指标名称		单位	数量	备注

从化区域整治项目次A路平面图

1:2000

次AK0+000~次AK0+165.701

第 1 页 | 共 1 页

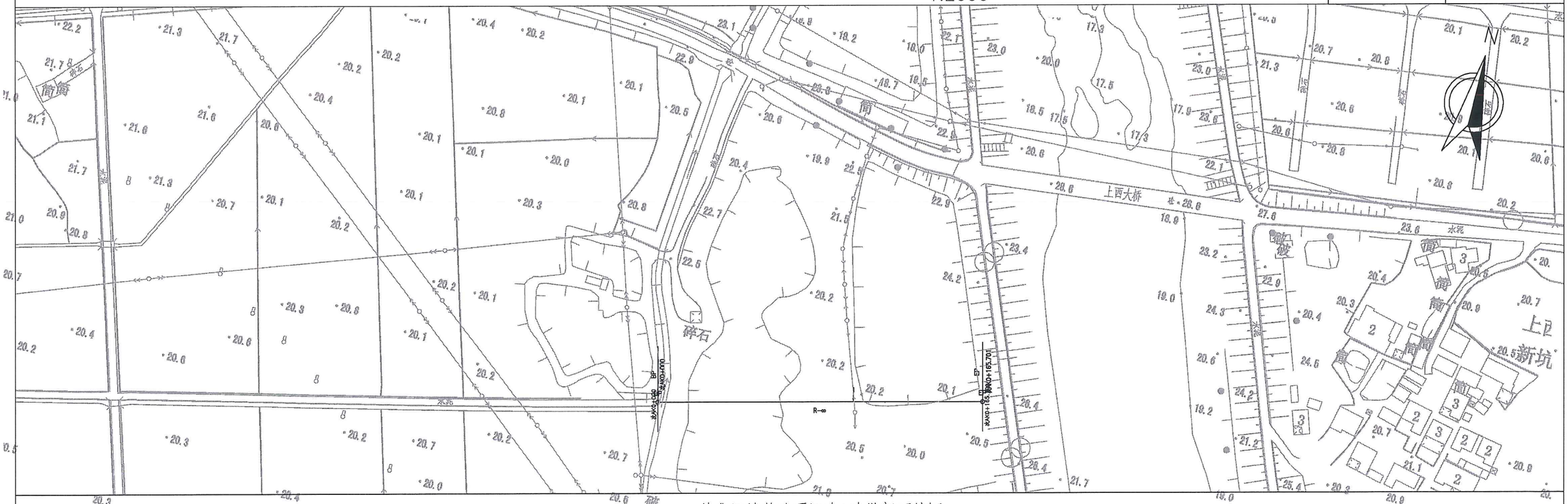

从化区域整治项目次A路纵断面缩图

项目名称	从化区全域土地综合整治试点 鳌头万亩良田示范项目	子项	田间道路工程
图纸名称	田间	图号	DL-2-02-01

从化区域整治项目次B路平面图

1:2000

次BK0+000~次BK0+438.041

第 1 页 共 1 页

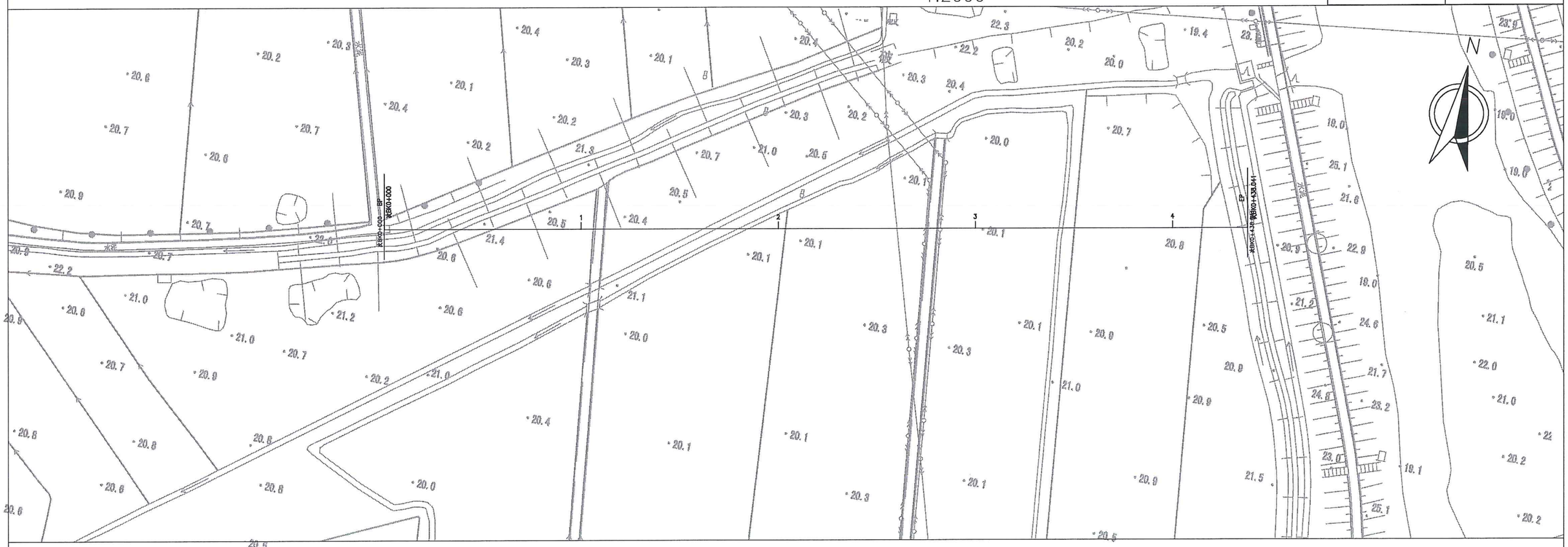

从化区域整治项目次B路纵断面缩图

V:1:400
H:1:2000

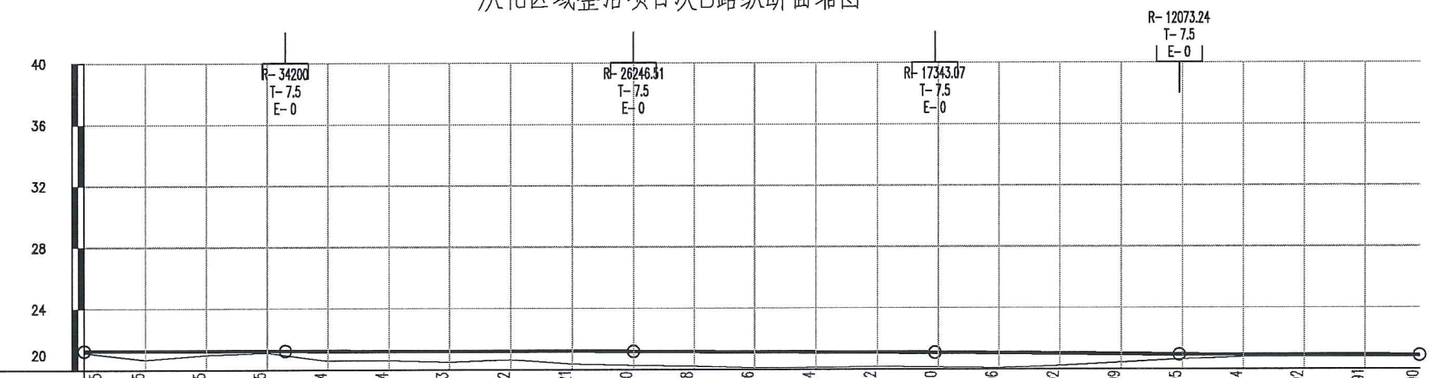

设计高程(m)	21.25	21.25	21.25	21.25	21.24	21.24	21.23	21.22	21.21	21.20	21.18	21.16	21.14	21.12	21.10	21.06	21.02	20.99	20.95	20.94	20.92	20.91	20.90
地面高程(m)	21.12	20.69	20.98	21.12	20.60	20.62	20.50	20.66	20.38	20.30	20.24	20.10	20.15	20.19	20.13	20.08	20.24	20.44	20.65	20.79	20.81	20.82	20.83
里程桩号	次BK0+000	+020	+040	+060	+080	1	+120	+140	+160	+180	2	+220	+240	+260	+280	3	+320	+340	+360	+380	4	+420	次BK0+438.041

项目名称	从化区全域土地综合整治试点 鳌头万亩良田示范项目	子项	田间道路工程
图纸名称	田间次道平纵缩图	图号	DL-2-02-02

次CK0+000~次CK0+705.318

第 1 页　　共 1 页

从化区域整治项目次C路平面图

1:2000

从化区域整治项目次C路纵断面缩图

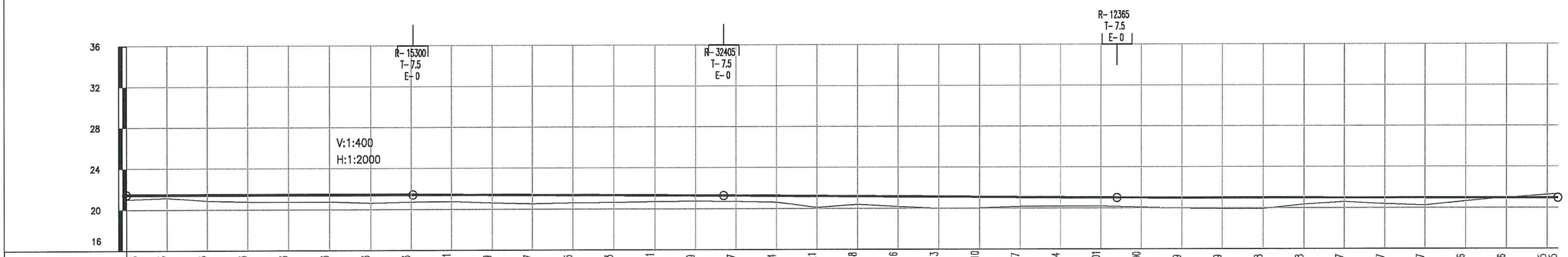

里程桩号	次CK0+000	+020	+040	+060	+080	1	+120	+140	+160	+180	2	+220	+240	+260	+280	3	+320	+340	+360	+380	4	+420	+440	+460	+480	5	+520	+540	+560	+580	6	+620	+640	+660	+680	次CK0+705.318
地面高程(m)	20.99	21.14	20.86	20.75	20.75	20.75	20.62	20.71	20.75	20.61	20.51	20.59	20.64	20.70	20.73	20.70	20.62	20.09	20.38	20.17	19.99	20.03	20.17	20.18	20.19	20.07	19.97	19.92	19.93	20.33	20.58	20.36	20.23	20.63	20.98	21.27
设计高程(m)	21.43	21.43	21.43	21.43	21.43	21.43	21.43	21.43	21.41	21.39	21.37	21.35	21.33	21.31	21.29	21.27	21.24	21.21	21.18	21.16	21.13	21.10	21.07	21.04	21.01	21.00	20.99	20.99	20.98	20.98	20.97	20.97	20.97	20.96	20.96	20.95

项目名称	从化区全域土地综合整治试点 鳌头万亩良田示范项目	子项	田间道路工程
图纸名称	田间次道平纵缩图	图号	DL-2-02-03

次DK0+000~次DK0+757.747

第 1 页 共 1 页

从化区域整治项目次D路平面图

1:2000

从化区域整治项目次D路纵断面缩图

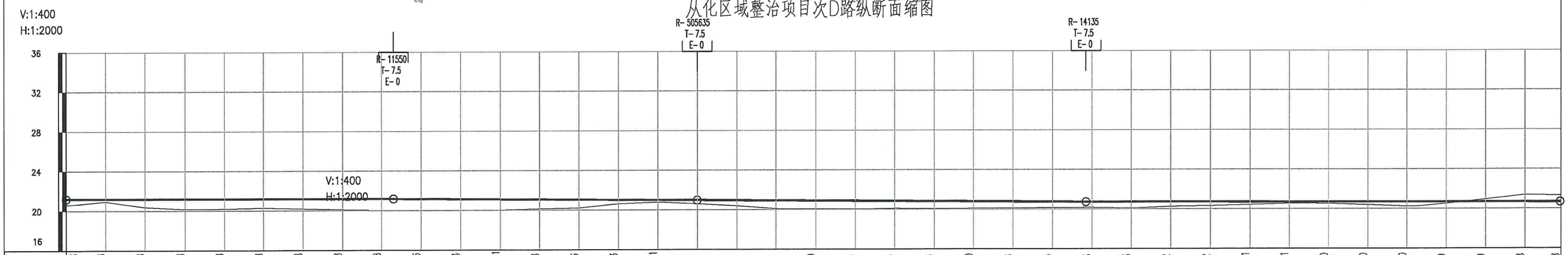

里程桩号	次DK0+000	+020	+040	+060	+080	1	+120	+140	+160	+180	2	+220	+240	+260	+280	3	+320	+340	+360	+380	4	+420	+440	+460	+480	5	+520	+540	+560	+580	6	+620	+640	+660	+680	7	+720	+740	次DK0+757.747
地面高程(m)	20.57	20.92	20.37	20.16	20.19	20.28	20.19	20.10	20.01	19.98	20.00	20.01	20.13	20.22	20.63	20.80	20.60	20.39	20.10	20.03	20.03	20.11	20.08	20.10	20.10	20.14	20.16	20.10	20.26	20.32	20.42	20.55	20.53	20.38	20.23	20.51	20.94	21.39	21.34
设计高程(m)	21.18	21.18	21.18	21.18	21.18	21.18	21.18	21.18	21.18	21.16	21.14	21.11	21.08	21.06	21.03	21.01	20.98	20.95	20.93	20.90	20.88	20.85	20.83	20.80	20.78	20.75	20.73	20.73	20.72	20.72	20.71	20.71	20.70	20.70	20.70	20.69	20.69	20.68	20.68

项目名称	从化区全域土地综合整治试点 鳌头万亩良田示范项目	子项	田间道路工程
图纸名称	田间次道平纵缩图	图号	DL-2-02-04

次EK0+000~次EK0+731.447	
第 1 页	共 1 页

从化区域整治项目次E路平面图

1:2000

从化区域整治项目次E路纵断面缩图

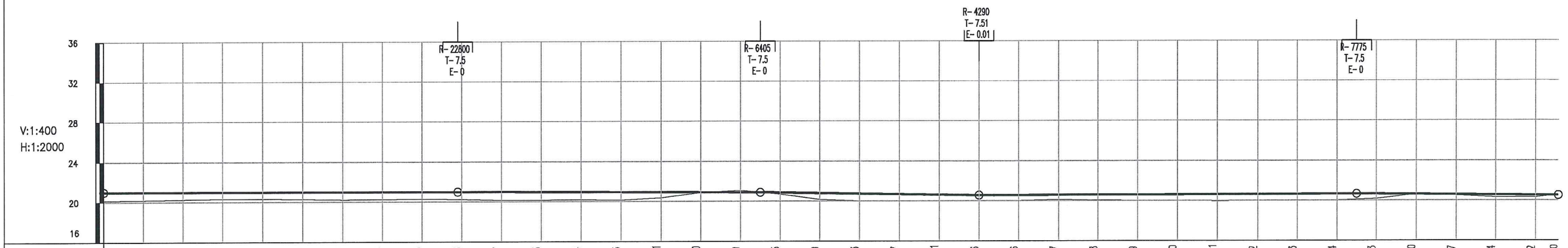

里程桩号	次EK0+000	+020	+040	+060	+080	1	+120	+140	+160	+180	2	+220	+240	+260	+280	3	+320	+340	+360	+380	4	+420	+440	+460	+480	5	+520	+540	+560	+580	6	+620	+640	+660	+680	7	+720	次EK0+731.447
地面高程(m)	20.14	20.18	20.25	20.31	20.30		20.26	20.22	20.24	20.28	20.23	20.13	20.14	20.16	20.13	20.34	20.85	21.08	20.68	20.14	20.00	20.02	19.99	19.99	20.01	20.11	20.04	20.00	20.01	19.95	19.97	20.01	20.01	20.17	20.60	20.49	20.30	20.30	20.55
设计高程(m)	20.98	20.98	20.98	20.98	20.98		20.98	20.98	20.98	20.98	20.98	20.97	20.95	20.94	20.93	20.91	20.90	20.89	20.85	20.79	20.73	20.67	20.61	20.56	20.56	20.57	20.58	20.59	20.60	20.61	20.62	20.63	20.64	20.63	20.60	20.57	20.54	20.52	20.50

项目名称	从化区全域土地综合整治试点 鳌头万亩良田示范项目	子项	田间道路工程
图纸名称	田间次道平纵缩图	图号	DL-2-02-05

次FK0+000~次FK0+622.808

第 1 页　　共 1 页

从化区域整治项目次F路平面图

1:2000

从化区域整治项目次F路纵断面缩图

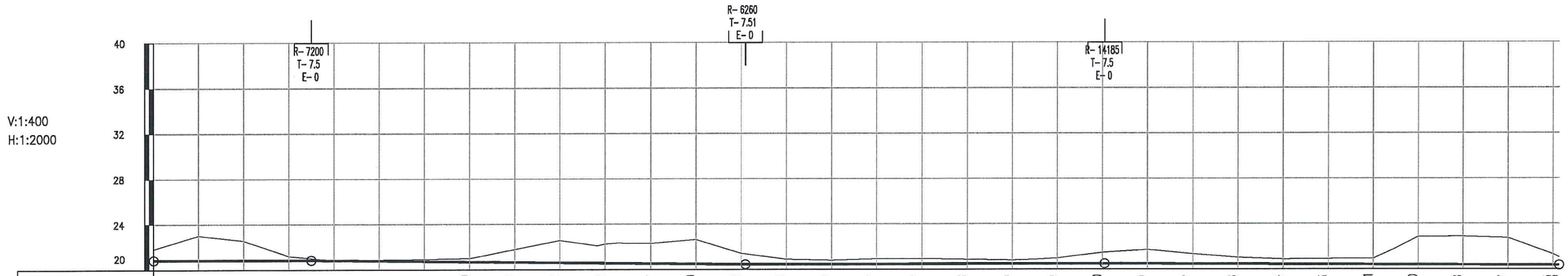

V:1:400
H:1:2000

里程桩号	次FK0+000	+020	+040	+060	+080	1	+120	+140	+160	+180	2	+220	+240	+260	+280	3	+320	+340	+360	+380	4	+420	+440	+460	+480	5	+520	+540	+560	+580	6	次FK0+622.808
地面高程(m)	21.83	23.01	22.56	21.22	20.84	20.88	20.93	21.00	21.80	22.57	22.26	22.31	22.64	21.43	20.90	20.82	20.93	20.95	20.89	20.82	20.89	21.47	21.72	21.33	21.04	20.88	20.92	20.93	22.84	22.86	22.75	21.36
设计高程(m)	20.85	20.85	20.85	20.85	20.83	20.79	20.75	20.70	20.66	20.62	20.58	20.54	20.50	20.46	20.46	20.46	20.47	20.47	20.48	20.49	20.49	20.50	20.49	20.47	20.46	20.44	20.43	20.41	20.40	20.38	20.37	20.33

项目名称	从化区全域土地综合整治试点 鳌头万亩良田示范项目	子项	田间道路工程
图纸名称	田间次道平纵缩图	图号	DL-2-02-06

次GK0+000~次GK0+943.295

第 1 页 共 1 页

从化区域整治项目次G路平面图

1:2000

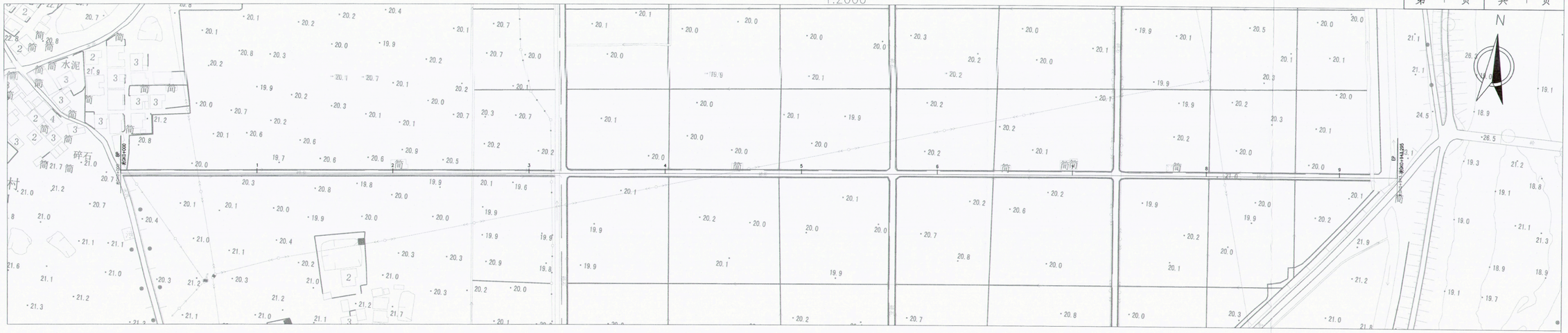

从化区域整治项目次G路纵断面缩图

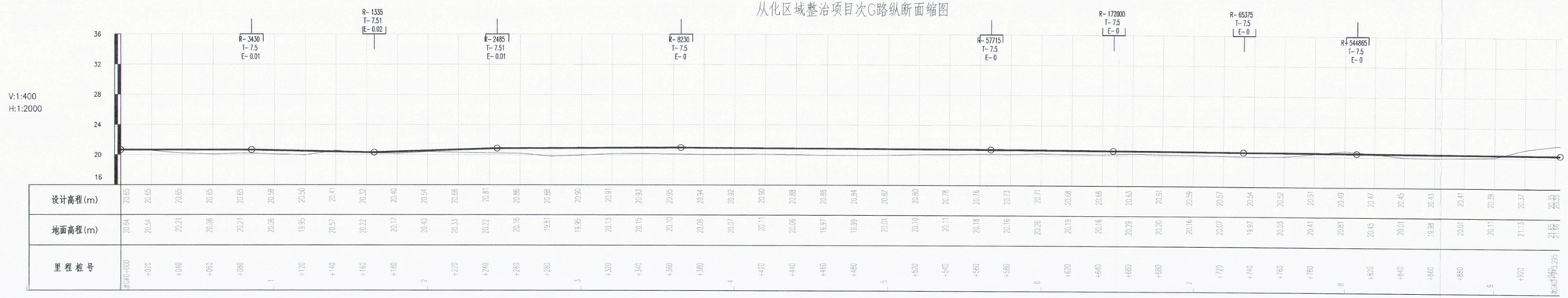

项目名称	从化区全域土地综合整治试点 鳌头万亩良田示范项目	子项	田间道路工程
图纸名称	田间次道平纵缩图	图号	DL-2-02-07

从化区域整治项目次H路平面图

1:2000

次HK0+000~次HK1+240.316

第 1 页 共 1 页

从化区域整治项目次H路纵断面缩图

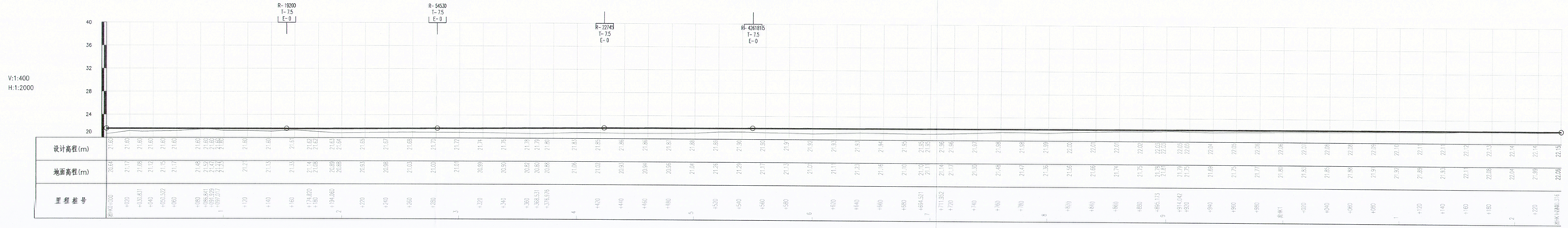

项目名称	从化区全域土地综合整治试点 鳌头万亩良田示范项目	子项	田间道路工程
图纸名称	田间次道平纵缩图	图号	DL-2-02-08

从化区域整治项目次I路平面图

1:2000

次IK0+000~次IK0+366.158

第 1 页 共 1 页

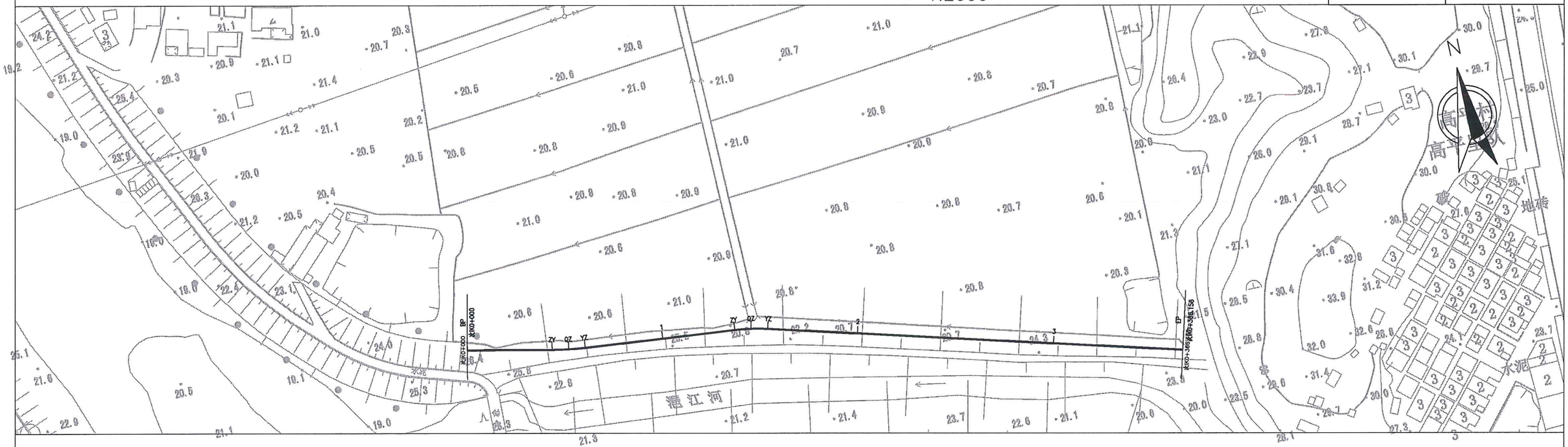

从化区域整治项目次I路纵断面缩图

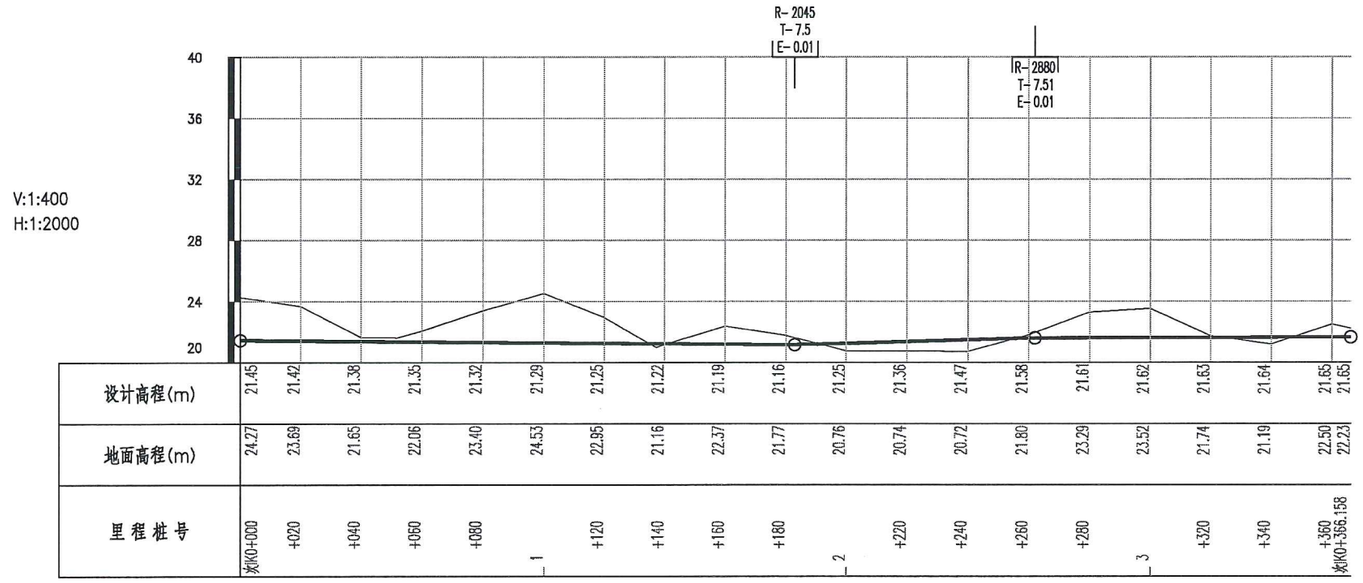

设计高程(m)	21.45	21.42	21.38	21.35	21.32	21.29	21.25	21.22	21.19	21.16	21.25	21.36	21.47	21.58	21.61	21.62	21.63	21.64	21.65	21.65
地面高程(m)	24.27	23.69	21.65	22.06	23.40	24.53	22.95	21.16	22.37	21.77	20.76	20.74	20.72	21.80	23.29	23.52	21.74	21.19	22.50	22.23
里程桩号	次IK0+000	+020	+040	+060	+080	1	+120	+140	+160	+180	2	+220	+240	+260	+280	3	+320	+340	+360	次IK0+366.158

项目名称	从化区全域土地综合整治试点 鳌头万亩良田示范项目	子项	田间道路工程
图纸名称	田间次道平纵缩图	图号	DL-2-02-09

次JK0+000~次JK0+577.129

第 1 页　共 1 页

从化区域整治项目次J路平面图

1:2000

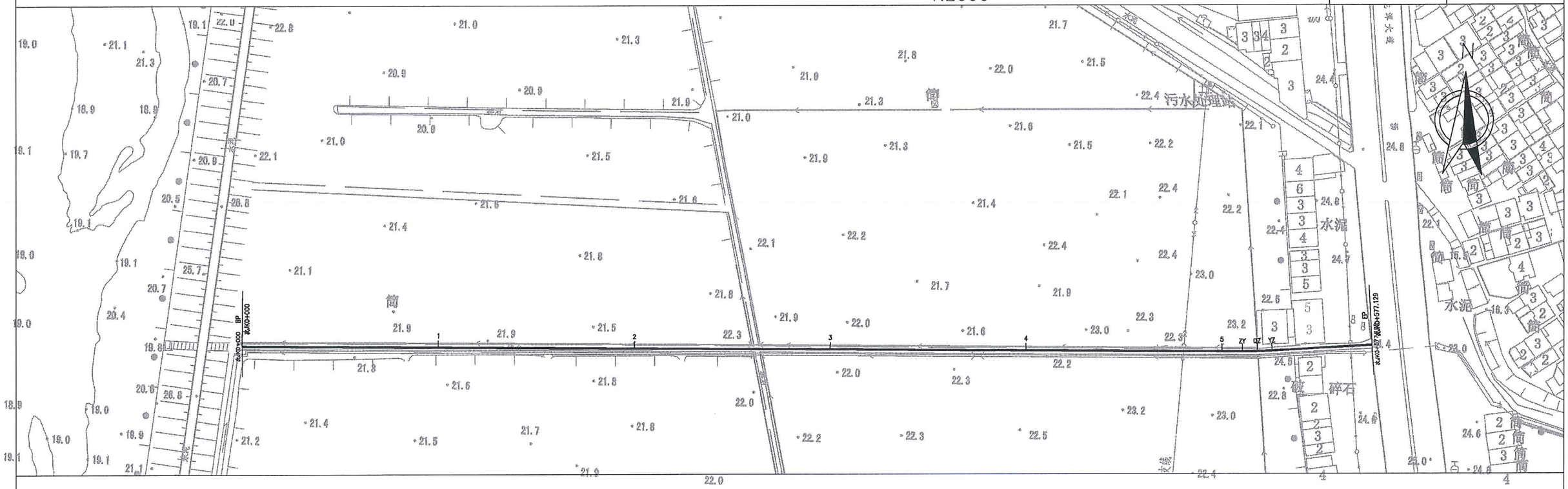

从化区域整治项目次J路纵断面缩图

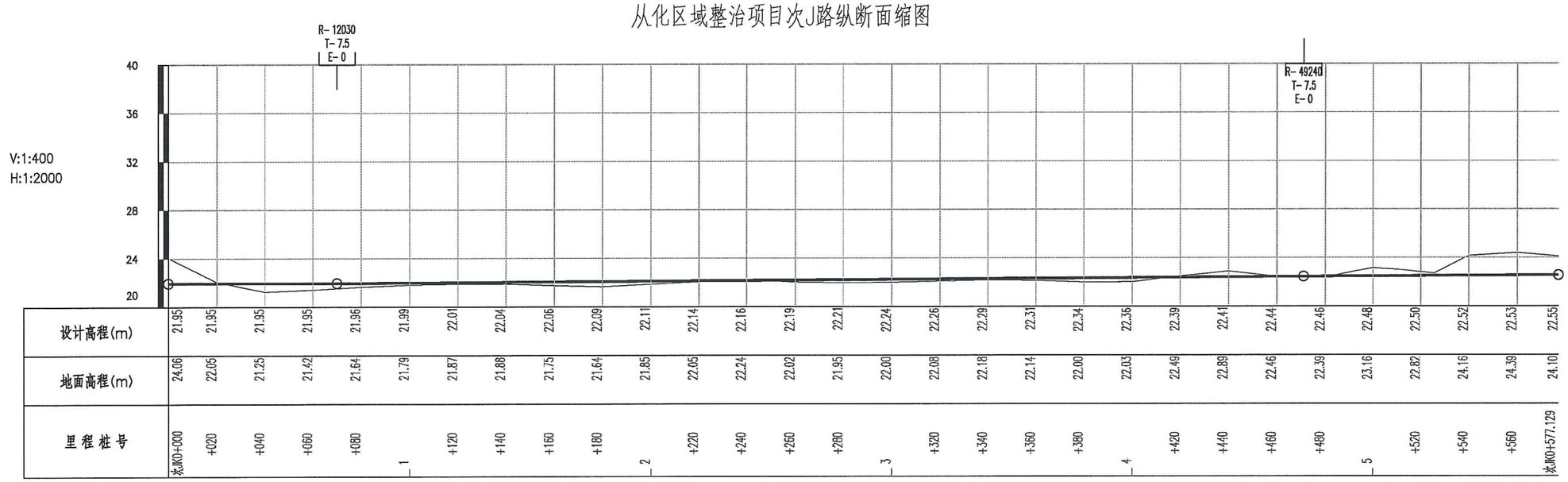

设计高程(m)	21.95	21.95	21.95	21.95	21.96	21.99	22.01	22.04	22.06	22.09	22.11	22.14	22.16	22.19	22.21	22.24	22.26	22.29	22.31	22.34	22.36	22.39	22.41	22.44	22.46	22.48	22.50	22.52	22.53	22.55
地面高程(m)	24.06	22.05	21.25	21.42	21.64	21.79	21.87	21.88	21.75	21.64	21.85	22.05	22.24	22.02	21.95	22.00	22.08	22.18	22.14	22.00	22.03	22.49	22.89	22.46	22.39	23.16	22.82	24.16	24.39	24.10
里程桩号	次JK0+000	+020	+040	+060	+080	1	+120	+140	+160	+180	2	+220	+240	+260	+280	3	+320	+340	+360	+380	4	+420	+440	+460	+480	5	+520	+540	+560	次JK0+577.129

项目名称	从化区全域土地综合整治试点 鳌头万亩良田示范项目	子项	田间道路工程
图纸名称	田间次道平纵缩图	图号	DL-2-02-10

次KK0+000~次KK1+920.116

第 1 页 共 1 页

从化区域整治项目次K路平面图

1:2000

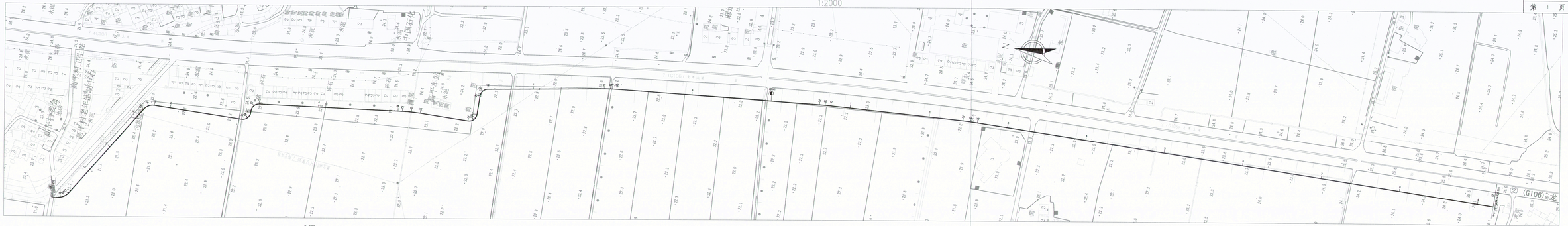

从化区域整治项目次K路纵断面缩图

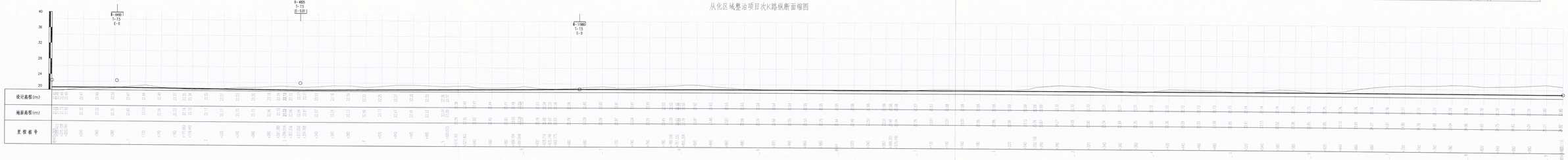

项目名称	从化区全域土地综合整治试点整头万亩良田示范项目	子项	田间道路工程
图纸名称	田间次道平纵缩图	图号	DL-2-02-11

LK0+000~LK0+377.674	
第 1 页	共 1 页

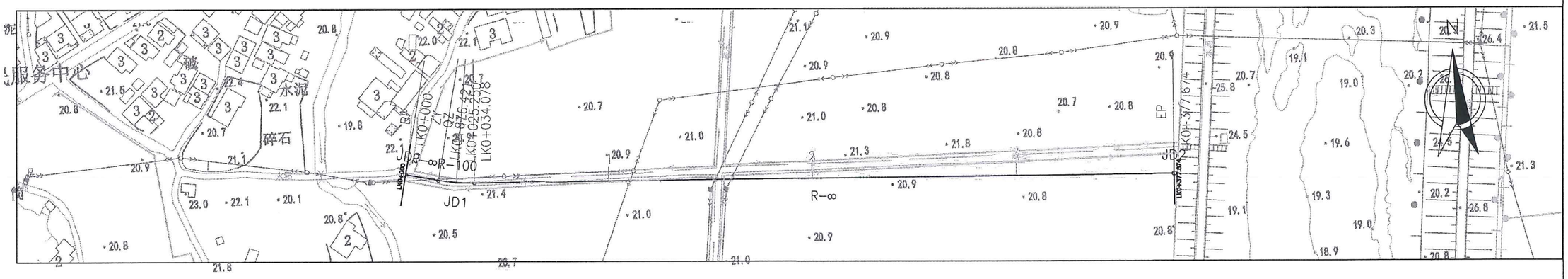

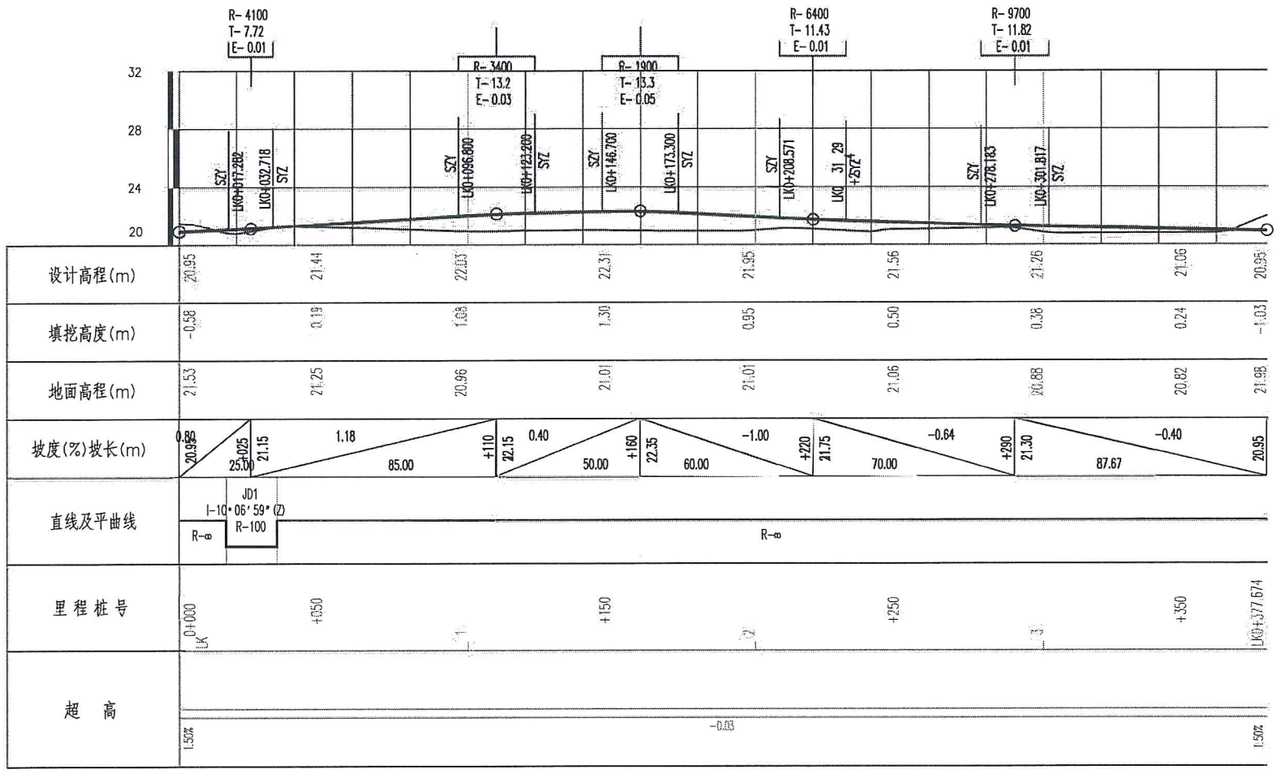

说明：

本图比例尺为1:2000.

项目名称	从化区全域土地综合整治试点 鳌头万亩良田示范项目	子项	田间道路工程
图纸名称	道路平纵缩图(次L)	图号	DL-2-02-12

MK0+000~MK0+356.383	
第 1 页	共 1 页

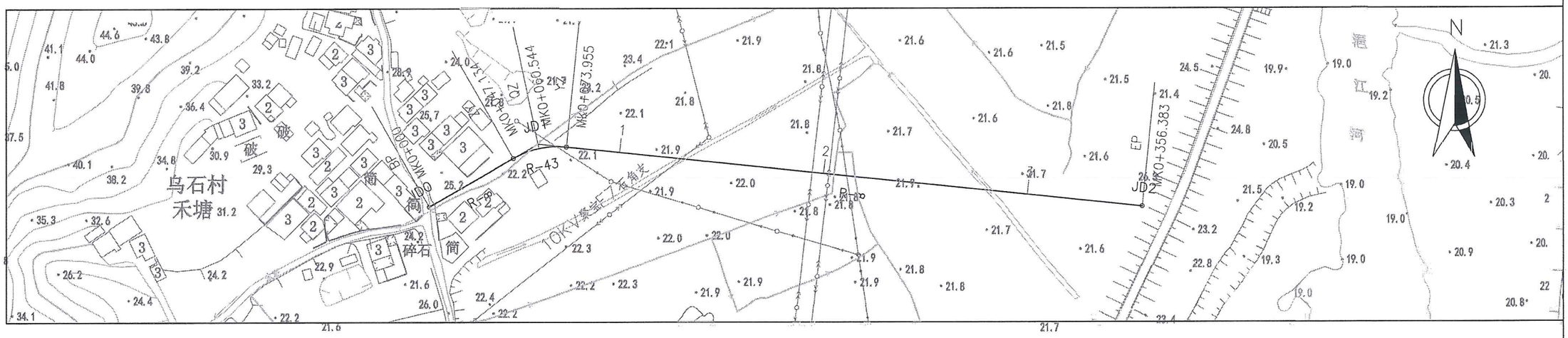

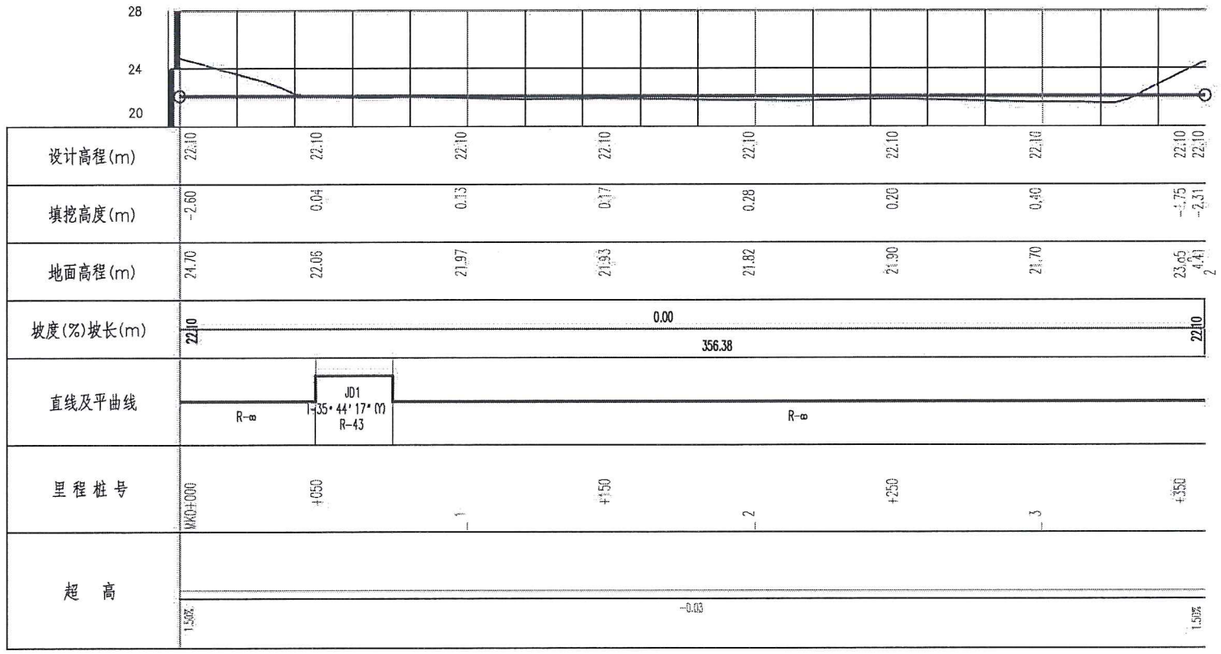

说明：

本图比例尺为1:2000.

项目名称	从化区全域土地综合整治试点 鳌头万亩良田示范项目	子项	田间道路工程
图纸名称	道路平纵缩图(次M)	图号	DL-2-02-13

3K0+000~3K0+263.177		
第 1 页	共 1 页	

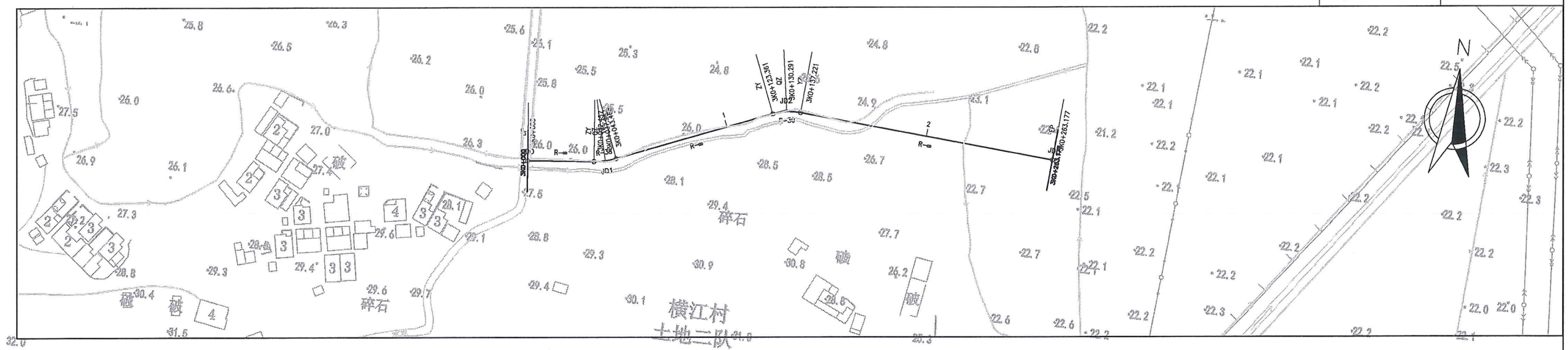

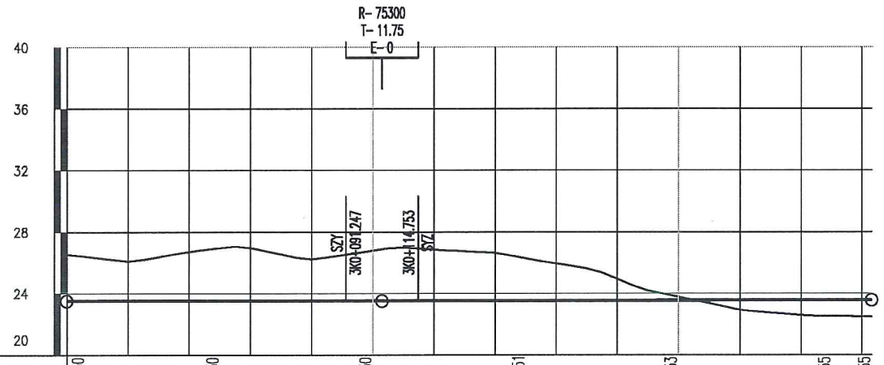

设计高程(m)	23.50	23.50	23.50	23.51	23.53	23.55	23.55
填挖高度(m)	-3.04	-3.45	-3.29	-2.76	-0.23	1.03	1.07
地面高程(m)	26.54	26.95	26.79	26.28	23.76	22.51	22.48
坡度(%)坡长(m)	23.50	0.00 / 103.00	+103 23.50	0.03 / 160.18		23.55	
直线及平曲线	R-∞	JD1 I-16° 36′ 07″ (Z) R-38	R-∞	JD2 I-26° 28′ 09″ (Y) R-30	R-∞		
里程桩号	3K0+000	+050	1	+150	2	+250	3K0+263.177
超 高	1.50%		-0.03				1.50%

说明：
本图比例尺为1:2000.

项目名称	从化区全域土地综合整治试点 鳌头万亩良田示范项目	子项	田间道路工程
图纸名称	道路平纵缩图(次N)	图号	DL-2-02-14

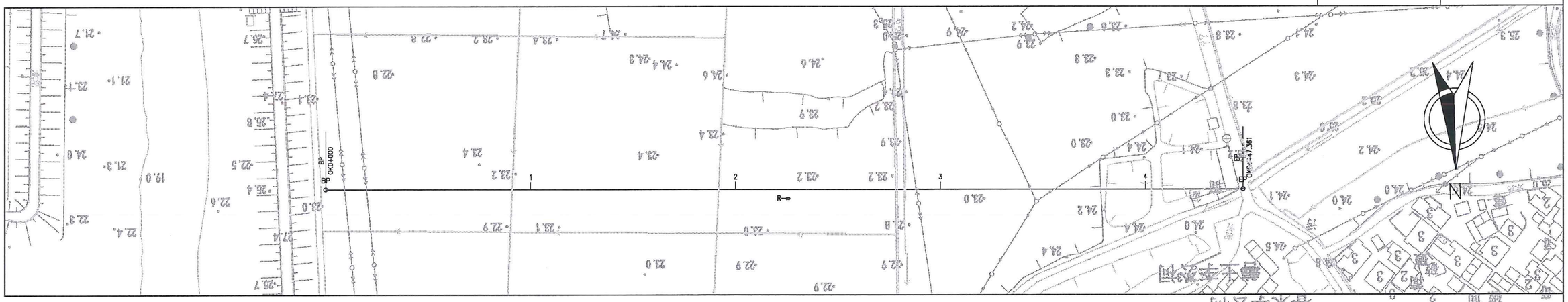

设计高程(m)	24.20	24.20	24.15	23.88	23.60	23.32	23.15	23.15	23.15	23.15
地面高程(m)	23.00	23.19	23.14	23.25	23.21	23.09	23.09	23.36	24.42	24.56
坡度(%)坡长(m)	24.20	0.00 92.00	+092 24.20	-0.56 188.00	+280 23.15	0.00 167.36	23.15			
直线及平曲线	R=∞									
里程桩号	OK0+000	+050	1	+150	2	+250	3	+350	4	OK0+447.361
超 高	1.50%	-0.03								1.50%

说明：
本图比例尺为1:2000.

项目名称	从化区全域土地综合整治试点 鳌头万亩良田示范项目	子项	田间道路工程
图纸名称	道路平纵缩图(次O)	图号	DL-2-02-15

PK0+000~PK0+619.641

第 1 页 共 1 页

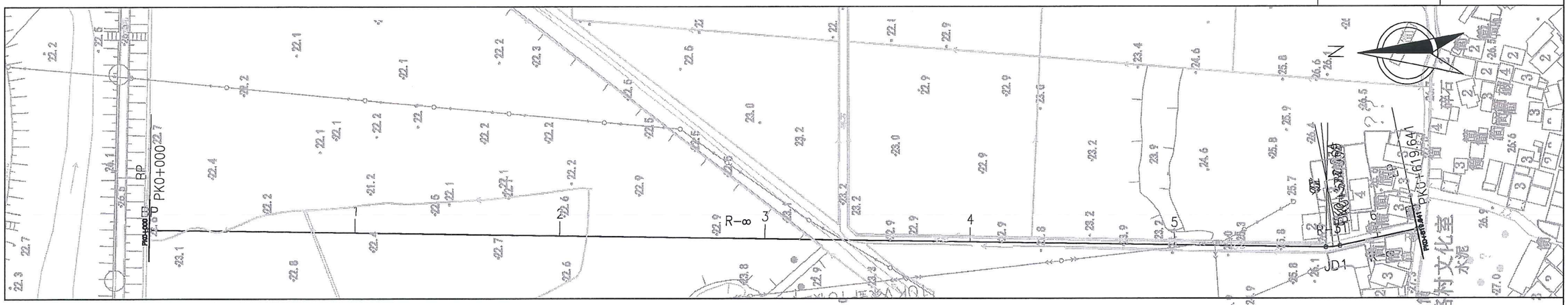

说明：

本图比例尺为1:2000.

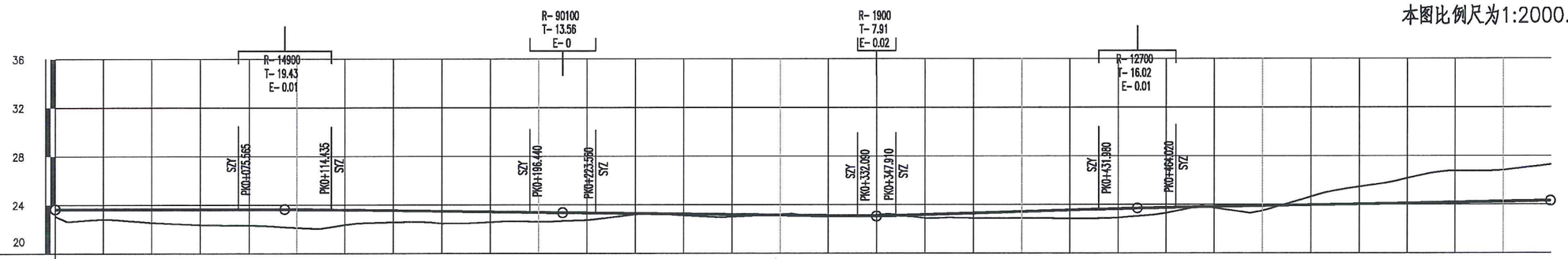

设计高程(m)	23.55		23.63		23.38		23.14		23.41		23.88		24.23	24.30
填挖高度(m)	0.59		1.51		0.77		-0.06		0.55		0.40		-2.58	-2.96
地面高程(m)	23.06		22.12		22.61		23.20		22.87		23.48		26.81	27.26
坡度(%)坡长(m)	23.55	0.00 / 95.00	+095 23.65	-0.26 / 115.00	+210 23.35	-0.23 / 130.00	+340 23.05	0.60 / 108.00	+448 23.70	0.35 / 171.64				24.30
直线及平曲线	R=∞											JD1 I=12°44'29"(Z) T=34		R=∞
里程桩号	PK0+000		1		2		3		4		5		6	PK0+619.641
超 高	1.50%					-0.03								1.50%

项目名称	从化区全域土地综合整治试点 鳌头万亩良田示范项目	子项	田间道路工程
图纸名称	道路平纵缩图(次P)	图号	DL-2-02-16

QK0+000~QK0+416.626	
第 1 页	共 1 页

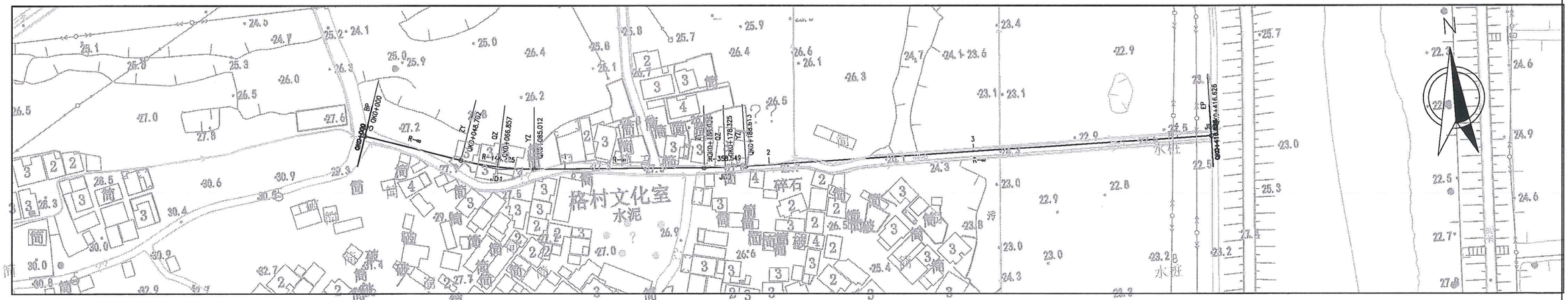

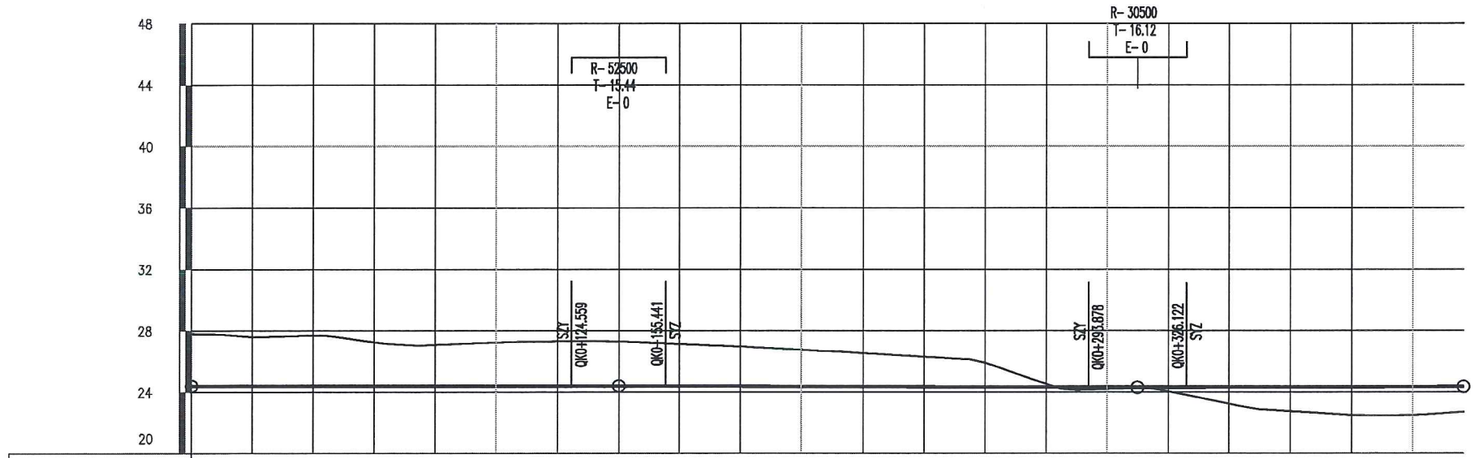

设计高程(m)	24.40		24.40		24.36		24.31		24.34	24.35
填挖高度(m)	-3.41		-2.84		-2.39		0.12		1.85	1.64
地面高程(m)	27.81		27.24		26.76		24.19		22.49	22.71
坡度(%)坡长(m)	24.40	0.00 / 140.00	+140	24.40	-0.06 / 170.00	+310	24.30	0.05 / 106.63		24.35
直线及平曲线	R-∞	JD1 I-14°22'30"(Z) R-144.72	R-∞		JD2 I-3°17'18"(Z) R-358.55		R-∞			
里程桩号	QK0+000		1		2		3		4	QK0+416.626

说明：
本图比例尺为1:2000.

项目名称	从化区全域土地综合整治试点 鳌头万亩良田示范项目	子项	田间道路工程
图纸名称	道路平纵缩图(次Q)	图号	DL－2-02 －17

RK0+000~RK0+642.530	
第 1 页	共 1 页

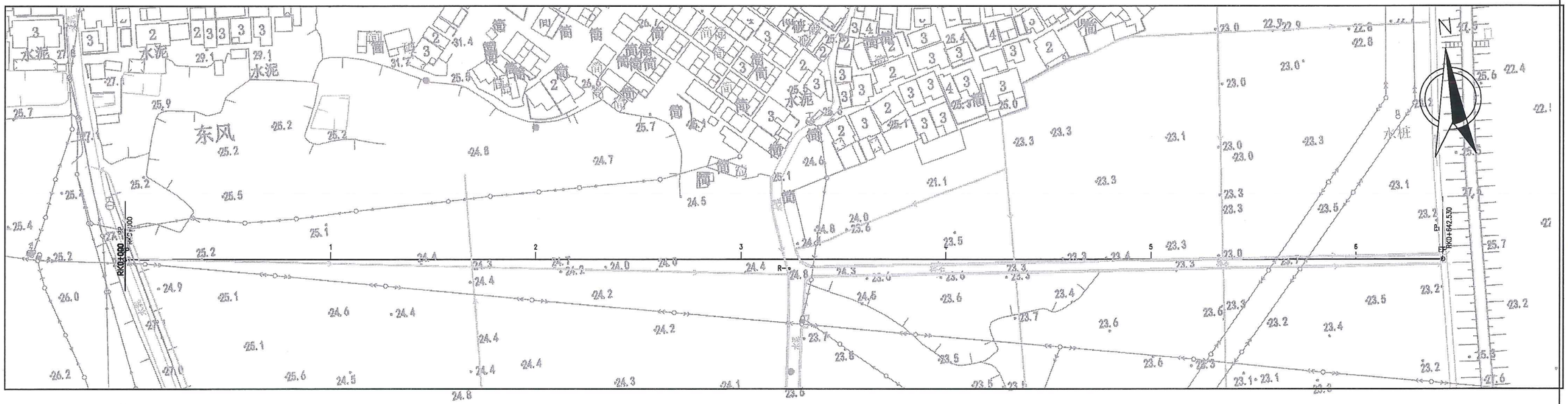

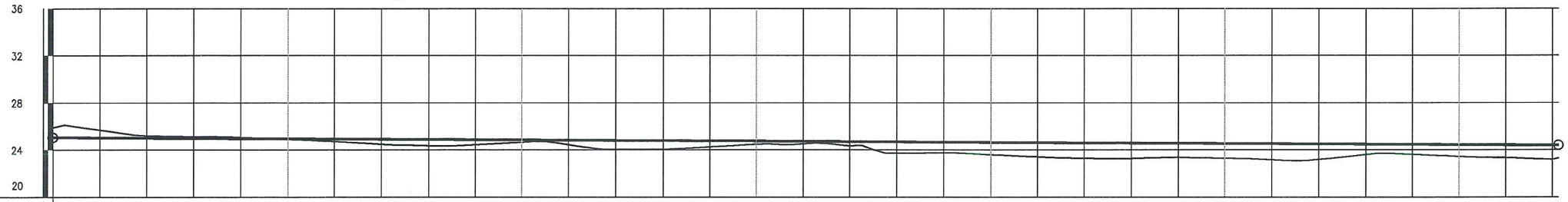

| | | |

SK0+000~SK0+398.315	
第 1 页	共 1 页

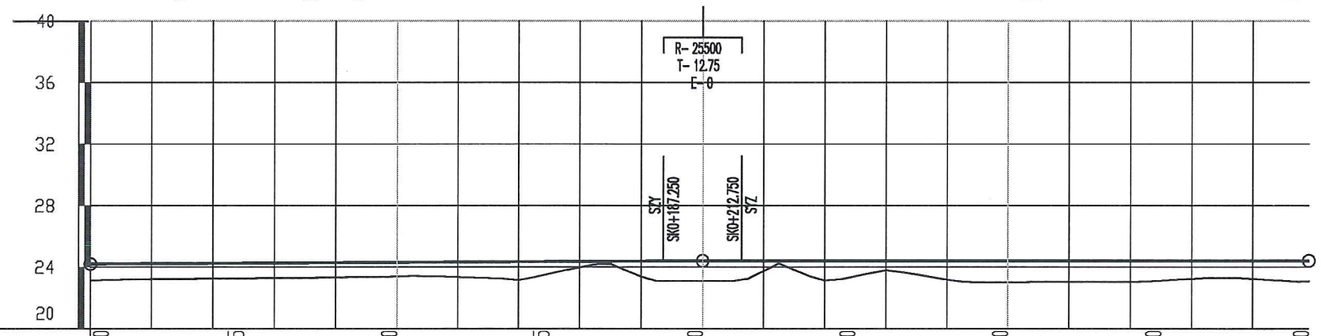

设计高程(m)	24.20	24.25	24.30	24.35	24.40	24.40	24.40	24.40	24.40
填挖高度(m)	1.09	0.99	0.92	0.80	1.30	1.00	1.40	1.28	1.33
地面高程(m)	23.11	23.26	23.38	23.55	23.09	23.40	23.00	23.12	23.07
坡度(%)坡长(m)	24.20	0.10			+200 24.40	0.00			24.40
		200.00				198.32			
直线及平曲线					R=∞				
里程桩号	SK0+000	+050		+150	2	+250	3	+350	SK0+398.315
			1						
超高	1.50%				-0.03				1.50%

说明：

本图比例尺为1:2000.

项目名称	从化区全域土地综合整治试点 鳌头万亩良田示范项目	子项	田间道路工程
图纸名称	道路平纵缩图(次S)	图号	DL-2-02 -19

TK0+000~TK0+774.324

第 1 页 共 1 页

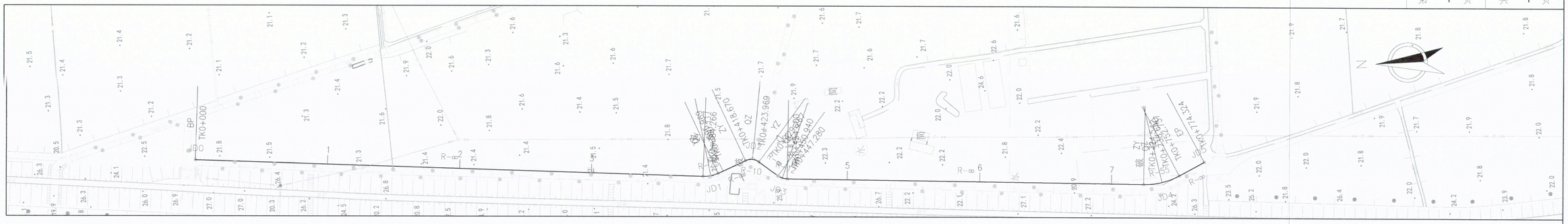

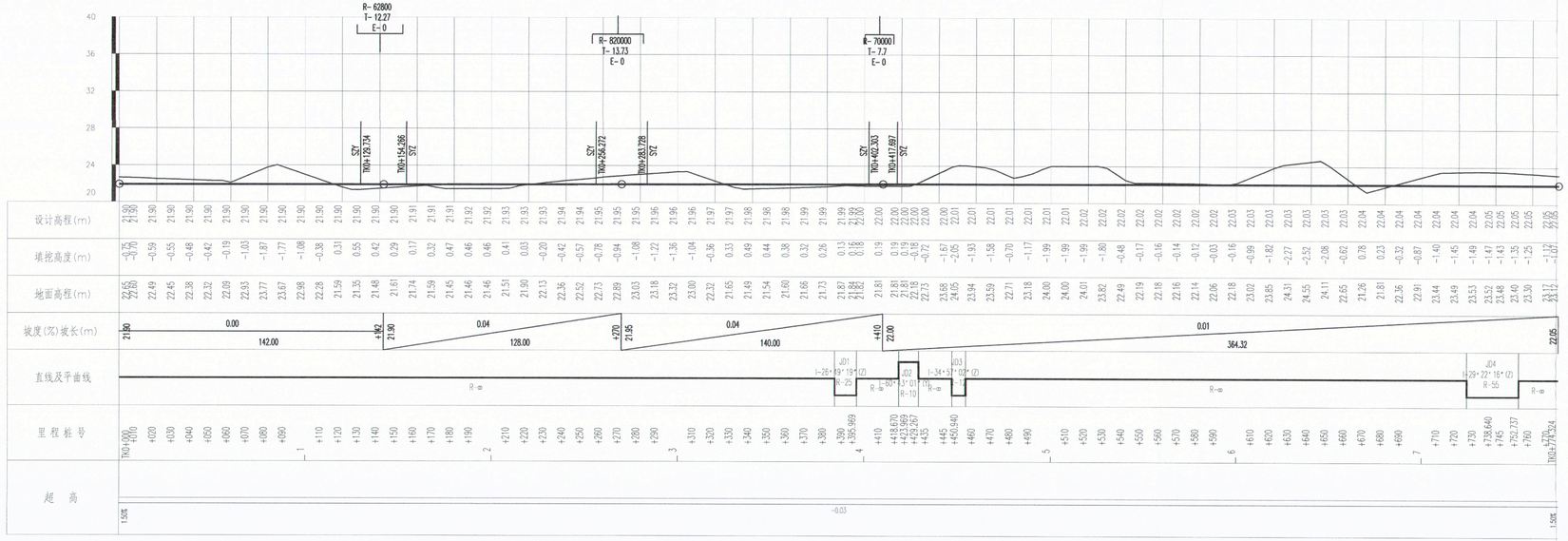

说明：

本图比例尺为1:2000.

项目名称	从化区全域土地综合整治试点整头万亩良田示范项目	子项	田间道路工程
图纸名称	道路平纵缩图(次T)	图号	DL-2-02-20

UK0+000~UK0+663.901	
第 1 页	共 1 页

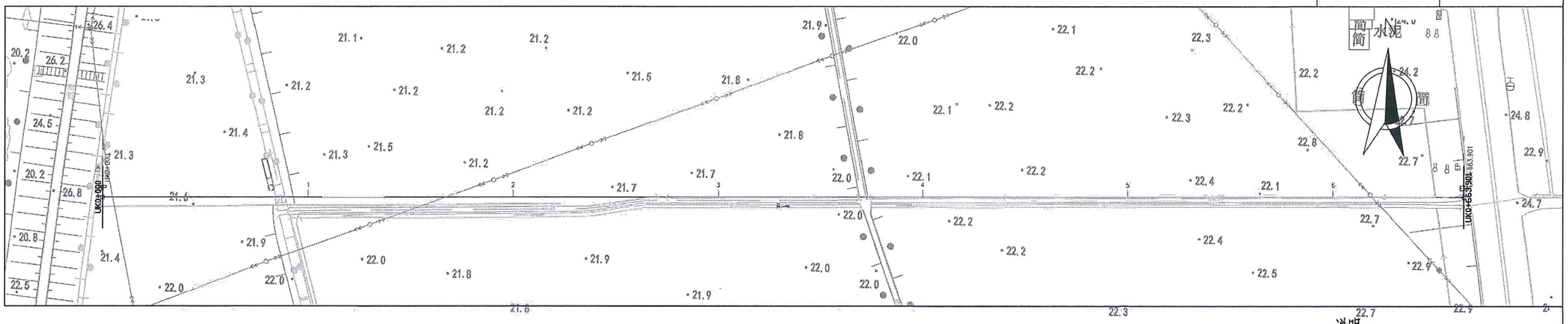

说明：

本图比例尺为1:2000.

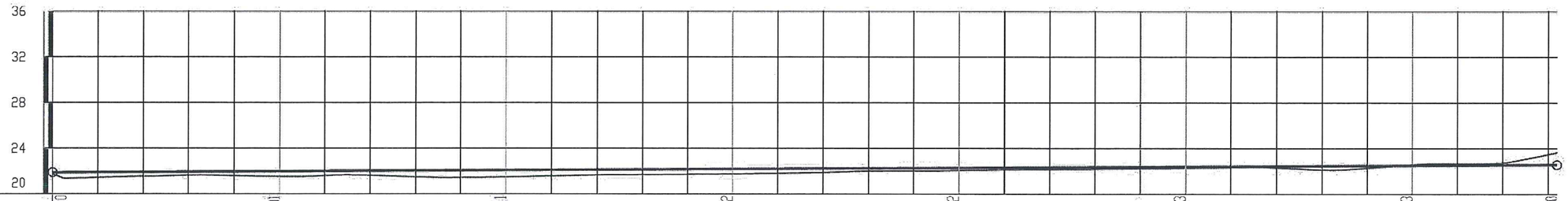

设计高程(m)	21.90	22.01	22.11	22.22	22.32	22.43	22.53	22.60					
填挖高度(m)	0.16	0.48	0.62	0.43	0.22	0.12	-0.06	-1.06					
地面高程(m)	21.74	21.53	21.49	21.79	22.10	22.30	22.59	23.66					
坡度(%)坡长(m)	1.90	2	0.11	663.90				22.60					
直线及平曲线	R-∞												
里程桩号	UK0+000	1	2	3	4	5	6						
超高	1.50%	-0.03						1.50%					

项目名称	从化区全域土地综合整治试点 鳌头万亩良田示范项目	子项	田间道路工程
图纸名称	道路平纵缩图(次U)	图号	DL-2-02-21

QK0+000~QK0+889.845

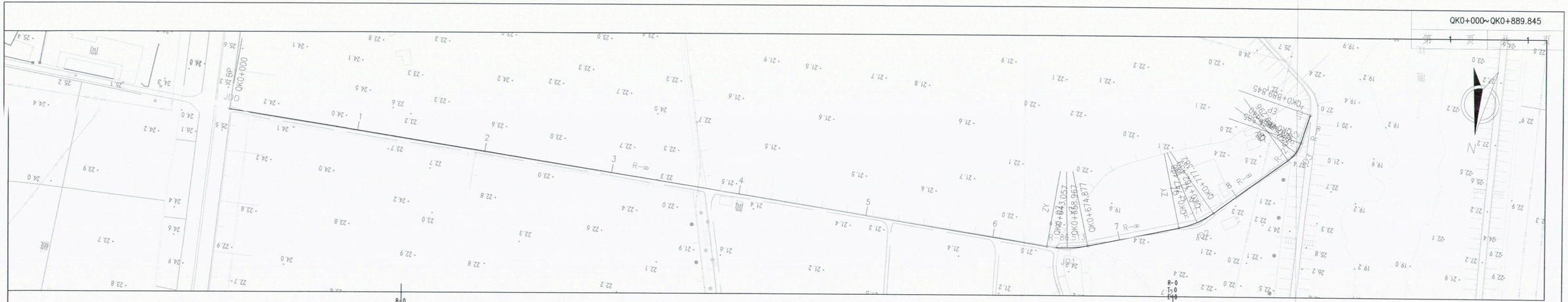

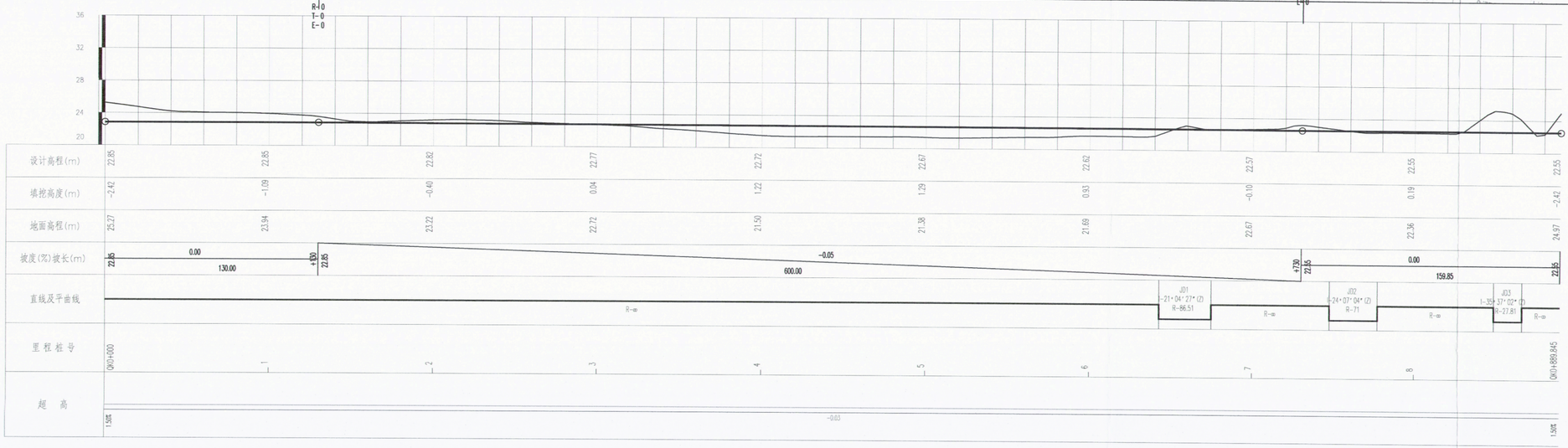

说明：

本图比例尺为1:2000.

项目名称	从化区全域土地综合整治试点 鳌头万亩良田示范项目	子项	田间道路工程
图纸名称	**道路平纵缩图(次V)**	图号	DL-2-02 -22

WK0+000~WK1+110.088

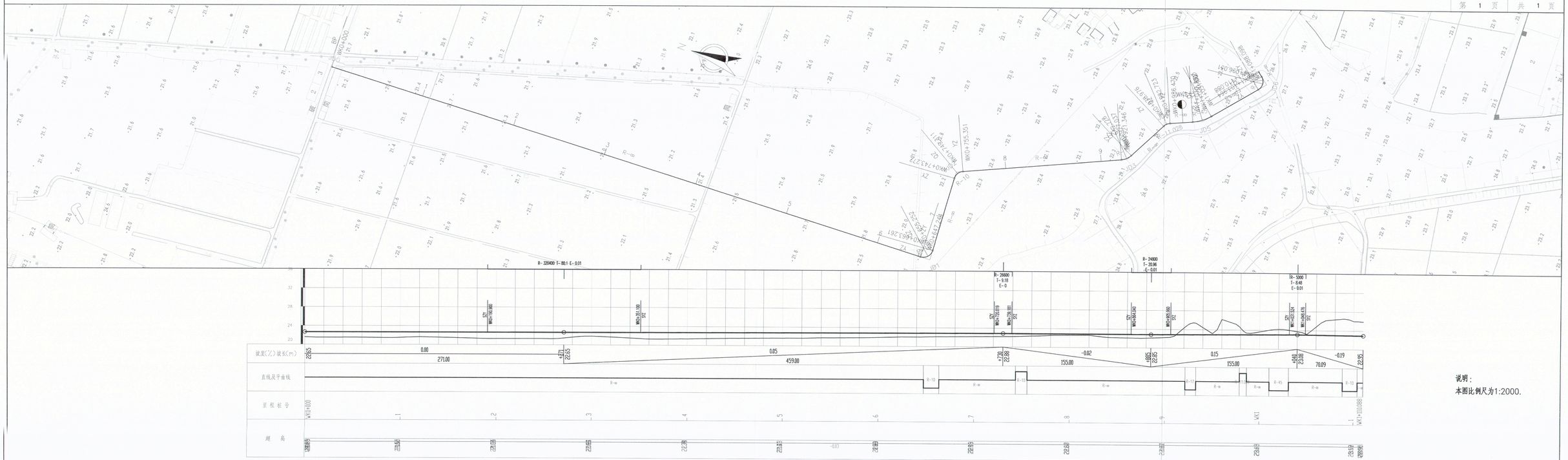

说明：
本图比例尺为1:2000.

项目名称	从化区全域土地综合整治试点 鳌头万亩良田示范项目	子项	田间道路工程
图纸名称	道路平纵缩图(次W)	图号	DL-2-02-23

次XK0+000~次XK0+502.323

第 1 页 | 共 1 页

田间次道X平面缩图1:2000

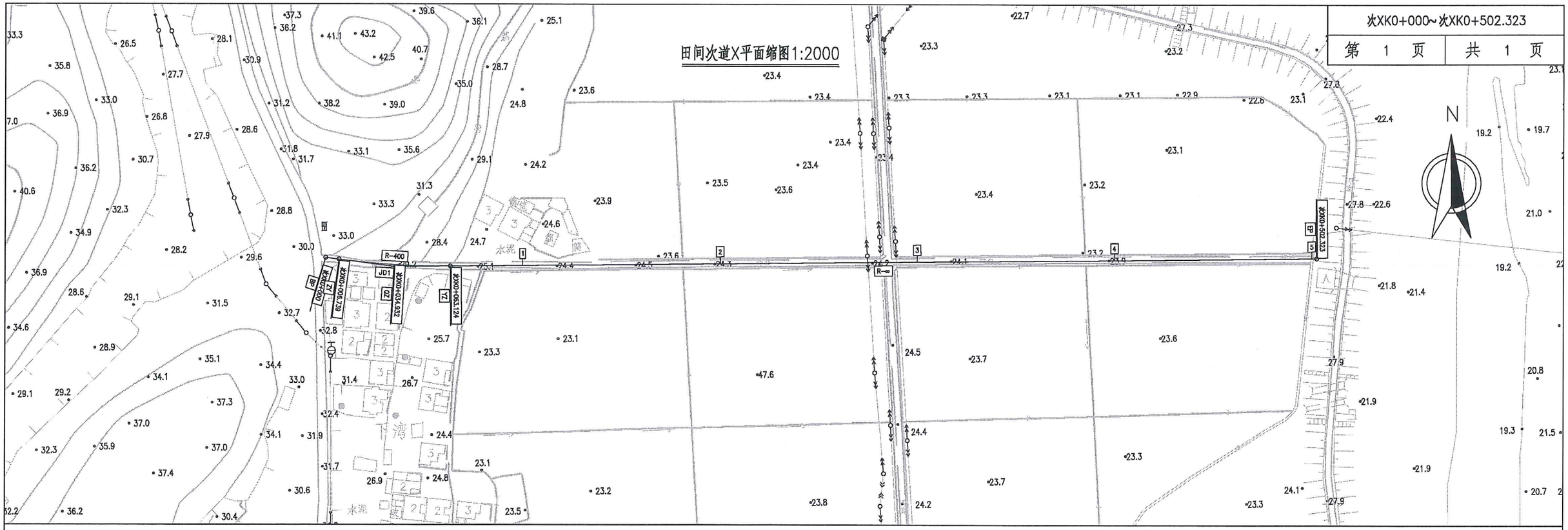

田间次道X纵断面缩图

V 1:400

H 1:2000

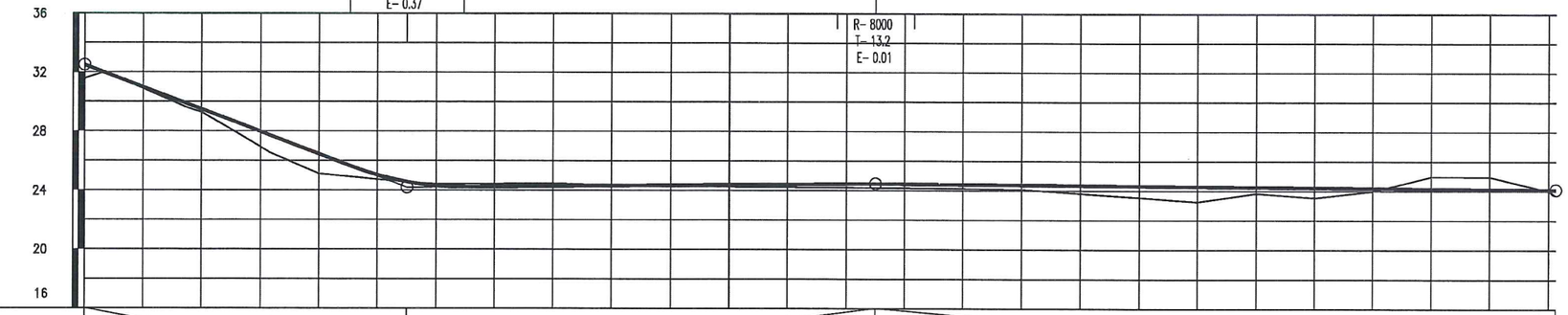

坡度(%)坡长(m)	32.50	-7.5 (110.00)	+110	24.20	0.17 (160.00)	+270	24.47	-0.16 (232.32)	24.10

设计高程(m)	32.50	32.00	30.99	29.87	29.48	27.97	26.46	25.04	24.30	24.25	24.29	24.32	24.35	24.39	24.42	24.45	24.46	24.42	24.39	24.36	24.33	24.30	24.26	24.23	24.20	24.17	24.14	24.10	24.10
地面高程(m)	31.57	32.01	30.90	29.59	29.28	26.94	25.13	24.74	24.42	24.43	24.47	24.35	24.29	24.26	24.23	24.21	24.18	24.14	24.10	23.82	23.55	23.27	23.85	23.54	24.00	24.99	24.98	24.00	23.70
里程桩号	次XK0+000	+006.739	+020	+034.932	+040	+060	+080	1	+120	+140	+160	+180	2	+220	+240	+260	+280	3	+320	+340	+360	+380	4	+420	+440	+460	+480	5	次XK0+502.323

项目名称	从化区全域土地综合整治试点 鳌头万亩良田示范项目	子项	田间道路工程
图纸名称	田间次道平纵缩图	图号	DL-2-02-24

次YK0+000~次YK0+700

第 1 页 共 2 页

田间次道Y平面缩图1:2000

田间次道Y纵断面缩图

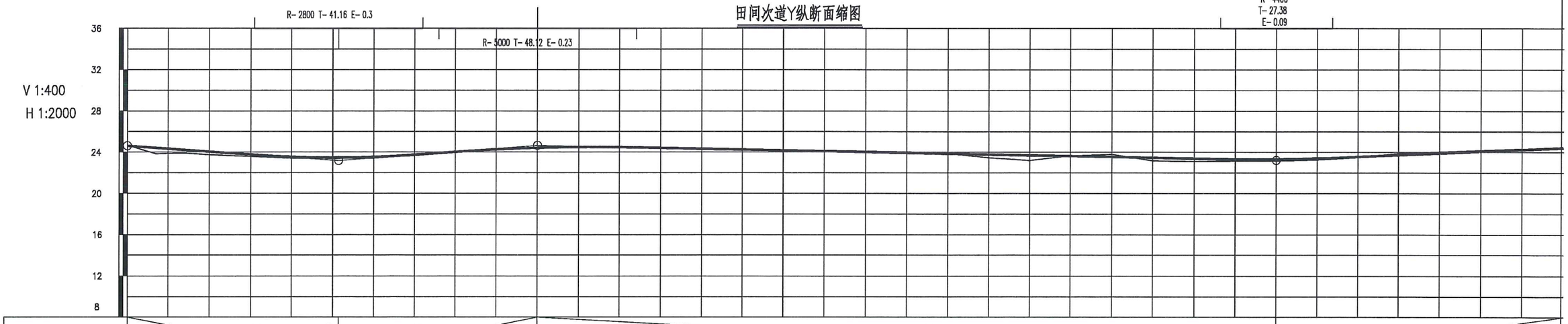

坡度(%)坡长(m)	24.61	-1.4	102.81	+102.807	23.16	1.5	97.19	+200	24.65	-0.4	360.00	+560	23.23	0.85	140.00(230.00)	
设计高程(m)	24.61	24.41	24.33	24.21	24.05	23.76	23.54	23.46	23.53	23.73	24.03	24.26	24.42	24.49	24.48	24.41
	24.33	24.18	24.10	24.02	23.94	23.86	23.78	23.70	23.62	23.54	23.46	23.39	23.31	23.31	23.40	23.57
	24.74	24.91	25.08	25.25	25.42	25.59	25.76	25.93	26.10	26.27	26.44	26.61	26.78	26.95	27.12	27.29
	27.46	27.63	27.80	27.97	28.14	28.31	28.48	28.65	28.82	28.99	29.16	29.33	29.50	29.67	29.84	30.01
	30.18	30.35	30.52	30.69	30.86	31.03	31.20	31.37	31.54	31.71	31.88	32.05	32.22	32.39	32.56	32.73
	32.90	33.07	33.24	33.41	33.58	33.75	33.92	34.09	34.26	34.43	34.60	34.77	34.94	35.11	35.28	35.45
	35.62	35.79	35.96	36.13	36.30	36.47	36.64	36.81	36.98	37.15	37.32	37.49	37.66	37.83	38.00	38.17
	38.34	38.51	38.68	38.85	39.02	39.19	39.36	39.53	39.70	39.87	40.04	40.21	40.38	40.55	40.72	40.89
	41.06	41.23	41.40	41.57	41.74	41.91	42.08	42.25	42.42	42.59	42.76	42.93	43.10	43.27	43.44	43.61
	43.78	43.95	44.12	44.29	44.46	44.63	44.80	44.97	45.14	45.31	45.48	45.65	45.82	45.99	46.16	46.33
	46.50	46.67	46.84	47.01	47.18	47.35	47.52	47.69	47.86	48.03	48.20	48.37	48.54	48.71	48.88	49.05
	49.22	49.39	49.56	49.73	49.90	50.07	50.24	50.41	50.58	50.75	50.92	51.09	51.26	51.43	51.60	51.77
	51.94	52.11	52.28	52.45	52.62	52.79	52.96	53.13	53.30	53.47	53.64	53.81	53.98	54.15	54.32	54.49
	54.66	54.83	55.00	55.17	55.34	55.51	55.68	55.85	56.02	56.19	56.36	56.53	56.70	56.87	57.04	57.21
	57.38	57.55	57.72	57.89	58.06	58.23	58.40	58.57	58.74	58.91	59.08	59.25	59.42	59.59	59.76	59.93
	60.10	60.27	60.44	60.61	60.78	60.95	61.12	61.29	61.46	61.63	61.80	61.97	62.14	62.31	62.48	62.65
	62.82	62.99	63.16	63.33	63.50	63.67	63.84	64.01	64.18	64.35	64.52	64.69	64.86	65.03	65.20	65.37
	65.54	65.71	65.88	66.05	66.22	66.39	66.56	66.73	66.90	67.07	67.24	67.41	67.58	67.75	67.92	68.09
	68.26	68.43	68.60	68.77	68.94	69.11	69.28	69.45	69.62	69.79	69.96	70.13	70.30	70.47	70.64	70.81
	70.98	71.15	71.32	71.49	71.66	71.83	72.00	72.17	72.34	72.51	72.68	72.85	73.02	73.19	73.36	73.53
	73.70	73.87	74.04	74.21	74.38	74.55	74.72	74.89	75.06	75.23	75.40	75.57	75.74	75.91	76.08	76.25
	76.42	76.59	76.76	76.93	77.10	77.27	77.44	77.61	77.78	77.95	78.12	78.29	78.46	78.63	78.80	78.97
	79.14	79.31	79.48	79.65	79.82	79.99	80.16	80.33	80.50	80.67	80.84	81.01	81.18	81.35	81.52	81.69
	81.86	82.03	82.20	82.37	82.54	82.71	82.88	83.05	83.22	83.39	83.56	83.73	83.90	84.07	84.24	84.41
	84.58	84.75	84.92	85.09	85.26	85.43	85.60	85.77	85.94	86.11	86.28	86.45	86.62	86.79	86.96	87.13
	87.30	87.47	87.64	87.81	87.98	88.15	88.32	88.49	88.66	88.83	89.00	89.17	89.34	89.51	89.68	89.85
	90.02	90.19	90.36	90.53	90.70	90.87	91.04	91.21	91.38	91.55	91.72	91.89	92.06	92.23	92.40	92.57
	92.74	92.91	93.08	93.25	93.42	93.59	93.76	93.93	94.10	94.27	94.44	94.61	94.78	94.95	95.12	95.29
	95.46	95.63	95.80	95.97	96.14	96.31	96.48	96.65	96.82	96.99	97.16	97.33	97.50	97.67	97.84	98.01
	98.18	98.35	98.52	98.69	98.86	99.03	99.20	99.37	99.54	99.71	99.88	100.05	100.22	100.39	100.56	100.73
	100.90	101.07	101.24	101.41	101.58	101.75	101.92	102.09	102.26	102.43	102.60	102.77	102.94	103.11	103.28	103.45
	103.62	103.79	103.96	104.13	104.30	104.47	104.64	104.81	104.98	105.15	105.32	105.49	105.66	105.83	106.00	106.17
	106.34	106.51	106.68	106.85	107.02	107.19	107.36	107.53	107.70	107.87	108.04	108.21	108.38	108.55	108.72	108.89
	109.06	109.23	109.40	109.57	109.74	109.91	110.08	110.25	110.42	110.59	110.76	110.93	111.10	111.27	111.44	111.61
	111.78	111.95	112.12	112.29	112.46	112.63	112.80	112.97	113.14	113.31	113.48	113.65	113.82	113.99	114.16	114.33
	114.50	114.67	114.84	115.01	115.18	115.35	115.52	115.69	115.86	116.03	116.20	116.37	116.54	116.71	116.88	117.05
	117.22	117.39	117.56	117.73	117.90	118.07	118.24	118.41	118.58	118.75	118.92	119.09	119.26	119.43	119.60	119.77
	119.94	120.11	120.28	120.45	120.62	120.79	120.96	121.13	121.30	121.47	121.64	121.81	121.98	122.15	122.32	122.49
	122.66	122.83	123.00	123.17	123.34	123.51	123.68	123.85	124.02	124.19	124.36	124.53	124.70	124.87	125.04	125.21
	125.38	125.55	125.72	125.89	126.06	126.23	126.40	126.57	126.74	126.91	127.08	127.25	127.42	127.59	127.76	127.93
	128.10	128.27	128.44	128.61	128.78	128.95	129.12	129.29	129.46	129.63	129.80	129.97	130.14	130.31	130.48	130.65
	130.82	130.99	131.16	131.33	131.50	131.67	131.84	132.01	132.18	132.35	132.52	132.69	132.86	133.03	133.20	133.37
	133.54	133.71	133.88	134.05	134.22	134.39	134.56	134.73	134.90	135.07	135.24	135.41	135.58	135.75	135.92	136.09
	136.26	136.43	136.60	136.77	136.94	137.11	137.28	137.45	137.62	137.79	137.96	138.13	138.30	138.47	138.64	138.81
	138.98	139.15	139.32	139.49	139.66	139.83	140.00	140.17	140.34	140.51	140.68	140.85	141.02	141.19	141.36	141.53
	141.70	141.87	142.04	142.21	142.38	142.55	142.72	142.89	143.06	143.23	143.40	143.57	143.74	143.91	144.08	144.25
	144.42	144.59	144.76	144.93	145.10	145.27	145.44	145.61	145.78	145.95	146.12	146.29	146.46	146.63	146.80	146.97
	147.14	147.31	147.48	147.65	147.82	147.99	148.16	148.33	148.50	148.67	148.84	149.01	149.18	149.35	149.52	149.69
	149.86	150.03	150.20	150.37	150.54	150.71	150.88	151.05	151.22	151.39	151.56	151.73	151.90	152.07	152.24	152.41
	152.58	152.75	152.92	153.09	153.26	153.43	153.60	153.77	153.94	154.11	154.28	154.45	154.62	154.79	154.96	155.13
	155.30	155.47	155.64	155.81	155.98	156.15	156.32	156.49	156.66	156.83	157.00	157.17	157.34	157.51	157.68	157.85
	158.02	158.19	158.36	158.53	158.70	158.87	159.04	159.21	159.38	159.55	159.72	159.89	160.06	160.23	160.40	160.57
	160.74	160.91	161.08	161.25	161.42	161.59	161.76	161.93	162.10	162.27	162.44	162.61	162.78	162.95	163.12	163.29
	163.46	163.63	163.80	163.97	164.14	164.31	164.48	164.65	164.82	164.99	165.16	165.33	165.50	165.67	165.84	166.01
	166.18	166.35	166.52	166.69	166.86	167.03	167.20	167.37	167.54	167.71	167.88	168.05	168.22	168.39	168.56	168.73
	168.90	169.07	169.24	169.41	169.58	169.75	169.92	170.09	170.26	170.43	170.60	170.77	170.94	171.11	171.28	171.45
	171.62	171.79	171.96	172.13	172.30	172.47	172.64	172.81	172.98	173.15	173.32	173.49	173.66	173.83	174.00	174.17
	174.34	174.51	174.68	174.85	175.02	175.19	175.36	175.53	175.70	175.87	176.04	176.21	176.38	176.55	176.72	176.89
	177.06	177.23	177.40	177.57	177.74	177.91	178.08	178.25	178.42	178.59	178.76	178.93	179.10	179.27	179.44	179.61
	179.78	179.95	180.12	180.29	180.46	180.63	180.80	180.97	181.14	181.31	181.48	181.65	181.82	181.99	182.16	182.33
	182.50	182.67	182.84	183.01	183.18	183.35	183.52	183.69	183.86	184.03	184.20	184.37	184.54	184.71	184.88	185.05
	185.22	185.39	185.56	185.73	185.90	186.07	186.24	186.41	186.58	186.75	186.92	187.09	187.26	187.43	187.60	187.77
	187.94	188.11	188.28	188.45	188.62	188.79	188.96	189.13	189.30	189.47	189.64	189.81	189.98	190.15	190.32	190.49
	190.66	190.83	191.00	191.17	191.34	191.51	191.68	191.85	192.02	192.19	192.36	192.53	192.70	192.87	193.04	193.21
	193.38	193.55	193.72	193.89	194.06	194.23	194.40	194.57	194.74	194.91	195.08	195.25	195.42	195.59	195.76	195.93
	196.10	196.27	196.44	196.61	196.78	196.95	197.12	197.29	197.46	197.63	197.80	197.97	198.14	198.31	198.48	198.65
	198.82	198.99	199.16	199.33	199.50	199.67	199.84	200.01	200.18	200.35	200.52	200.69	200.86	201.03	201.20	201.37
	201.54	201.71	201.88	202.05	202.22	202.39	202.56	202.73	202.90	203.07	203.24	203.41	203.58	203.75	203.92	204.09
	204.26	204.43	204.60	204.77	204.94	205.11	205.28	205.45	205.62	205.79	205.96	206.13	206.30	206.47	206.64	206.81
	206.98	207.15	207.32	207.49	207.66	207.83	208.00	208.17	208.34	208.51	208.68	208.85	209.02	209.19	209.36	209.53
	209.70	209.87	210.04	210.21	210.38	210.55	210.72	210.89	211.06	211.23	211.40	211.57	211.74	211.91	212.08	212.25
	212.42	212.59	212.76	212.93	213.10	213.27	213.44	213.61	213.78	213.95	214.12	214.29	214.46	214.63	214.80	214.97
	215.14	215.31	215.48	215.65	215.82	215.99	216.16	216.33	216.50	216.67	216.84	217.01	217.18	217.35	217.52	217.69
	217.86	218.03	218.20	218.37	218.54	218.71	218.88	219.05	219.22	219.39	219.56	219.73	219.90	220.07	220.24	220.41
	220.58	220.75	220.92	221.09	221.26	221.43	221.60	221.77	221.94	222.11	222.28	222.45	222.62	222.79	222.96	223.13
	223.30	223.47	223.64	223.81	223.98	224.15	224.32	224.49	224.66	224.83	225.00	225.17	225.34	225.51	225.68	225.85
	226.02	226.19	226.36	226.53	226.70	226.87	227.04	227.21	227.38	227.55	227.72	227.89	228.06	228.23	228.40	228.57
	228.74	228.91	229.08	229.25	229.42	229.59	229.76	229.93	230.10	230.27	230.44	230.61	230.78	230.95	231.12	231.29
	231.46	231.63	231.80	231.97	232.14	232.31	232.48	232.65	232.82	232.99	233.16	233.33	233.50	233.67	233.84	234.01
	234.18	234.35	234.52	234.69	234.86	235.03	235.20	235.37	235.54	235.71	235.88	236.05	236.22	236.39	236.56	236.73
	236.90	237.07	237.24	237.41	237.58	237.75	237.92	238.09	238.26	238.43	238.60	238.77	238.94	239.11	239.28	239.45
	239.62	239.79	239.96	240.13	240.30	240.47	240.64	240.81	240.98	241.15	241.32	241.49	241.66	241.83	242.00	242.17
	242.34	242.51	242.68	242.85	243.02	243.19	243.36	243.53	243.70	243.87	244.04	244.21	244.38	244.55	244.72	244.89
	245.06	245.23	245.40	245.57	245.74	245.91	246.08	246.25	246.42	246.59	246.76	246.93	247.10	247.27	247.44	247.61
	247.78	247.95	248.12	248.29	248.46	248.63	248.80	248.97	249.14	249.31	249.48	249.65	249.82	249.99	250.16	250.33
	250.50	250.67	250.84	251.01	251.18	251.35	251.52	251.69	251.86	252.03	252.20	252.37	252.54	252.71	252.88	253.05
	253.22	253.39	253.56	253.73	253.90	254.07	254.24	254.41	254.58	254.75	254.92	255.09	255.26	255.43	255.60	255.77
	255.94	256.11	256.28	256.45	256.62	256.79	256.96	257.13	257.30	257.47	257.64	257.81	257.98	258.15	258.32	258.49
	258.66	258.83	259.00	259.17	259.34	259.51	259.68	259.85	260.02	260.19	260.36	260.53	260.70	260.87	261.04	261.21
	261.38	261.55	261.72	261.89	262.06	262.23	262.40	262.57	262.74	262.91	263.08	263.25	263.42	263.59	263.76	263.93
	264.10	264.27	264.44	264.61	264.78	264.95	265.12	265.29	265.46	265.63	265.80	265.97	266.14	266.31	266.48	266.65
	266.82	266.99	267.16	267.33	267.50	267.67	267.84	268.01	268.18	268.35	268.52	268.69	268.86	269.03	269.20	269.37
	269.54	269.71	269.88	270.05	270.22	270.39	270.56	270.73	270.90	271.07	271.24	271.41	271.58	271.75	271.92	272.09
	272.26	272.43	272.60	272.77	272.94	273.11	273.28	273.45	273.62	273.79	273.96	274.13	274.30	274.47	274.64	274.81
	274.98	275.15	275.32	275.49	275.66	275.83	276.00	276.17	276.34	276.51	276.68	276.85	277.02	277.19	277.36	277.53
	277.70	277.87	278.04	278.21	278.38	278.55	278.72	278.89	279.06	279.23	279.40	279.57	279.74	279.91	280.08	280.25
	280.42	280.59	280.76	280.93	281.10	281.27	281.44	281.61	281.78	281.95	282.12	282.29	282.46	282.63	282.80	282.97
	283.14	283.31	283.48	283.65	283.82	283.99	284.16	284.33	284.50	284.67	284.84	285.01	285.18	285.35	285.52	285.69
	285.86	286.03	286.20	286.37	286.54	286.71	286.88	287.05	287.22	287.39	287.56	287.73	287.90	288.07	288.24	288.41
	288.58	288.75	288.92	289.09	289.26	289.43	289.60	289.77	289.94	290.11	290.28	290.45	290.62	290.79	290.96	291.13
	291.30	291.47	291.64	291.81	291.98	292.15	292.32	292.49	292.66	292.83	293.00	293.17	293.34	293.51	293.68	293.85
	294.02	294.19	294.36	294.53	294.70	294.87	295.04	295.21	295.38	295.55	295.72	295.89	296.06	296.23	296.40	296.57
	296.74	296.91	297.08	297.25	297.42	297.59	297.76	297.93	298.10	298.27	298.44	298.61	298.78	298.95	299.12	299.29
	299.46	299.63	299.80	299.97	300.14	300.31	300.48	300.65	300.82	300.99	301.16	301.33	301.50	301.67	301.84	302.01
	302.18	302.35	302.52	302.69	302.86	303.03	303.20	303.37	303.54	303.71	303.88	304.05	304.22	304.39	304.56	304.73
	304.90	305.07	305.24	305.41	305.58	305.75	305.92	306.09	306.26	306.43	306.60	306.77	306.94	307.11	307.28	307.45
	307.62	307.79	307.96	308.13	308.30	308.47	308.64	308.81	308.98	309.15	309.32	309.49	309.66	309.83	310.00	310.17
	310.34	310.51	310.68	310.85	311.02	311.19	311.36	311.53	311.70	311.87	312.04	312.21	312.38	312.55	312.72	312.89
	313.06	313.23	313.40	313.57	313.74	313.91	314.08	314.25	314.42	314.59	314.76	314.93	315.10	315.27	315.44	315.61
	315.78	315.95	316.12	316.29	316.46	316.63	316.80	316.97	317.14	317.31	317.48	317.65	317.82	317.99	318.16	318.33
	318.50	318.67	318.84	319.01	319.18	319.35	319.52	319.69	319.86	320.03	320.20	320.37	320.54	320.71	320.88	321.05
	321.22	321.39	321.56	321.73	321.90	322.07	322.24	322.41	322.58	322.75	322.92	323.09	323.26	323.43	323.60	323.77
	323.94	324.11	324.28	324.45	324.62	324.79	324.96	325.13	325.30	325.47	325.64	325.81	325.98	326.15	326.32	326.49
	326.66	326.83	327.00	327.17	327.34	327.51	327.68	327.85	328.02	328.19	328.36	328.53	328.70	328.87	329.04	329.21
	329.38	329.55	329.72	329.89	330.06	330.23	330.40	330.57	330.74	330.91	331.08	331.25	331.42	331.59	331.76	331.93
	332.10	332.27	332.44	332.61	332.78	332.95	333.12	333.29	333.46	333.63	333.80	333.97	334.14	334.31	334.48	334.65
	334.82	334.99	335.16	335.33	335.50	335.67	335.84	336.01	336.18	336.35	336.52	336.69	336.86	337.03	337.20	337.37
	337.54	337.71	337.88	338.05	338.22	338.39	338.56	338.73	338.90	339.07	339.24	339.41	339.58	339.75	339.92	340.09
	340.26	340.43	340.60	340.77	340.94	341.11	341.28	341.45	341.62	341.79	341.96	342.13	342.30	342.47	342.64	342.81
	342.98	343.15	343.32	343.49	343.66	343.83	344.00	344.17	344.34	344.51	344.68	344.85	345.02	345.19	345.36	345.53
	345.70	345.87	346.04	346.21	346.38	346.55	346.72	346.89	347.06	347.23	347.40	347.57	347.74	347.91	348.08	348.25
	348.42	348.59	348.76	348.93	349.10	349.27	349.44	349.61	349.78	349.95	350.12	350.29	350.46	350.63	350.80	350.97
	351.14	351.31	351.48	351.65	351.82	351.99	352.16	352.33	352.50	352.67	352.84	353.01	353.18	353.35	353.52	353.69
	353.86	354.03	354.20	354.37	354.54	354.71	354.88	355.05	355.22	355.39	355.56	355.73	355.90	356.07	356.24	356.41
	356.58	356.75	356.92	357.09	357.26	357.43	357.60	357.77	357.94	358.11	358.28	358.45	358.62	358.79	358.96	359.13
	359.30	359.47	359.64	359.81	359.98	360.15	360.32	360.49	360.66	360.83	361.00	361.17	361.34	361.51	361.68	361.85
	362.02	362.19	362.36	362.53	362.70	362.87	363.04	363.21	363.38	363.55	363.72	363.89	364.06	364.23	364.40	364.57
	364.74	364.91	365.08	365.25	365.42	365.59	365.76	365.93	366.10	366.27	366.44	366.61	366.78	366.95	367.12	367.29
	367.46	367.63	367.80	367.97	368.14	368.31	368.48	368.65	368.82	368.99	369.16	369.33	369.50	369.67	369.84	370.01
	370.18	370.35	370.52	370.69	370.86	371.03	371.20	371.37	371.54	371.71	371.88	372.05	372.22	372.39	372.56	372.73
	372.90	373.07	373.24	373.41	373.58	373.75	373.92	374.09	374.26	374.43	374.60	374.77	374.94	375.11	375.28	375.45
	375.62	375.79	375.96	376.13	376.30	376.47	376.64	376.81	376.98	377.15	377.32	377.49	377.66	377.83	378.00	378.17
	378.34	378.51	378.68	378.85	379.02	379.19	379.36	379.53	379.70	379.87	380.04	380.21	380.38	380.55	380.72	380.89
	381.06	381.23	381.40	381.57	381.74	381.91	382.08	382.25	382.42	382.59	382.76	382.93	383.10	383.27	383.44	383.61
	383.78	383.95	384.12	384.29	384.46	384.63	384.80	384.97	385.14	385.31	385.48	385.65	385.82	385.99	386.16	386.33
	386.50	386.67	386.84	387.01	387.18	387.35	387.52	387.69	387.86	388.03	388.20	388.37	388.54	388.71	388.88	389.05
	389.22	389.39	389.56	389.73	389.90	390.07	390.24	390.41	390.58	390.75	390.92	391.09	391.26	391.43	391.60	391.77
	391.94	392.11	392.28	392.45	392.62	392.79	392.96	393.13	393.30	393.47	393.64	393.81	393.98	394.15	394.32	394.49
	394.66	394.83	395.00	395.17	395.34	395.51	395.68	395.85	396.02	396.19	396.36	396.53	396.70	396.87	397.04	397.21
	397.38	397.55	397.72	397.89	398.06	398.23	398.40	398.57	398.74	398.91	399.08	399.25	399.42	399.59	399.76	399.93
	400.10	400.27	400.44	400.61	400.78	400.95	401.12	401.29	401.46	401.63	401.80	401.97	402.14	402.31	402.48	402.65
	402.82	402.99	403.16	403.33	403.50	403.67	403.84	404.01	404.18	404.35	404.52	404.69	404.86	405.03	405.20	405.37
	405.54	405.71	405.88	406.05	406.22	406.39	406.56	406.73	406.90	407.07	407.24	407.41	407.58	407.75	407.92	408.09
	408.26	408.43	408.60	408.77	408.94	409.11	409.28	409.45	409.62	409.79	409.96	410.13	410.30	410.47	410.64	410.81
	410.98	411.15	411.32	411.49	411.66	411.83	412.00	412.17	412.34	412.51	412.68	412.85	413.02	413.19	413.36	413.53
	413.70	413.87	414.04	414.21	414.38	414.55	414.72	414.89	415.06	415.23	415.40	415.57	415.74	415.91	416.08	416.25
	416.42	416.59	416.76	416.93	417.10	417.27	417.44	417.61	417.78	417.95	418.12	418.29	418.46	418.63	418.80	418.97
	419.14	419.31	419.48	419.65	419.82	419.99	420.16	420.33	420.50	420.67	420.84	421.01	421.18	421.35	421.52	421.69
	421.86	422.03	422.20	422.37	422.54	422.71	422.88	423.05	423.22	423.39	423.56	423.73	423.90	424.07	424.24	424.41
	424.58	424.75	424.92	425.09	425.26	425.43	425.60	425.77	425.94	426.11	426.28	426.45	426.62	426.79	426.96	427.13
	427.30	427.47	427.64	427.81	427.98	428.15	428.32	428.49	428.66	428.83	429.00	429.17	429.34	429.51	429.68	429.85
	430.02	430.19	430.36	430.53	430.70	430.87	431.04	431.21	431.38	431.55	431.72	431.89	432.06	432.23	432.40	432.57
	432.74	432.91	433.08	433.25	433.42	433.59	433.76	433.93	434.10	434.27	434.44	434.61	434.78	434.95	435.12	435.29
	435.46	435.63	435.80	435.97	436.14	436.31	436.48	436.65	436.82	436.99	437.16	437.33	437.50	437.67	437.84	438.01
	438.18	438.35	438.52	438.69	438.86	439.03	439.20	439.37	439.54	439.71	439.88	440.05	440.22	440.39	440.56	440.73
	440.90	441.07	441.24	441.41	441.58	441.75	441.92	442.09	442.26	442.43	442.60	442.77	442.94	443.11	443.28	443.45
	443.62	443.79	443.96	444.13	444.30	444.47	444.64	444.81	444.98	445.15	445.32	445.49	445.66	445.83	446.00	446.17
	446.34	446.51	446.68

次YK0+700~次YK0+862.808

田间次道Y平面缩图1:2000

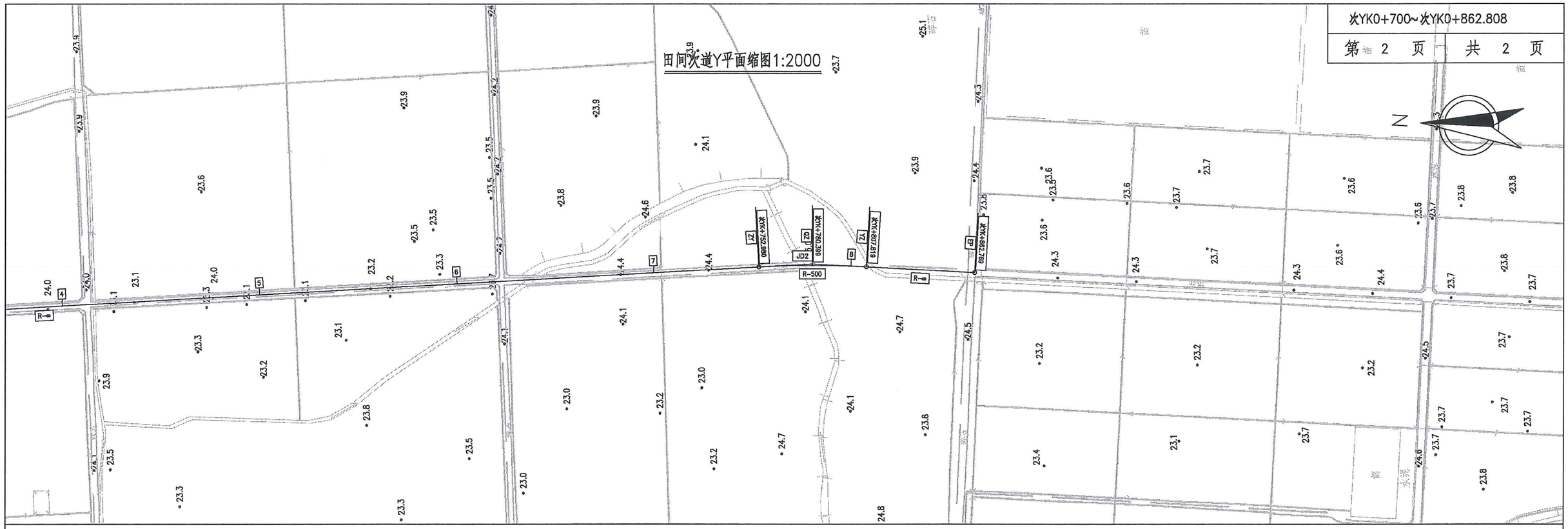

田间次道Y纵断面缩图

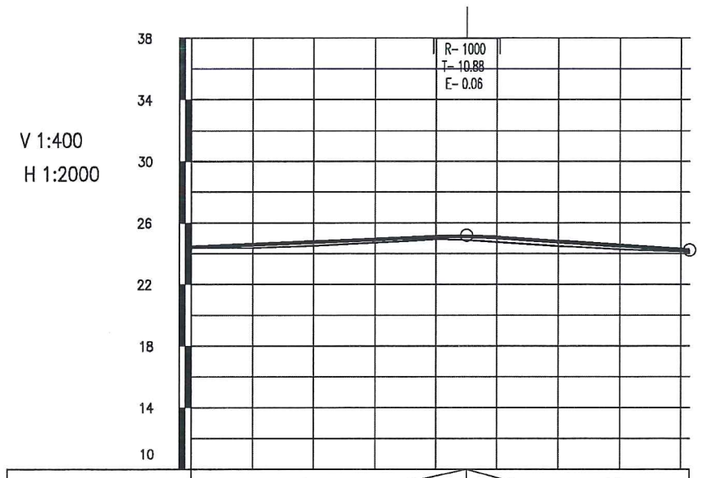

坡度(%)坡长(m)	0.85 / 90.00(230.00)						+790	25.18 / 72.81			-1.3 / 24.22
设计高程(m)	24.42	24.59	24.76	24.93	25.03	25.10	25.13	25.05	24.79	24.52	24.25	24.22
地面高程(m)	24.37	24.37	24.59	24.71	24.83	24.93	24.98	24.75	24.49	24.27	24.14	24.12
里程桩号	次YK0+700	+720	+740	+760	+772.193	+780	+788.645		+820	+840	+860	次YK0+862.808

项目名称	从化区全域土地综合整治试点 鳌头万亩良田示范项目	子项	田间道路工程
图纸名称	田间次道平纵缩图	图号	DL-2-02-25-2

次ZK0+000~次ZK0+409.147

第 1 页 共 1 页

田间次道Z平面缩图 1:2000

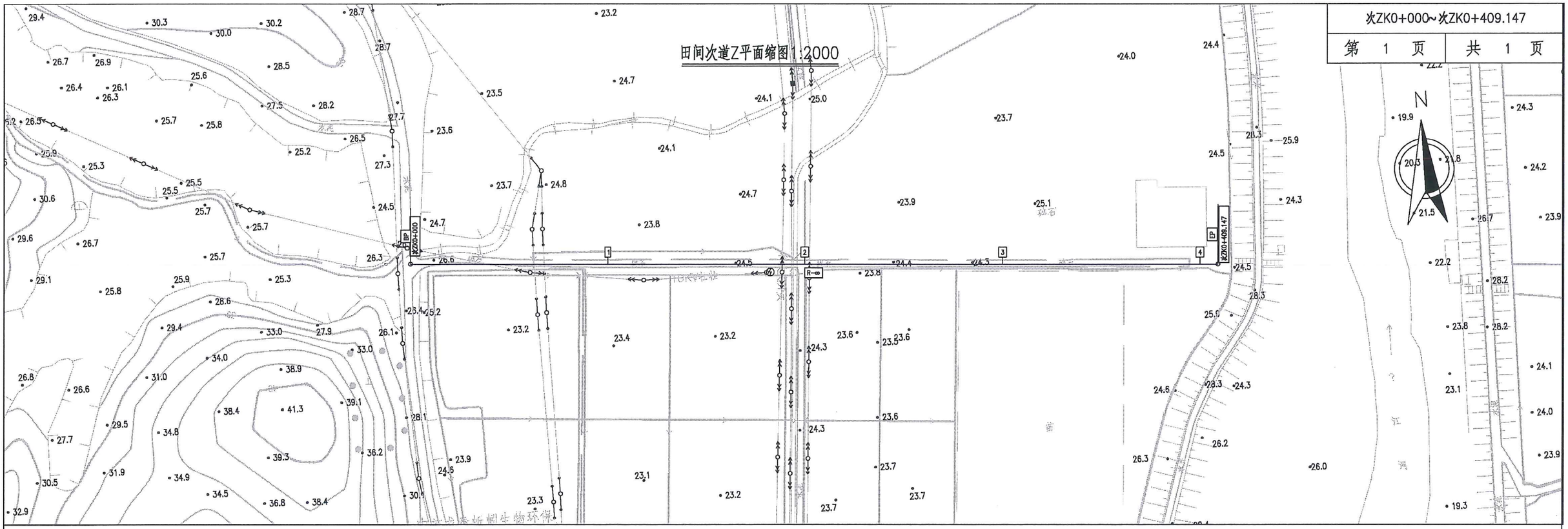

田间次道Z纵断面缩图

V 1:400

H 1:2000

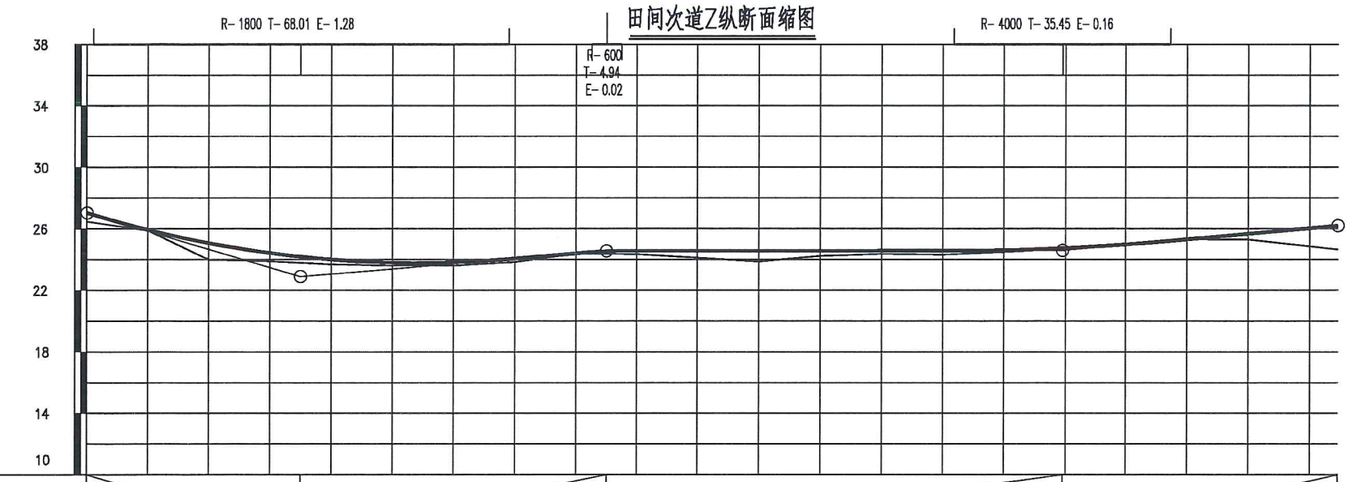

坡度(%)坡长(m)	27.03	-5.9				+070	22.90	1.7				+170	24.56	0.01				+319.106	24.58	1.8		26.19
		70.00						100.00						149.11						90.04		
设计高程(m)	27.03	25.94	25.07	24.43	24.00	23.80	23.82	24.06	24.40	24.56	24.57	24.57	24.57	24.57	24.58	24.61	24.75	24.98	25.31	25.67	26.03	26.19
地面高程(m)	26.47	25.88	24.00	23.90	23.69	23.60	23.61	23.85	24.38	24.34	24.11	23.88	24.24	24.37	24.31	24.48	24.71	24.95	25.32	25.30	24.85	24.65
里程桩号	次ZK0+000	+020	+040	+060	+080	1	+120	+140	+160	+180	2	+220	+240	+260	+280	3	+320	+340	+360	+390	4	次ZK0+409.147

项目名称	从化区全域土地综合整治试点 鳌头万亩良田示范项目	子项	田间道路工程
图纸名称	田间次道平纵缩图	图号	DL-2-02-26

次AAK0+000~次AAK0+266.389

第 1 页 | 共 1 页

田间次道AA平面缩图1:2000

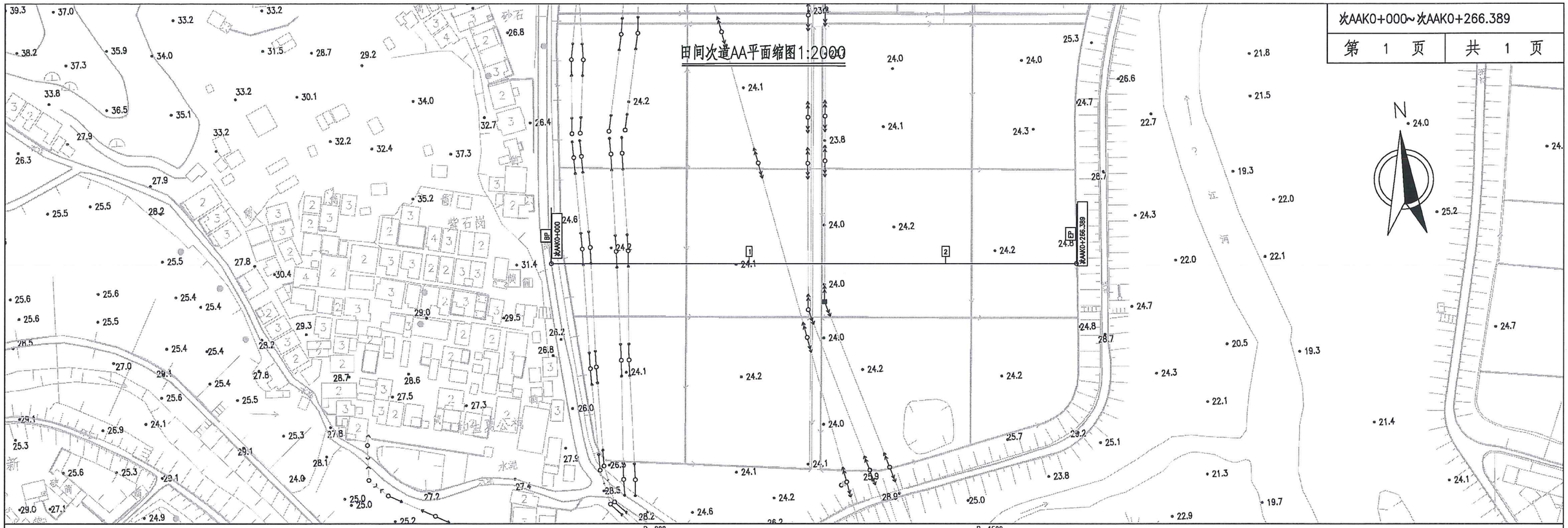

田间次道AA纵断面缩图

V 1:400

H 1:2000

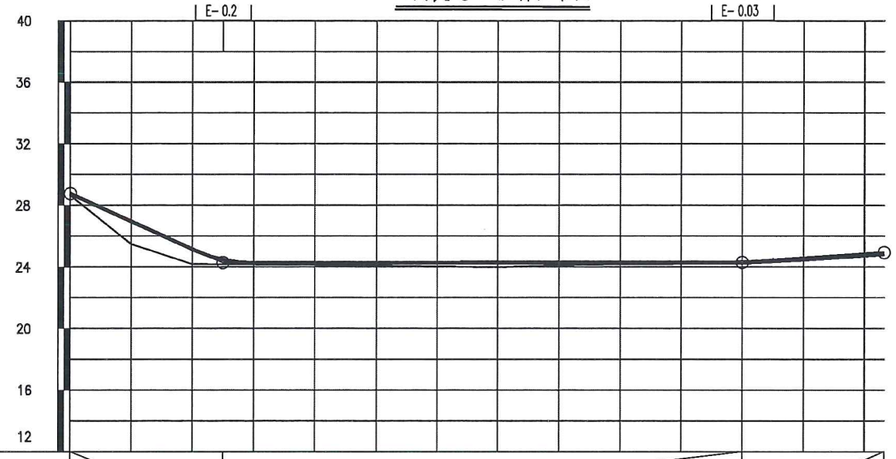

坡度(%)坡长(m)	28.75	-9		+050	24.25	0.02					+220	24.28	1.4		24.92
		50.00				170.00							46.39		
设计高程(m)	28.75	26.95	25.15	24.26	24.26	24.26	24.27	24.27	24.27	24.27	24.28	24.32	24.55	24.83	24.92
地面高程(m)	28.63	25.48	24.18	24.16	24.14	24.10	24.03	23.98	24.10	24.18	24.19	24.20	24.40	24.67	24.76
里程桩号	次AAK0+000	+020	+040	+060	+080	1	+120	+140	+160	+180	2	+220	+240	+260	次AAK0+266.389

项目名称	从化区全域土地综合整治试点 鳌头万亩良田示范项目	子项	田间道路工程
图纸名称	田间次道平纵缩图	图号	DL-2-02-27

次ABK0+000~次ABK0+350.084

第 1 页 共 1 页

田间次道AB平面缩图1:2000

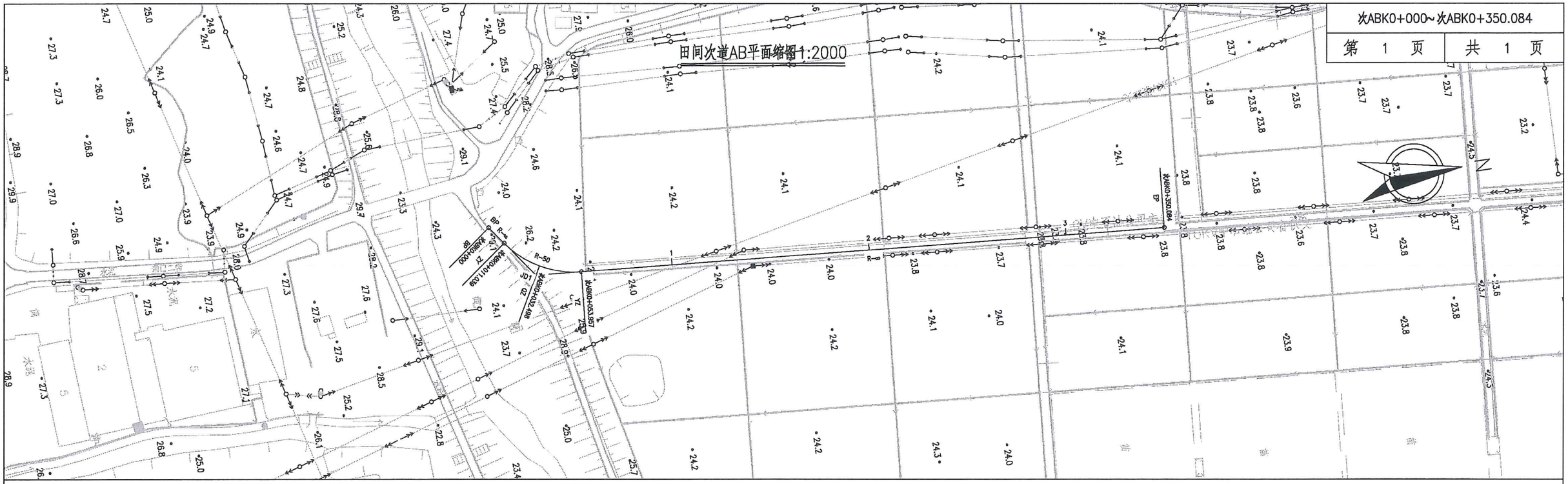

田间次道AB纵断面缩图

V 1:400
H 1:2000

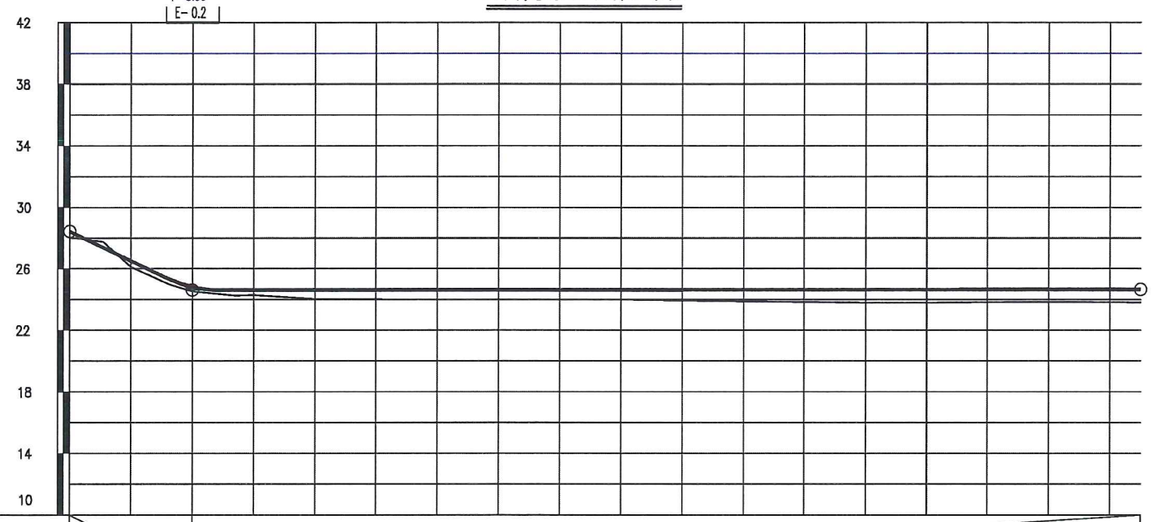

| 坡度(%)坡长(m) | 28.42 | | | -9.5 | +040 | 24.61 | | | | | | | | | | | | | | | | 0.01 | | | | | | | | | | | | | | | |

次ACK0+000~次ACK0+142.833

第 1 页 共 1 页

田间次道AC平面缩图1:2000

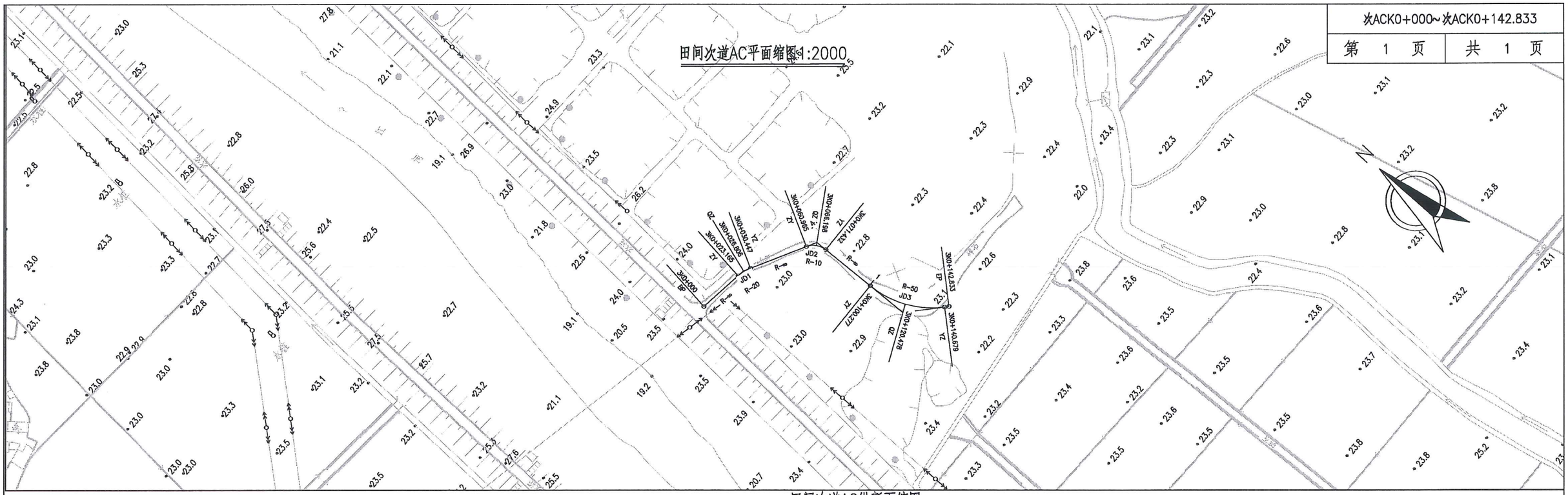

田间次道AC纵断面缩图

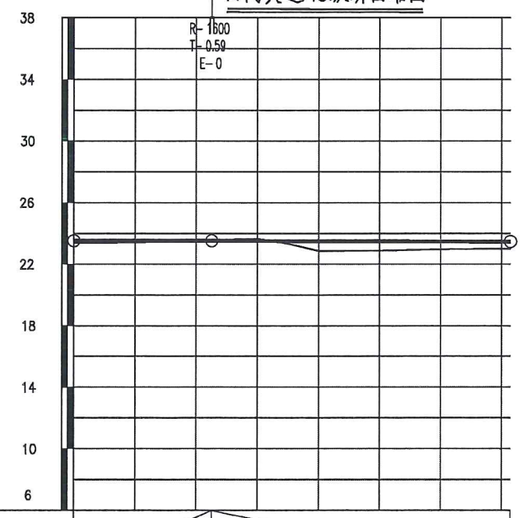

V 1:400

H 1:2000

坡度(%)坡长(m)	23.50	0.02	45.04	+045.035	23.51	-0.06	97.80			23.45
设计高程(m)	23.50	23.50	23.50	23.51	23.50	23.49	23.49	23.49	23.47	23.46	23.45 23.43
地面高程(m)	23.36	23.41	23.48	23.57	23.62	23.49	23.25	22.85	22.88	22.97	23.00 22.98
里程桩号	次ACK0+000	+020	+026.806	+040	+060	+066.198	+071.432	+080		+120	+140 次ACK0+142.833

项目名称	从化区全域土地综合整治试点 鳌头万亩良田示范项目	子项	田间道路工程
图纸名称	田间次道平纵缩图	图号	DL-2-02-29

次ADK0+000~次ADK0+650.192

第 1 页 共 1 页

田间次道AD平面缩图1:2000

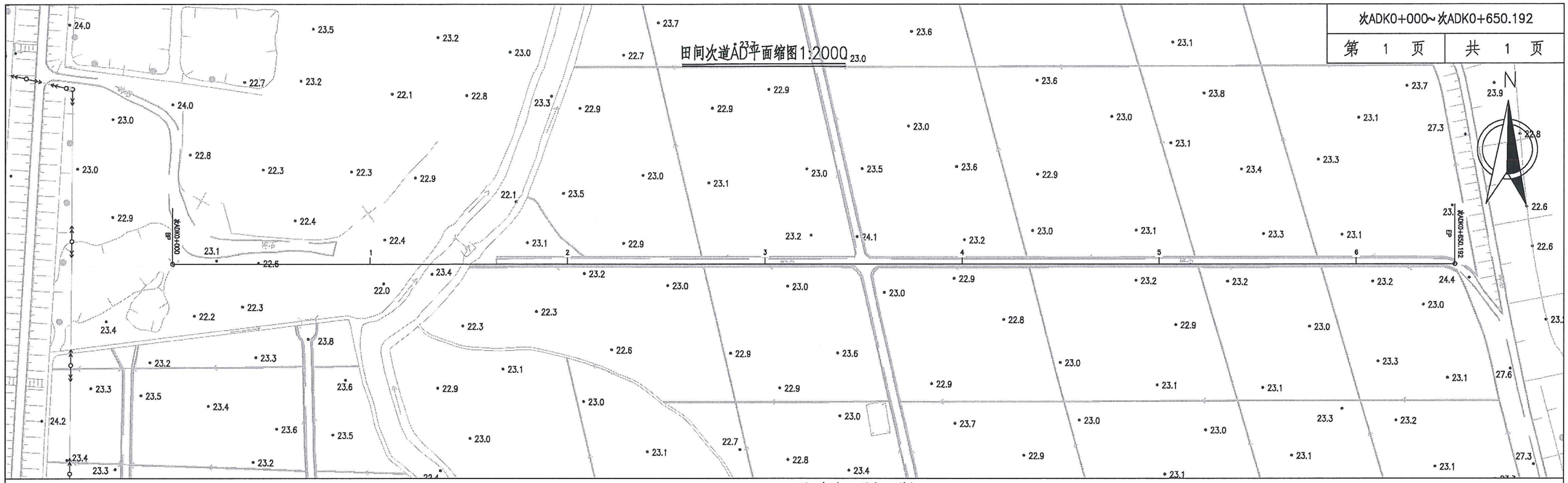

田间次道AD纵断面缩图

V 1:400

H 1:2000

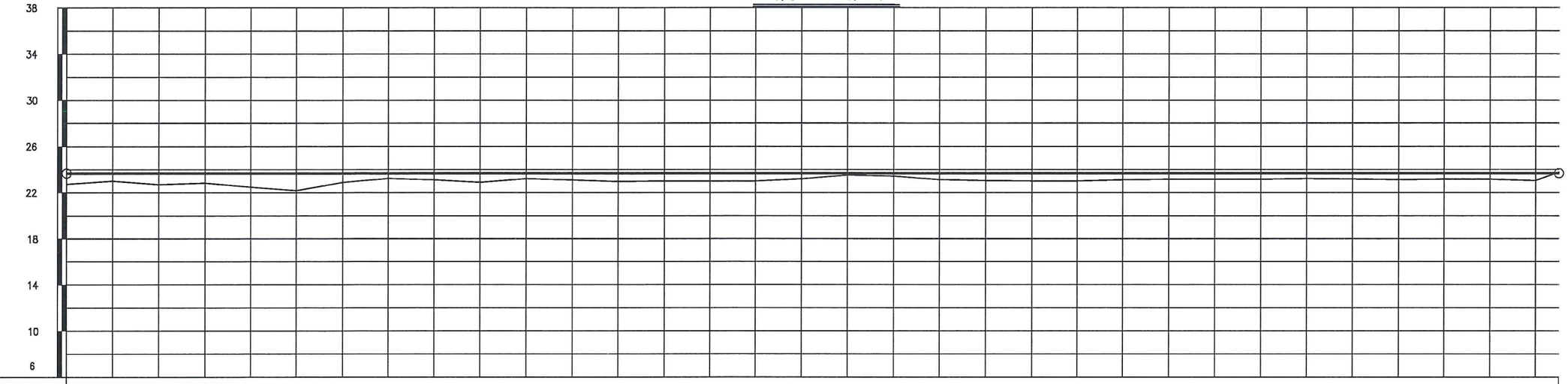

坡度(%)坡长(m)	23.65	0.00	650.19	23.65

设计高程(m)	23.65	23.65	23.65	23.65	23.65	23.65	23.65	23.65	23.65	23.65	23.65	23.65	23.65	23.65	23.65	23.65	23.65	23.65	23.65	23.65	23.65	23.65	23.65	23.65	23.65	23.65	23.65	23.65	23.65	23.65	23.65	23.65	23.65
地面高程(m)	22.73	22.89	22.70	22.63	22.47	22.17	22.67	23.22	23.09	22.88	23.20	23.09	22.94	22.99	23.00	23.00	23.18	23.50	23.43	23.11	23.03	23.00	22.89	23.09	23.15	23.16	23.15	23.20	23.17	23.11	23.14	23.15	23.03	23.76
里程桩号	次ADK0+000	+020	+040	+060	+080	1	+120	+140	+160	+180	2	+220	+240	+260	+280	3	+320	+340	+360	+380	4	+420	+440	+460	+480	5	+520	+540	+560	+580	6	+620	+640		

项目名称	从化区全域土地综合整治试点 鳌头万亩良田示范项目	子项	田间道路工程
图纸名称	田间次道平纵缩图	图号	DL－2－02－30

次AEK0+000~次AEK0+607.264

第 1 页 共 1 页

田间次道AE平面缩图1:2000

田间次道AE纵断面缩图

V 1:400
H 1:2000

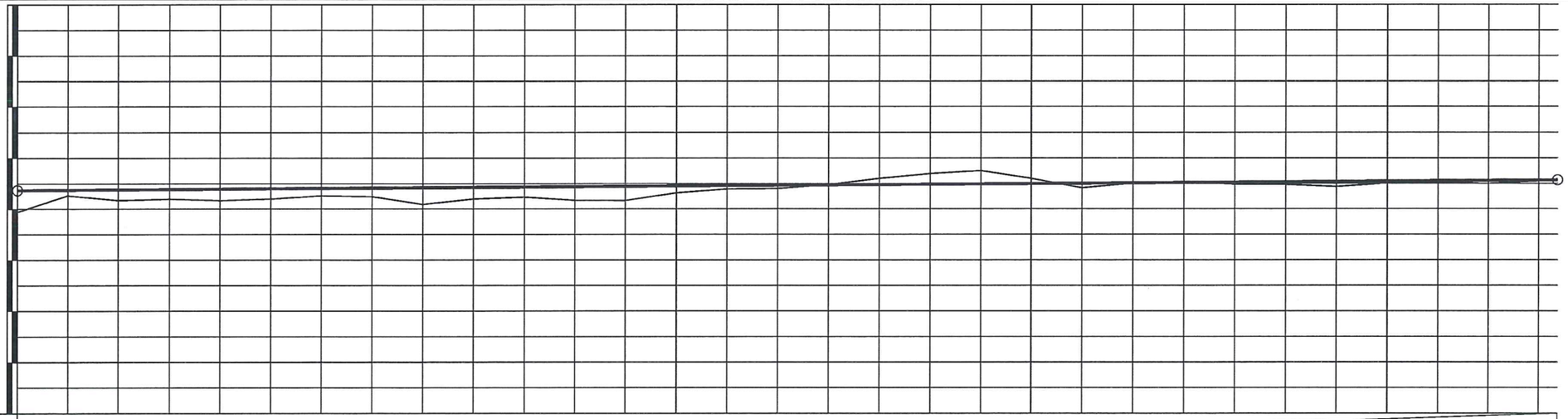

坡度(%)坡长(m)	23.45	0.13	24.25
		607.26	

设计高程(m)	23.45	23.48	23.50	23.53	23.56	23.58	23.61	23.63	23.66	23.69	23.71	23.74	23.77	23.79	23.82	23.85	23.87	23.90	23.92	23.95	23.98	24.00	24.03	24.06	24.08	24.11	24.14	24.16	24.19	24.21	24.24	24.25
地面高程(m)	21.77	23.05	22.68	22.78	22.67	22.78	23.04	22.96	22.36	22.77	22.93	22.67	22.66	23.26	23.56	23.58	23.90	24.38	24.76	24.59	24.38	23.64	24.01	24.16	23.63	23.92	23.74	24.01	24.04	23.98	24.18	24.26
里程桩号	次AEK0+000	+020	+040	+060	+080	1	+120	+140	+160	+180	2	+220	+240	+260	+280	3	+320	+340	+360	+380	4	+420	+440	+460	+480	5	+520	+540	+560	+580	6	

项目名称	从化区全域土地综合整治试点 鳌头万亩良田示范项目	子项	田间道路工程
图纸名称	田间次道平纵缩图	图号	DL－2－02－31

次AFK0+000~次AFK0+494.910

第 1 页 | 共 1 页

田间次道AF平面缩图1:2000

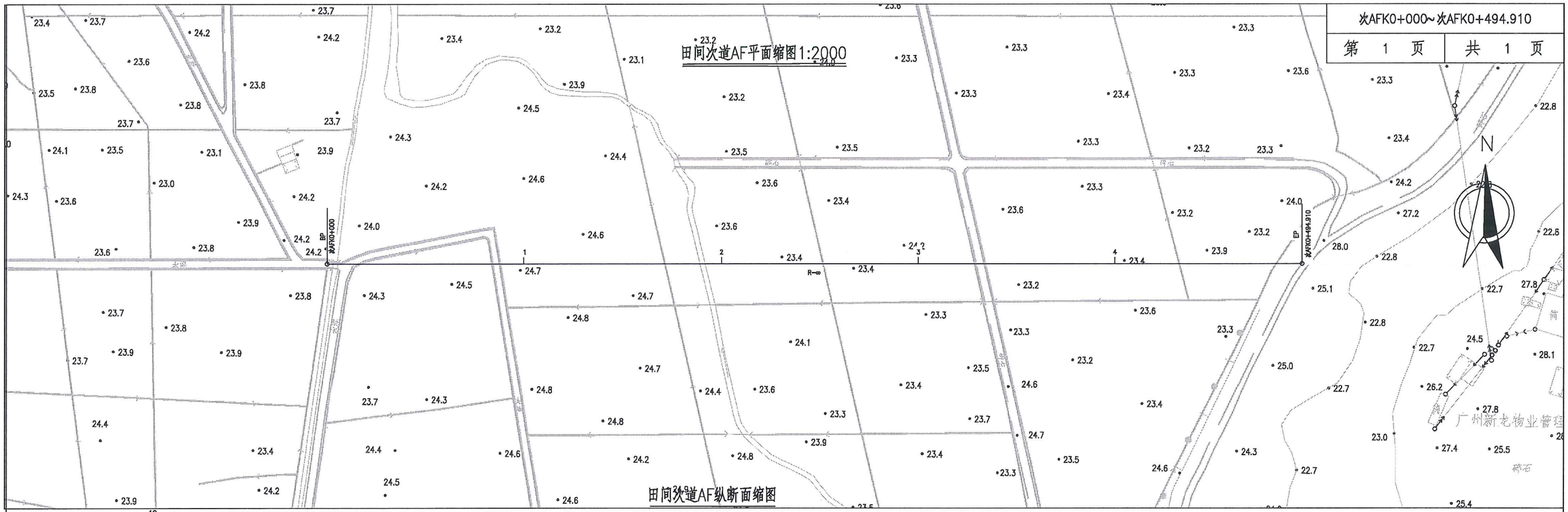

田间次道AF纵断面缩图

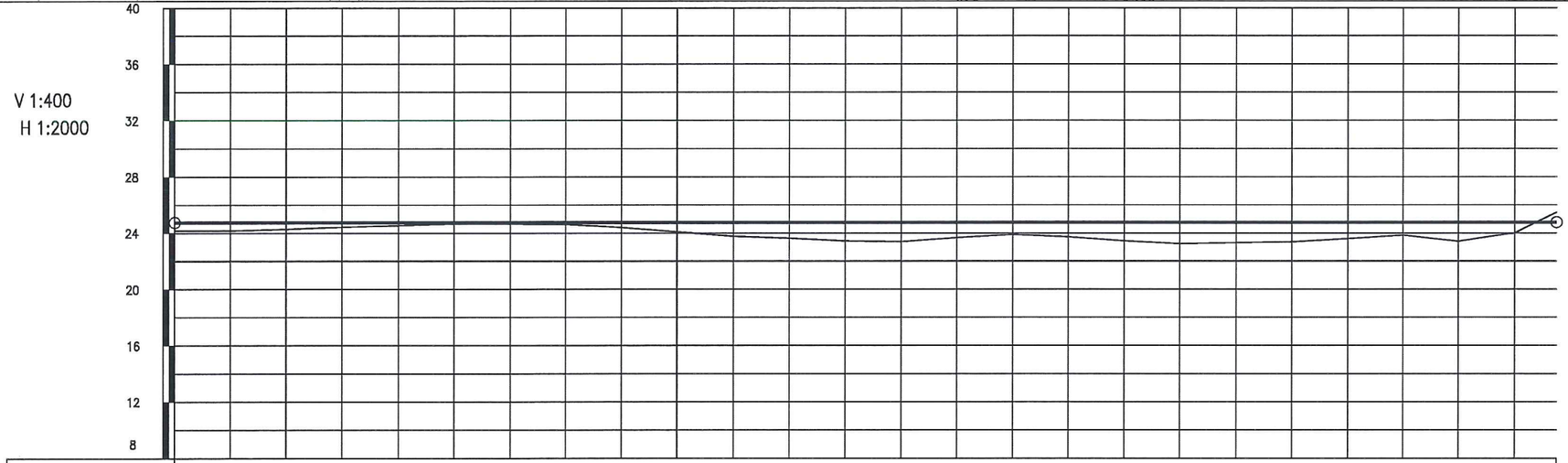

| | | |

次AGK0+000~次AGK0+634.910

第 1 页 共 1 页

田间次道AG平面缩图1:2000

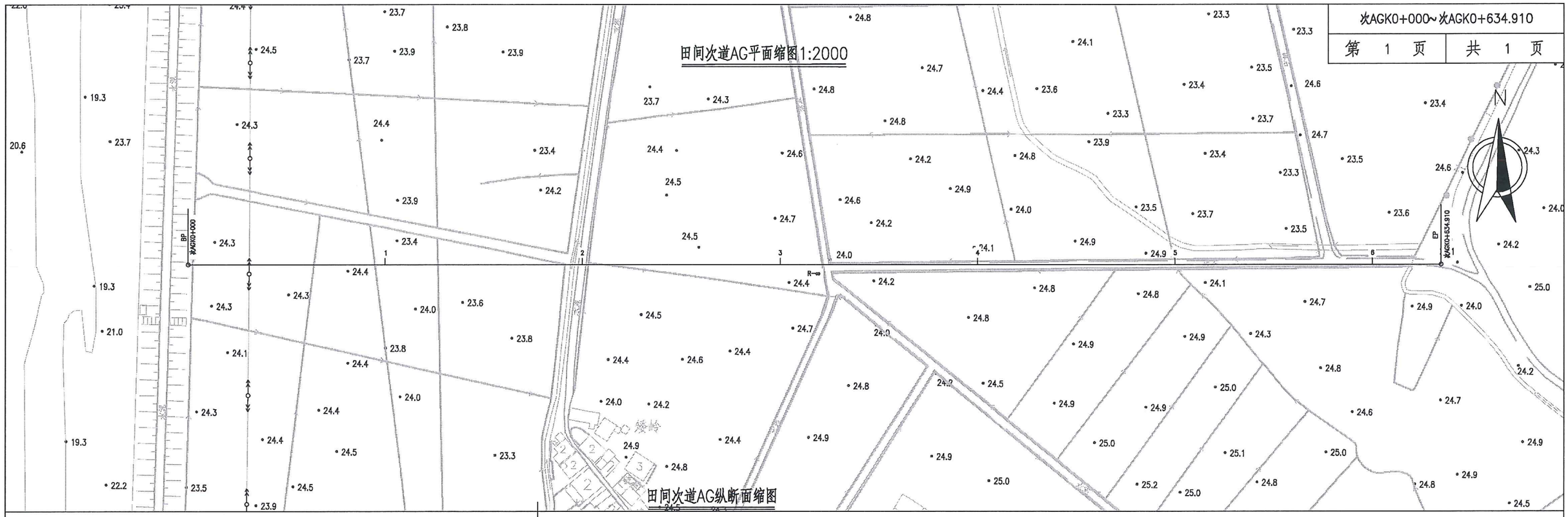

田间次道AG纵断面缩图

V 1:400
H 1:2000

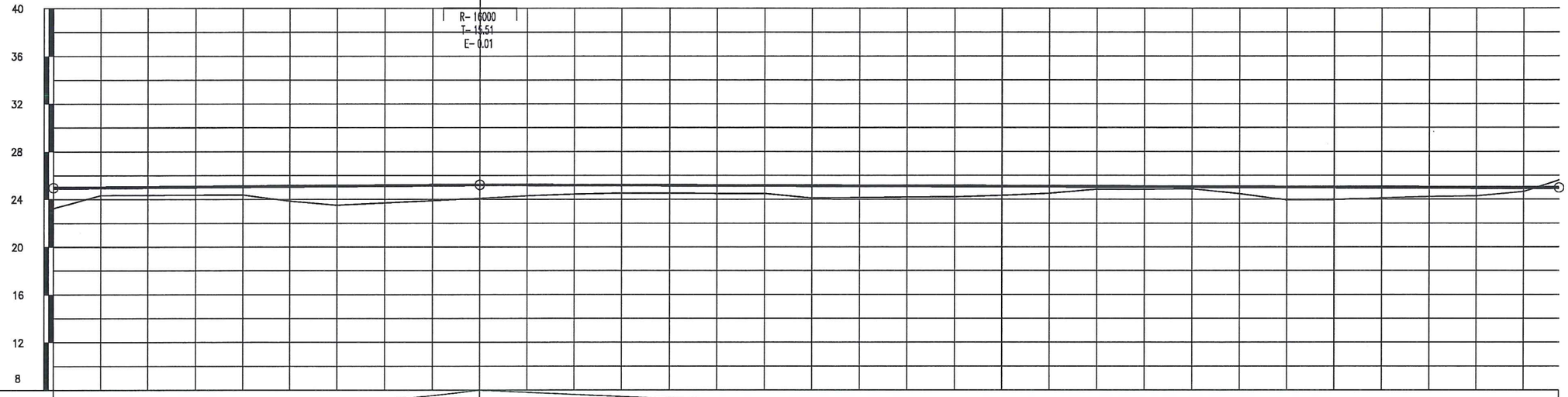

| | | |

次AHK0+000~次AHK0+220

第 1 页 共 1 页

田间次道AH平面缩图1:2000

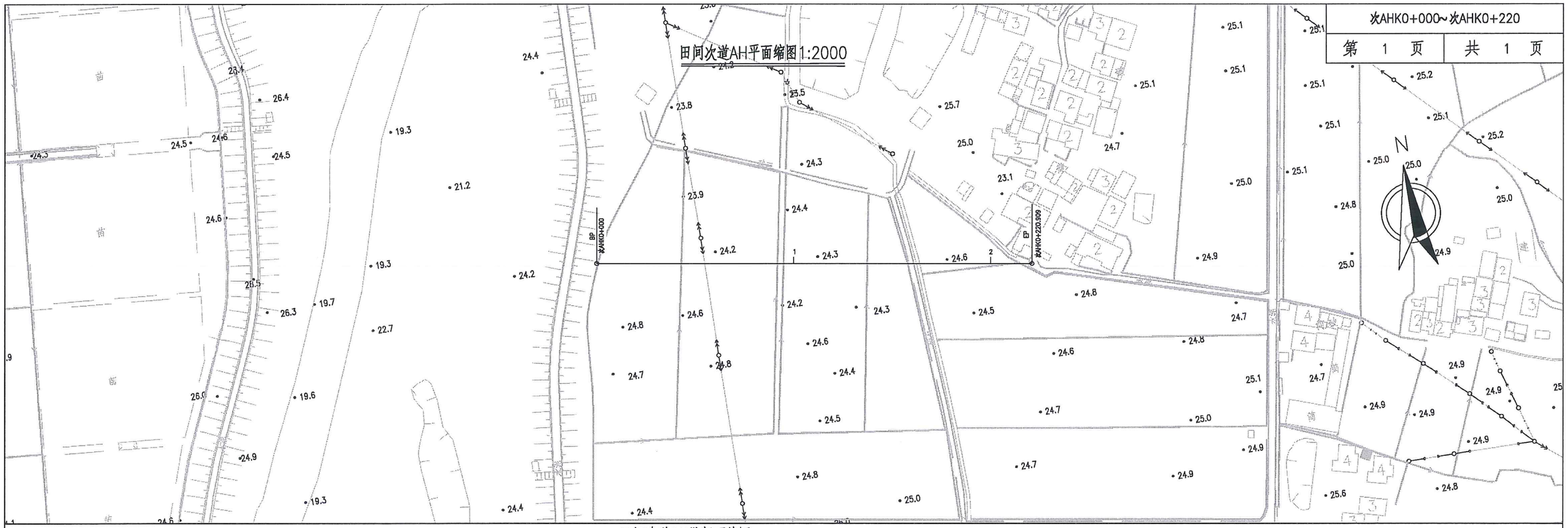

田间次道AH纵断面缩图

V 1:400
H 1:2000

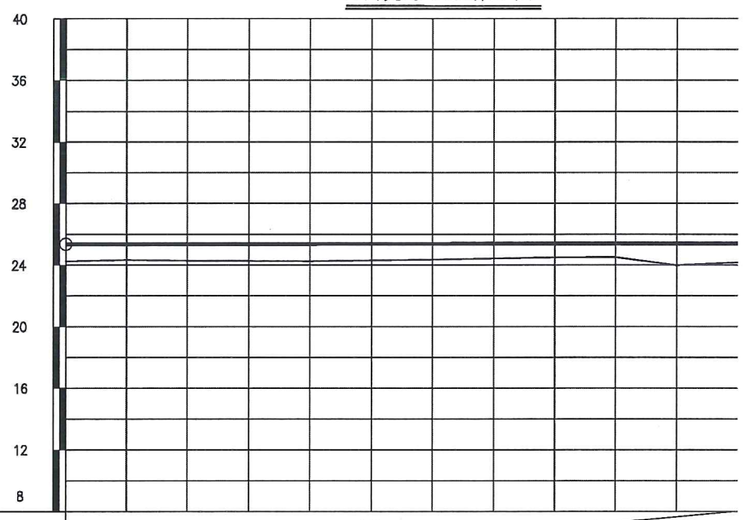

坡度(%)坡长(m)	25.35	0.02									25.40
		220.00(220.91)									
设计高程(m)	25.35	25.35	25.36	25.36	25.37	25.37	25.38	25.38	25.39	25.39	25.40	25.40
地面高程(m)	24.25	24.34	24.29	24.28	24.26	24.30	24.36	24.42	24.49	24.51	23.98	24.17
里程桩号	次AHK0+000	+020	+040	+060	+080	1	+120	+140	+160	+180	2	

项目名称	从化区全域土地综合整治试点 鳌头万亩良田示范项目	子项	田间道路工程
图纸名称	田间次道平纵缩图	图号	DL－2－02－34

次AIK0+000~次AIK0+700

第 1 页 共 2 页

田间次道AI平面缩图1:2000

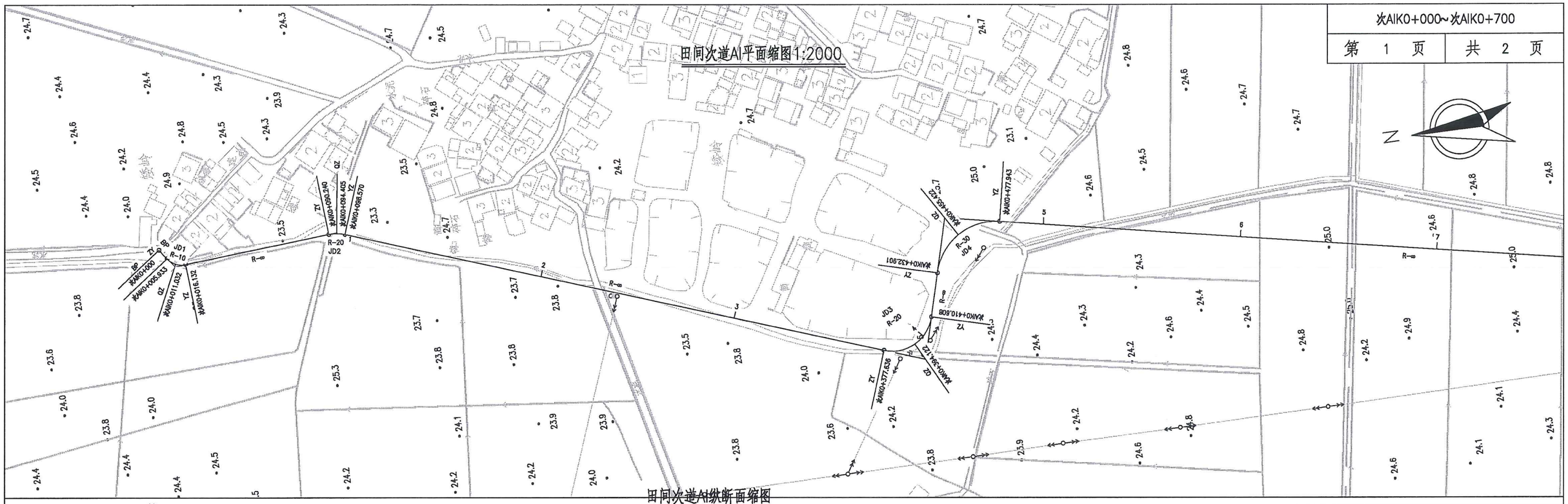

田间次道AI纵断面缩图

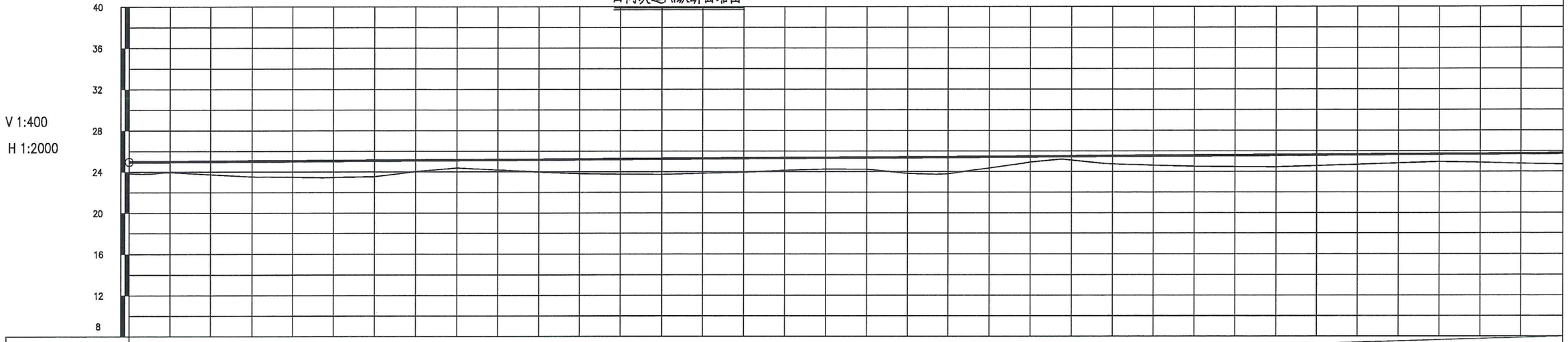

| 坡度(%)坡长(m) | 24.95 | | |

次AIK0+700~次AIK0+914.813

第 2 页 | 共 2 页

田间次道AI平面缩图1:2000

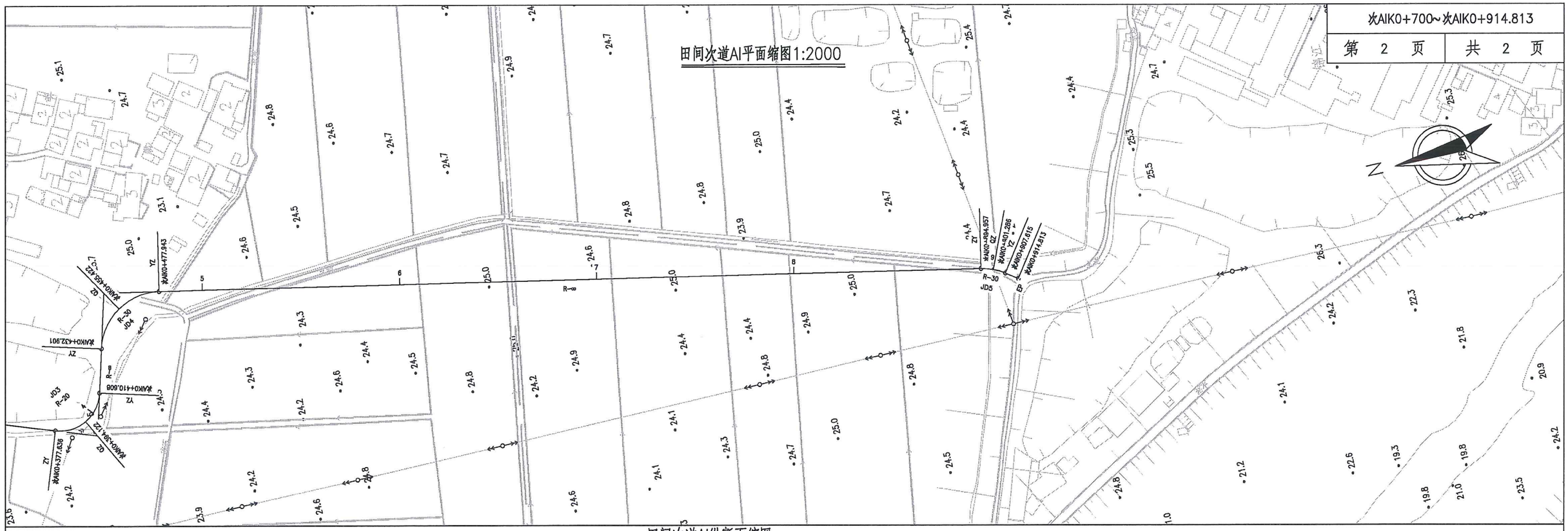

田间次道AI纵断面缩图

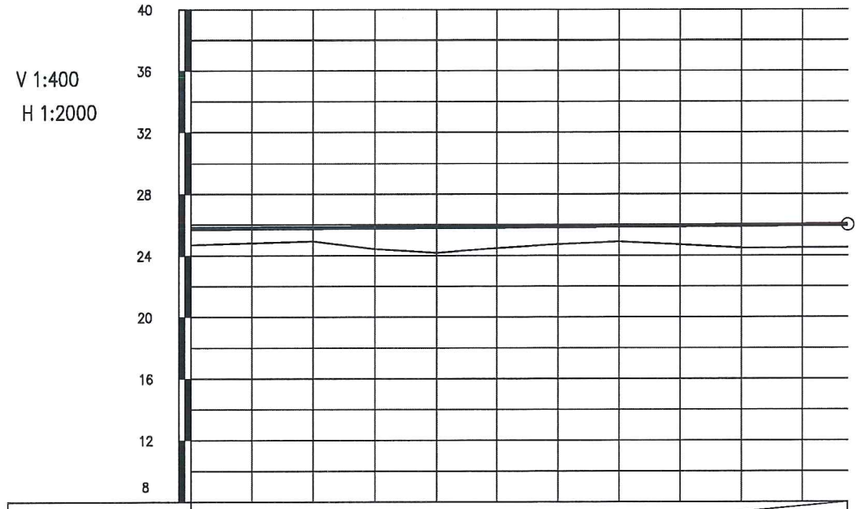

坡度(%)坡长(m)	0.11 / 214.81(914.81)												26.00
设计高程(m)	25.75	25.78	25.80	25.82	25.85	25.87	25.89	25.91	25.94	25.96	25.98	25.98	26.00
地面高程(m)	24.70	24.81	24.93	24.44	24.19	24.50	24.74	24.90	24.71	24.51	24.51 / 24.53	24.53	24.53
里程桩号	次AIK0+700	+720	+740	+760	+780	8	+820	+840	+860	+880	+894.957	9	+907.615

项目名称	从化区全域土地综合整治试点 鳌头万亩良田示范项目	子项	田间道路工程
图纸名称	田间次道平纵缩图	图号	DL－2－02－35－2

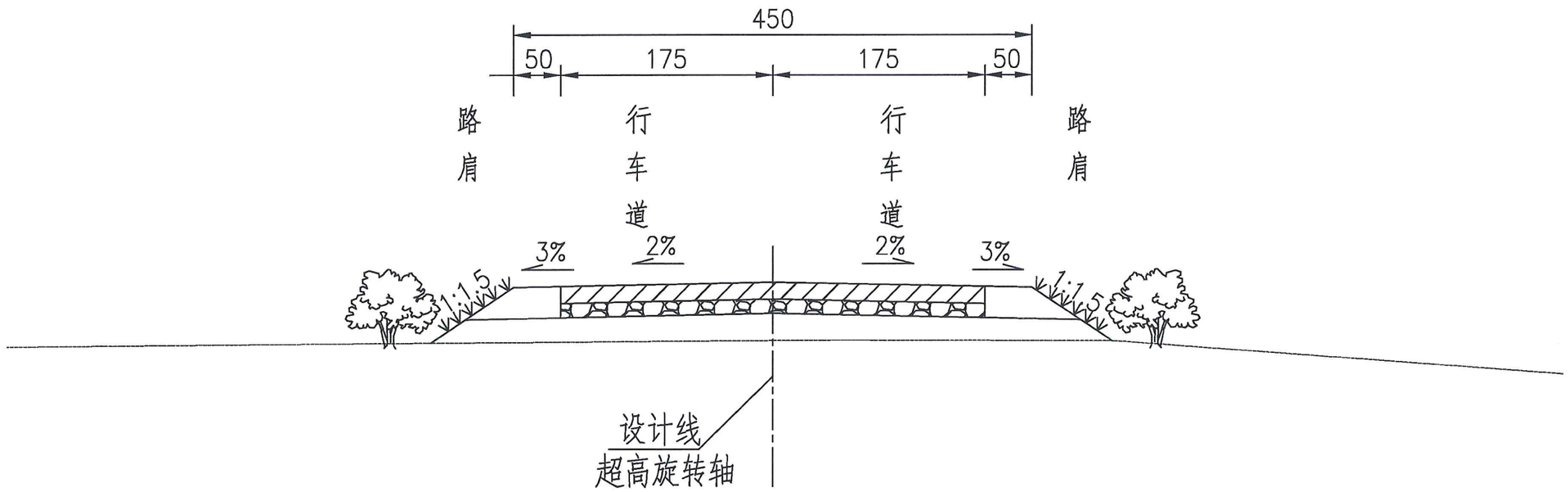

田间次道路基标准断面图

说明：

1、本图单位为cm,比例为1：100。

2、本图为鳌头万亩良田土地整理田间次道横断面图。

项目名称	从化区全域土地综合整治试点 鳌头万亩良田示范项目	子项	田间道路工程
图纸名称	田间道路基标准横断面图	图号	DL－ 2－03

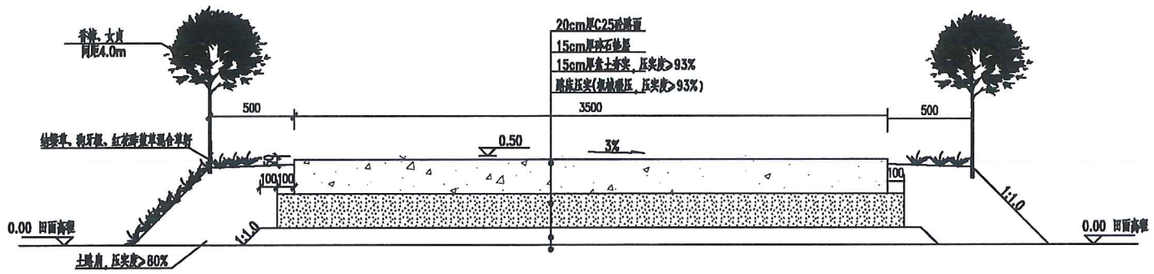

田间次道(砼)断面图

1:25

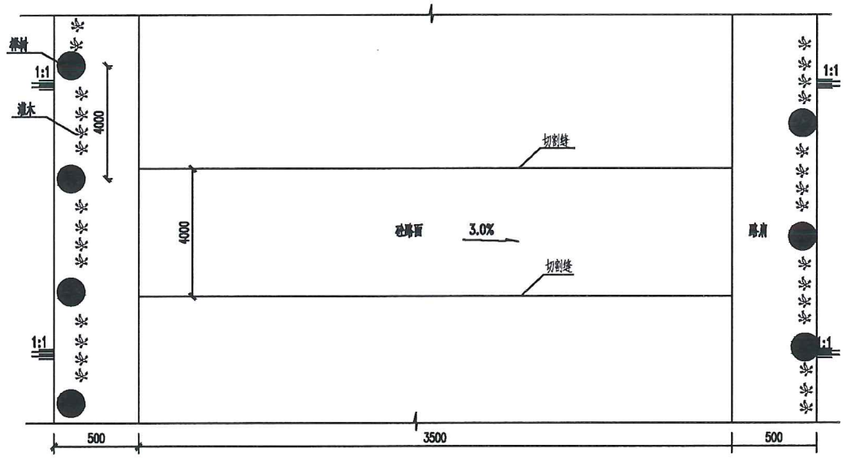

田间次道(砼)断面图

1:25

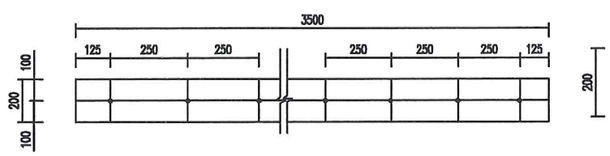

施工缝传力杆断面布置图

1:20

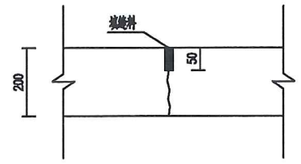

砼路面假缝型(切缝)横向缩缝

1:10

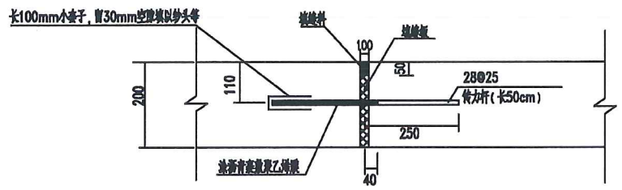

横向胀缝构造图

1:10

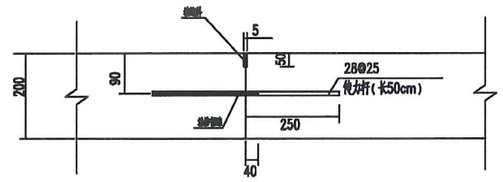

砼路面横向施工缝构造

1:10

说明：

1、本图尺寸，高程以m计，其他均以mm计。

2、砼路面按单幅浇筑实施。为满足砼路面伸缩变形要求，路面每隔4m设置一道切割缝，其中缝宽0.5cm，以缓解路面的热胀冷缩，缝内灌注沥青。接缝板和填缝料应符合《水泥砼路面施工及验收规范》之规定。

3、路基碎石错设基层，压实厚度为20cm。压实度不小于0.93；路面基层应平整、密实、断面、标高、中线、纵横坡度要符合设计图纸的规定，并在整个浇筑砼路面期间加以养护，为防止基层吸收混凝土水，浇筑混凝土之前基层应予以加湿。

4、混凝土路面施工技术要求：28天抗弯拉强度最小为4.0MPa，塌落度根据摊铺机的要求选择自1-5cm之间，混凝土的抗折强度和抗压强度标准试件应从搅拌机卸出的混合料采得，按JTJ-053规定的双点加载法试验做拌合物质量评定。路面C25砼浇筑，砼路面厚度为20cm，为C25砼2级配，采用商品砼进行浇筑。

5、模板准备：边模应用型钢钢轨，其强度足以支撑摊铺、捣实和堵面设备，钢轨和模板顶面用3m直尺检查时，其偏差不得超过3mm，所有模板的高度应与混凝土路面厚度相同，误差为2mm，各节模板应紧密相连，不得漏浆，模板要清洗干净并在每次浇筑前涂上油或分离剂。

6、每日施工结束或因临时原因中断施工时，必须设置横向施工缝，其位置应尽可能选在横向缩缝或胀缝处，设在胀缝处的施工缝，其构造与胀缝相同加设在缩缝处，应采用加传力杆的平形式；施工缝传力杆每连续浇筑250米设置一处，胀缝每隔150m设置一处，胀缝填缝板采用沥青纤维板。

7、在路面混凝土初凝时应进行压槽或拉毛，槽宽深均为3mm、间距15mm，该工程量已计取在砼路面中，不额外增加工程量。

8、砼路面表面构造可采用刻纹机刻纹或压纹器压纹，深度0.50mm~0.90mm；

9、防护林沿道路两侧树种选择樟树，株距4.0米；樟树高度≥400cm，冠幅≥300cm，胸径≥8cm，土球直径≥30cm；在土质路肩带及坡面上种植草皮、花草、灌篙等本土植物本次选用选用结缕草、狗牙根和红花酢浆草混合草籽，每平方15g，混合草籽每平方各5g。

项目名称	从化区全域土地综合整治试点 鳌头万亩良田示范项目	子项	田间道路工程
图纸名称	路面结构图	图号	DL-2-04

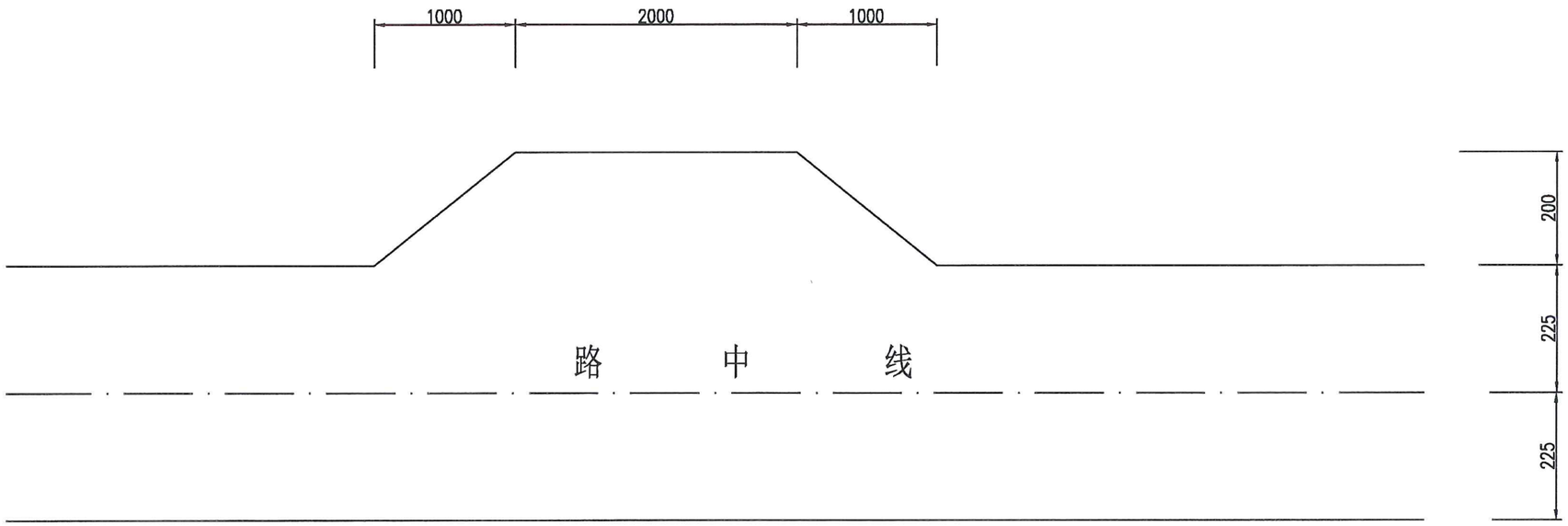

说明:

1、每公里根据实地情况设置三个错车道;

2、每个错车道工程数量为:60平方米。

3、本图单位均以cm计。

项目名称	从化区全域土地综合整治试点 鳌头万亩良田示范项目	子项	田间道路工程
图纸名称	错车道布置图	图号	DL—2-05

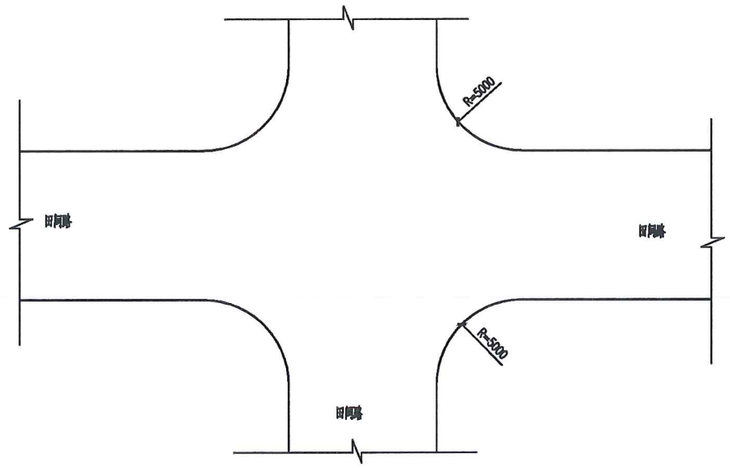

十字交叉布置图

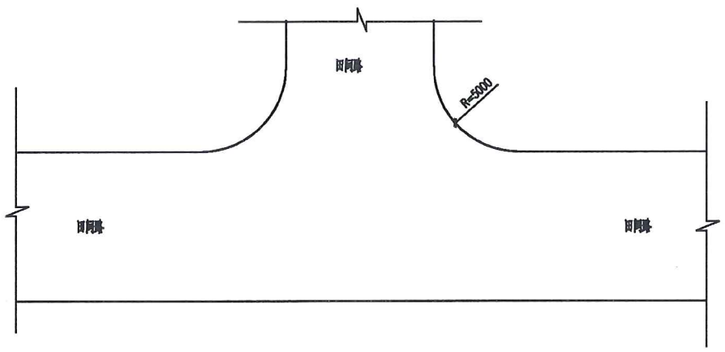

丁字交叉布置图

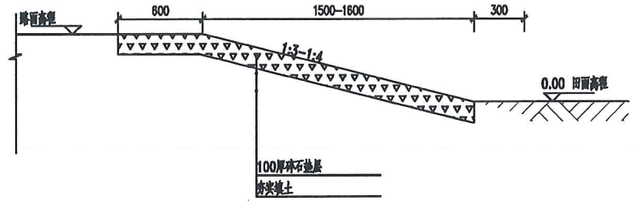

农机下坡道A-A 剖面图

1:25

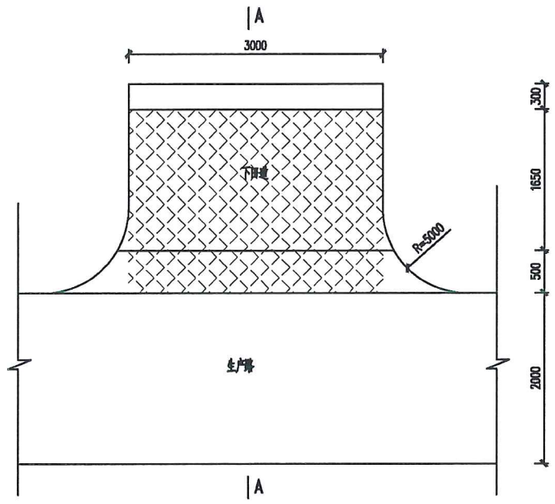

农机下坡道平面布置图

1:50

说明：

1.图中尺寸以mm计，

2.具体位置以项目施工中位置为准。

3.道路工程计量：不扣除道路相交处重叠工程量，同时不单独计入道路交叉口工程量，交叉口工程量已经包含在道路每延米单价中。

4.下田坡道每80-100m设置一处，采用盖板形式。

项目名称	从化区全域土地综合整治试点 鳌头万亩良田示范项目	子项	田间道路工程
图纸名称	交叉口布置图、下田坡道I断面	图号	DL-2-06

桥梁工程附图

桥梁工程附图目录

图 号	图　　名
QL-1-01	1#桥全桥工程数量表
QL-1-02	1#桥桥位平面图
QL-1-03	1#桥桥型布置图
QL-1-04	1#桥0#桥台一般构造图
QL-1-05	1#桥3#桥台一般构造图
QL-1-06	1#桥1#桥墩一般构造图
QL-1-07	1#桥2#桥墩一般构造图
QL-2-01	2#桥全桥工程数量表
QL-2-02	2#桥桥位平面图
QL-2-03	2#桥桥型布置图
QL-2-04	2#桥0#桥台一般构造图
QL-2-05	2#桥9#桥台一般构造图
QL-2-06	2#桥桥墩一般构造图
QL-3-01	3#桥全桥工程数量表
QL-3-02	3#桥桥位平面图
QL-3-03	3#桥桥型布置图
QL-3-04	3#桥0#桥台一般构造图
QL-3-05	3#桥5#桥台一般构造图
QL-3-06	3#桥桥墩一般构造图
QL-4-01	16mT梁一般构造图

图 号	图　　名
QL-4-02	16mT梁预应力钢束布置图
QL-4-03	20mT梁一般构造图
QL-4-04	20mT梁预应力钢束布置图

1#桥全桥工程数量表

材料 \ 项目		单位	上部结构							下部结构										其他工程		全桥合计
			空心板		墩顶连续	桥面铺装	伸缩缝	桥面排水	小计	支座及垫石	桥墩				桥台			小计				
			预制	现浇							墩帽	系梁	墩柱	钻孔桩	台帽	耳背墙	钻孔桩		防撞护栏	锥坡及搭板	
φ°15.2钢绞线(270级)		Kg	5174.4						5174.4												5174.4
钢筋	HPB300级	Kg	10570.6		67.6		929.3		11567.4	250.1	49.5			1244.1	1247.4		1105.8	3896.8	686.4	91.3	16242.0
	HRB400级	Kg	42282.2		1645.6	5069.1			48996.9	714.7	7896.4	1267.2	1990.5	12440.7	8316.0	3410.0	11058.4	47093.9	7138.6	6797.1	110026.5
混凝土	C50	m^3	192.2	20.4	12.5	37.0	3.4		265.5												265.5
	C40	m^3								0.1								0.1			0.1
	C30	m^3									34.5	7.0	11.1	264.4	41.6	17.1	235.0	610.6	45.8	57.82	714.2
圆形C30砼预制垫块(个)														200.0			180.0	380.0			380.0
桥面抛丸		m^2				316.8			316.8											88.4	405.2
改性热沥青防水粘结层		m^2				316.8			316.8											88.4	405.2
4cmAC-13沥青砼		m^3				12.7			12.7											3.5	16.2
6cmAC-20沥青砼		m^3				19.0			19.0											5.3	24.3
支座	GJZ 300×350×52	个								24.0								24.0			24.0
	GJZF4250×250×43	个								12.0								12.0			12.0
φ10cmPVC排水管		m						12	12.0												12.0
45°弯头		个						4.0	4.0												4.0
φ10cmPVC排水口		套						24	24.0												24.0
YM15-5锚具		套	72.0						72.0												72.0
YM15-6锚具		套	72.0						72.0												72.0
C-60塑料波纹管		m	966.9						966.9												966.9
锥坡	C20砼基础	m^3																		79.2	79.2
	级配砂砾填料	m^3																		256.3	256.3
	挖方	m^3																		139.7	139.7
Q235钢板		kg	1957.1						1957.1	39.0								39.0			1996.1
D60型异型钢伸缩缝		m					14.7		14.7												14.7

项目名称	从化区全域土地综合整治试点 鳌头万亩良田示范项目	子项	桥梁工程
图纸名称	1#桥全桥工程数量表	图号	QL-1-01

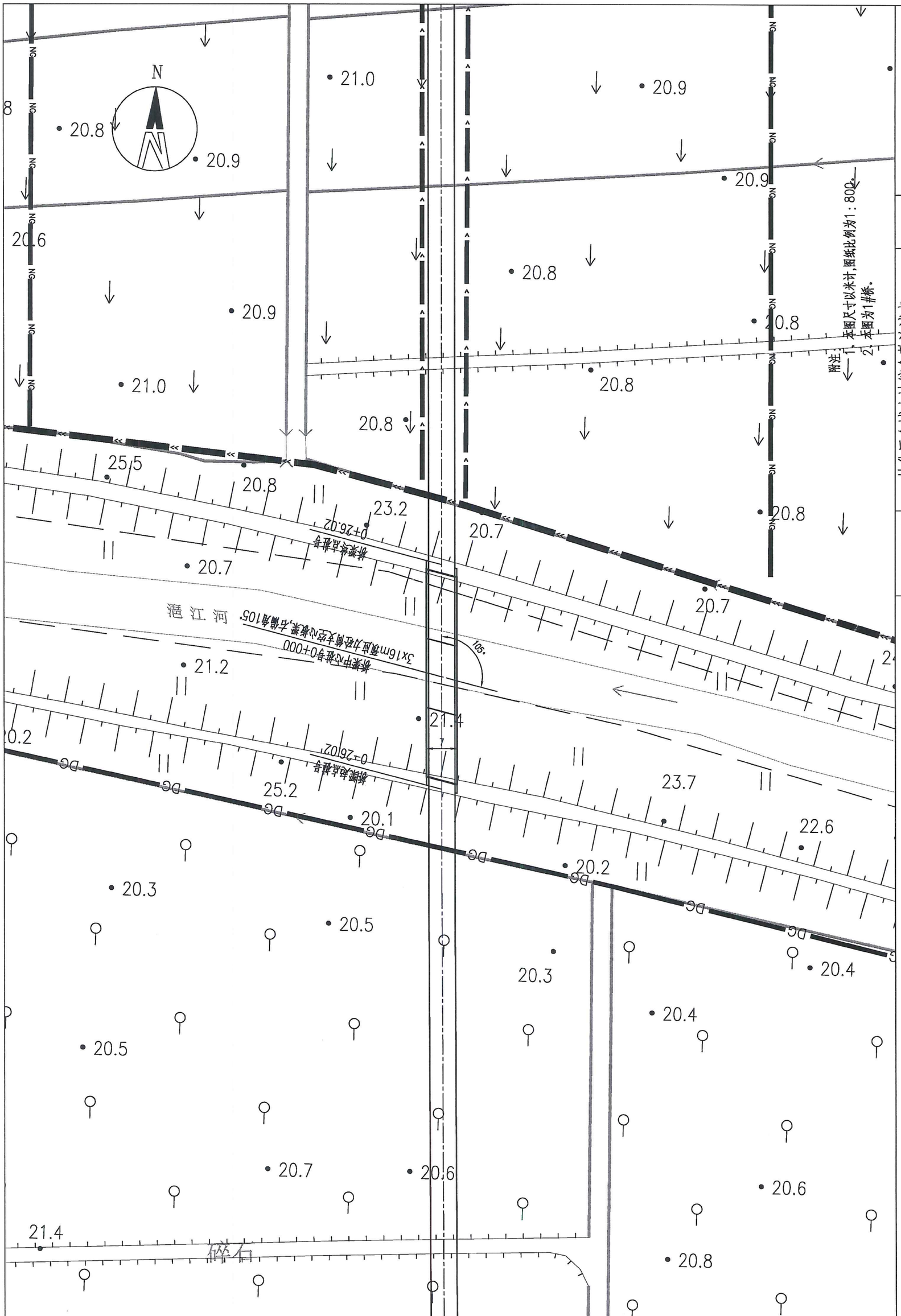

桥梁工程	QL-1-02
子项	图号
从化区全域土地综合整治试点整头万亩良田示范项目	1#桥桥位平面图
项目名称	图纸名称

立—面 1:400

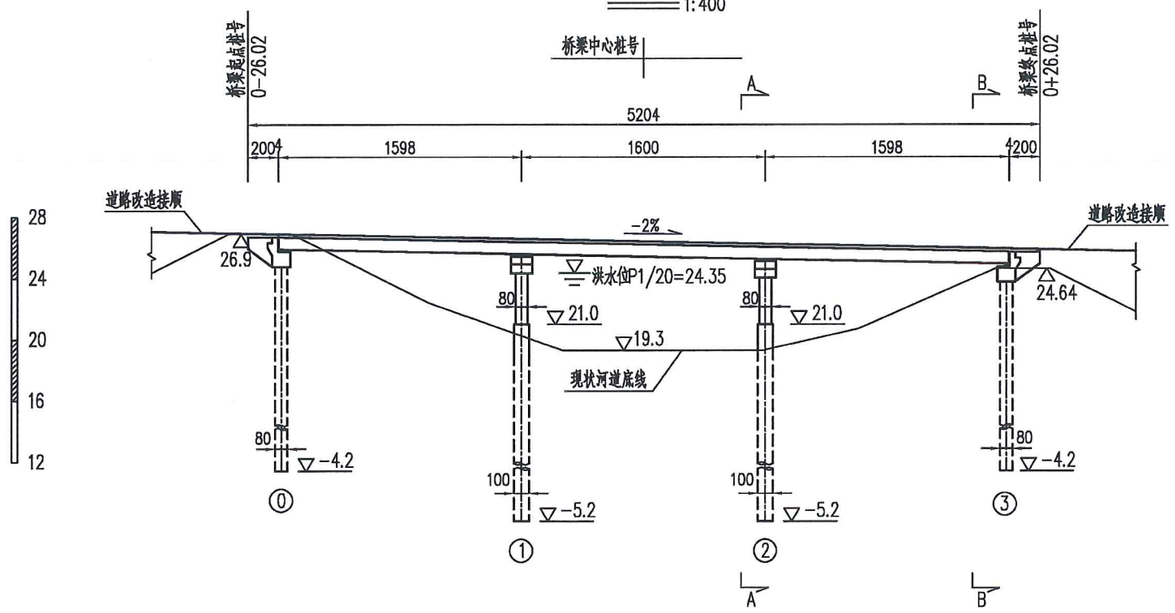

A—A 1:200

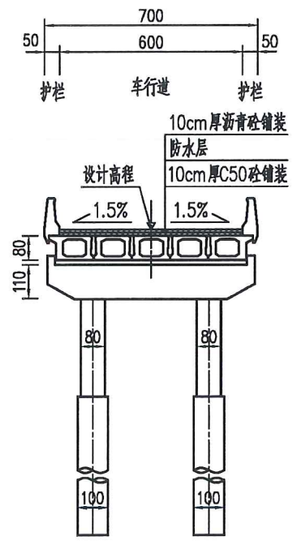

B—B 1:200

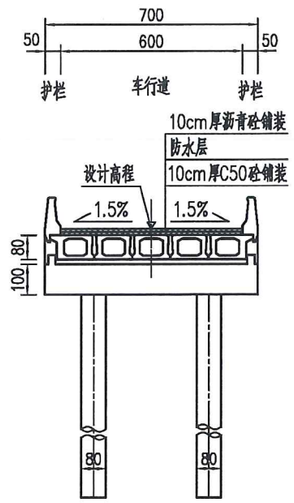

平—面 1:400

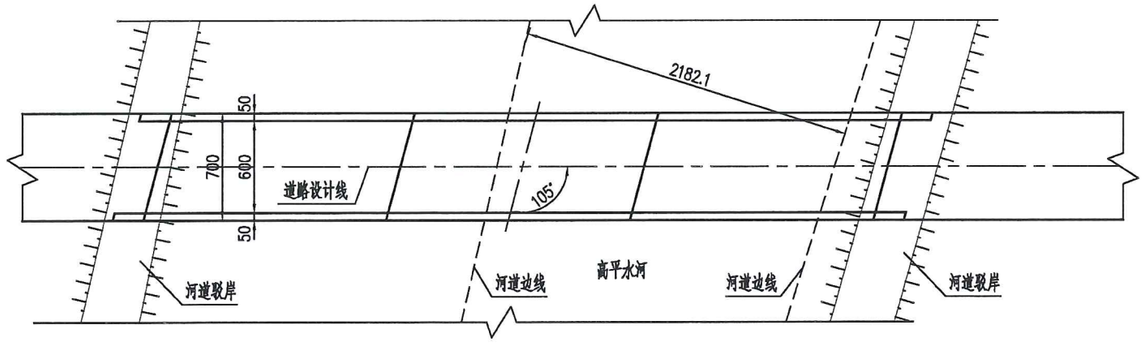

附注：

1、图中尺寸除标高以m计外，其余尺寸均以cm为单位。
2、设计荷载：汽车，公路—Ⅱ级。
3、全桥共设一联，跨径布置为：3x16m，全桥总长52.04m。
4、桥梁上部结构采用后张法预制空心板，结构简支，桥面连续；
下部结构：柱式墩、台，钻孔灌注桩基础。
5、本桥平面位于直线上，桥梁纵坡为-2%。
6、设计安全等级：二级；桥梁设计基准期：100年。
7、桥面排水方式：在车行道最低处每隔4m设置竖向排水管。
8、本桥在桥台处设置GBZYH 200x44mm滑板式橡胶支座，
桥墩处设置GBZY 200x42mm板式橡胶支座，桥台顶设置60型伸缩缝。
9、设计水位：P=1/20 24.35m。
10、本工程所在地震基本烈度为6度，桥梁抗震设防类别为丁类，抗震设计方法为C类，地震动峰值加速度小于0.05g。
11、桥台台后两侧车行道范围内设置6m搭板，图中未示。

项目名称	从化区全域土地综合整治试点 鳌头万亩良田示范项目	子项	桥梁工程
图纸名称	1#桥桥型布置图	图号	QL-1-03

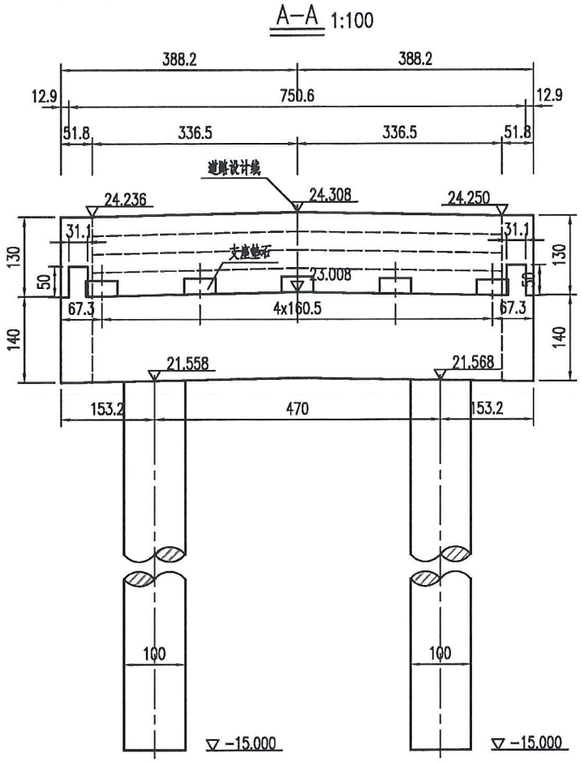

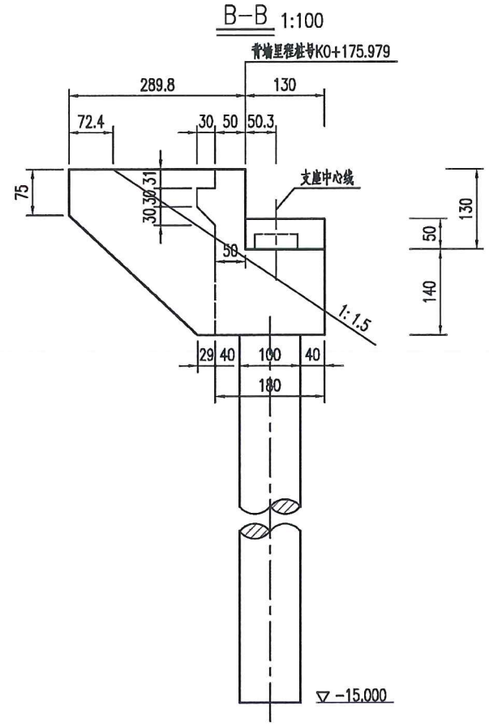

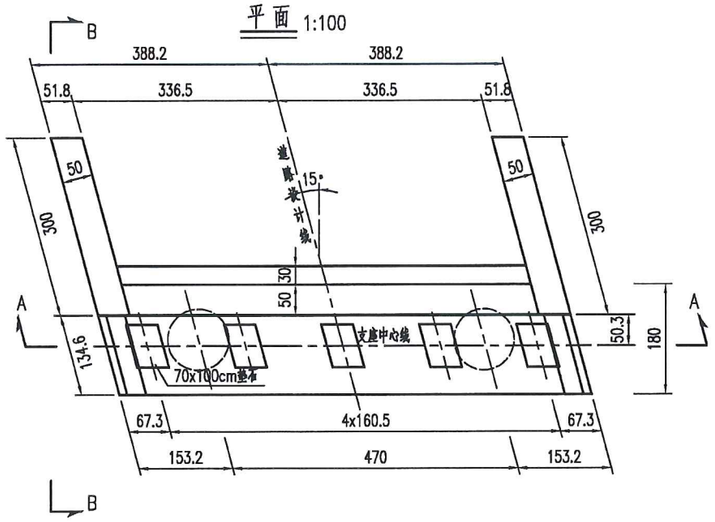

垫石参数一览表

桥台编号	参数类型	垫石1	垫石2	垫石3	垫石4	垫石5
0号桥台	垫石顶标高(m)	23.205	23.232	23.260	23.226	23.192
	垫石高度(cm)	25.2	25.2	25.2	25.2	25.2

说明：

1.图中尺寸除标高和里程以米计外，余均以厘米计。

2.施工时耳墙沿顺桥向可设置与路线一致的纵坡。

3.支座垫石应与台帽一同浇筑，并应保证垫石顶面水平。理论跨径线处支撑总高度为30cm。

4.台后设6米搭板，本图未示，其构造另见详图。

5.背墙随路线纵坡作成前倾（后仰）f = h1xi2%．其中h1为背墙高度，i2为桥台处纵坡。

6.钻孔桩的护壁泥浆性能指标应符合《公路桥涵施工技术规范》要求，尤其应注意控制失水率，保证泥皮厚度控制在规范允许的范围内，以保证桩基承载能力的发挥。

7.施工中如发现地质有异，应与设计单位联系，再行处理。

8.台后填土压实度不小于96%。

9.本图适用于0号桥台。

项目名称	从化区全域土地综合整治试点 鳌头万亩良田示范项目	子项	桥梁工程
图纸名称	1#桥0#桥台一般构造图	图号	QL-1-04

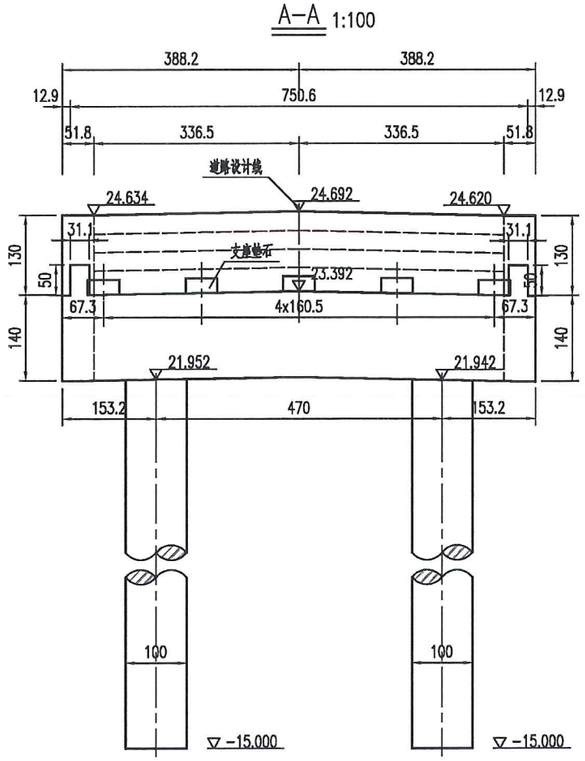

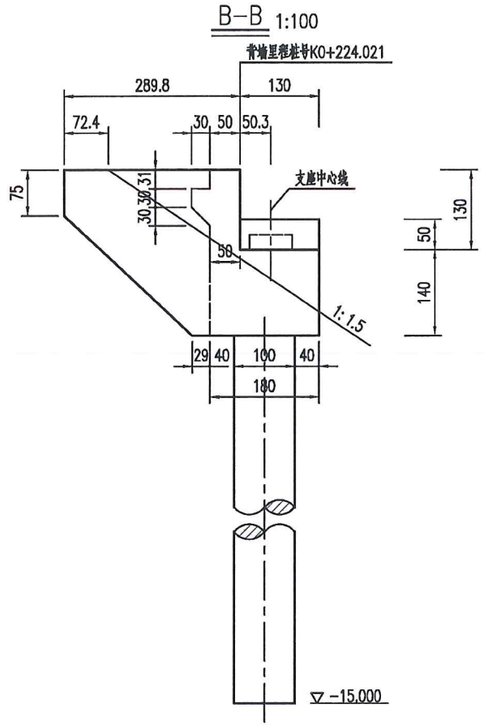

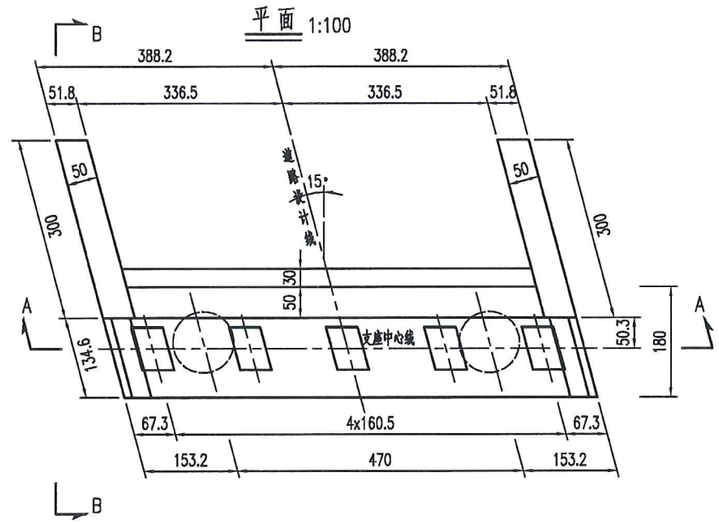

垫石参数一览表

桥台编号	参数类型	垫石1	垫石2	垫石3	垫石4	垫石5
3号桥台	垫石顶标高(m)	23.581	23.608	23.636	23.602	23.567
	垫石高度(cm)	24.4	24.4	24.4	24.4	24.4

说明：

1.图中尺寸除标高和里程以米计外，余均以厘米计。

2.施工时耳墙沿顺桥向可设置与路线一致的纵坡。

3.支座垫石应与台帽一同浇筑，并应保证垫石顶面水平。理论跨径线处支撑总高度为30cm。

4.台后设6米搭板，本图未示，其构造另见详图。

5.背墙随路线纵坡作成前倾（后仰）f = h1xi2%。其中h1为背墙高度，i2为桥台处纵坡。

6.钻孔桩的护壁泥浆性能指标应符合《公路桥涵施工技术规范》要求，尤其应注意控制失水率，保证泥皮厚度控制在规范允许的范围内，以保证桩基承载能力的发挥。

7.施工中如发现地质有异，应与设计单位联系，再行处理。

8.台后填土压实度不小于96%。

9.本图适用于3号桥台。

项目名称	从化区全域土地综合整治试点 鳌头万亩良田示范项目	子项	桥梁工程
图纸名称	1#桥3#桥台一般构造图	图号	QL-1-05

立面 1:100

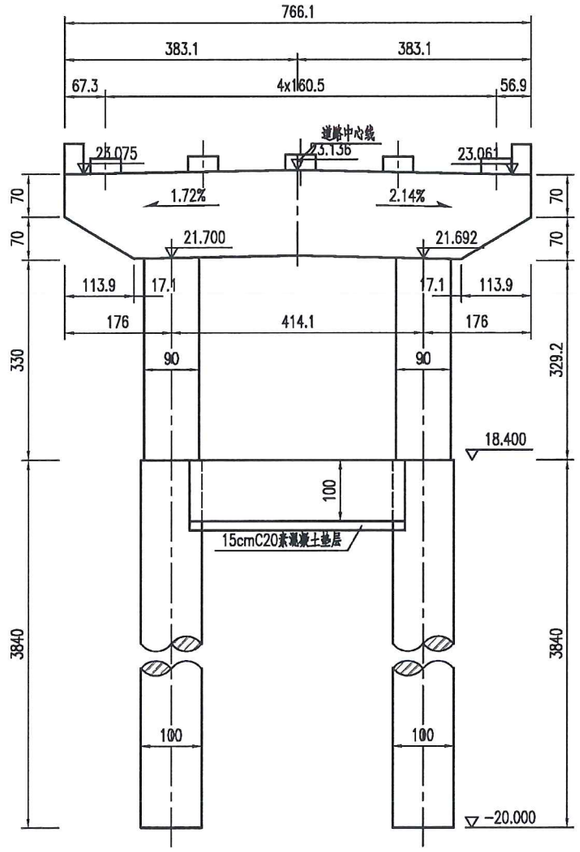

A-A 1:100

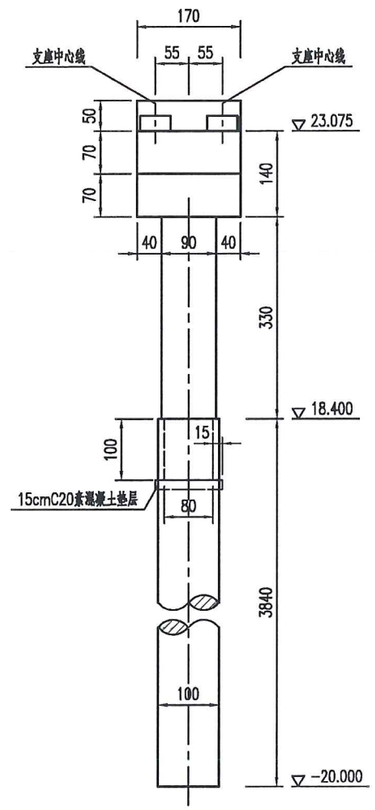

平面 1:100

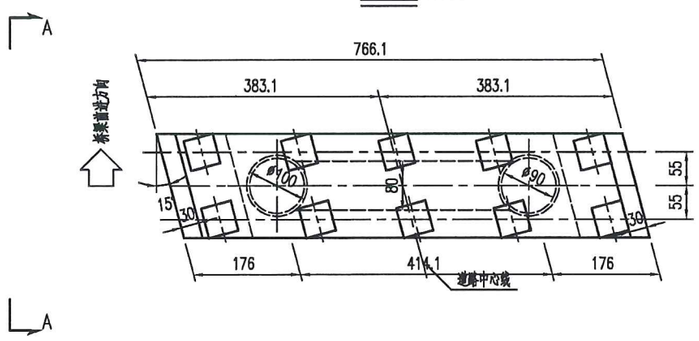

桥墩工程数量表

部位	材料类型	体积(m^3)
盖梁	C30	16.9
墩柱	C30	4.2
桩基础	C30水下	60.3
桩基础系梁	C30	2.6
系梁垫层	C20	0.5

说明：

1.图中尺寸除标高以米计外，余均以厘米计。

2.本图理论跨径线处总支撑高度(楔形块中心外露+支座高度+支座垫石高度)取300mm。

3.施工时如果地质情况与设计采用的地质资料不符，必须及时通知设计单位对桩长进行调整。。

4.本图适用于1号桥墩。

项目名称	从化区全域土地综合整治试点 鳌头万亩良田示范项目	子项	桥梁工程
图纸名称	1#桥1#桥墩一般构造图	图号	QL-1-06

立面 1:100

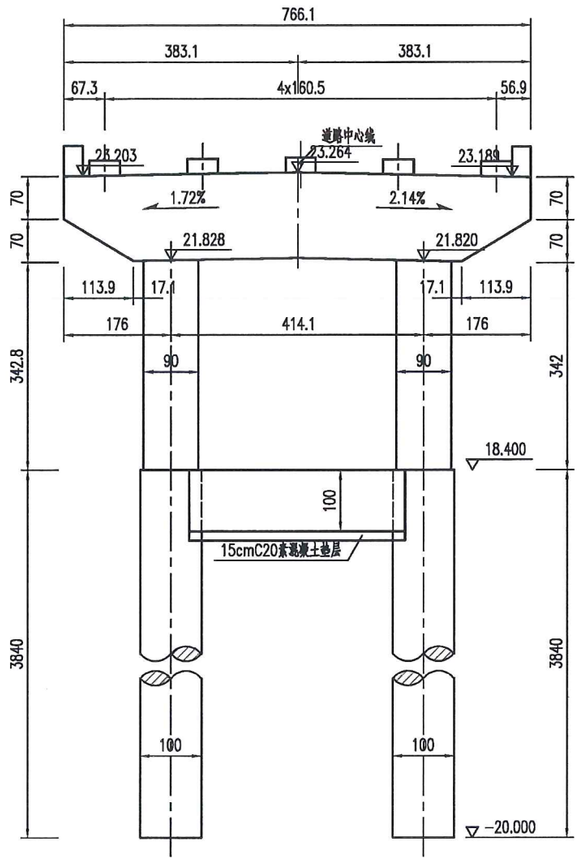

A–A 1:100

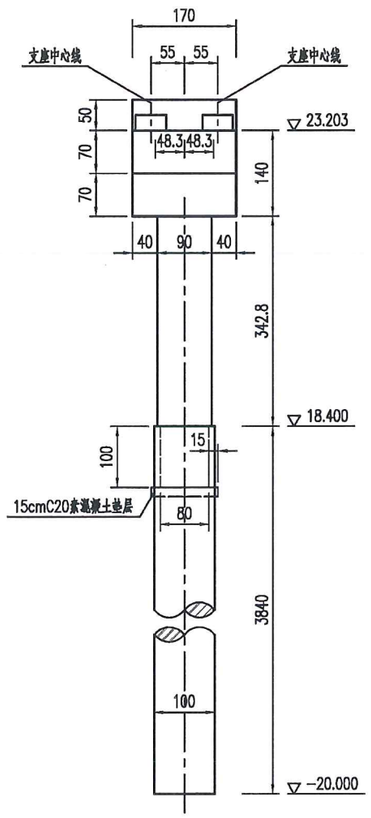

平面 1:100

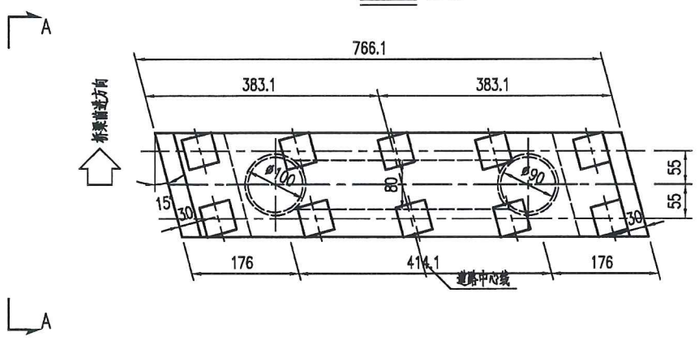

桥墩工程数量表

部位	材料类型	体积(m^3)
盖梁	C30	16.9
墩柱	C30	4.4
桩基础	C25	60.3
桩基础系梁	C25	2.6
系梁垫层	C25	0.5

说明：

1.图中尺寸除标高以米计外，余均以厘米计。

2.本图理论跨径线处总支撑高度(楔形块中心外露+支座高度+支座垫石高度)取300mm。

3.施工时如果地质情况与设计采用的地质资料不符，必须及时通知设计单位对桩长进行调整。。

4.本图适用于2号桥墩。

项目名称	从化区全域土地综合整治试点 鳌头万亩良田示范项目	子项	桥梁工程
图纸名称	1#桥2#桥墩一般构造图	图号	QL-1-07

2#桥全桥工程数量表

项目 / 材料		单位	上部结构							下部结构									其他工程		全桥合计
			空心板		墩顶连续	桥面铺装	伸缩缝	桥面排水	小计	支座及垫石	桥墩				桥台			小计	防撞护栏	锥坡及搭板	
			预制	现浇							墩帽	系梁	墩柱	钻孔桩	台帽	耳背墙	钻孔桩				
φ*15.2钢绞线(270级)		Kg	27720.0		5775.0				33495.0												33495.0
钢筋	HPB300级	Kg	54450.0		67.6		1858.6		56376.1	250.1	4224.0			7165.8	1782.0		1592.4	15014.3	2428.8	91.3	73910.6
	HRB400级	Kg	217800.0		1645.6	25623.8			245069.4	714.7	46464.0	11404.8	15053.3	71658.5	11880.0	3410.0	15924.1	176509.3	25259.5	6797.1	453635.4
混凝土	C50	m^3	990.0	60.5	34.7	198.0	7.0		1290.2												1290.2
	C40	m^3								0.1								0.1			0.1
	C30	m^3									211.2	63.4	83.6	1791.5	59.4	17.1	398.1	2624.2	161.9	57.82	2843.9
桥面抛丸		m^2				1800.0			1800.0											88.4	1888.4
改性热沥青防水粘结层		m^2				1800.0			1800.0											88.4	1888.4
4cmAC-13沥青砼		m^3				72.0			72.0											3.5	75.5
6cmAC-20沥青砼		m^3				108.0			108.0											5.3	113.3
支座	GJZ 350×400×54	个								84.0								84.0			84.0
	GJZF250×300×54	个								24.0								24.0			24.0
φ10cmPVC排水管		m						40	40.0												40.0
45°弯头		个						12.0	12.0												12.0
φ10cmPVC排水口		套						48	48.0												48.0
YM15-5锚具		套	42.0						42.0												42.0
YM15-6锚具		套	264.0						264.0												264.0
C-60塑料波纹管		m	4158.0						4158.0												4158.0
锥坡	C20砼基础	m^3																		79.2	79.2
	级配砂砾填料	m^3																		256.3	256.3
	挖方	m^3																		139.7	139.7
Q235钢板		kg	4752.0						4752.0	43.5								43.5			4795.5
D60型异型钢伸缩缝		m					40.8		40.8												40.8

项目名称	从化区全域土地综合整治试点 鳌头万亩良田示范项目	子项	桥梁工程
图纸名称	2#桥全桥工程数量表	图号	QL-2-01

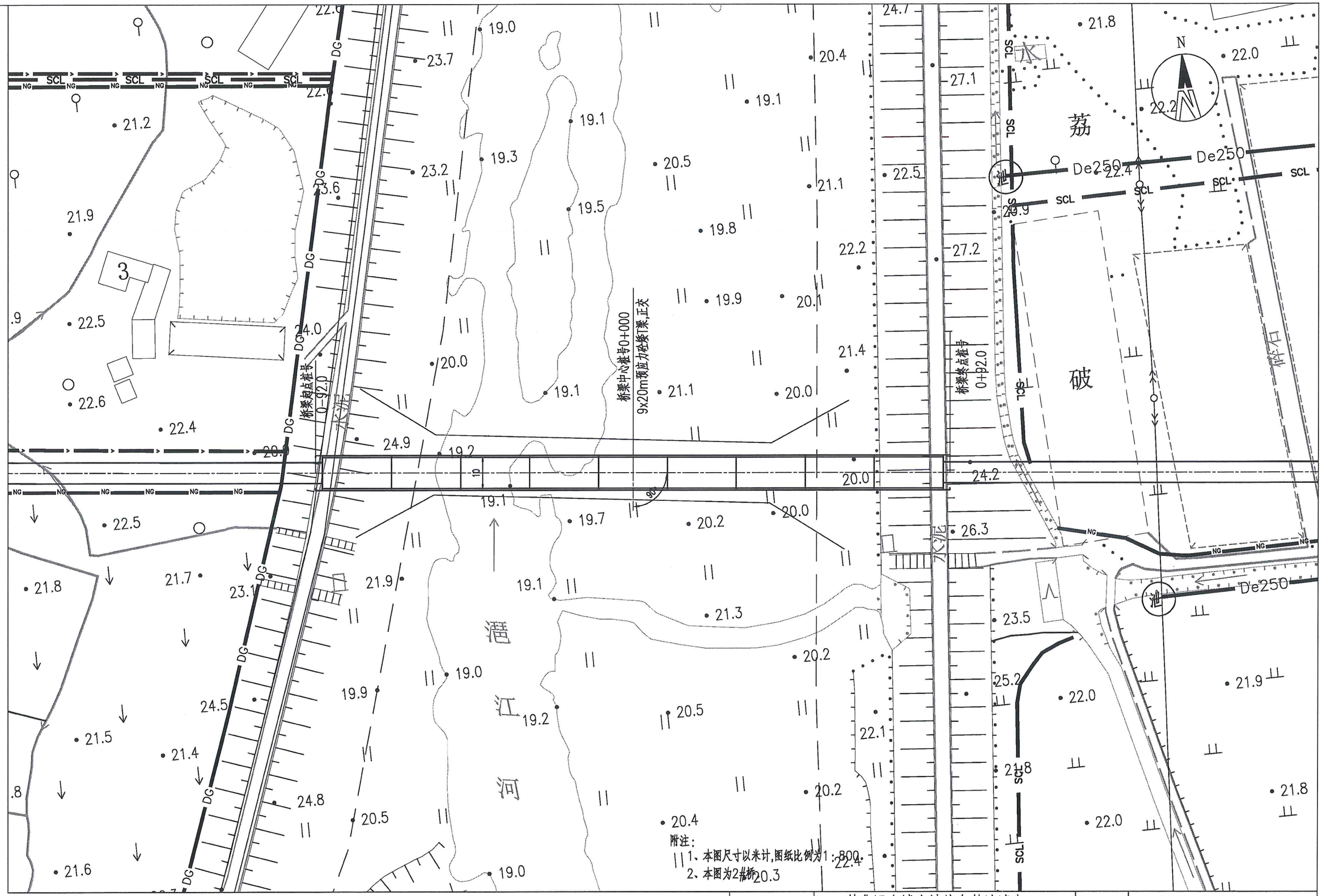

项目名称	从化区全域土地综合整治试点 鳌头万亩良田示范项目	子项	桥梁工程
图纸名称	2#桥桥位平面图	图号	QL-2-02

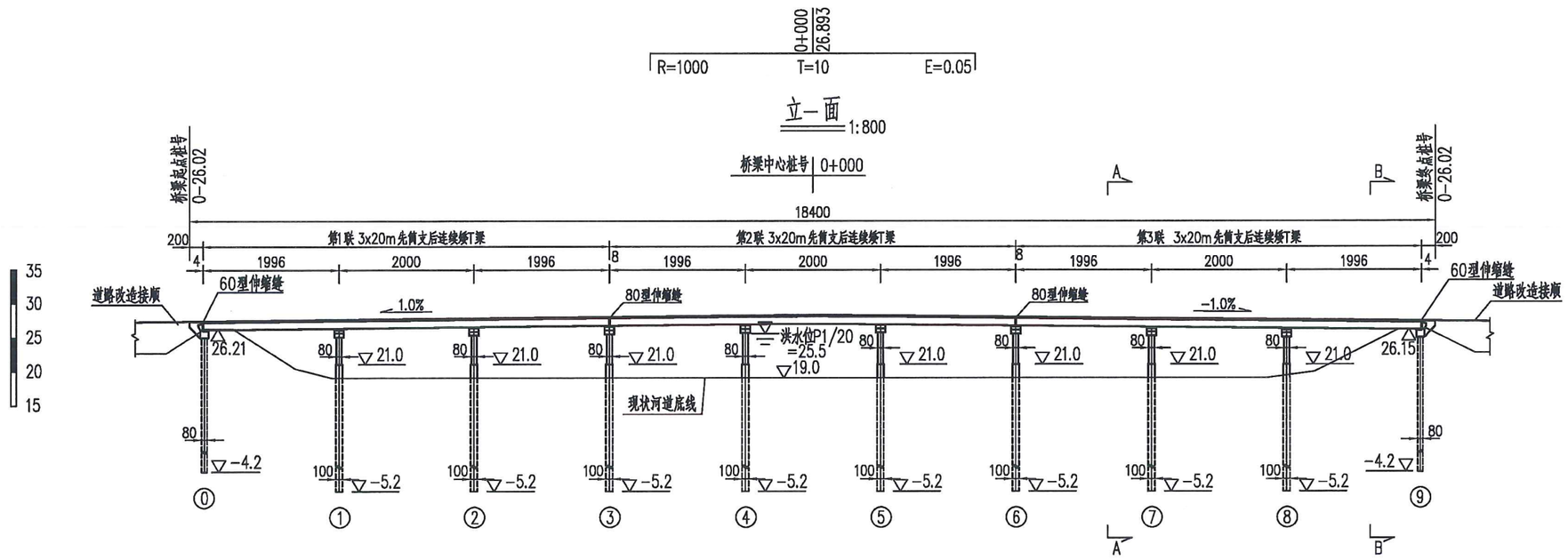

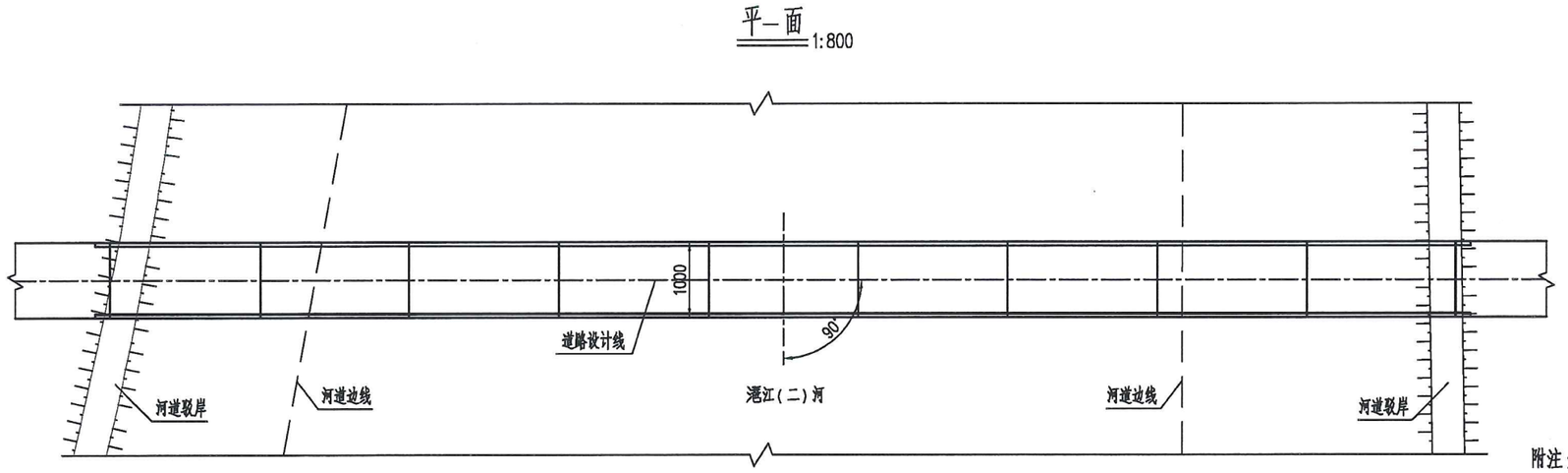

附注：

1、图中尺寸除标高以m计外，其余尺寸均以cm为单位。

项目名称	从化区全域土地综合整治试点 鳌头万亩良田示范项目	子项	桥梁工程
图纸名称	2#桥桥型布置图(01)	图号	QL-2-03-01

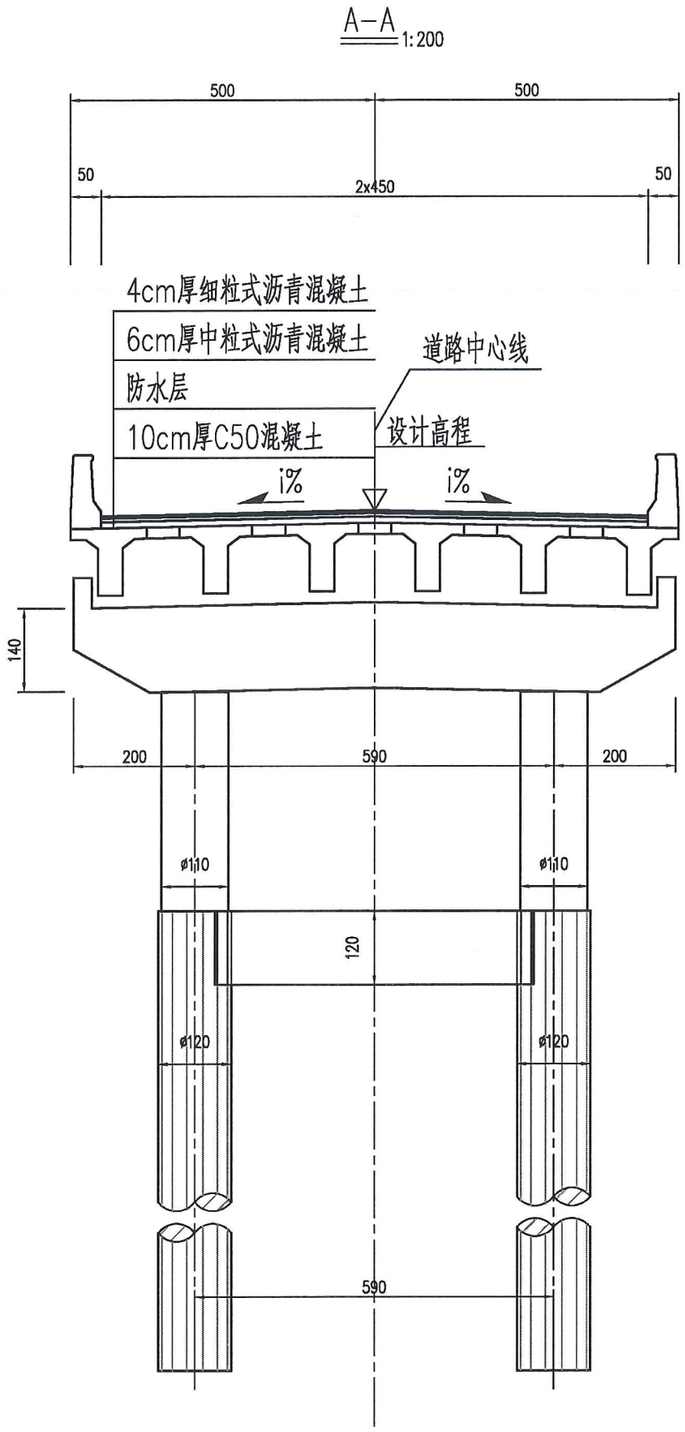

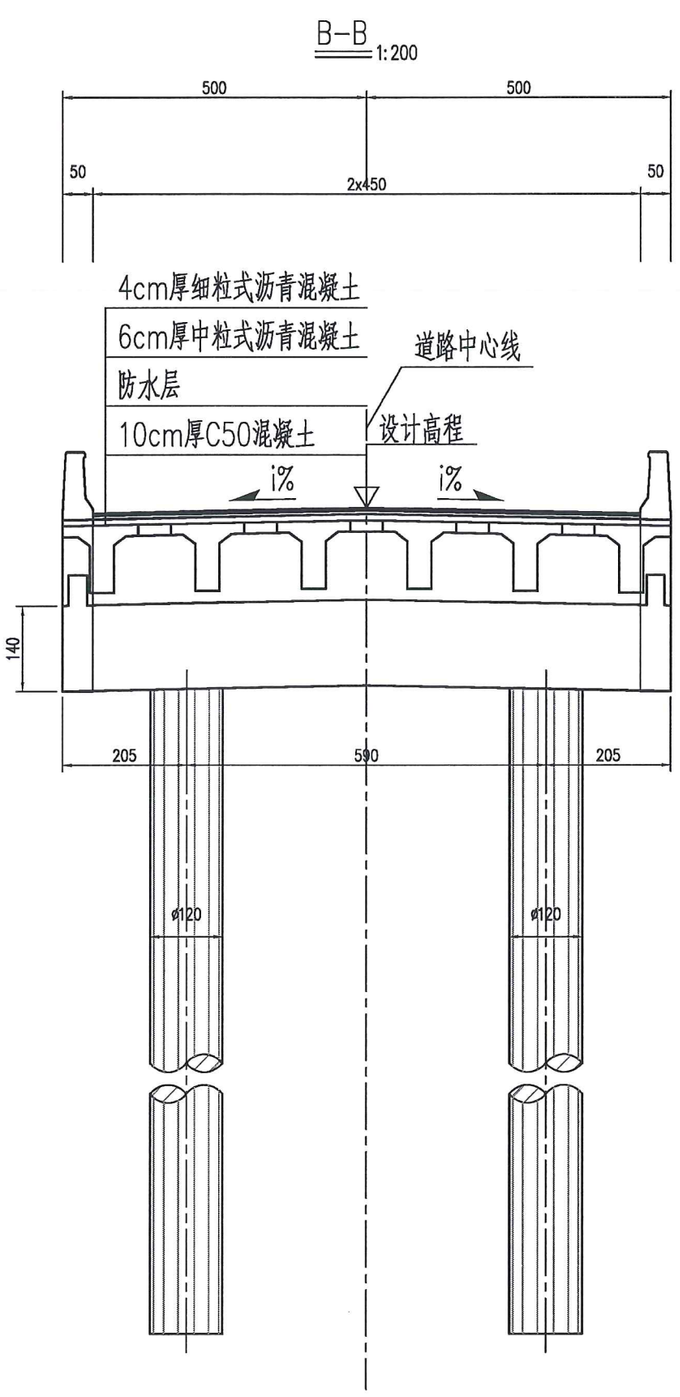

附注：

1、图中尺寸除标高以m计外，其余尺寸均以cm为单位。
2、设计荷载：汽车，公路-II级。
3、全桥共设3联，跨径布置为：3x(3x20)m，全桥总长184m。
4、桥梁上部结构采用后张法预制缝T梁，结构先简支后连续；下部结构：柱式墩、台，钻孔灌注桩基础。
5、本桥平面位于直线上，桥梁纵坡为1%,-1%。
6、设计安全等级：一级；桥梁设计基准期：100年。
7、桥面排水方式：在车行道最低处每隔4m设置竖向排水管。
8、本桥在桥台处设置GBZYH 200x44mm滑板式橡胶支座，桥墩处设置GBZY 200x42mm板式橡胶支座，3、6#墩顶设置80型伸缩缝，桥台顶设置60型伸缩缝。
9、设计水位：P=1/20 25.5m。
10、本工程所在地震基本烈度为6度，桥梁抗震设防类别为丁类，抗震设计方法为C类，地震动峰值加速度小于0.05g。
11、桥台台后两侧车行道范围内设置6m搭板，图中未示。

项目名称	从化区全域土地综合整治试点 鳌头万亩良田示范项目	子项	桥梁工程
图纸名称	2#桥桥型布置图(02)	图号	QL-2-03-02

立面 1:100

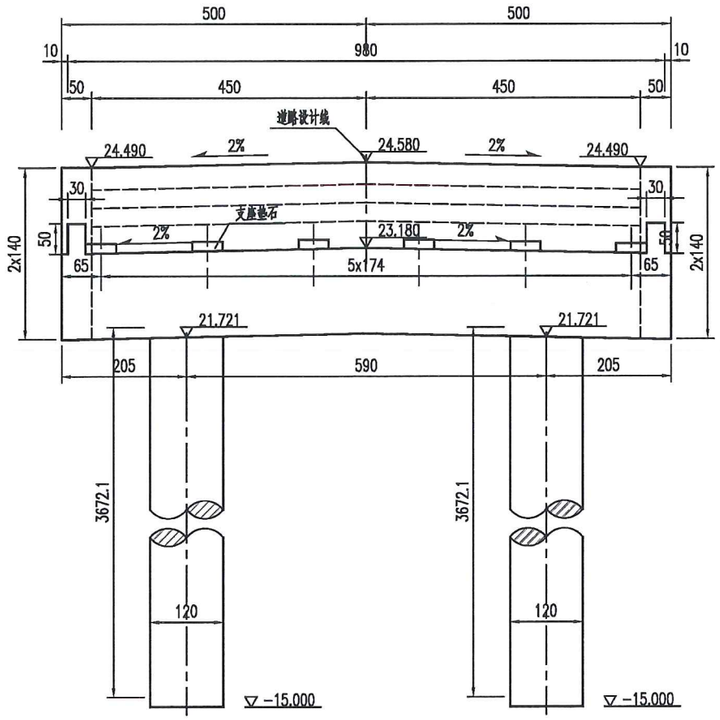

侧面 1:100

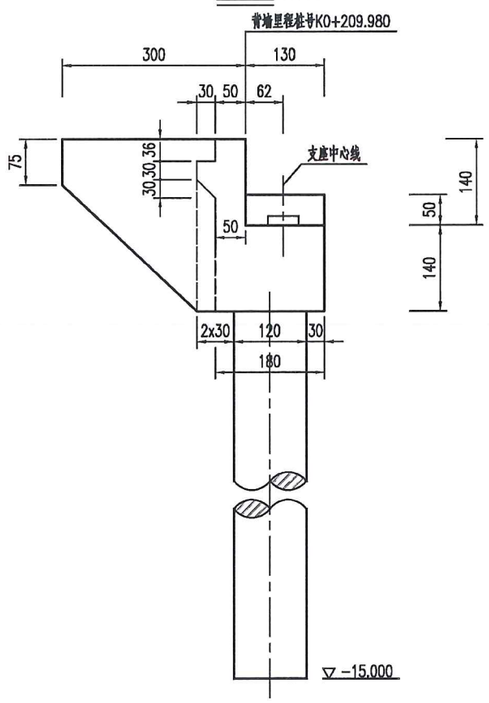

平面 1:100

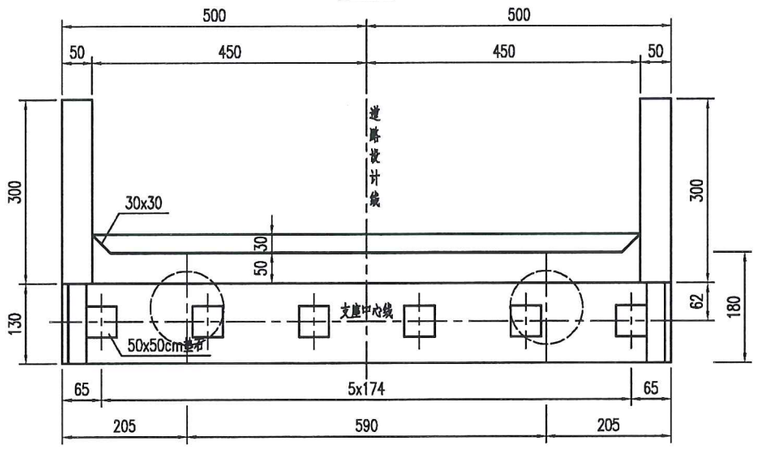

垫石参数一览表

桥台编号	参数类型	垫石1	垫石2	垫石3	垫石4	垫石5	垫石6
0号桥台	垫石顶标高(m)	23.246	23.281	23.316	23.316	23.281	23.246
	垫石高度(cm)	15.3	15.3	15.3	15.3	15.3	15.3

说明：

1.图中尺寸除标高和里程以米计外，余均以厘米计。
2.施工时耳墙沿顺桥向可设置与路线一致的纵坡。
3.支座垫石应与台帽一同浇筑，并应保证垫石顶面水平。理论跨径线处支撑总高度为20cm。
4.台后设6米搭板，本图未示，其构造另见详图。
5.背墙随路线纵坡作成前倾（后仰）f = h1xi2%。其中h1为背墙高度，i2为桥台处纵坡。
6.钻孔桩的护壁泥浆性能指标应符合《公路桥涵施工技术规范》要求，尤其应注意控制失水率，保证泥皮厚度控制在规范允许的范围内，以保证桩基承载能力的发挥。
7.施工中如发现地质有异，应与设计单位联系，再行处理。
8.台后填土压实度不小于96%。
9.本图适用于0号桥台。

项目名称	从化区全域土地综合整治试点 鳌头万亩良田示范项目	子项	桥梁工程
图纸名称	2#桥0#桥台一般构造图	图号	QL-2-04

立面 1:100

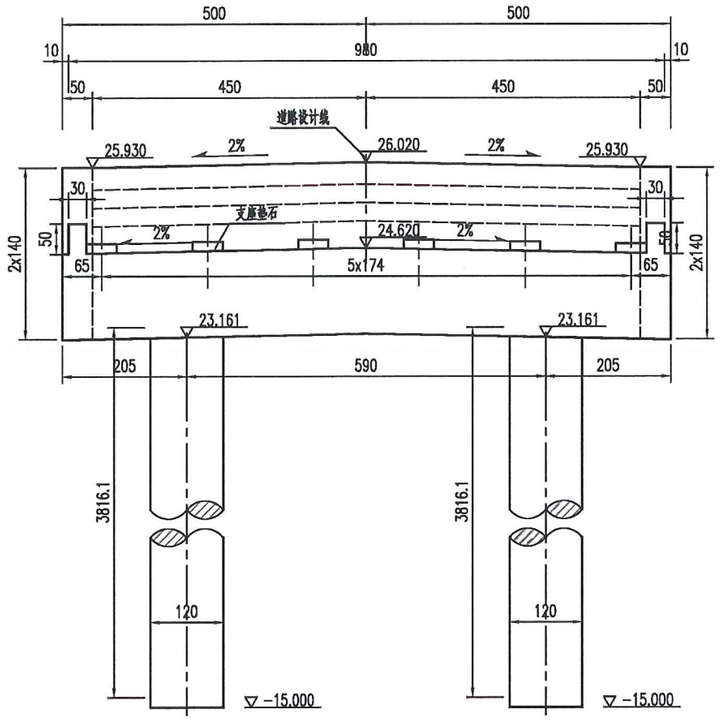

侧面 1:100

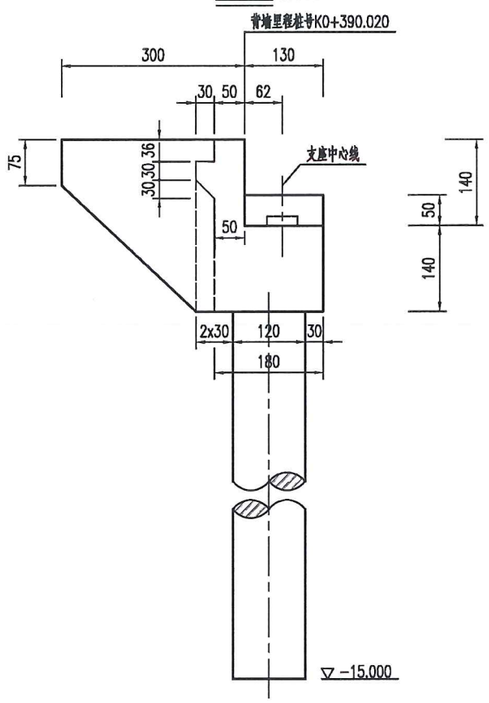

平面 1:100

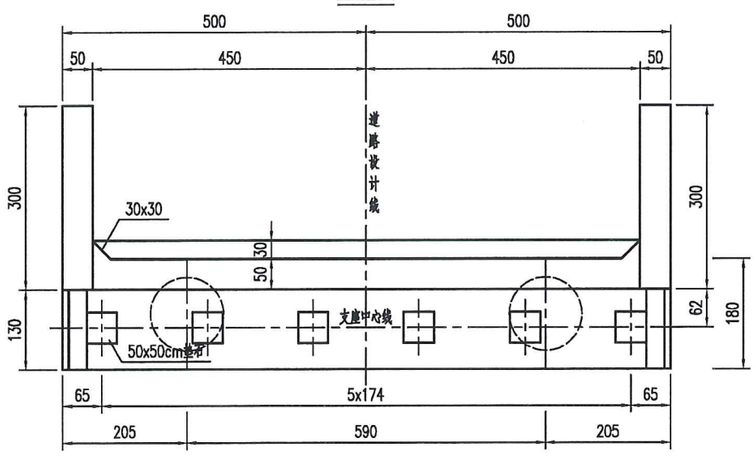

垫石参数一览表

桥台编号	参数类型	垫石1	垫石2	垫石3	垫石4	垫石5	垫石6
9号桥台	垫石顶标高(m)	24.686	24.721	24.756	24.756	24.721	24.686
	垫石高度(cm)	15.3	15.3	15.3	15.3	15.3	15.3

说明：

1.图中尺寸除标高和里程以米计外，余均以厘米计。

2.施工时耳墙沿顺桥向可设置与路线一致的纵坡。

3.支座垫石应与台帽一同浇筑，并应保证垫石顶面水平。理论跨径线处支撑总高度为20cm。

4.台后设6米搭板，本图未示，其构造另见详图。

5.背墙随路线纵坡作成前倾（后仰）f = h1xi2%。其中h1为背墙高度，i2为桥台处纵坡。

6.钻孔桩的护壁泥浆性能指标应符合《公路桥涵施工技术规范》要求，尤其应注意控制失水率，保证泥皮厚度控制在规范允许的范围内，以保证桩基承载能力的发挥。

7.施工中如发现地质有异，应与设计单位联系，再行处理。

8.台后填土压实度不小于96%。

9.本图适用于9号桥台。

项目名称	从化区全域土地综合整治试点 鳌头万亩良田示范项目	子项	桥梁工程
图纸名称	2#桥9#桥台一般构造图	图号	QL-2-05

立面 1:100

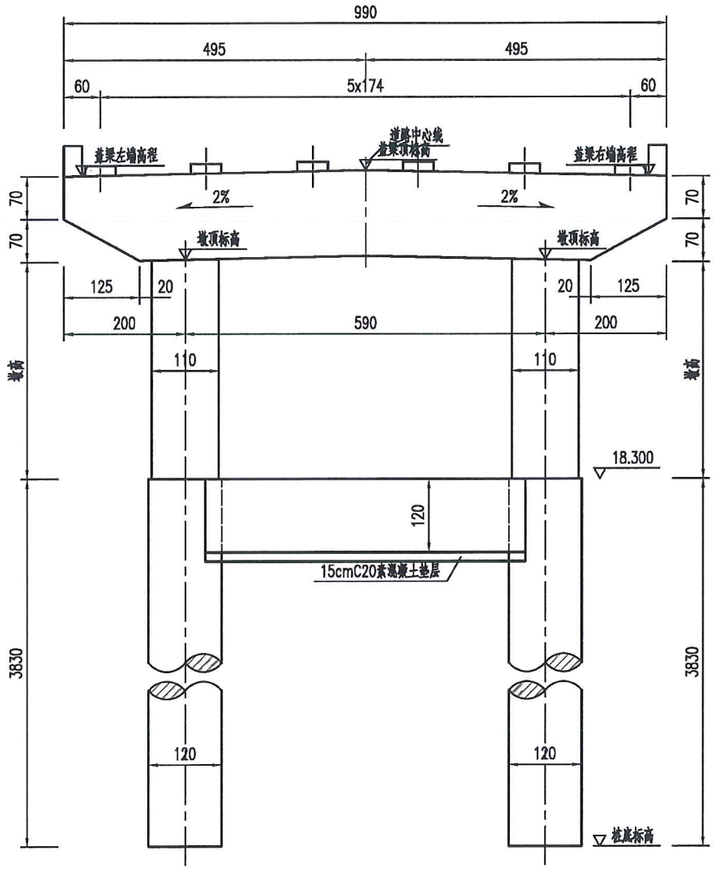

A-A 1:100

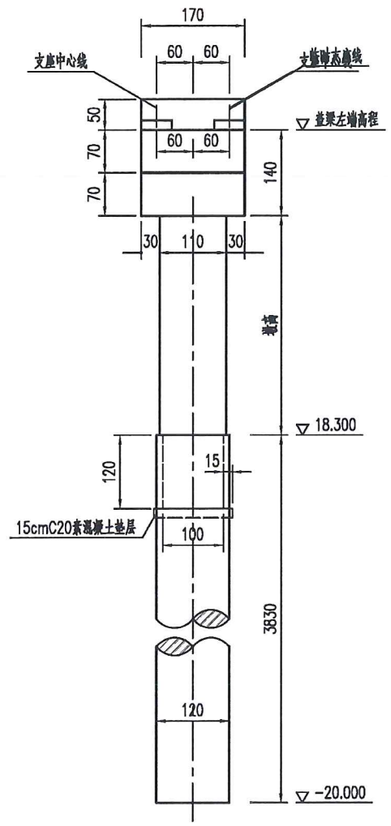

平面 1:100

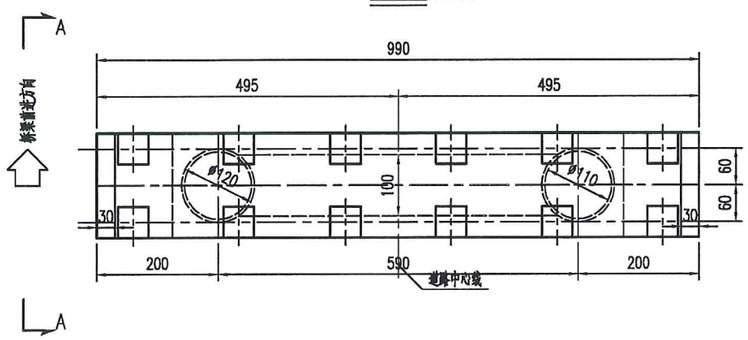

桥墩参数设置一览表

桥墩编号	立柱编号	里程桩号	盖梁左端高程(m)	盖梁顶标高(m)	盖梁右端高程(m)	墩顶标高(m)	墩高(cm)
11号墩	1	K0+230.000	23.247	23.340	23.247	21.881	358.1
	2					21.881	358.1
12号墩	1	K0+250.000	23.407	23.500	23.407	22.041	374.1
	2					22.041	374.1
13号墩	1	K0+270.000	23.567	23.660	23.567	22.201	390.1
	2					22.201	390.1
14号墩	1	K0+290.000	23.727	23.820	23.727	22.361	406.1
	2					22.361	406.1
15号墩	1	K0+310.000	23.887	23.980	23.887	22.521	422.1
	2					22.521	422.1
16号墩	1	K0+330.000	24.047	24.140	24.047	22.681	438.1
	2					22.681	438.1
17号墩	1	K0+350.000	24.207	24.300	24.207	22.841	454.1
	2					22.841	454.1
18号墩	1	K0+370.000	24.367	24.460	24.367	23.001	470.1
	2					23.001	470.1

桥墩工程数量表

部位	材料类型	体积(m^3)
盖梁	C30	176.6
墩柱	C30	63.0
桩基础	C30水下	693.1
桩基础系梁	C30	46.6
系梁垫层	C20	7.3

说明：

1.图中尺寸除标高以米计外，余均以厘米计。

2.本图理论跨径线处总支撑高度(楔形块中心外露+支座高度+支座垫石高度)取200mm。

3.《桥墩参数设置一览表》中参数按照道路前进方向从左到右的顺序进行编号。

4.本图适用于11～8号桥墩。

项目名称	从化区全域土地综合整治试点 鳌头万亩良田示范项目	子项	桥梁工程
图纸名称	2#桥桥墩一般构造图	图号	QL-2-06

3#桥全桥工程数量表

项目 / 材料		单位	上部结构							下部结构										其他工程		全桥合计
			空T梁		墩顶连续	桥面铺装	伸缩缝	桥面排水	小计	支座及垫石	桥墩				桥台			小计			防撞护栏	锥坡及搭板	
			预制	现浇							墩帽	系梁	墩柱	钻孔桩	台帽	耳背墙	钻孔桩					
φ*15.2钢绞线(270级)		Kg	10780.0		3916.0				14696.0													14696.0
钢筋	HPB300级	Kg	21175.0		46.4		929.3		22150.7	143.0	1478.4			3582.9	1247.4		1592.4	8044.1		1399.2	91.3	31685.3
	HRB400级	Kg	84700.0		1160.5	10333.1			96193.6	385.0	17001.6	3801.6	7526.6	35829.2	8316.0	3410.0	15924.1	92194.2		14551.7	6797.1	209736.6
混凝土	C50	m³	385.0	34.1	23.2	67.0	3.5		512.8													512.8
	C40	m³								0.1								0.1				0.1
	C30	m³									73.9	21.1	41.8	895.7	41.6	17.1	398.1	1489.3		93.3	57.82	1640.4
桥面抛丸		m²				747.7			747.7												88.4	836.2
改性热沥青防水粘结层		m²				747.7			747.7												88.4	836.2
4cmAC-13沥青砼		m³				29.9			29.9												3.5	33.4
6cmAC-20沥青砼		m³				44.9			44.9												5.3	50.2
支座	GJZ 350×400×54	个								16.0								16.0				16.0
	GJZf250×300×54	个								10.0								10.0				10.0
φ10cmPVC排水管		m						26	26.0													26.0
45°弯头		个						8.0	8.0													8.0
φ10cmPVC排水口		套						36	36.0													36.0
YM15-5锚具		套	22.0						22.0													22.0
YM15-6锚具		套	132.0						132.0													132.0
C-60塑料波纹管		m	891.0						891.0													891.0
锥坡	C20砼基础	m³																			79.2	79.2
	级配砂砾填料	m³																			256.3	256.3
	挖方	m³																			139.7	139.7
Q235钢板		kg	1749.0						1749.0	19.8								19.8				1768.8
D60型异型钢伸缩缝		m					13.8		13.8													13.8

项目名称	从化区全域土地综合整治试点 鳌头万亩良田示范项目	子项	桥梁工程
图纸名称	3#桥桥型布置图	图号	QL-3-03

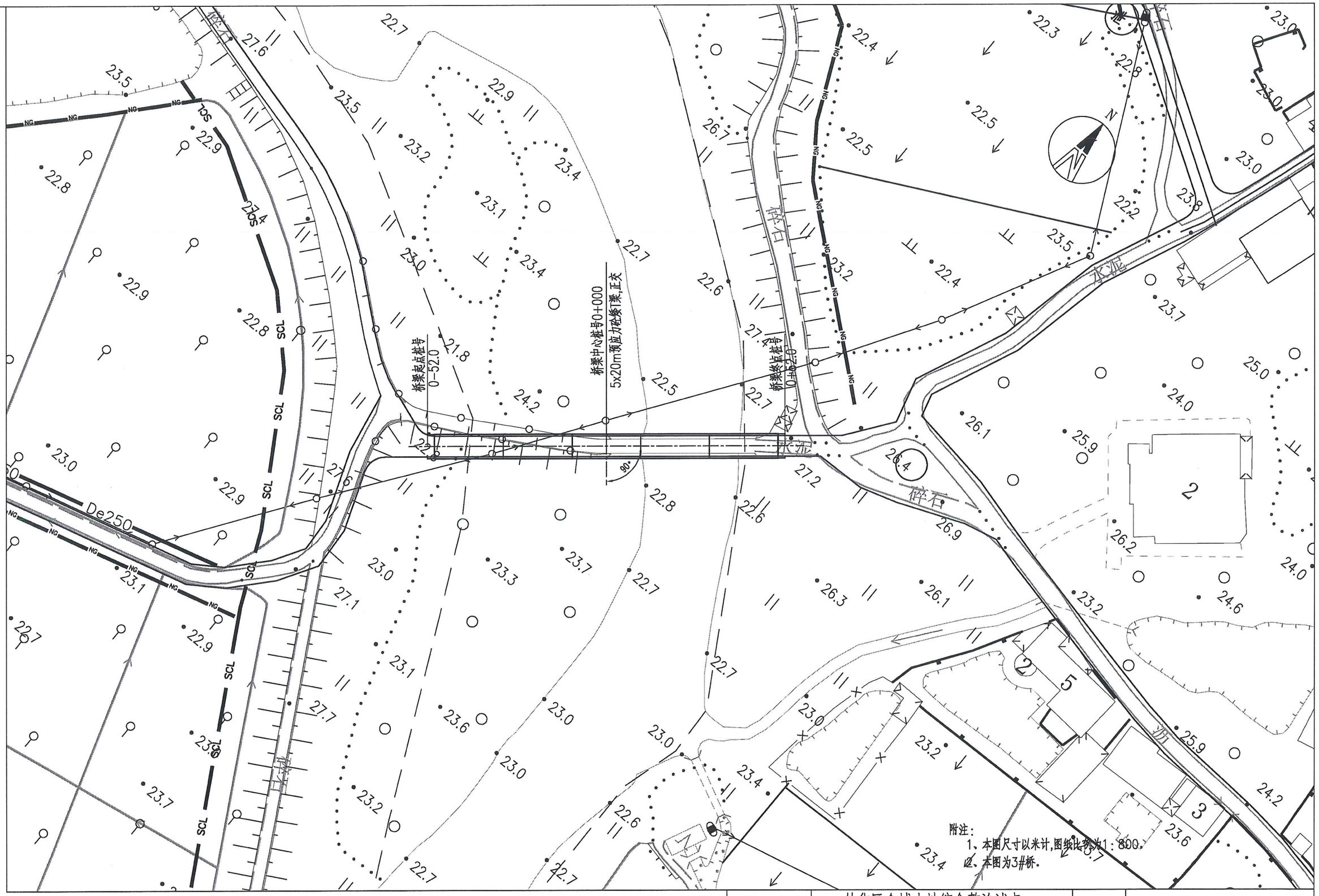

项目名称	从化区全域土地综合整治试点 鳌头万亩良田示范项目	子项	桥梁工程
图纸名称	3#桥桥位平面图	图号	QL-3-02

立—面 1:800

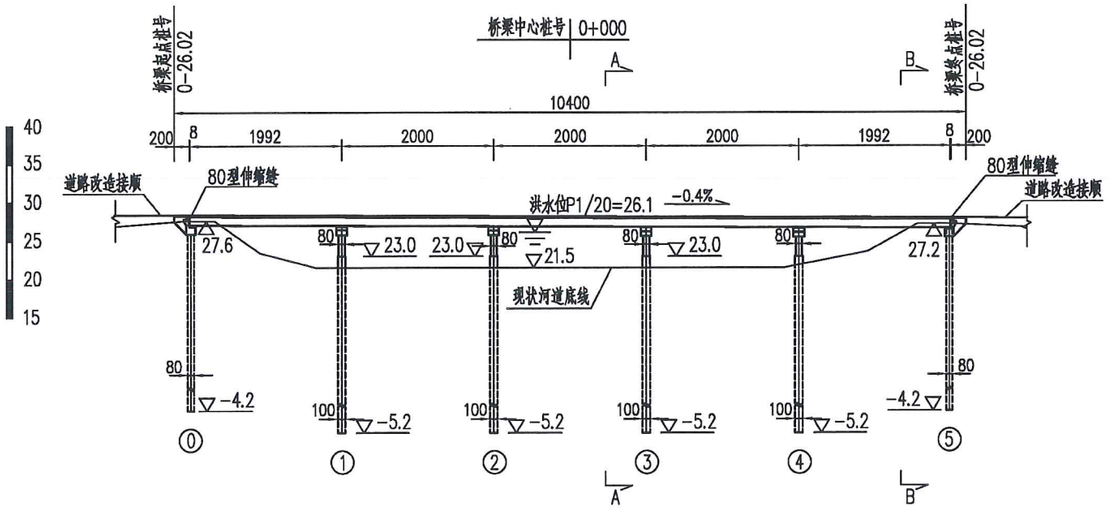

A—A 1:200

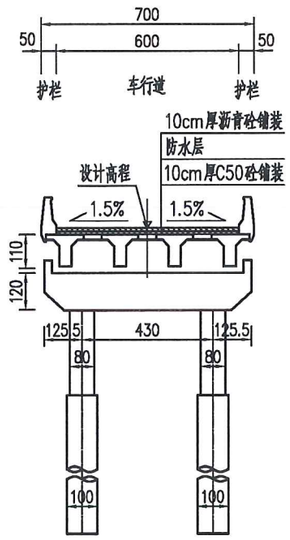

A—A 1:200

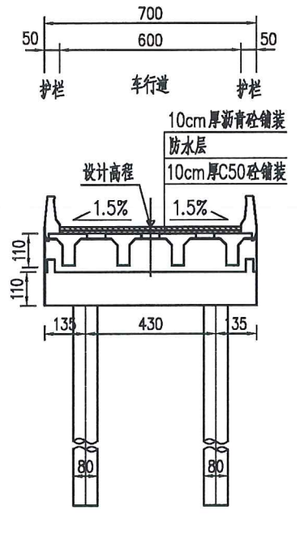

平—面 1:800

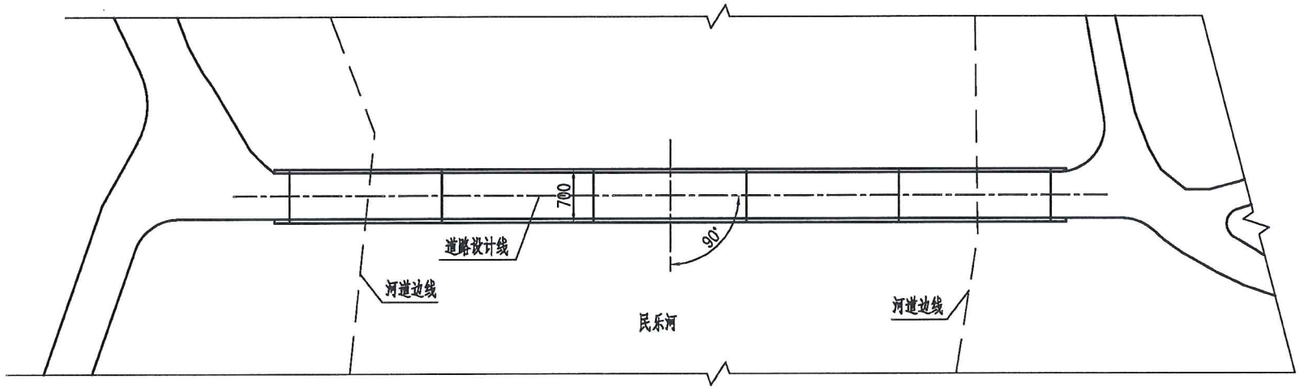

附注：

1、图中尺寸除标高以m计外，其余尺寸均以cm为单位。
2、设计荷载：汽车，公路—II级。
3、全桥共设1联，跨径布置为：5x20m，全桥总长104m。
4、桥梁上部结构采用后张法预制矮T梁，结构先简支后连续；下部结构：柱式墩、台，钻孔灌注桩基础。
5、本桥平面位于直线上，桥梁纵坡为-0.4%。
6、设计安全等级：一级；桥梁设计基准期：100年。
7、桥面排水方式：在车行道最低处每隔4m设置竖向排水管。
8、本桥在桥台处设置GBZYH 200x44mm滑板式橡胶支座，
桥墩处设置GBZY 200x42mm板式橡胶支座，
桥台顶设置80型伸缩缝。
9、设计水位：P=1/20 26.1m。
10、本工程所在地震基本烈度为6度，桥梁抗震设防类别为丁类，抗震设计方法为C类，地震动峰值加速度小于0.05g。
11、桥台台后两侧车行道范围内设置6m搭板，图中未示。

项目名称	从化区全域土地综合整治试点 鳌头万亩良田示范项目	子项	桥梁工程
图纸名称	3#桥桥型布置图	图号	QL-3-03

立面 1:100

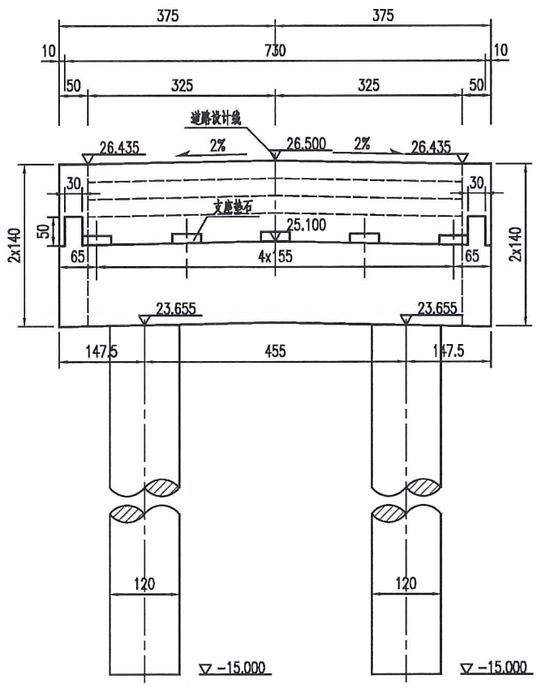

侧面 1:100

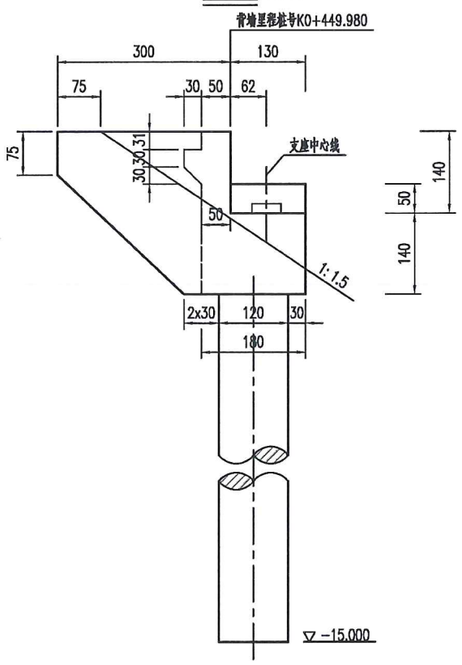

平面 1:100

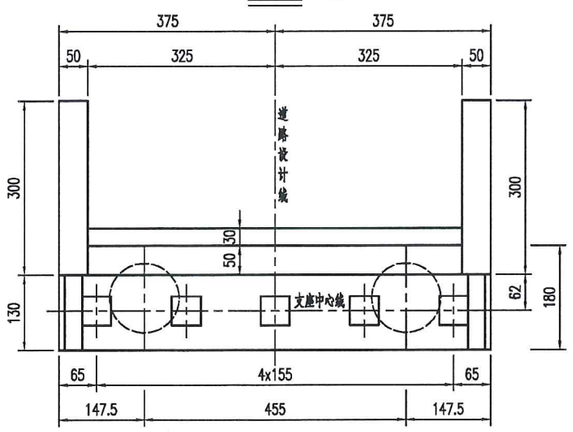

垫石参数一览表

桥台编号	参数类型	垫石1	垫石2	垫石3	垫石4	垫石5
0号桥台	垫石顶标高(m)	25.201	25.232	25.263	25.232	25.201
	垫石高度(cm)	16.3	16.3	16.3	16.3	16.3

说明：

1.图中尺寸除标高和里程以米计外，余均以厘米计。
2.施工时耳墙沿顺桥向可设置与路线一致的纵坡。
3.支座垫石应与台帽一同浇筑，并应保证垫石顶面水平。理论跨径线处支撑总高度为20cm。
4.台后设6米搭板，本图未示，其构造另见详图。
5.背墙随路线纵坡作成前倾（后仰）f = h1xi2%。其中h1为背墙高度，i2为桥台处纵坡。
6.钻孔桩的护壁泥浆性能指标应符合《公路桥涵施工技术规范》要求，尤其应注意控制失水率，保证泥皮厚度控制在规范允许的范围内，以保证桩基承载能力的发挥。
7.施工中如发现地质有异，应与设计单位联系，再行处理。
8.台后填土压实度不小于96%。
9.本图适用于0号桥台。

项目名称	从化区全域土地综合整治试点 鳌头万亩良田示范项目	子项	桥梁工程
图纸名称	3#桥0#桥台一般构造图	图号	QL-3-04

立面 1:100

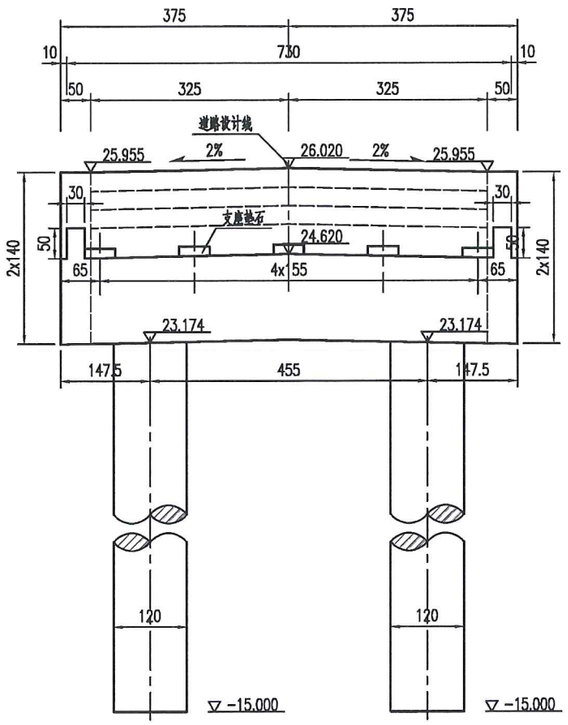

侧面 1:100

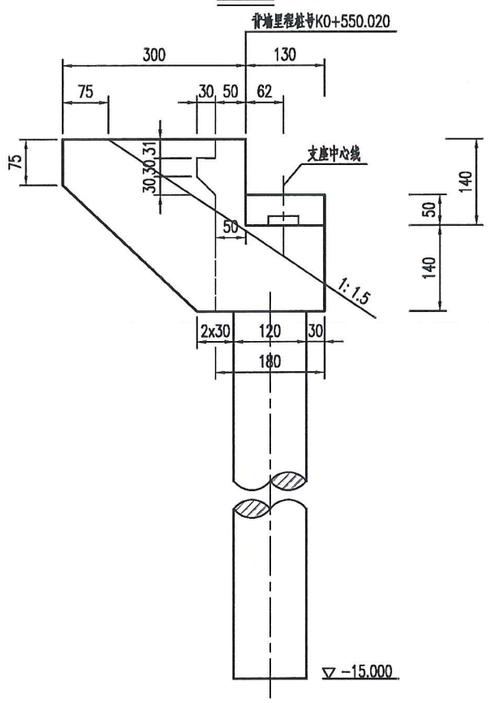

平面 1:100

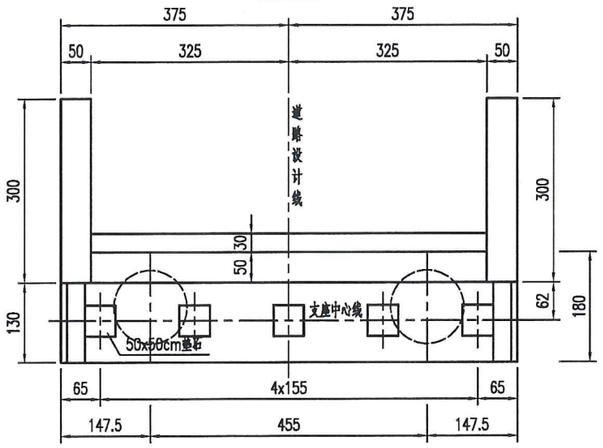

垫石参数一览表

桥台编号	参数类型	垫石1	垫石2	垫石3	垫石4	垫石5
5号桥台	垫石顶标高(m)	24.711	24.742	24.773	24.742	24.711
	垫石高度(cm)	15.3	15.3	15.3	15.3	15.3

说明：

1.图中尺寸除标高和里程以米计外，余均以厘米计。
2.施工时耳墙沿顺桥向可设置与路线一致的纵坡。
3.支座垫石应与台帽一同浇筑，并应保证垫石顶面水平。理论跨径线处支撑总高度为20cm。
4.台后设6米搭板，本图未示，其构造另见详图。
5.背墙随路线纵坡作成前倾（后仰）f = h1xi2%。其中h1为背墙高度，i2为桥台处纵坡。
6.钻孔桩的护壁泥浆性能指标应符合《公路桥涵施工技术规范》要求，尤其应注意控制失水率，保证泥皮厚度控制在规范允许的范围内，以保证桩基承载能力的发挥。
7.施工中如发现地质有异，应与设计单位联系，再行处理。
8.台后填土压实度不小于96%。
9.本图适用于5号桥台。

项目名称	从化区全域土地综合整治试点 鳌头万亩良田示范项目	子项	桥梁工程
图纸名称	3#桥5#桥台一般构造图	图号	QL-3-05

立面 1:120

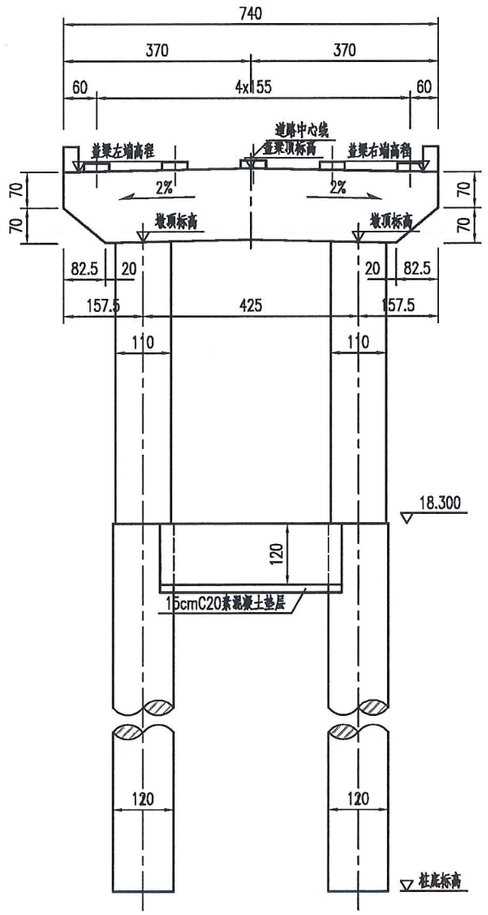

A-A 1:120

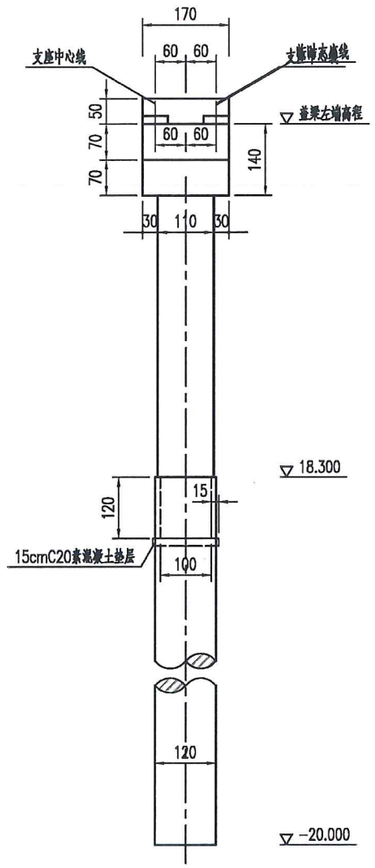

平面 1:120

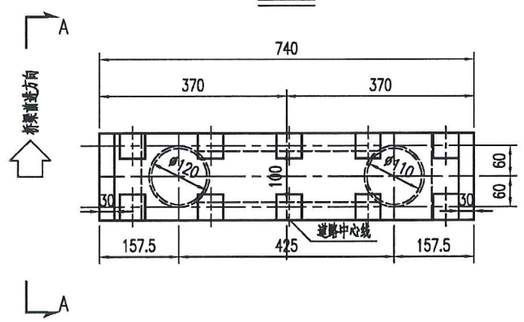

桥墩参数设置一览表

桥墩编号	立柱编号	里程桩号	盖梁左端高程(m)	盖梁顶标高(m)	盖梁右端高程(m)	墩顶标高(m)	墩高(cm)
1号墩	1	K0+470.000	25.192	25.260	25.192	23.818	551.8
	2					23.818	551.8
2号墩	1	K0+490.000	25.352	25.420	25.352	23.978	567.8
	2					23.978	567.8
3号墩	1	K0+510.000	25.352	25.420	25.352	23.978	567.8
	2					23.978	567.8
4号墩	1	K0+530.000	25.192	25.260	25.192	23.818	551.8
	2					23.818	551.8

桥墩工程数量表

部位	材料类型	体积(m^3)
盖梁	C30	66.5
墩柱	C30	42.6
桩基础	C30水下	346.5
桩基础系梁	C30	15.4
系梁垫层	C20	2.4

说明：

1.图中尺寸除标高以米计外，余均以厘米计。

2.本图理论跨径线处总支撑高度(楔形块中心外露+支座高度+支座垫石高度)取200mm。

3.施工时如果地质情况与设计采用的地质资料不符，必须及时通知设计单位对桩长进行调整。。

4.《桥墩参数设置一览表》中参数按照道路前进方向从左到右的顺序进行编号。

5.本图适用于1～4号桥墩。

项目名称	从化区全域土地综合整治试点 鳌头万亩良田示范项目	子项	桥梁工程
图纸名称	3#桥桥墩一般构造图	图号	QL-3-06

立面 1:70

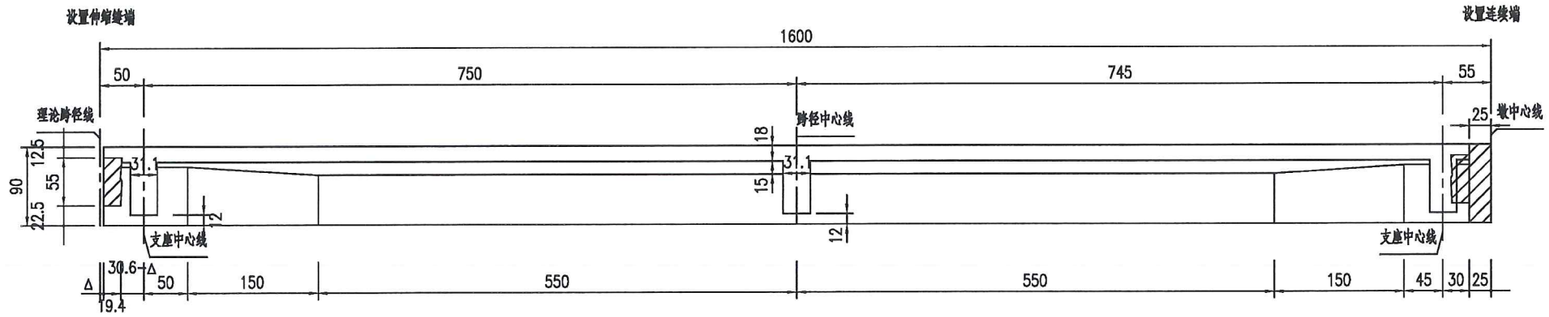

A大样 1:40

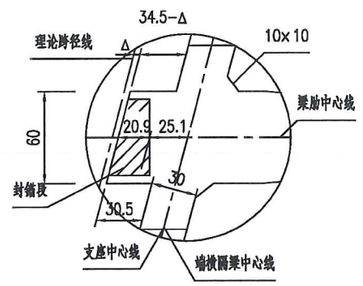

顶平面 (仅示一片边梁与一片中梁) 1:70

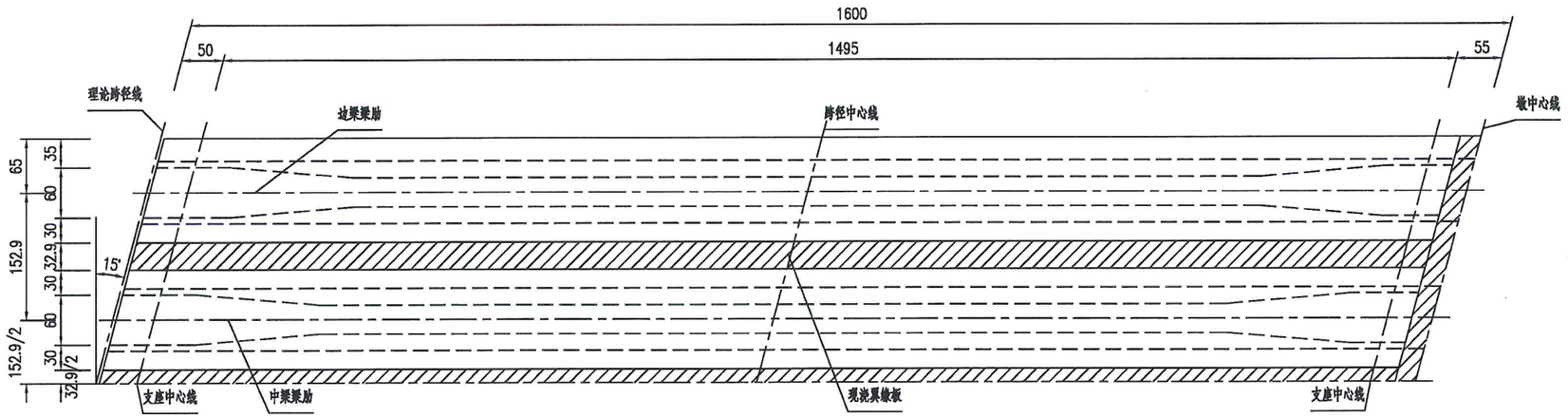

B大样 1:40

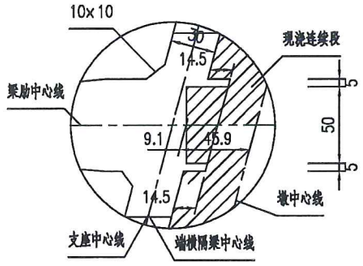

底平面 (仅示一片边梁与一片中梁) 1:70

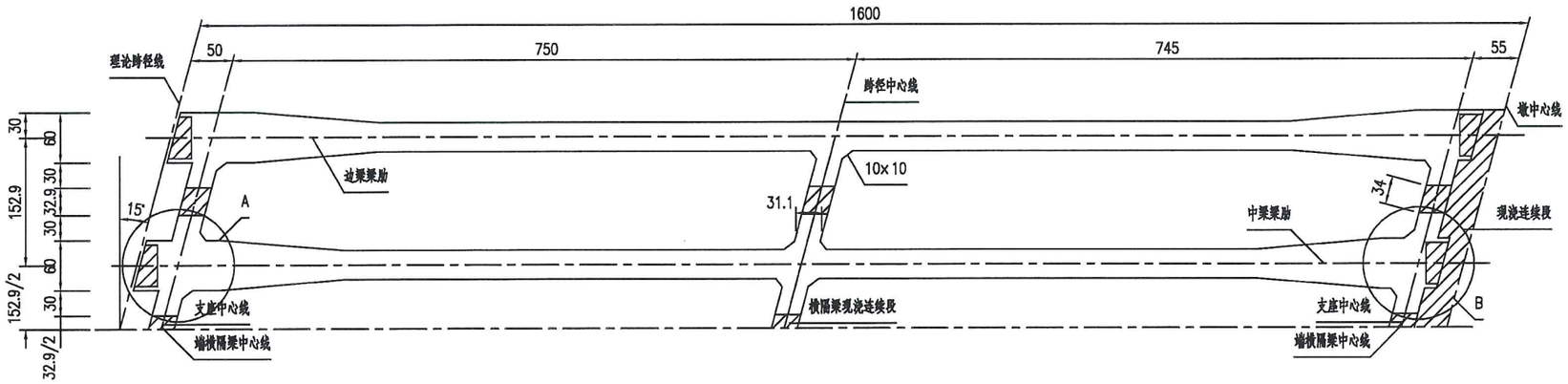

注：

1.本图尺寸以厘米为单位。

2.位于曲线上的桥，通过调整梁长来适应，各梁长变化值范围在±500mm。

3.图中Δ表示伸缩缝宽度，为梁端到跨径中心线距离

4.预制斜梁时，需注意梁的斜交方向与桥的实

项目名称	从化区全域土地综合整治试点 鳌头万亩良田示范项目	子项	桥梁工程
图纸名称	16mT梁一般构造图(01)	图号	QL-4-01-01

边梁跨中 1:20

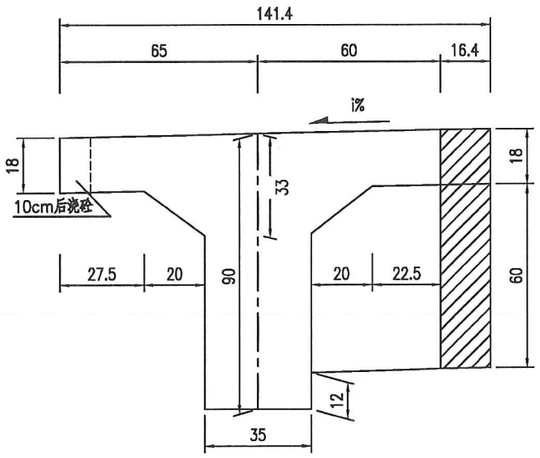

中梁跨中 1:20

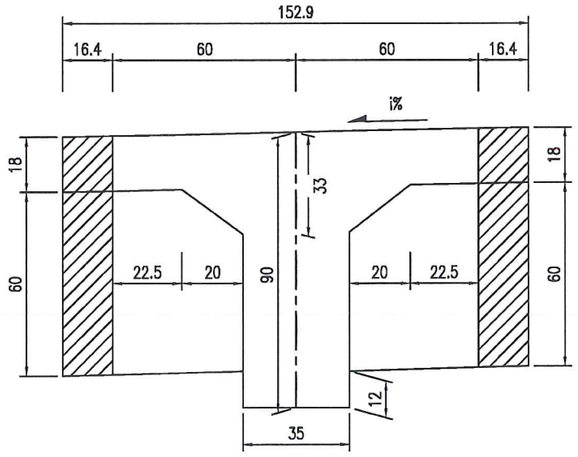

a=15°一片主梁混凝土数量表

部位		预制C50(m³)	现浇C50(m³)		
		预制T梁	翼板	横隔板	连续段
边跨	边梁	8.68	0.46	0.09	0.34
	中梁	8.73	0.93	0.18	0.48
中跨	边梁	8.58	0.46	0.09	0.65
	中梁	8.63	0.92	0.18	0.94

边梁设置伸缩缝端 1:20

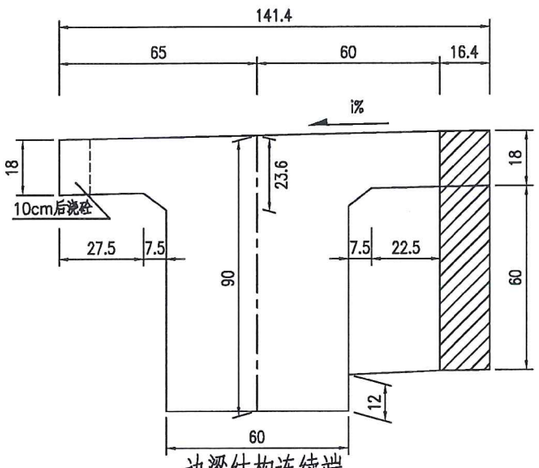

中梁设置伸缩缝端 1:20

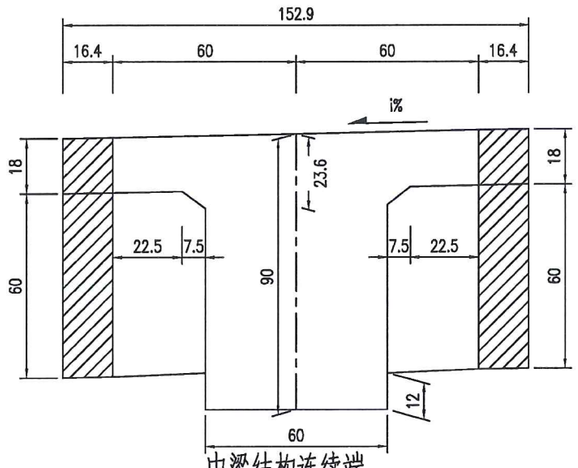

边梁结构连续端 1:20

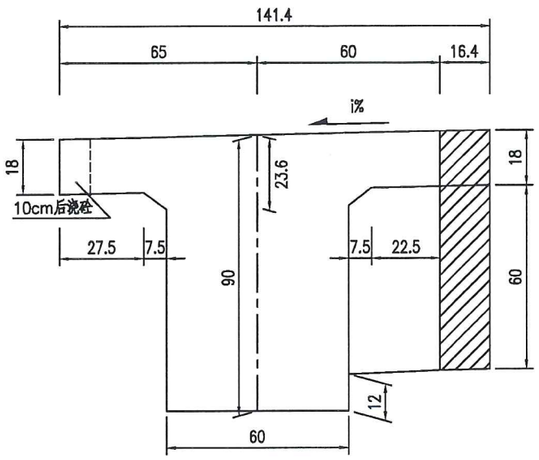

中梁结构连续端 1:20

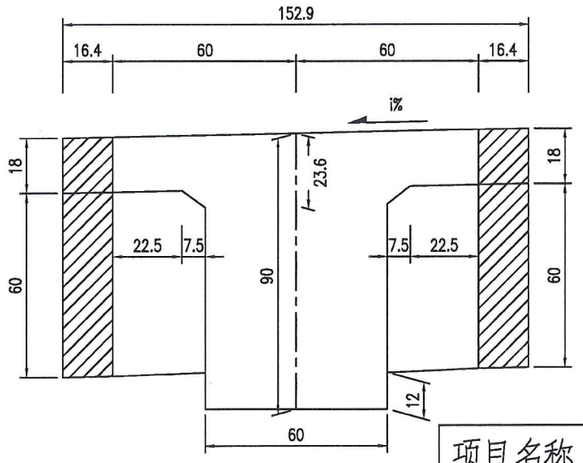

A大样 1:15

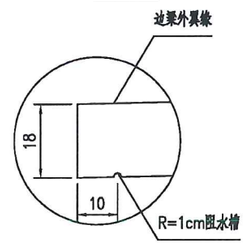

注：

1.本图尺寸以厘米为单位。

2.预制边梁时请注意内、外边梁的横坡方向。

3.T梁采用预制T形断面，横隔梁也采用部分预制，安装就位后浇筑隔梁、翼缘板现浇段及现浇连续端混凝土，使其连成整体。

4.T梁设伸缩缝端待预应力钢束张拉完注浆后封锚，连续端封锚与现段一起浇筑。

5.表中封锚混凝土计入预制梁部分。

6.图中断面加腋未示。

7.预制斜梁时，需注意梁的斜交方向与桥的实际斜

项目名称	从化区全域土地综合整治试点 鳌头万亩良田示范项目	子项	桥梁工程
图纸名称	16mT梁一般构造图(02)	图号	QL-4-01-02

立面 1:60

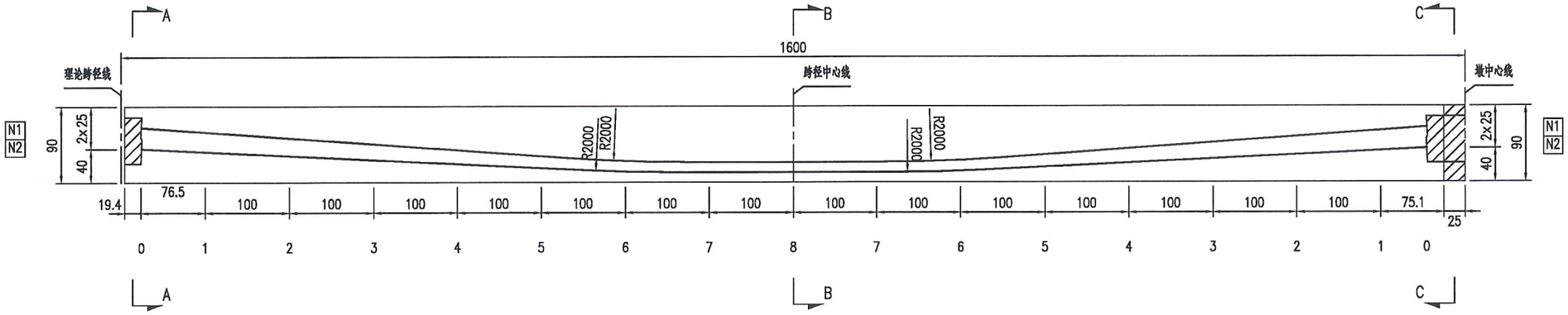

A-A 1:30

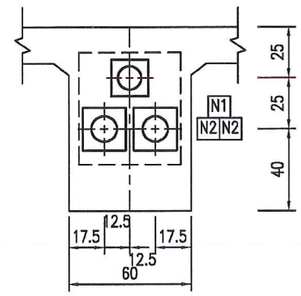

B-B 1:30

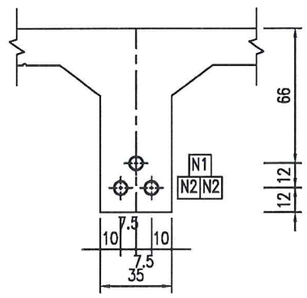

钢束竖弯大样及竖向坐标 1:60

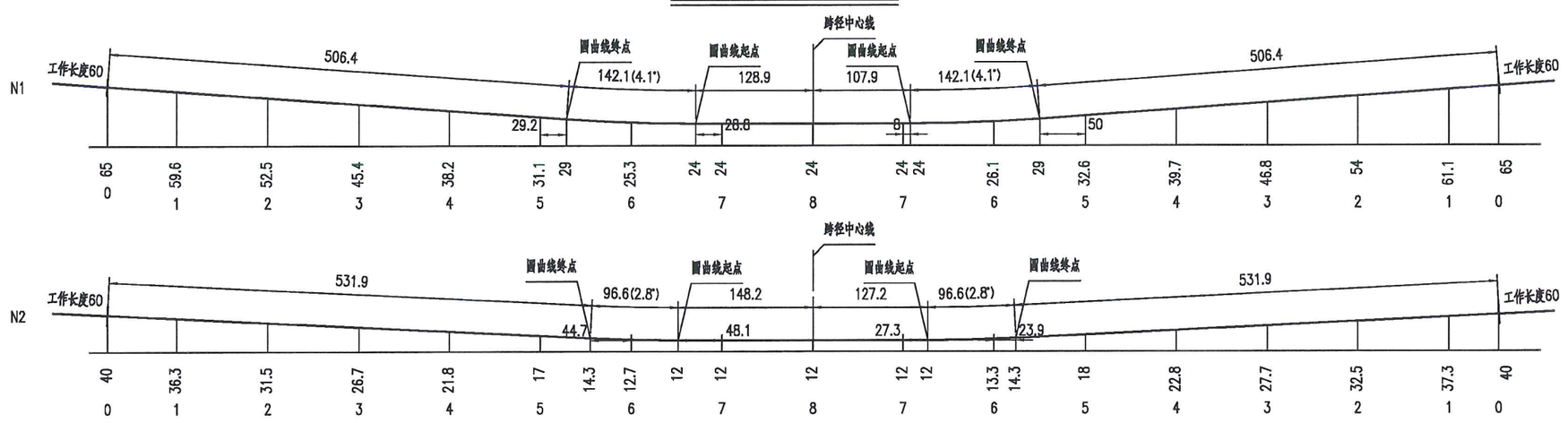

C-C 1:30

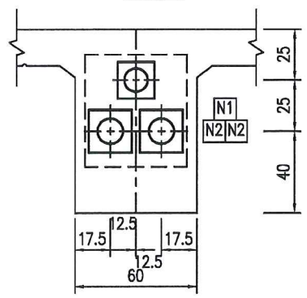

钢束平弯大样 1:60

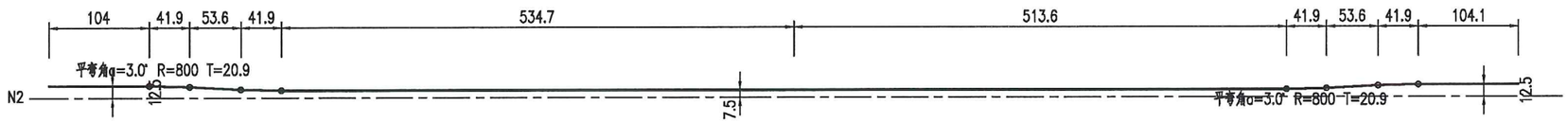

注：

1.本图尺寸以厘米为单位。

项目名称	从化区全域土地综合整治试点 鳌头万亩良田示范项目	子项	桥梁工程
图纸名称	16mT梁预应力钢束布置图(01)	图号	QL-4-02-01

梁端钢束锚固槽口大样 1:20

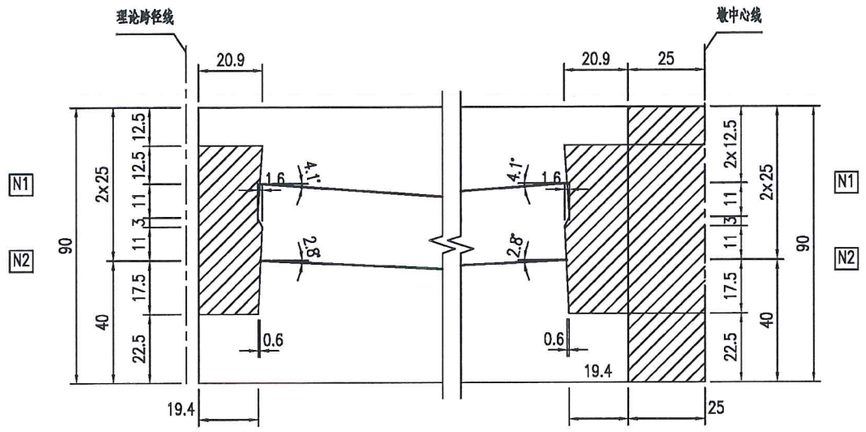

梁端钢束平面锚固槽口大样 1:20

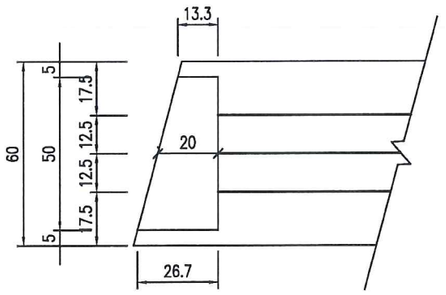

一片主梁预应力钢束材料数量及引伸量表

梁位	钢绞线							波纹管			锚具		一端引伸量(mm)
	钢束号	规格(mm)	钢束长(cm)	股数	共长(m)	共重(kg)	总重(kg)	规格(内径-mm)	长度(m)	总长(m)	规格	套数	
边跨	N1	5Φ*15.2	1653.8	1×5	82.69	91.04	309.4	C-60	15.3	46.0	YM15-5	2	54.4
	N2	6Φ*15.2	1652.6	2×6	198.31	218.34		C-60	30.7		YM15-6	4	54.4
中跨	N1	6Φ*15.2	1632.8	1×6	97.97	107.86	287.5	C-60	15.1	45.4	YM15-6	2	53.7
	N2	5Φ*15.2	1631.6	2×5	163.16	179.63		C-60	30.2		YM15-5	4	53.7

注：

1.本图尺寸以厘米为单位。

2.钢束竖向坐标值为梁底至钢束重心的距离。

3.预应力钢束均采用标准强度f_{pk}=1860MPa高强度低松弛钢绞线，张拉控制应力σ_{con}=0.75f_{pk}，张拉控制力193.9KN。

4.预制混凝土强度、弹性模量达到砼设计值的90%，且龄期不小于10天后，方可张拉预应力钢束。

5.钢束张拉时两端对称。均匀张拉，采用张拉力和引伸量双控，并以张拉力为主，实测引伸量与计算引伸量容许误差应控制在±6%以内，预应力张拉完毕，必须及时压浆。

6.安装锚垫板时，应保证锚固面与钢束垂直。

7.本图为边跨预应力钢束布置,中跨按本图右半跨对称布置。

项目名称	从化区全域土地综合整治试点 鳌头万亩良田示范项目	子项	桥梁工程
图纸名称	16mT梁预应力钢束布置图(02)	图号	QL-4-02-02

立面 1:80

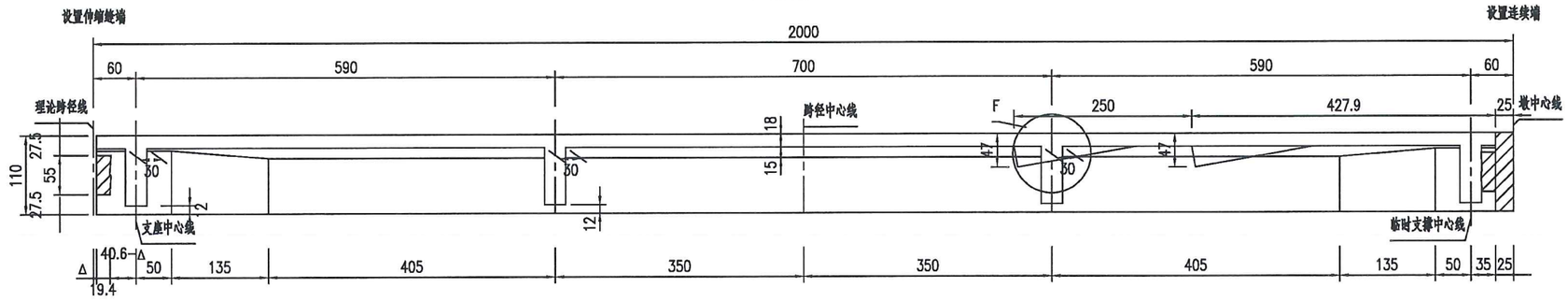

A大样 1:40

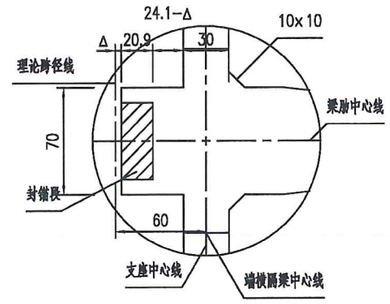

顶平面 (仅示一片边梁与一片中梁) 1:80

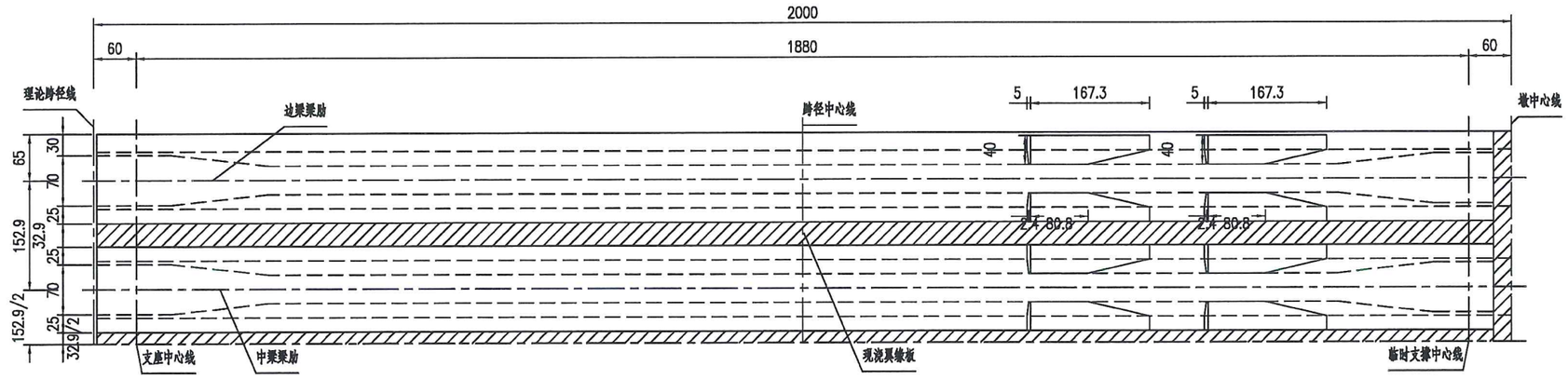

B大样 1:40

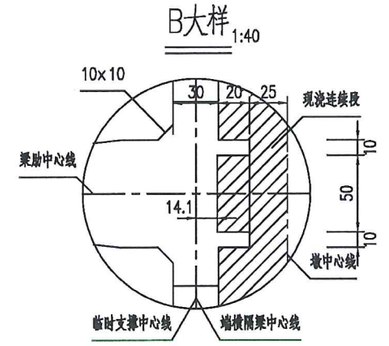

底平面 (仅示一片边梁与一片中梁) 1:80

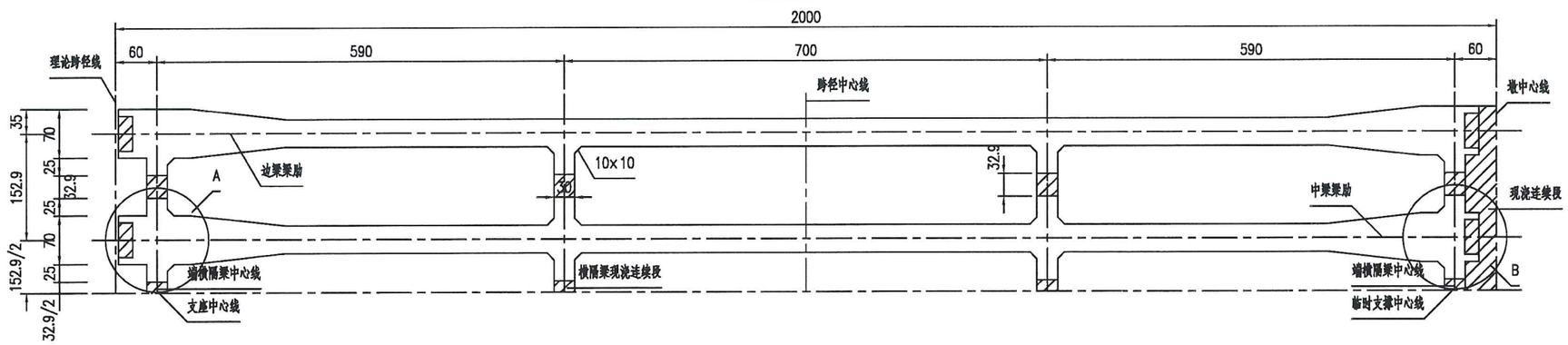

F大样 1:80

注：

1. 本图尺寸以厘米为单位。
2. 位于曲线上的桥，通过调整梁长来适应，各梁长变化值范围在±500mm。
3. 图中Δ表示伸缩缝宽度，为梁端到跨径中心线距离

项目名称	从化区全域土地综合整治试点 鳌头万亩良田示范项目	子项	桥梁工程
图纸名称	20mT梁一般构造图(01)	图号	QL-4-03-01

边梁跨中 1:25

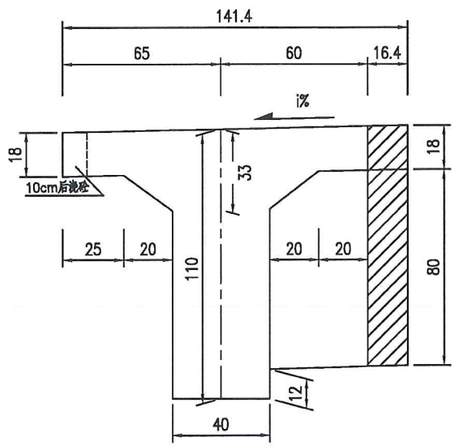

中梁跨中 1:25

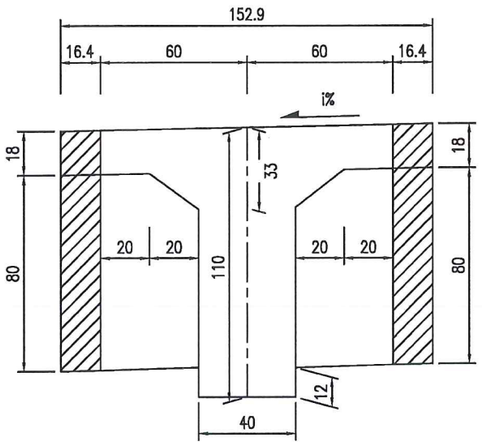

边梁设置伸缩缝端 1:25

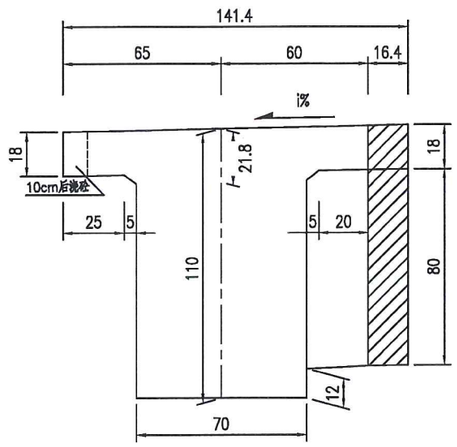

中梁设置伸缩缝端 1:25

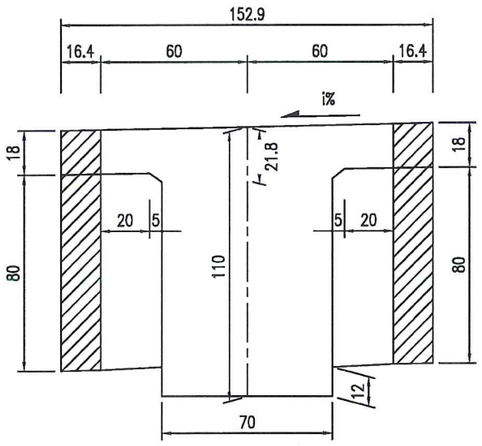

边梁结构连续端 1:25

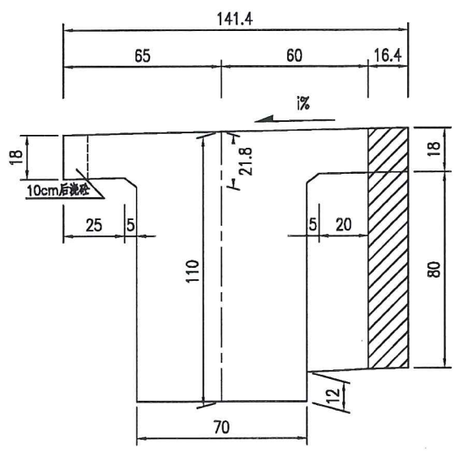

中梁结构连续端 1:25

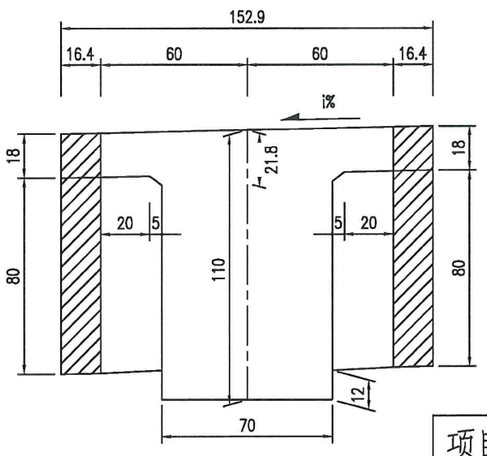

α=0°一片主梁混凝土数量表

部位		预制C50(m³)	现浇C50(m³)		
		预制T梁	翼板	横隔板	连续段
边跨	边梁	13.57	0.58	0.16	0.43
	中梁	13.70	1.17	0.32	0.61
中跨	边梁	13.45	0.58	0.16	0.80
	中梁	13.58	1.15	0.32	1.16

A大样 1:15

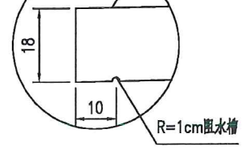

注：

1.本图尺寸以厘米为单位。

2.预制边梁时请注意内、外边梁的横坡方向。

3.T梁采用预制T形断面，横隔梁也采用部分预制，安装就位后浇筑隔梁、翼缘板现浇段及现浇连续端混凝土，使其连成整体。

4.T梁设伸缩缝端待预应力钢束张拉完注浆后封锚，连续端封锚与现段一起浇筑。

5.表中封锚混凝土计入预制梁部分。

6.图中断面加腋未示。

7.边梁外侧预留10cm后浇段与防撞护栏砼一起浇筑。

项目名称	从化区全域土地综合整治试点 鳌头万亩良田示范项目	子项	桥梁工程
图纸名称	20mT梁一般构造图(02)	图号	QL-4-03-02

立面 1:100

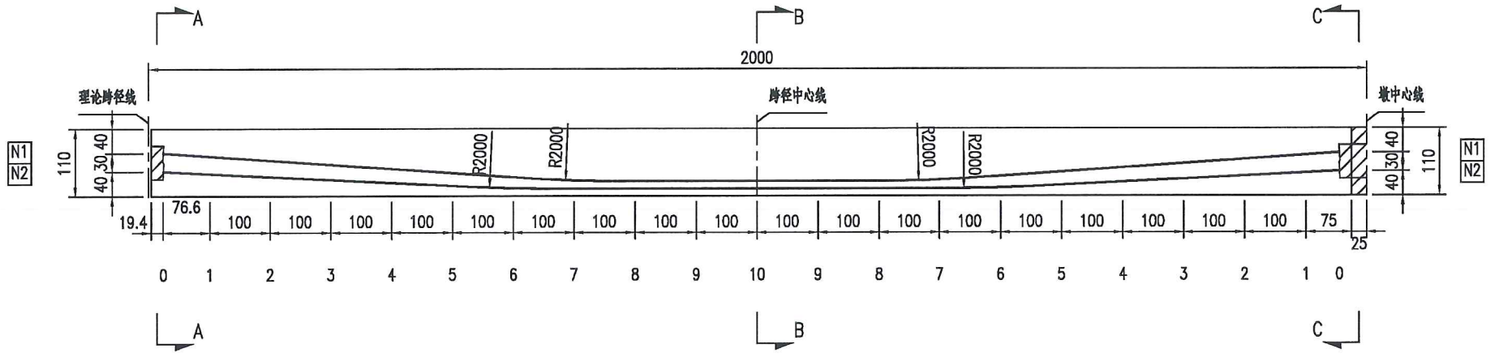

A–A 1:30

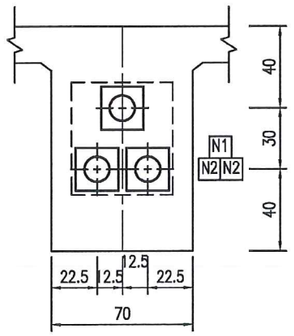

B–B 1:30

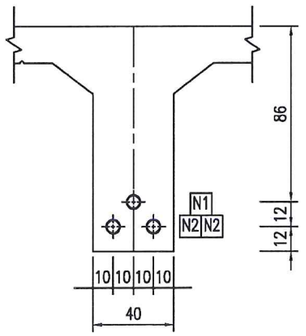

C–C 1:30

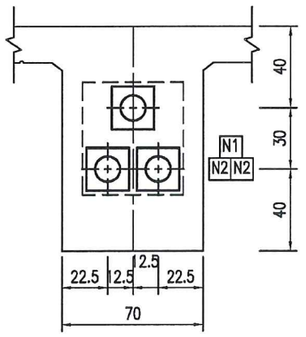

钢束竖弯大样及竖向坐标 1:100

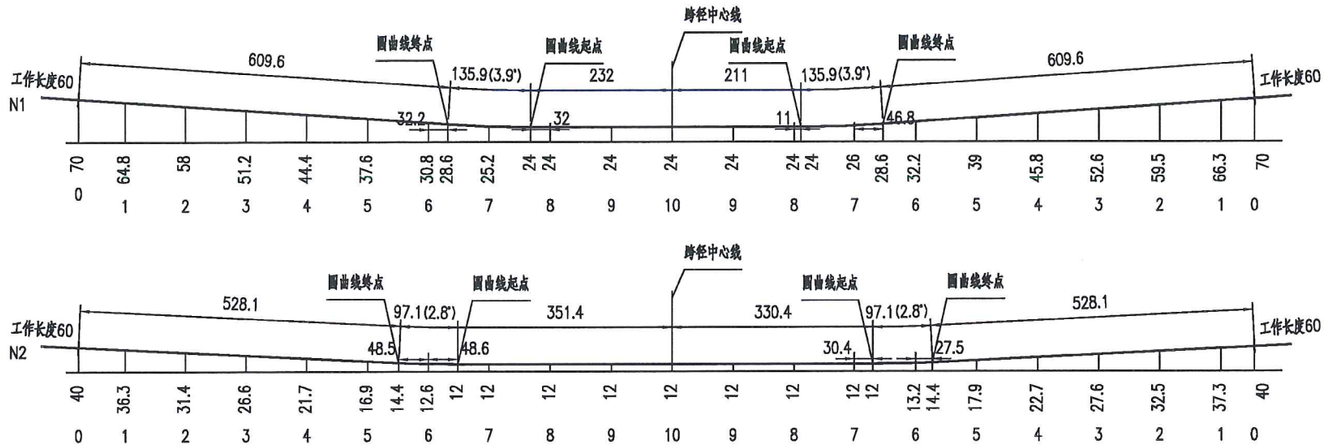

钢束平弯大样 1:100

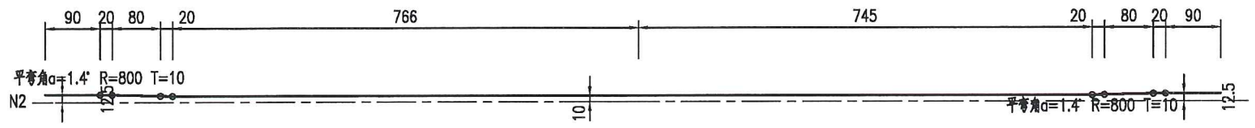

注：

1.本图尺寸以厘米为单位。

项目名称	从化区全域土地综合整治试点 鳌头万亩良田示范项目	子项	桥梁工程
图纸名称	20mT梁预应力钢束布置图(01)	图号	QL-4-04-01

梁端钢束锚固槽口大样 1:20

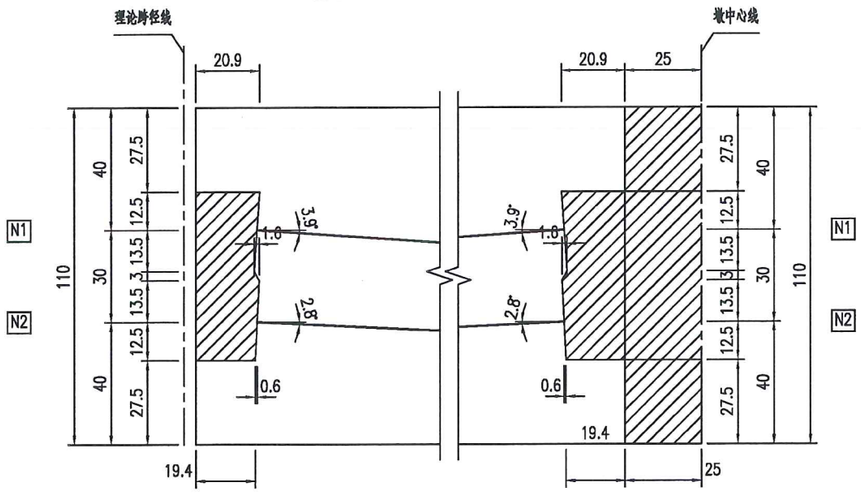

梁端钢束平面锚固槽口大样 1:20

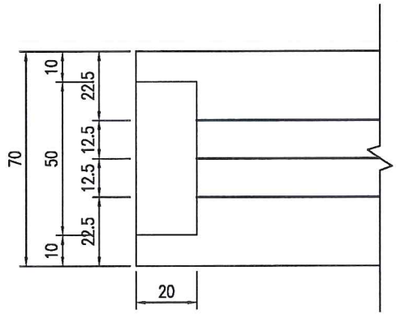

一片主梁预应力钢束材料数量及引伸量表

梁位	钢绞线							波纹管			锚具		一端引伸量(mm)
	钢束号	规格(mm)	钢束长(cm)	股数	共长(m)	共重(kg)	总重(kg)	规格(内径-mm)	长度(m)	总长(m)	规格	套数	
边跨	N1	6Φ*15.2	2054	1×6	123.24	135.69	406.9	C-60	19.3	58.0	YM15-6	2	68.5
	N2	6Φ*15.2	2052.4	2×6	246.29	271.16		C-60	38.6		YM15-6	4	68.4
中跨	N1	5Φ*15.2	2033	1×5	101.65	111.92	380.3	C-60	19.1	57.4	YM15-5	2	67.7
	N2	6Φ*15.2	2031.4	2×6	243.77	268.39		C-60	38.2		YM15-6	4	67.7

注：

1.本图尺寸以厘米为单位。

2.钢束竖向坐标值为梁底至钢束重心的距离。

3.预应力钢束均采用标准强度f_{pk}=1860MPa高强度低松弛钢绞线，张拉控制应力σ_{con}=0.75f_{pk}，单根钢束张拉控制力195.3KN。

4.预制混凝土强度、弹性模量达到砼设计值的90%，且龄期不小于10天后，方可张拉预应力钢束。

5.张拉顺序：100%N1——100%N2。

6.钢束张拉时两端对称。均匀张拉，采用张拉力和引伸量双控，并以张拉力为主，实测引伸量与计算引伸量容许误差应控制在±6%以内，预应力张拉完毕，必须及时压浆。

7.安装锚垫板时，应保证锚固面与钢束垂直。

8.本图为边跨预应力钢束布置,中跨按本图右半跨对称布置。

项目名称	从化区全域土地综合整治试点 鳌头万亩良田示范项目	子项	桥梁工程
图纸名称	20mT梁预应力钢束布置图(02)	图号	QL-4-04-02

从化区全域土地综合整治试点鳌头万亩良田示范项目
可行性研究报告图册

2. 村庄整治工程附图

2.1 村庄整治工程附图

2.1 村庄整治工程附图

序号	图　名	图号或编号	张数	备　注
01	一层平面图	JZ-GJ-01-01	1	A0
02	二层平面图	JZ-GJ-01-02	1	A0
03	三层平面图	JZ-GJ-01-03	1	A0
04	屋顶层平面图	JZ-GJ-01-04	1	A0
05	①-⑩立面图、⑨-①立面图	JZ-GJ-01-05	1	A0
06	⑩-①立面图、①-Ⓐ立面图	JZ-GJ-01-06	1	A0
07	1-1剖面图	JZ-GJ-01-07	1	A0
08				
09				
10				
11				
12				
13				
14				
15				
16				
17				
18				
19				
20				
21				
22				
23				
24				
25				
26				
27				

序号	图　名	图号或编号	张数	备　注
01	村庄整治-上西桥整治范围总图	JZ-CZ-01-01	1	A2
02	村庄整治-高平村高平里整治范围总图(一)	JZ-CZ-02-01	1	A2
03	村庄整治-高平村高平里整治范围总图(二)	JZ-CZ-02-02	1	A2
04	村庄整治-高平村高平里整治范围总图(三)	JZ-CZ-02-03	1	A2
05	村庄整治-高平村下芦整治范围总图(一)	JZ-CZ-03-01	1	A2
06	村庄整治-高平村下芦整治范围总图(二)	JZ-CZ-03-02	1	A2
07	村庄整治-高平村上芦整治范围总图	JZ-CZ-04-01	1	A2
08	村庄整治-龙潭村矮岭整治范围总图	JZ-CZ-05-01	1	A2
09	村庄整治-龙潭村大围整治范围总图	JZ-CZ-06-01	1	A2
10	村庄整治-龙潭村象山整治范围总图	JZ-CZ-07-01	1	A2
11	村庄整治-龙潭大道东侧整治范围总图（一）	JZ-CZ-08-01	1	A2
12	村庄整治-龙潭大道东侧整治范围总图（二）	JZ-CZ-08-02	1	A2
13	村庄整治-龙潭大道东侧整治范围总图（三）	JZ-CZ-08-03	1	A2
14	村庄整治-龙潭大道东侧整治范围总图（四）	JZ-CZ-08-04	1	A2
15	村庄整治-龙潭大道东侧整治范围总图（五）	JZ-CZ-08-05	1	A2
16	村庄整治-龙潭大道东侧整治范围总图（六）	JZ-CZ-08-06	1	A2
17	村庄整治-龙潭大道东侧整治范围总图（七）	JZ-CZ-08-07	1	A2
18	村庄整治-龙潭大道东侧整治范围总图（八）	JZ-CZ-08-08	1	A2
19	1#民宅改造立面（重点整治范例）	JZ-01-01	1	A3+1/4
20	2#民宅改造立面（一般整治范例）	JZ-02-01	1	A3
21	3#民宅改造立面（重点整治范例）	JZ-03-01	1	A3+1/4
22	4#民宅改造立面（轻微整治范例）	JZ-04-01	1	A3
23	5#民宅改造立面（重点整治范例）	JZ-05-01	1	A3
24	6#民宅改造立面（重点整治范例）	JZ-06-01	1	A3
25	7#民宅改造立面（重点整治范例）	JZ-07-01	1	A3
26	8#沿街民宅改造立面（重点整治范例）	JZ-08-01	1	A3
27	9#沿街民宅改造立面（重点整治范例）	JZ-09-01	1	A3+1/4

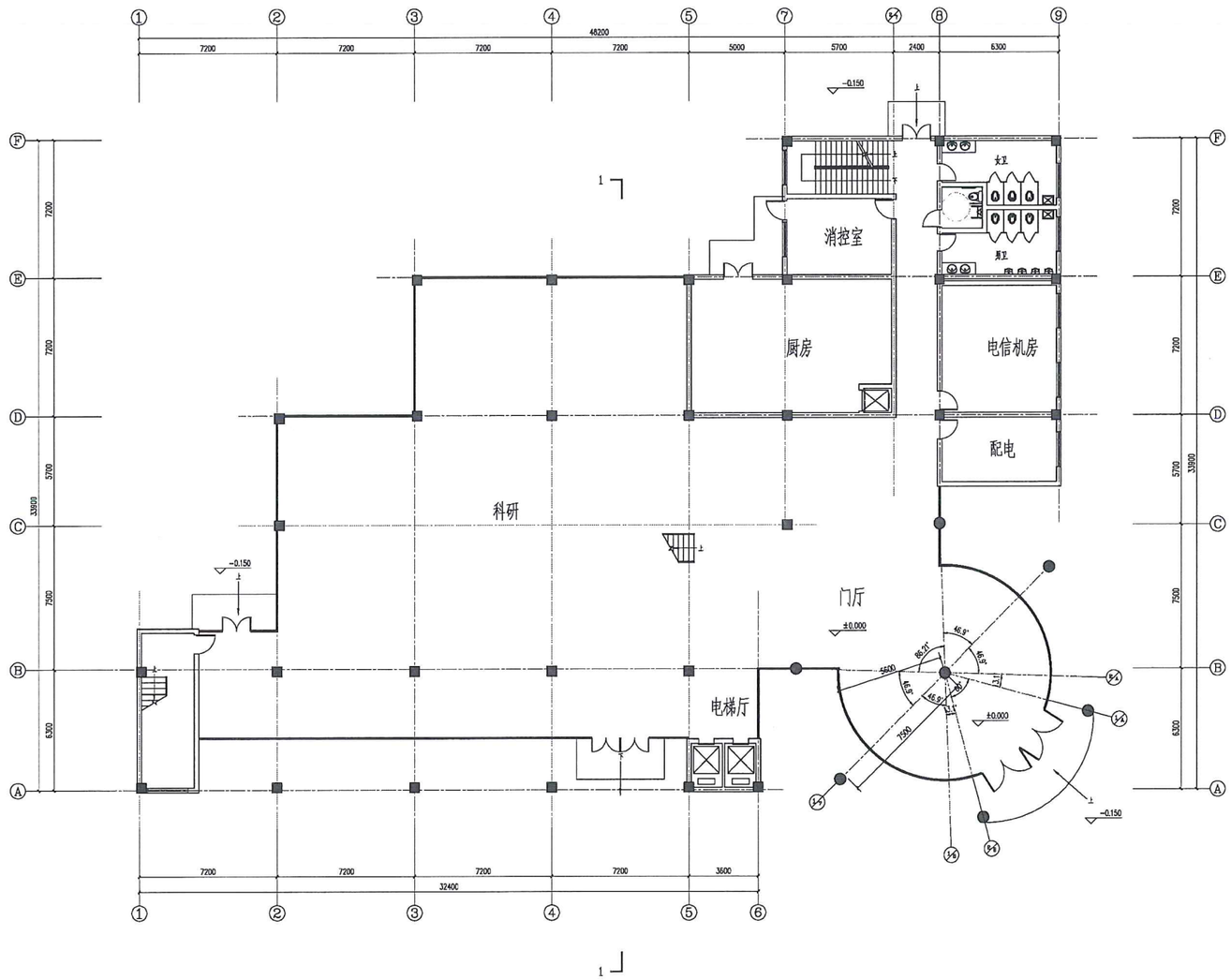

一层平面图 1:100

项目名称	从化区全域土地综合整治试点 鳌头万亩良田示范项目	子项	综合服务中心
图纸名称	一层平面图	图号	JZ-GJ-01-01

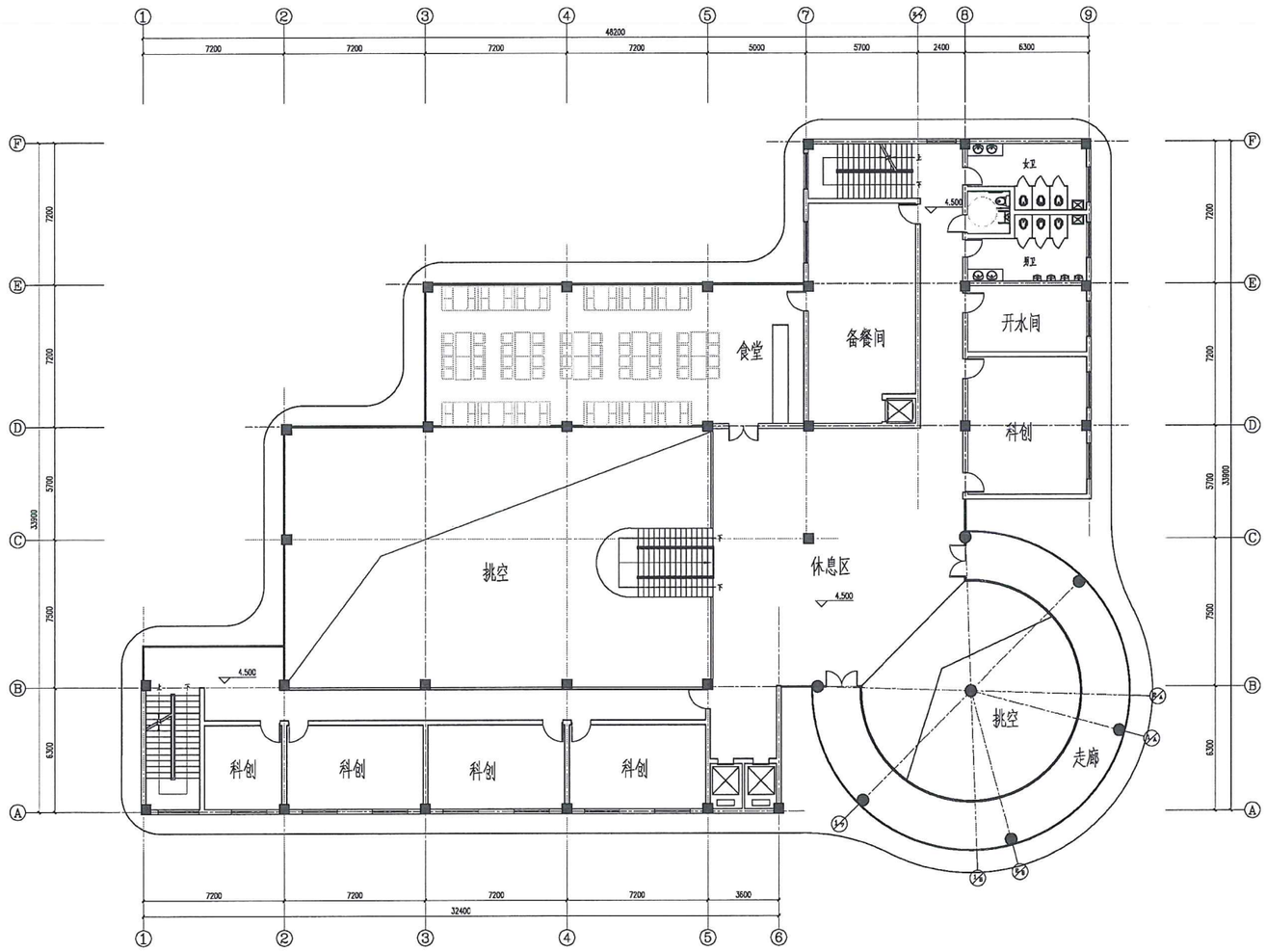

二层平面图 1:100

项目名称	从化区全域土地综合整治试点 鳌头万亩良田示范项目	子项	综合服务中心
图纸名称	二层平面图	图号	JZ-GJ-01-02

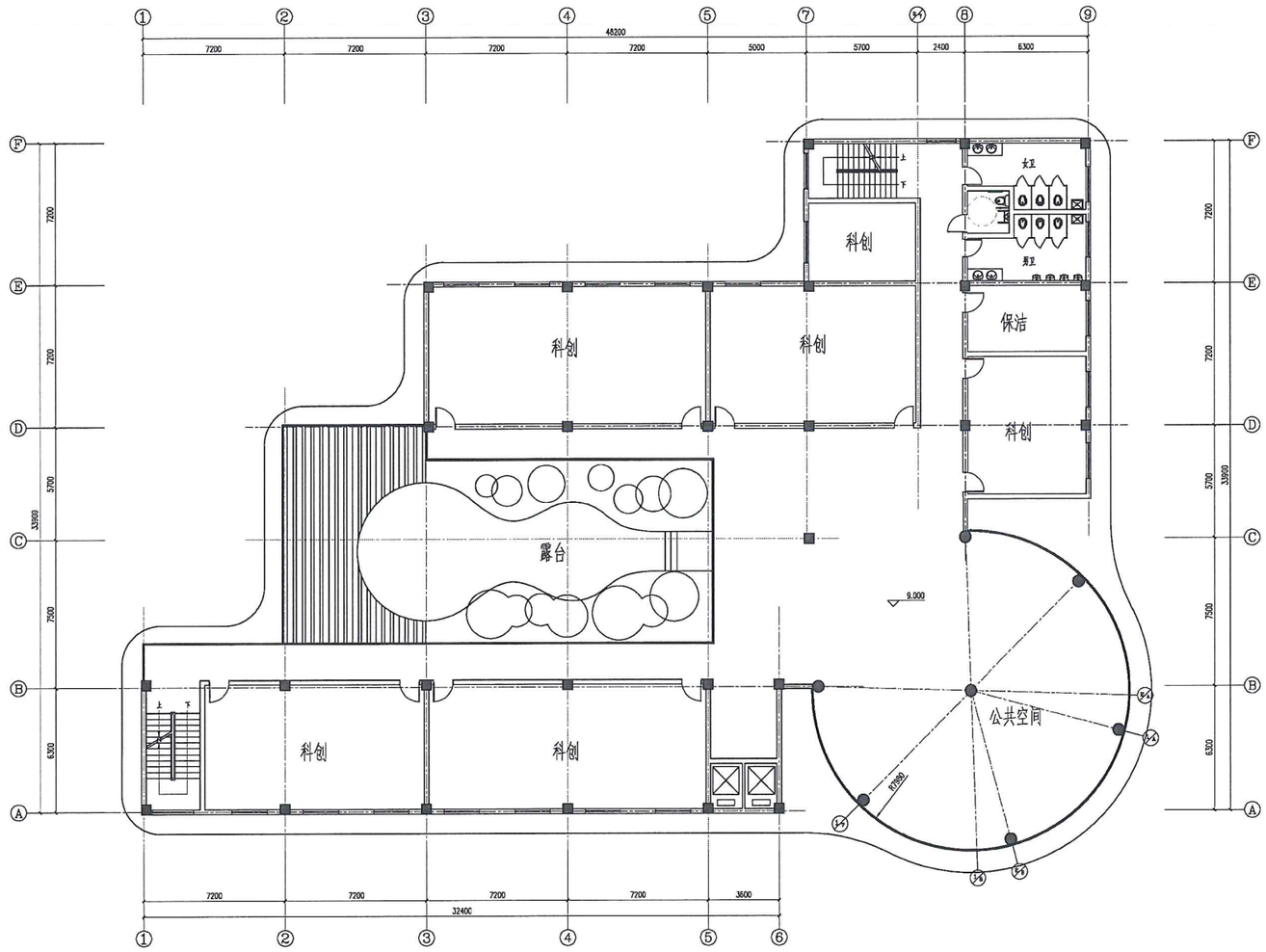

三层平面图 1:100

项目名称	从化区全域土地综合整治试点 鳌头万亩良田示范项目	子项	综合服务中心
图纸名称	三层平面图	图号	JZ-GJ-01-03

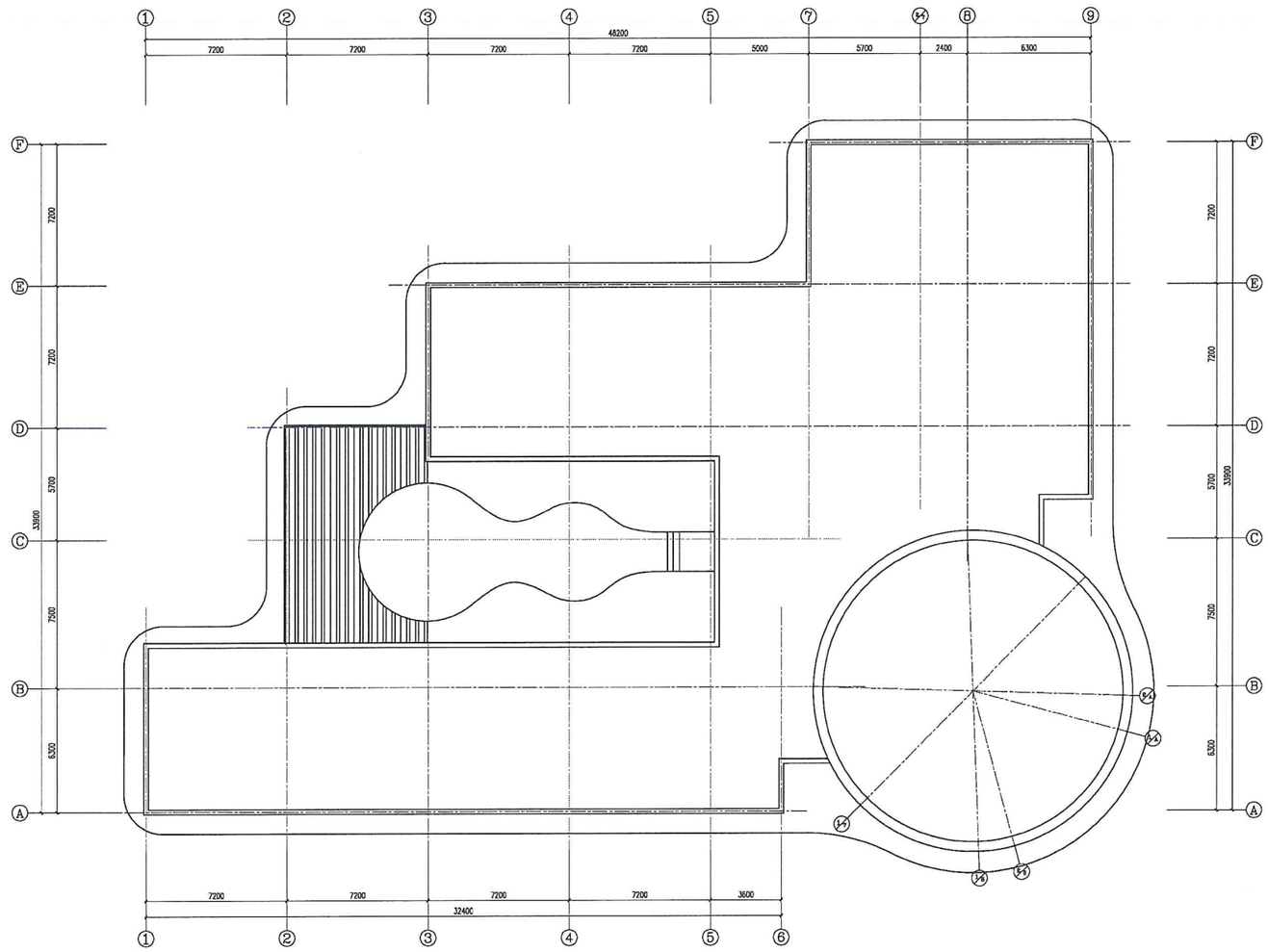

屋顶层平面图 1:100

项目名称	从化区全域土地综合整治试点 鳌头万亩良田示范项目	子项	综合服务中心
图纸名称	屋顶层平面图	图号	JZ-GJ-01-04

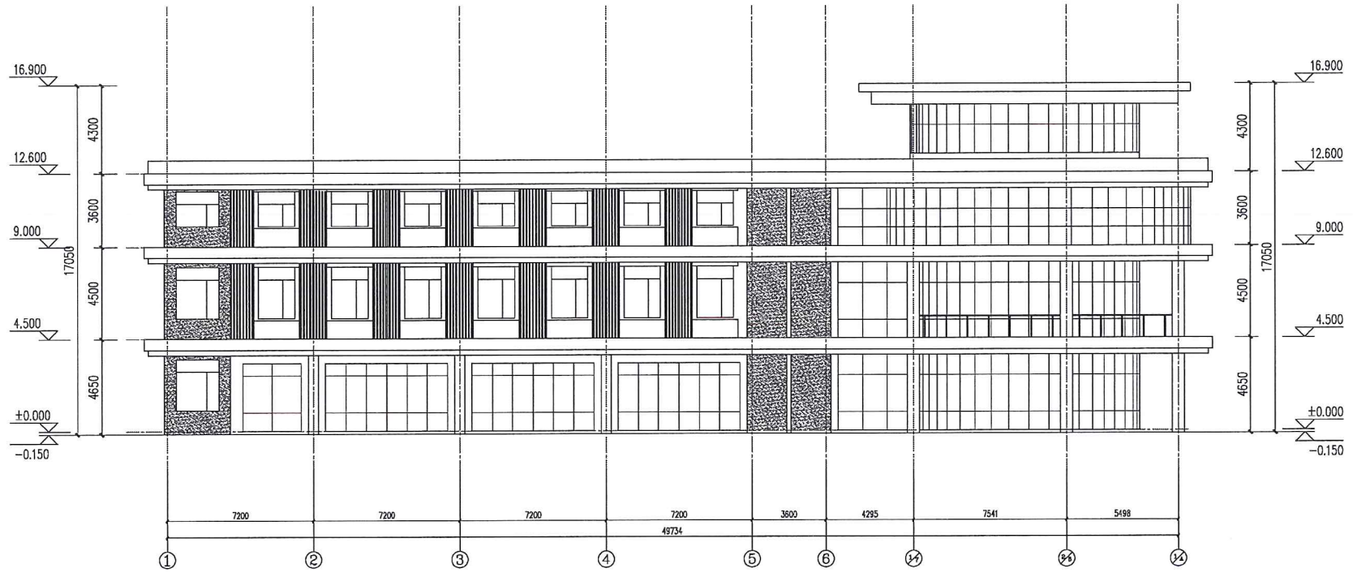

①-Ⓐ立面图 1:100

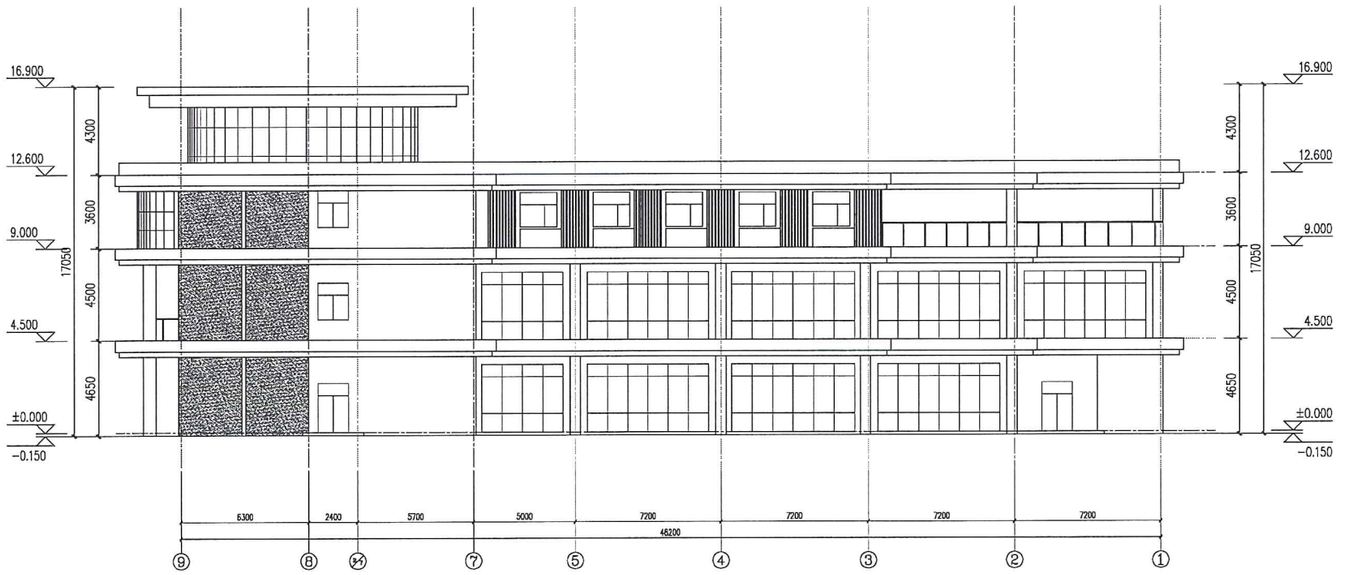

⑨-①立面图立面图 1:100

项目名称	从化区全域土地综合整治试点 鳌头万亩良田示范项目	子项	综合服务中心
图纸名称	①-Ⓐ立面图、⑨-①立面图	图号	JZ-GJ-01-05

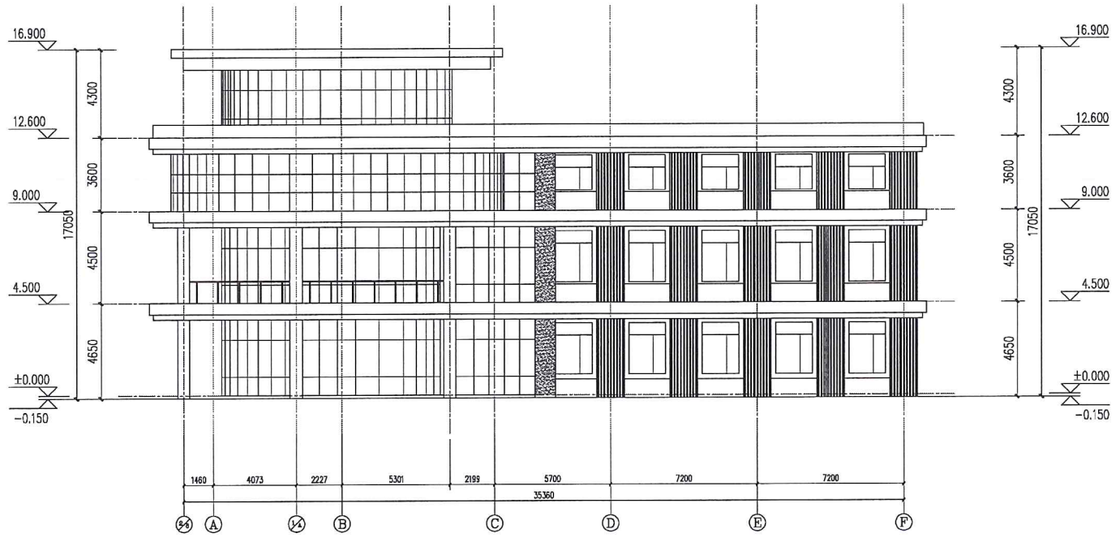

⑵/⑧–Ⓕ立面图立面图 1:100

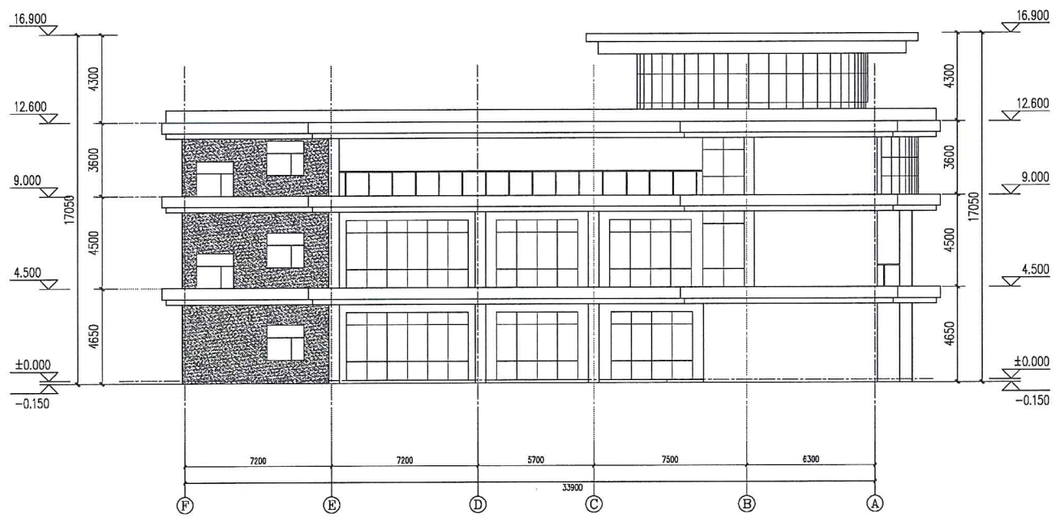

Ⓕ–Ⓐ立面图 1:100

项目名称	从化区全域土地综合整治试点 鳌头万亩良田示范项目	子项	综合服务中心
图纸名称	⑵/⑧–Ⓕ立面图、Ⓕ–Ⓐ立面图	图号	JZ-GJ-01-06

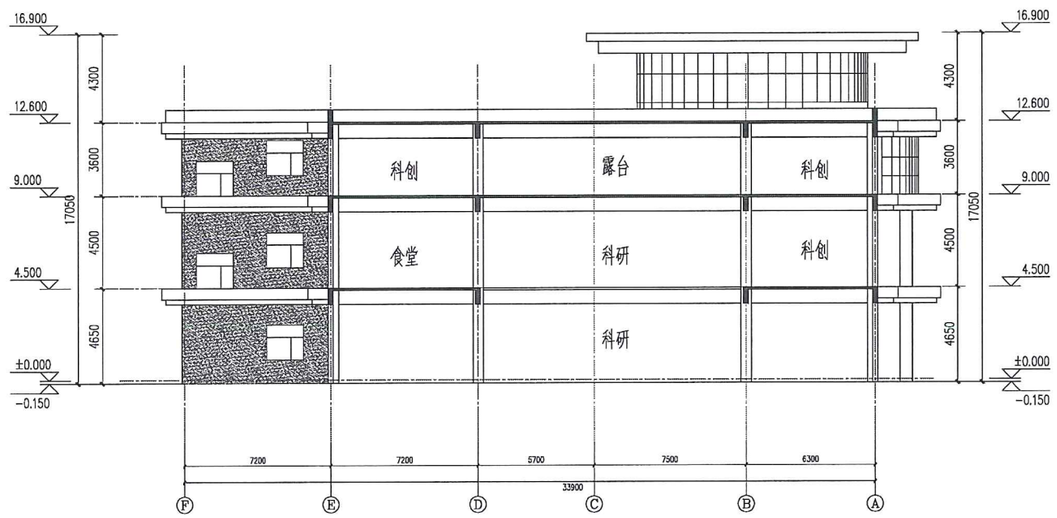

1-1剖面图 1:100

项目名称	从化区全域土地综合整治试点 鳌头万亩良田示范项目	子项	综合服务中心
图纸名称	1-1剖面图	图号	JZ-GJ-01-07

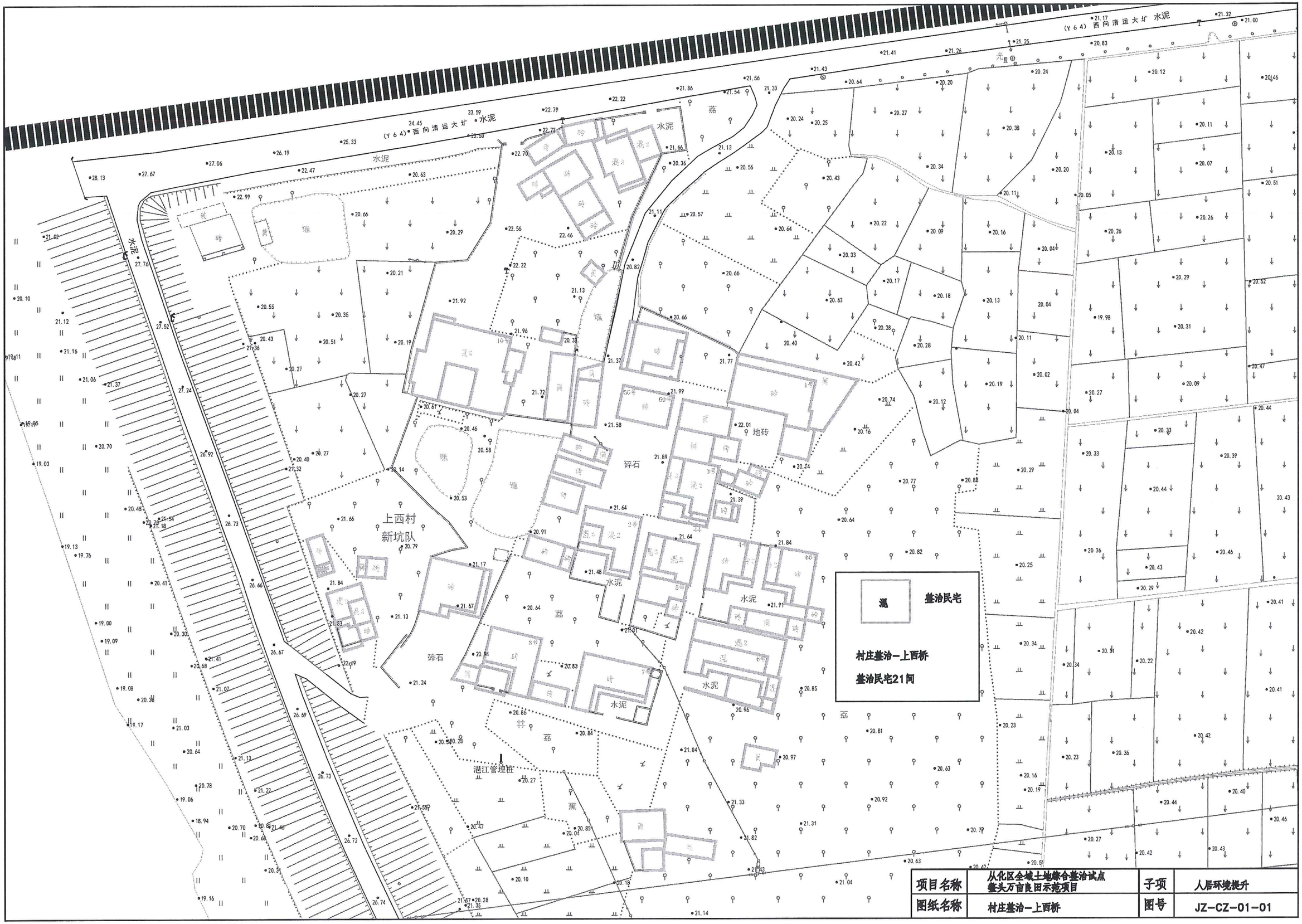

项目名称	从化区全域土地综合整治试点 鳌头万亩良田示范项目	子项	人居环境提升
图纸名称	村庄整治—上西桥	图号	JZ-CZ-01-01

高平里新村

西向村东二禾塘队

龙眼

水泥

地砖

碎石

污水处理站

墙

整治民宅

整治商铺

村庄整治—高平村高平里

整治民宅81间，商铺76间

其中轻度整治26间，中度整治43间，重度整治49间

项目名称	从化区全域土地综合整治试点 整头万亩良田示范项目	子项	人居环境提升
图纸名称	村庄整治—高平村高平里	图号	JZ-CZ-02-01

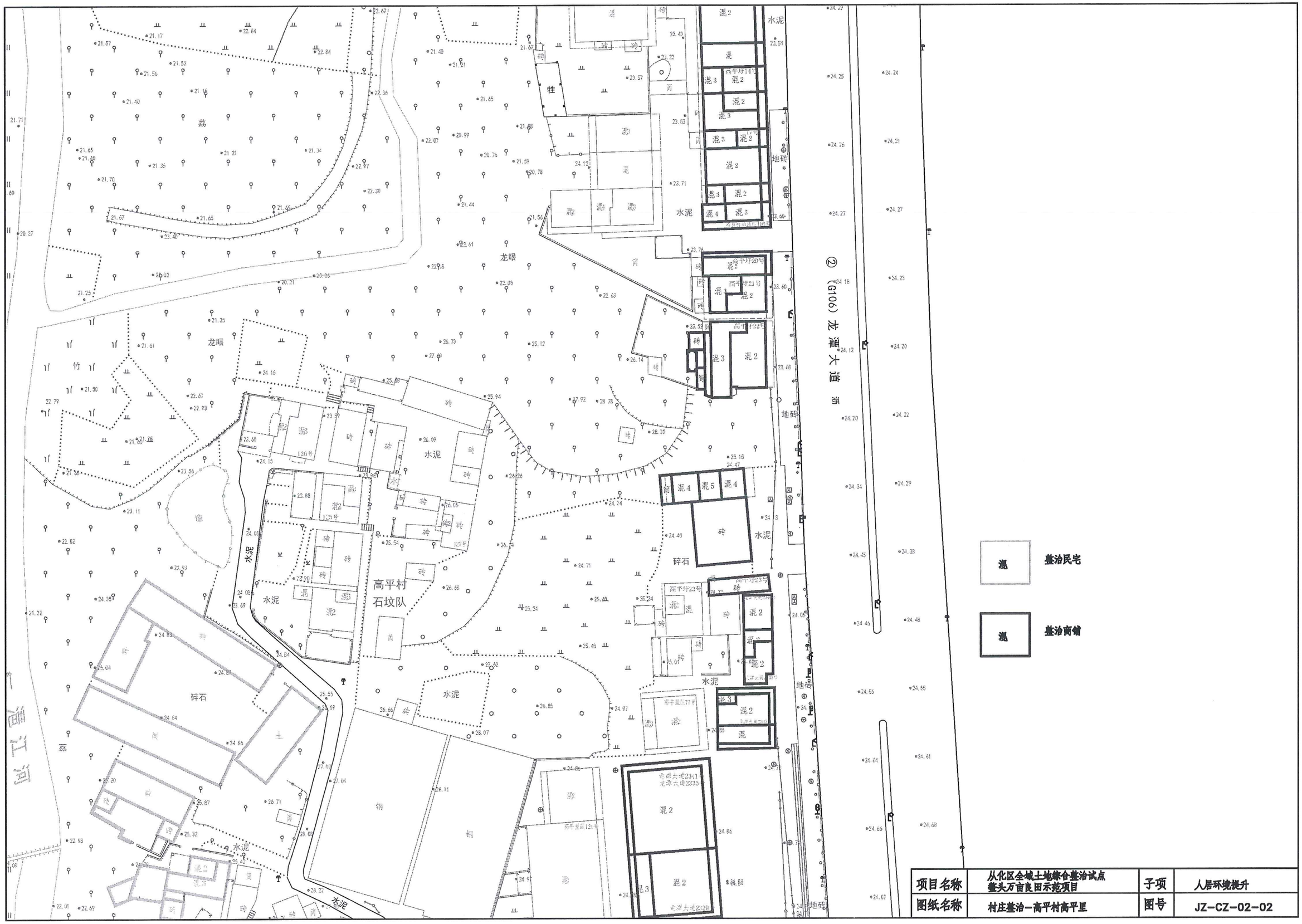

混	整治民宅		
混	整治商铺		

项目名称	从化区全域土地综合整治试点 整头万亩良田示范项目	子项	人居环境提升
图纸名称	村庄整治—高平村高平里	图号	JZ-CZ-02-02

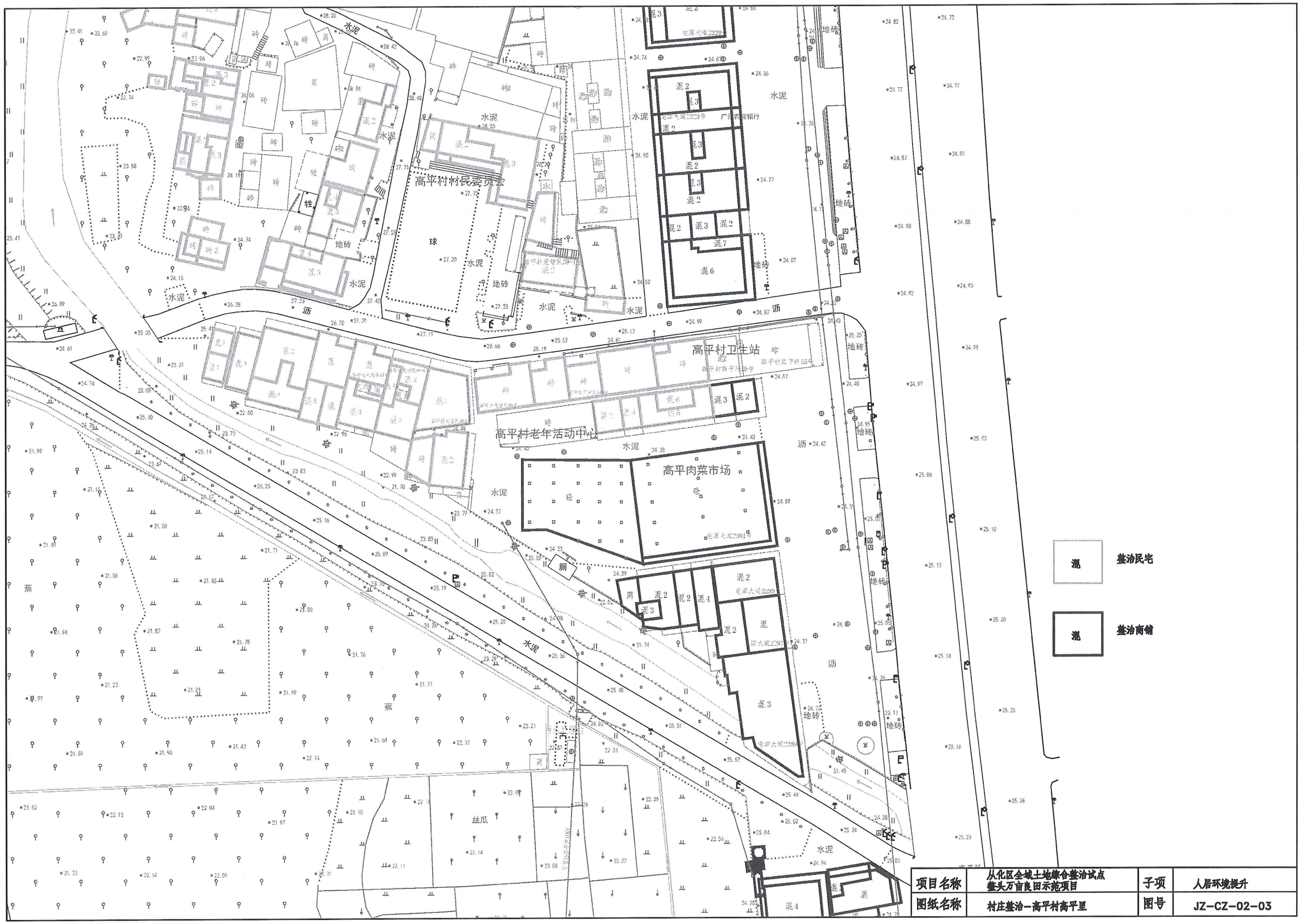

项目名称	从化区全域土地综合整治试点 整头万亩良田示范项目	子项	人居环境提升
图纸名称	村庄整治—高平村高平里	图号	JZ-CZ-02-03

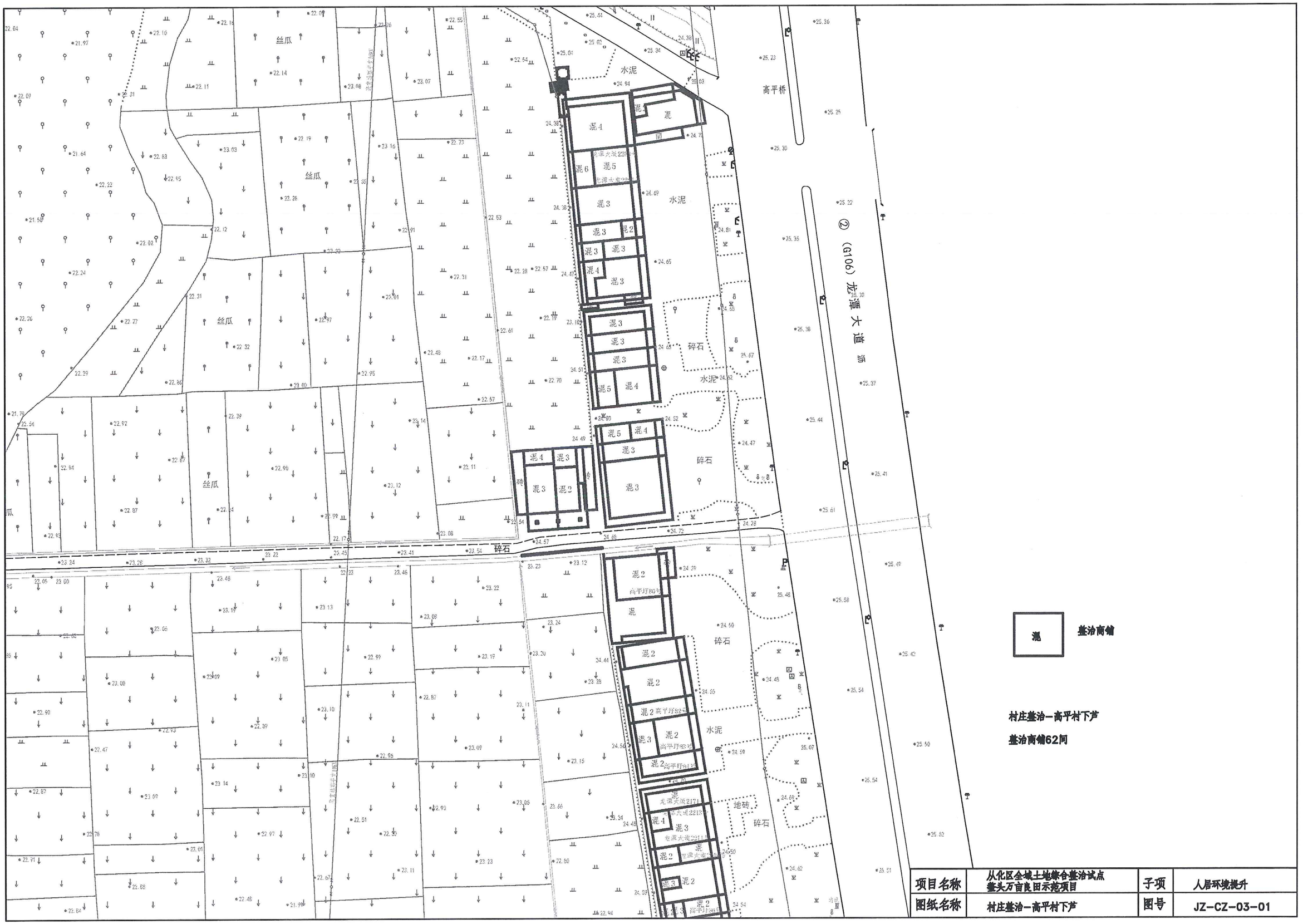

项目名称	从化区全域土地综合整治试点 鳌头万亩良田示范项目	子项	人居环境提升
图纸名称	村庄整治—高平村下芦	图号	JZ-CZ-03-01

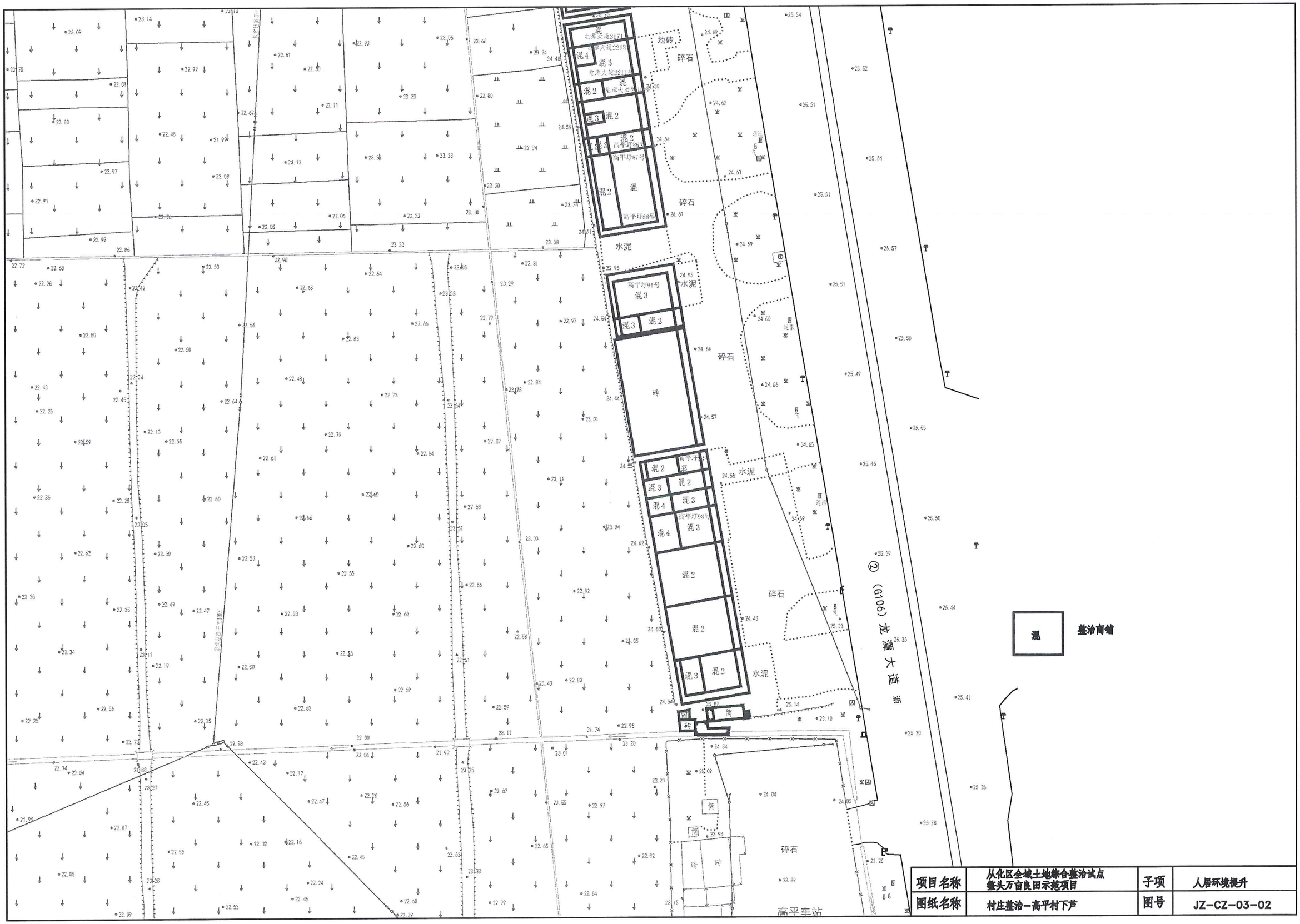

项目名称	从化区全域土地综合整治试点 整头万亩良田示范项目	子项	人居环境提升
图纸名称	村庄整治—高平村下芦	图号	JZ-CZ-03-02

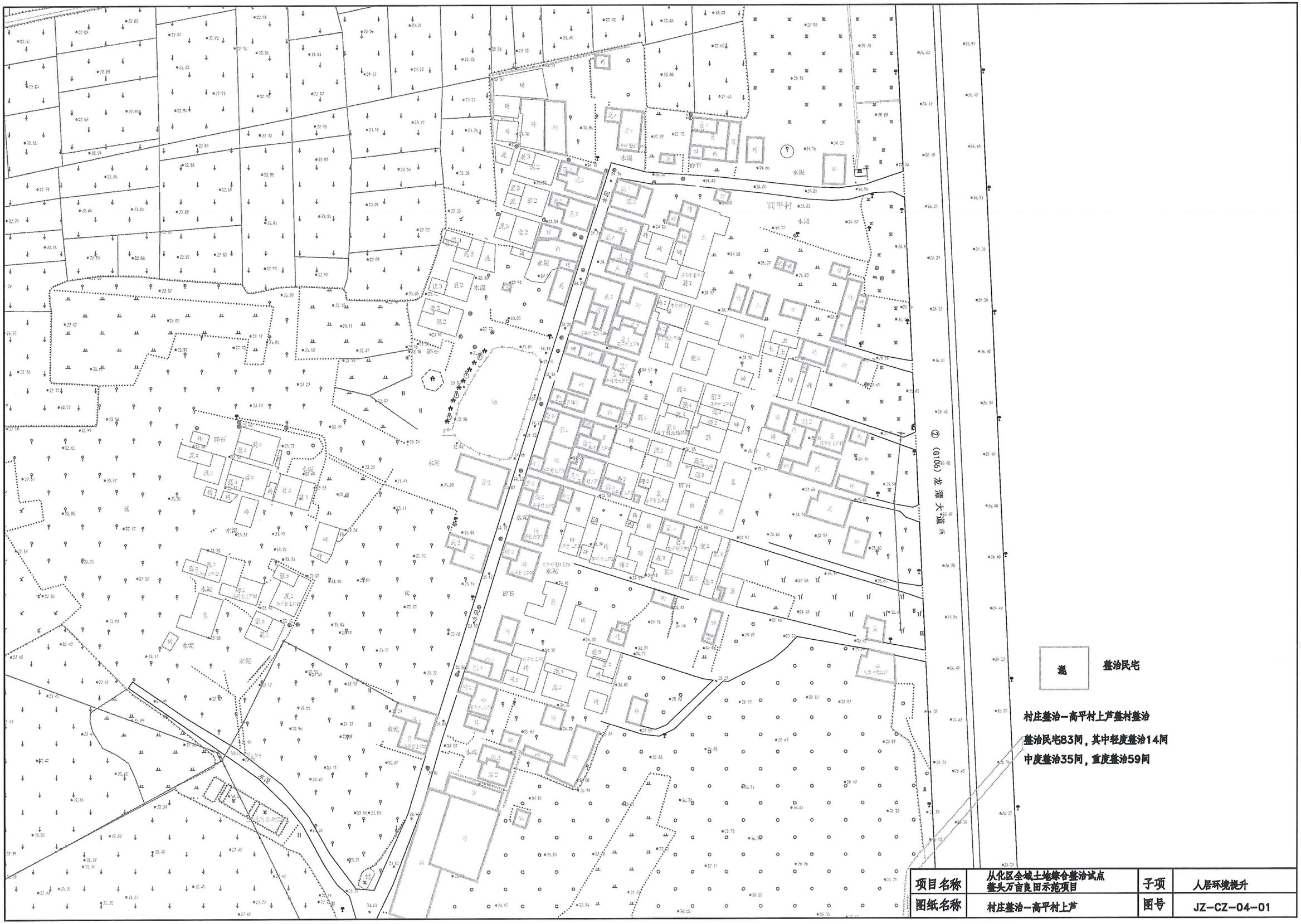

项目名称	从化区全域土地综合整治试点 整头万亩良田示范项目	子项	人居环境提升
图纸名称	村庄整治—高平村上芦	图号	JZ-CZ-04-01

项目名称	从化区全域土地综合整治试点 整头万亩良田示范项目	子项	人居环境提升
图纸名称	村庄整治—龙潭村绥岭	图号	JZ-CZ-05-01

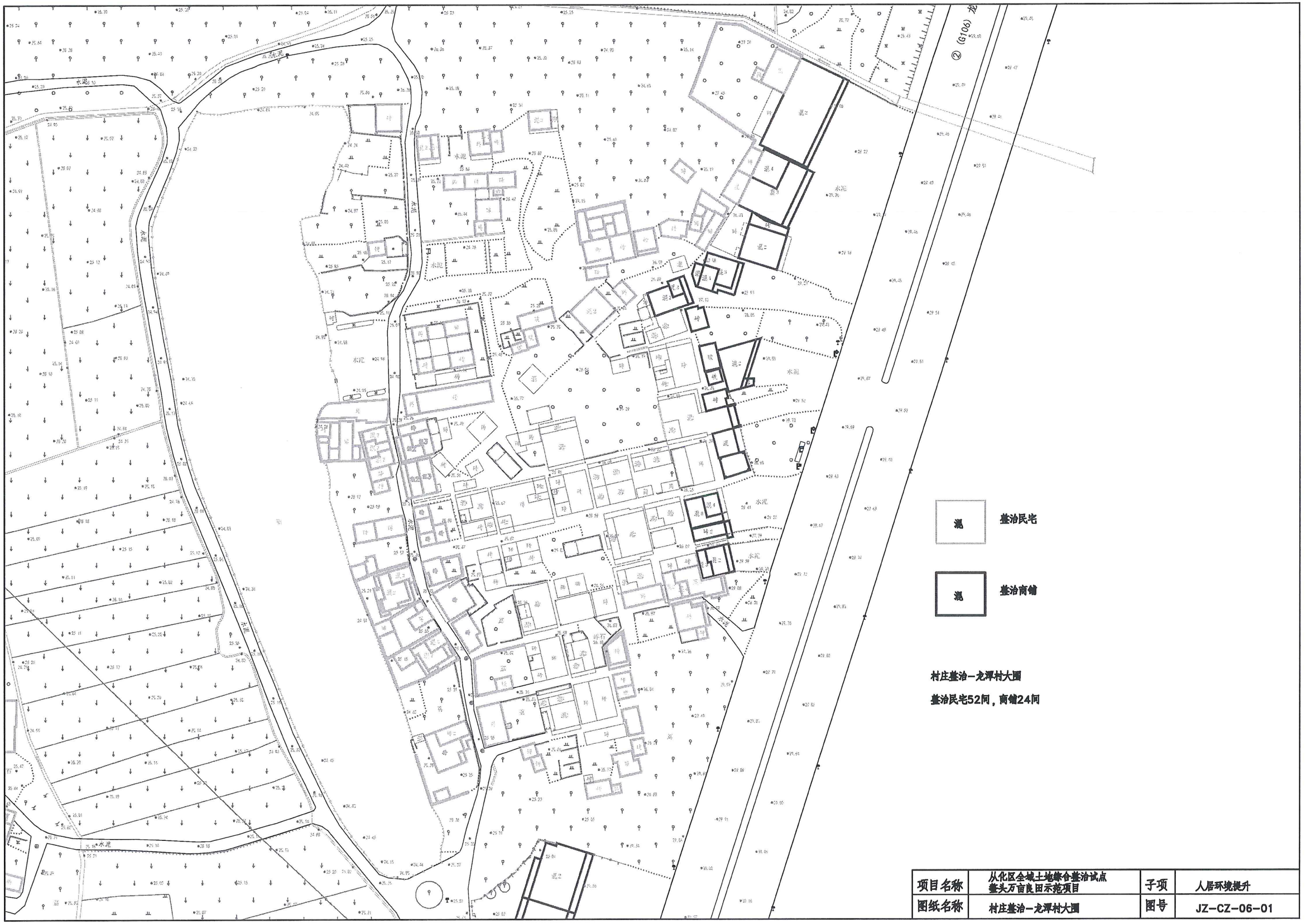

项目名称	从化区全域土地综合整治试点 莲头万亩良田示范项目	子项	人居环境提升
图纸名称	村庄整治－龙潭村大圆	图号	JZ－CZ－06－01

整治民宅

村庄整治—龙潭村大圆

整治民宅134间

项目名称	从化区全域土地综合整治试点 整头万亩良田示范项目	子项	人居环境提升
图纸名称	村庄整治—龙潭村象山	图号	JZ-CZ-07-01

Y=439633.7

高禾村

高平村
高平里队

高平村
赤坎队

混 整治民宅

混 整治商铺

村庄整治－龙潭大道东侧

整治民宅126间，商铺102间

项目名称	从化区全域土地综合整治试点 鳌头万亩良田示范项目	子项	人居环境提升
图纸名称	村庄整治－龙潭大道东侧	图号	JZ－CZ－08－01

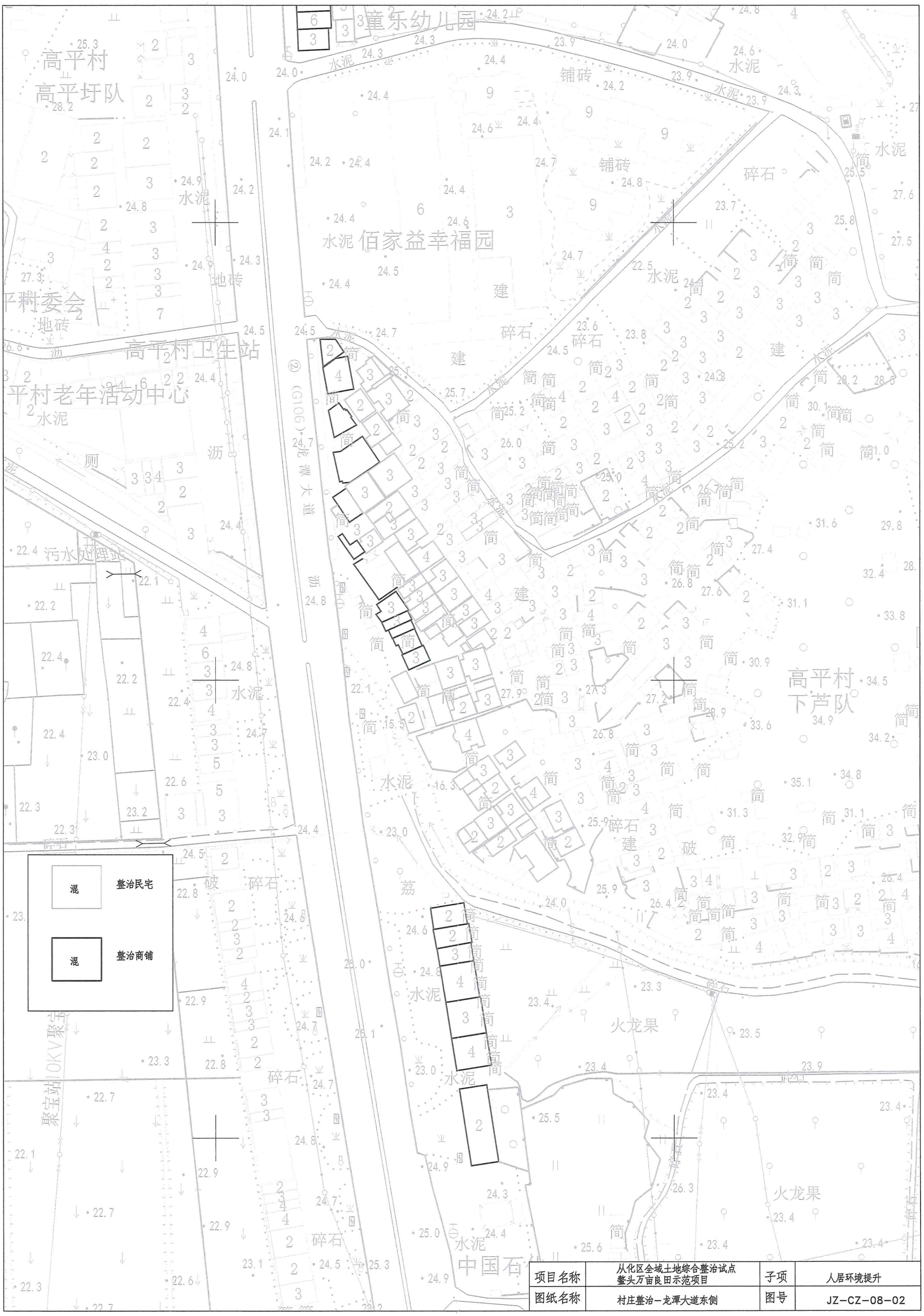

项目名称	从化区全域土地综合整治试点 鳌头万亩良田示范项目	子项	人居环境提升
图纸名称	村庄整治－龙潭大道东侧	图号	JZ-CZ-08-02

项目名称	从化区全域土地综合整治试点 鳌头万亩良田示范项目	子项	人居环境提升
图纸名称	村庄整治－龙潭大道东侧	图号	JZ-CZ-08-03

混 整治民宅
混 整治商铺
高平片
水泥
简
碎石
球
破
苗
水
藕
蕉
荔
水泥
水泥
水泥

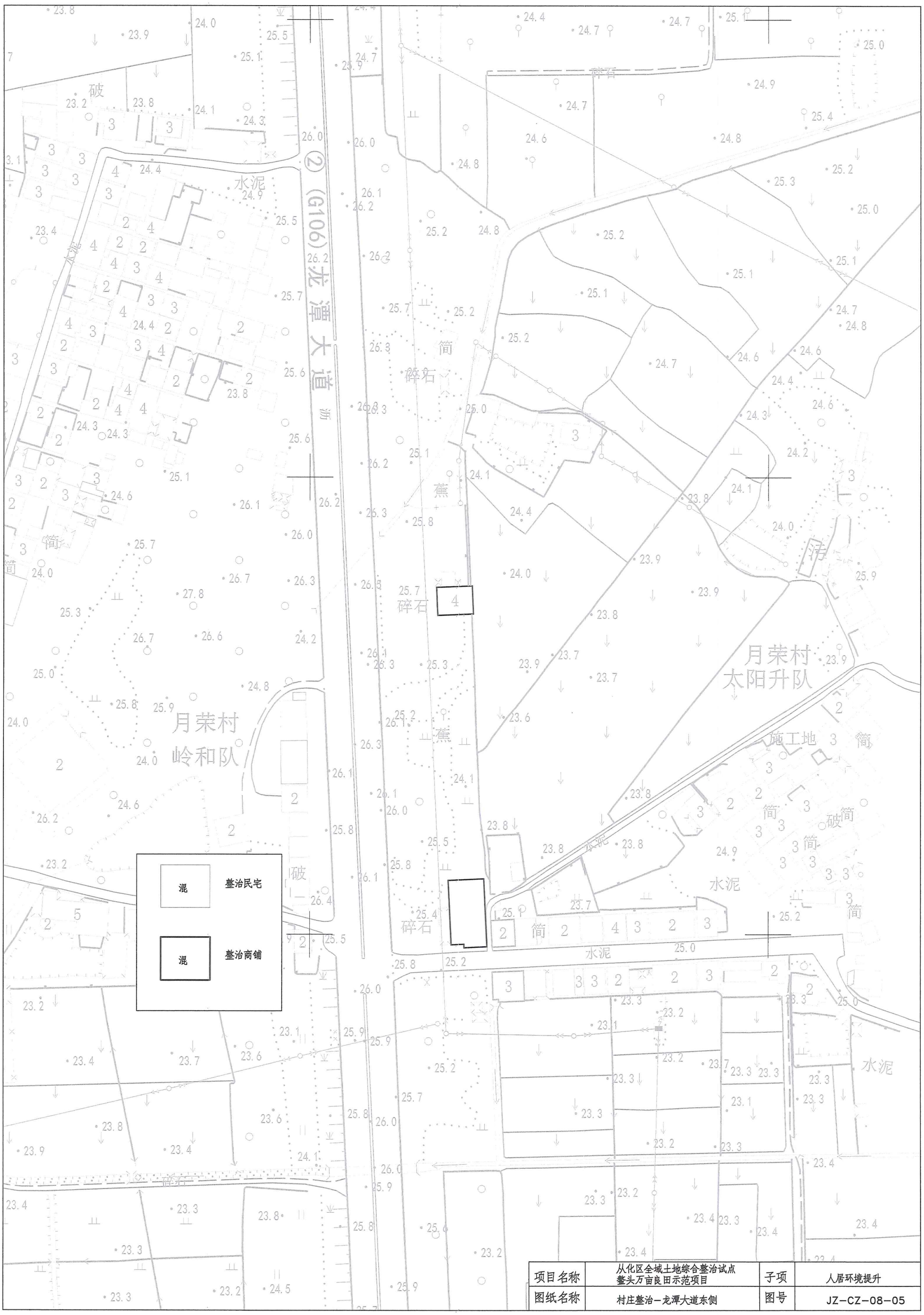

项目名称	从化区全域土地综合整治试点 鳌头万亩良田示范项目	子项	人居环境提升
图纸名称	村庄整治－龙潭大道东侧	图号	JZ－CZ－08－05

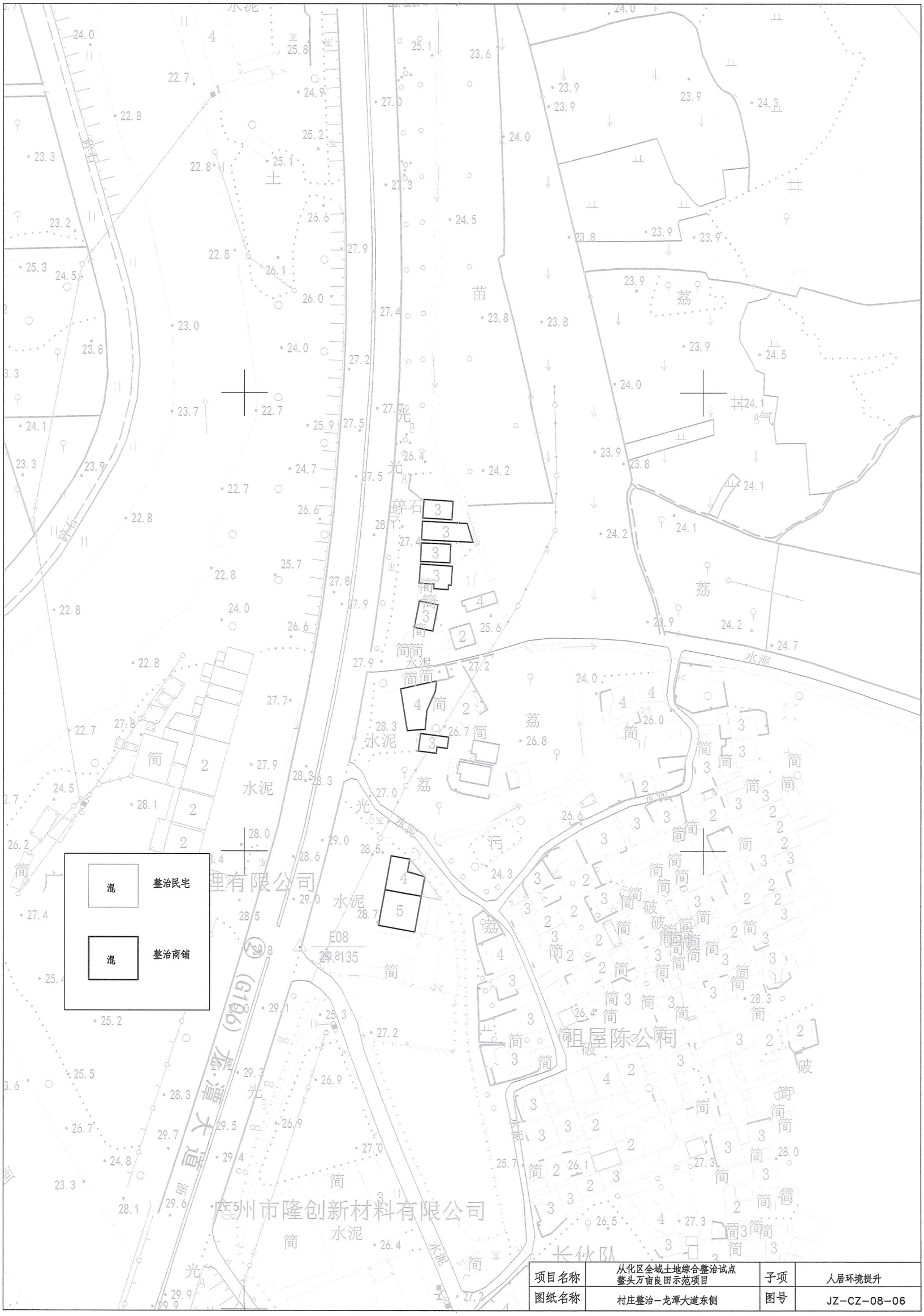

项目名称	从化区全域土地综合整治试点 鳌头万亩良田示范项目	子项	人居环境提升
图纸名称	村庄整治－龙潭大道东侧	图号	JZ－CZ－08－06

项目名称	从化区全域土地综合整治试点 鳌头万亩良田示范项目	子项	人居环境提升
图纸名称	村庄整治－龙潭大道东侧	图号	JZ－CZ－08－07

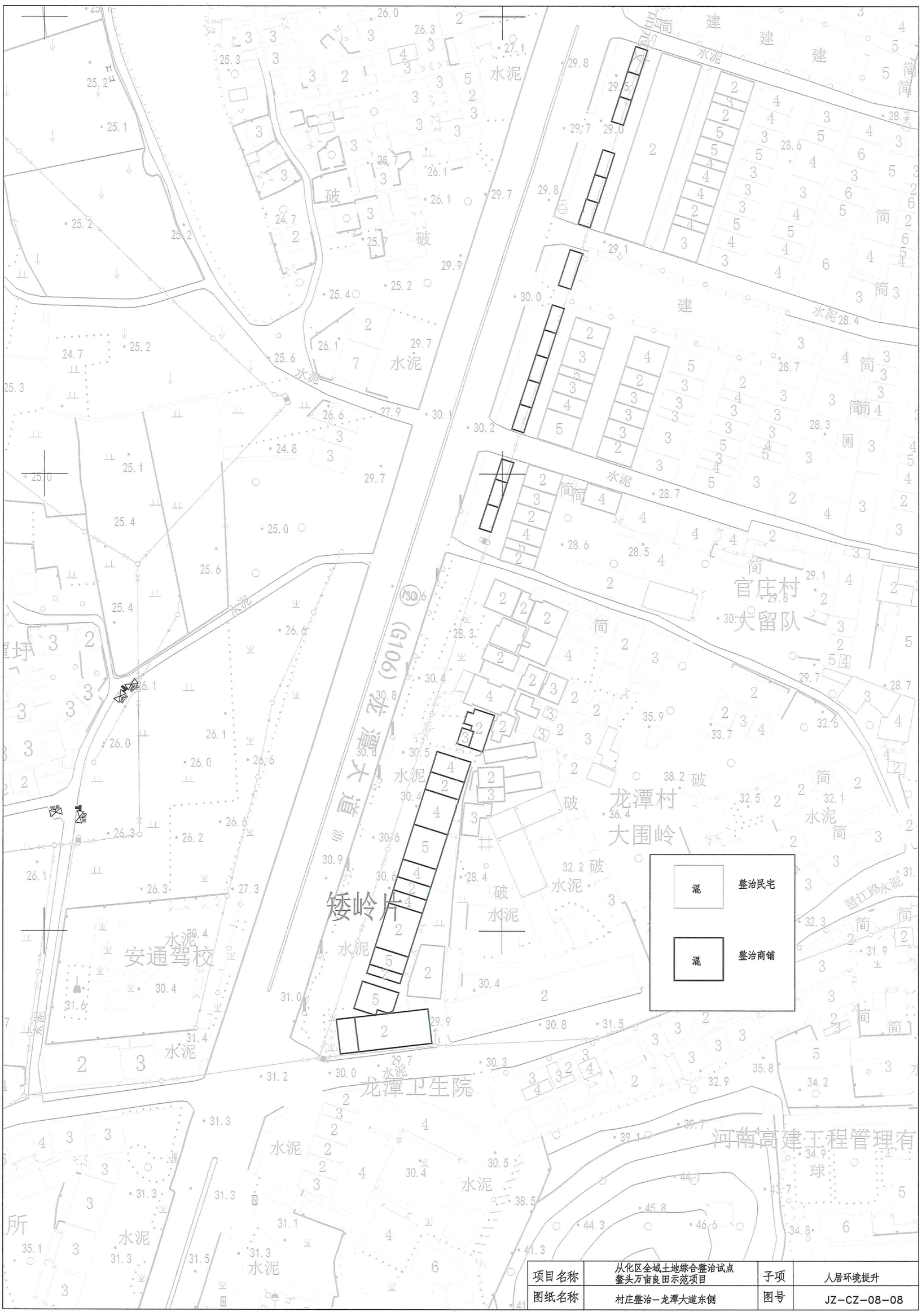
水泥
破
建
简
水泥
水泥
水泥

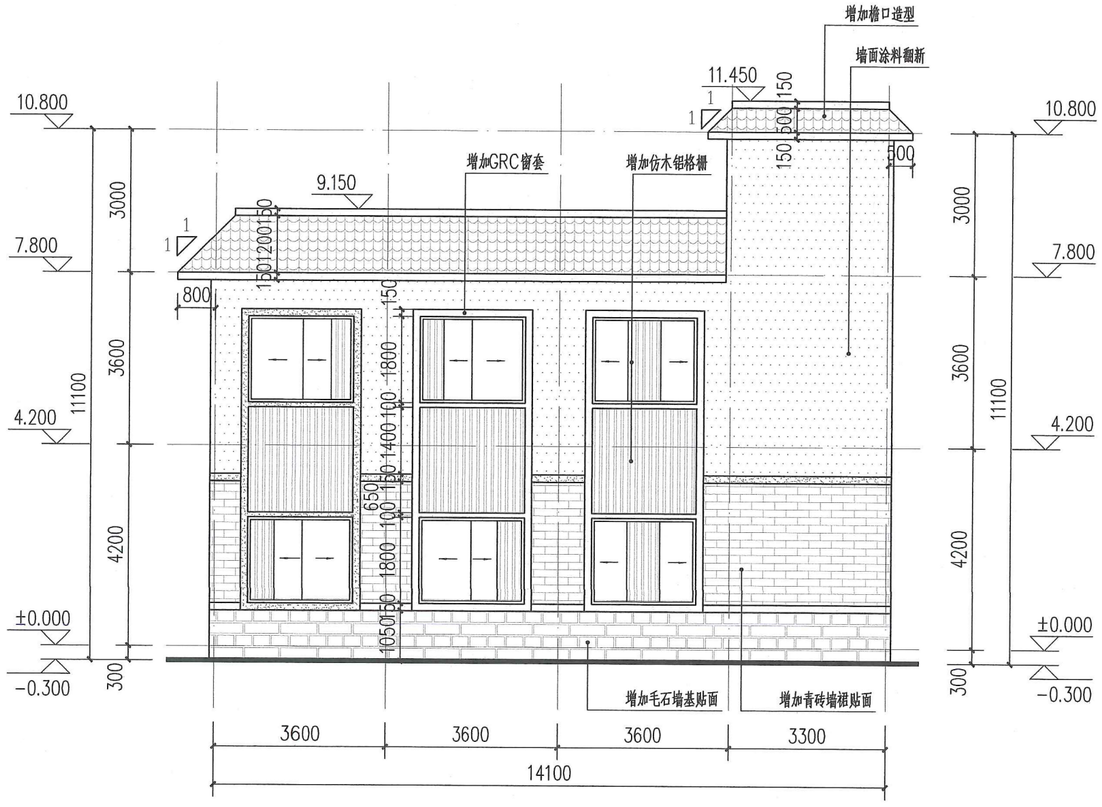

1#民宅正立面图 1:100

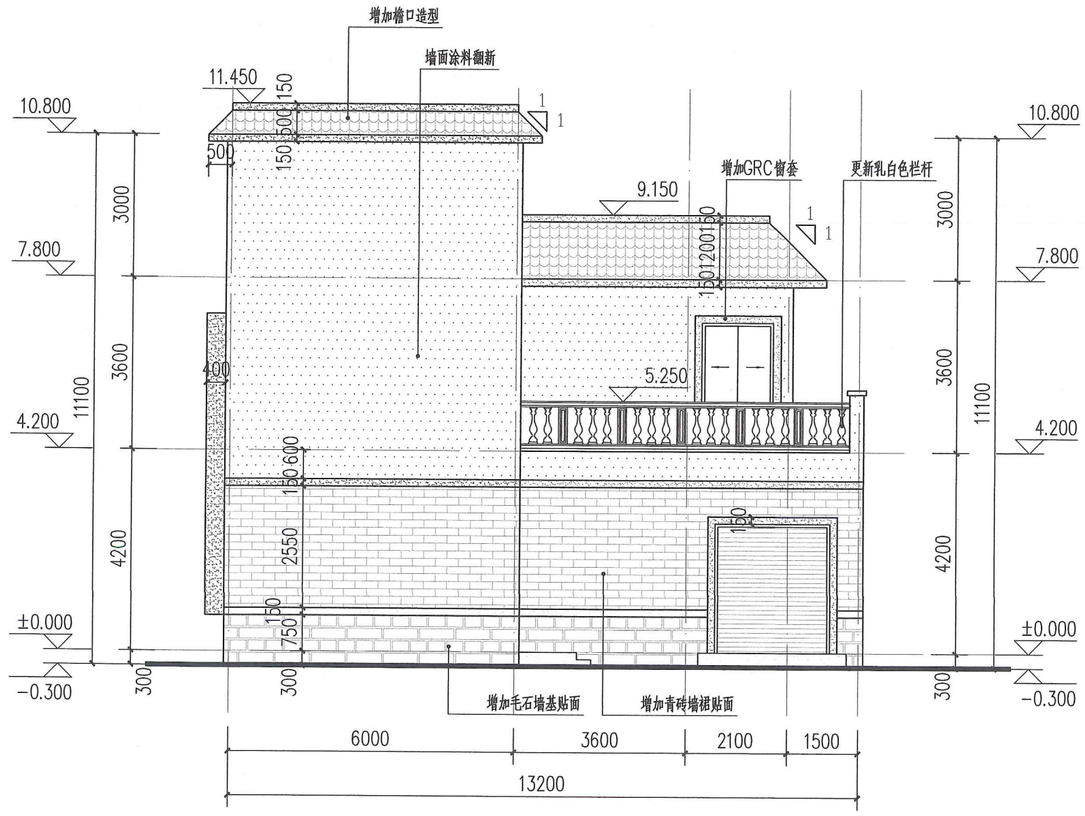

1#民宅侧立面图 1:100

图例

方案一		方案二		方案三	
白色外墙涂料	灰砖白缝	白色外墙涂料	红砖白缝	白色真石漆	米黄色真石漆
深灰色外墙涂料	浅黄色毛石	深红色外墙涂料	浅黄色毛石	深灰色外墙涂料	浅黄色毛石
仿木色涂料	灰瓦	仿木色涂料	红瓦	仿木色涂料	红瓦

项目名称	从化区全域土地综合整治试点 鳌头万亩良田示范项目	子项	人居环境提升
图纸名称	1#民宅改造立面（重点整治范例）	图号	JZ—01—01

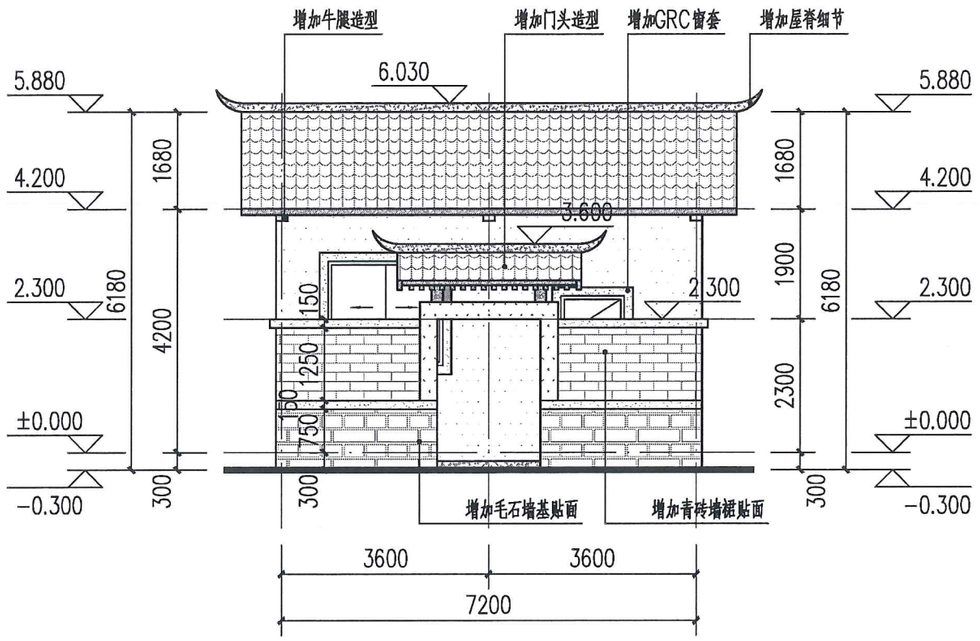

2#民宅正立面图 1:100

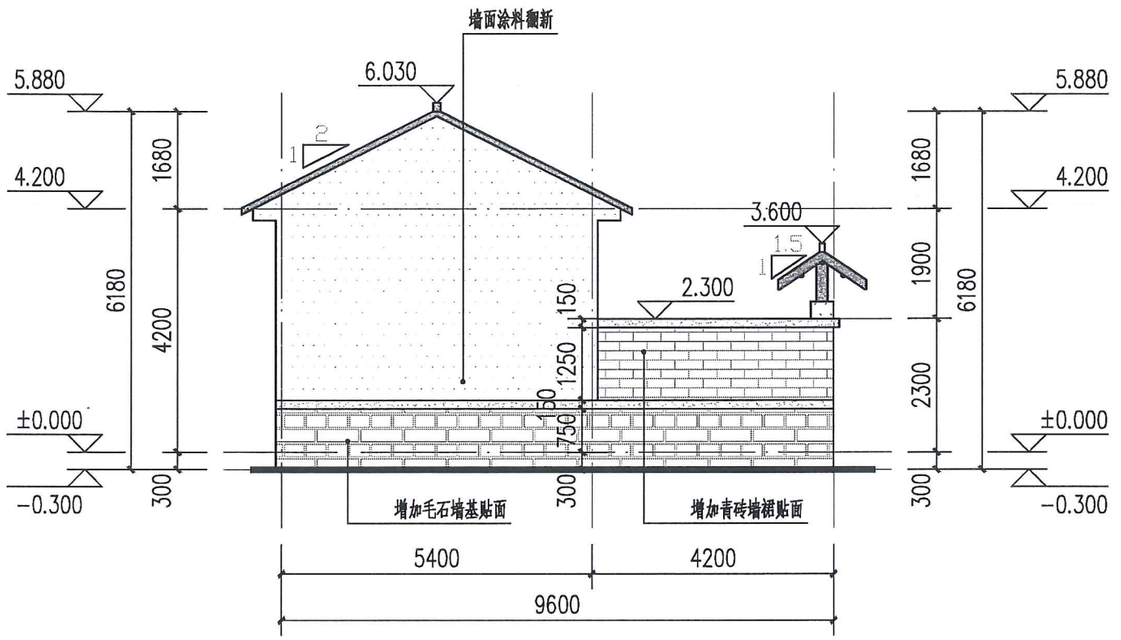

2#民宅侧立面图 1:100

图例

方案一	方案二	方案三
白色外墙涂料	白色外墙涂料	白色真石漆
深灰色外墙涂料	深红色外墙涂料	深灰色外墙涂料
仿木色涂料	仿木色涂料	仿木色涂料
灰砖白缝	红砖白缝	米黄色真石漆
浅黄色毛石	浅黄色毛石	浅黄色毛石

项目名称	从化区全域土地综合整治试点 鳌头万亩良田示范项目	子项	人居环境提升
图纸名称	2#民宅改造立面（一般整治范例）	图号	JZ-02-01

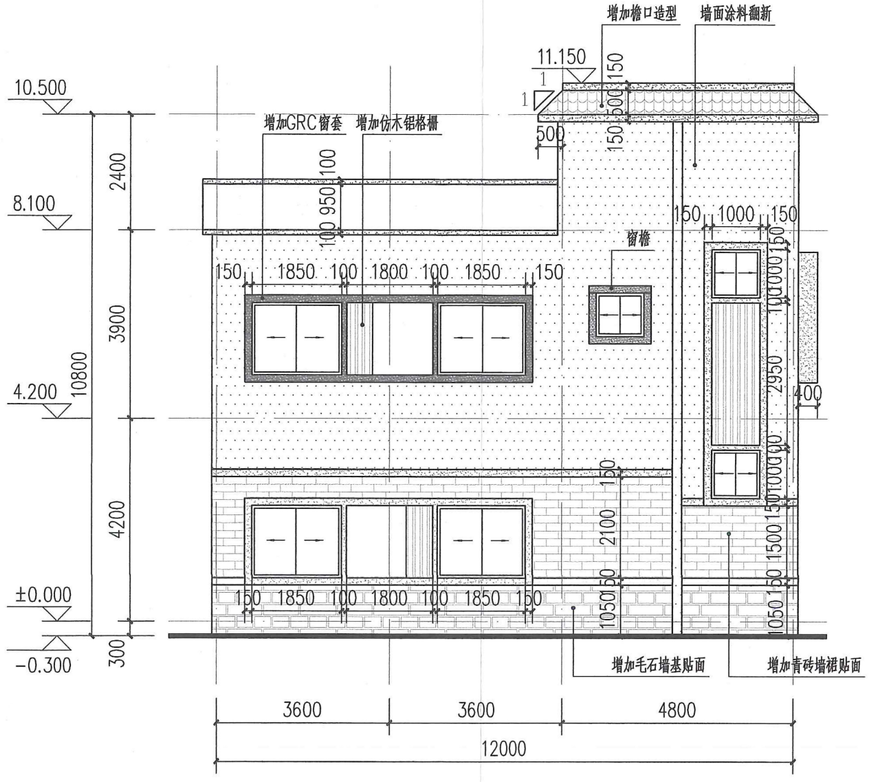

3#民宅正立面图 1:100

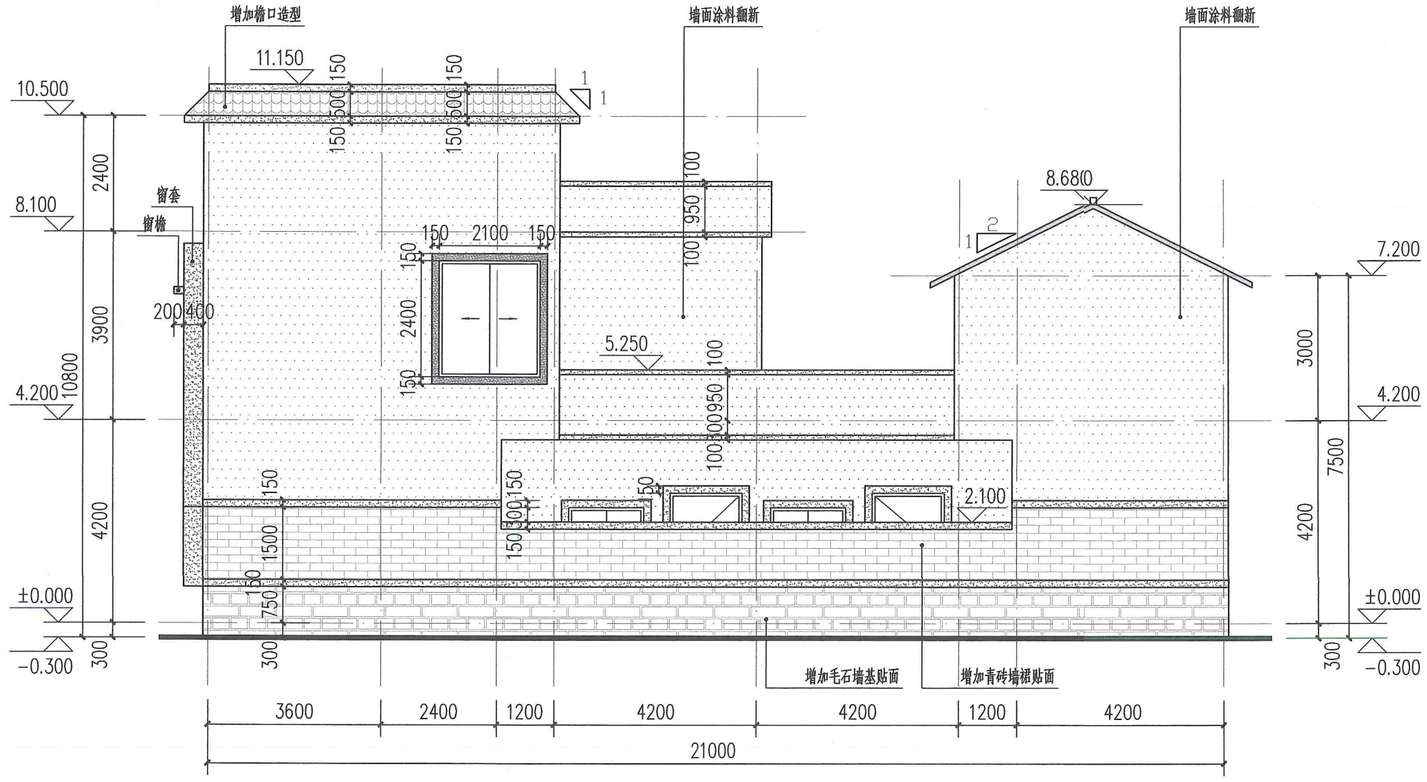

3#民宅侧立面图 1:100

图例

方案一		方案二		方案三	
白色外墙涂料	灰砖白缝	白色外墙涂料	红砖白缝	白色真石漆	米黄色真石漆
深灰色外墙涂料	浅黄色毛石	深红色外墙涂料	浅黄色毛石	深灰色外墙涂料	浅黄色毛石
仿木色涂料	灰瓦	仿木色涂料	红瓦	仿木色涂料	红瓦

项目名称	从化区全域土地综合整治试点 鳌头万亩良田示范项目	子项	人居环境提升
图纸名称	3#民宅改造立面（重点整治范例）	图号	JZ-03-01

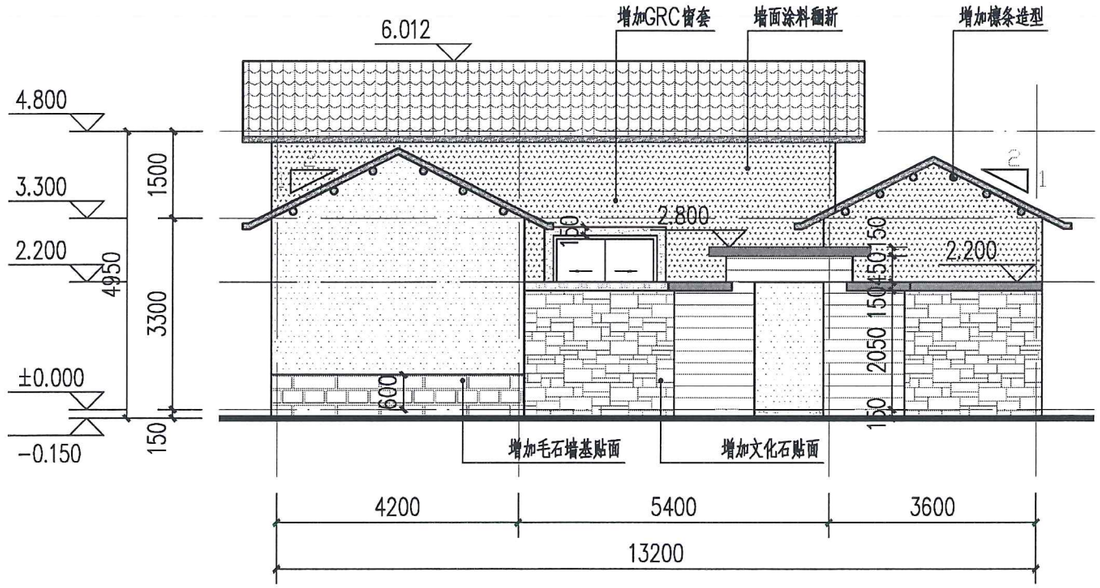

4#民宅正立面图 1:100

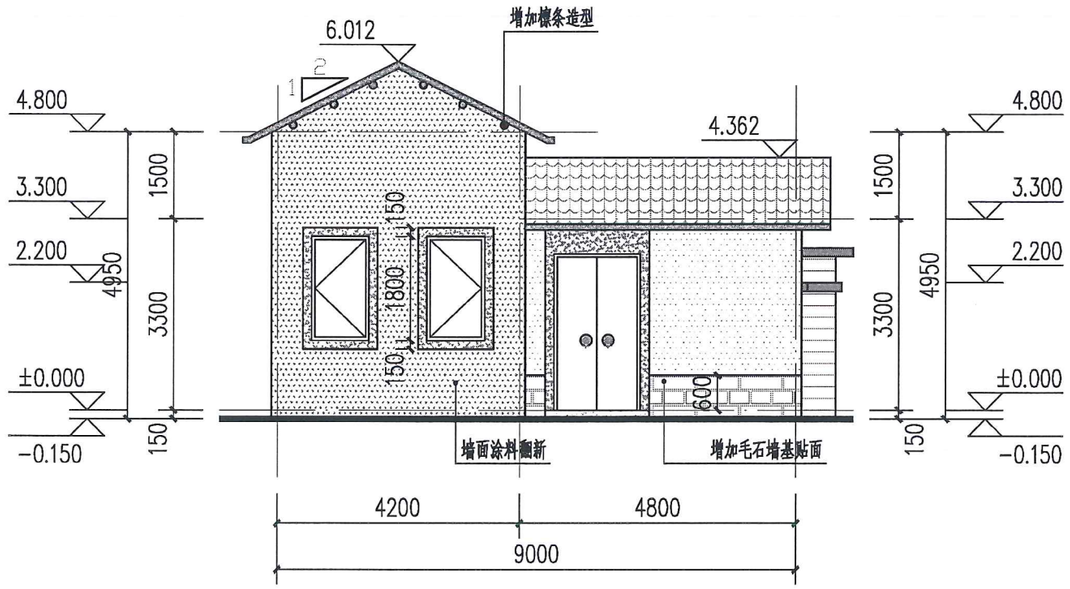

4#民宅侧立面图 1:100

图例

- 米黄色外墙涂料
- 浅灰色外墙涂料
- 仿木色涂料
- 乳白色文化石
- 浅黄色毛石
- 灰瓦
- 浅棕色外墙涂料
- 乳白色外墙涂料

项目名称	从化区全域土地综合整治试点 鳌头万亩良田示范项目	子项	人居环境提升
图纸名称	4#民宅改造立面（轻微整治范例）	图号	JZ−04−01

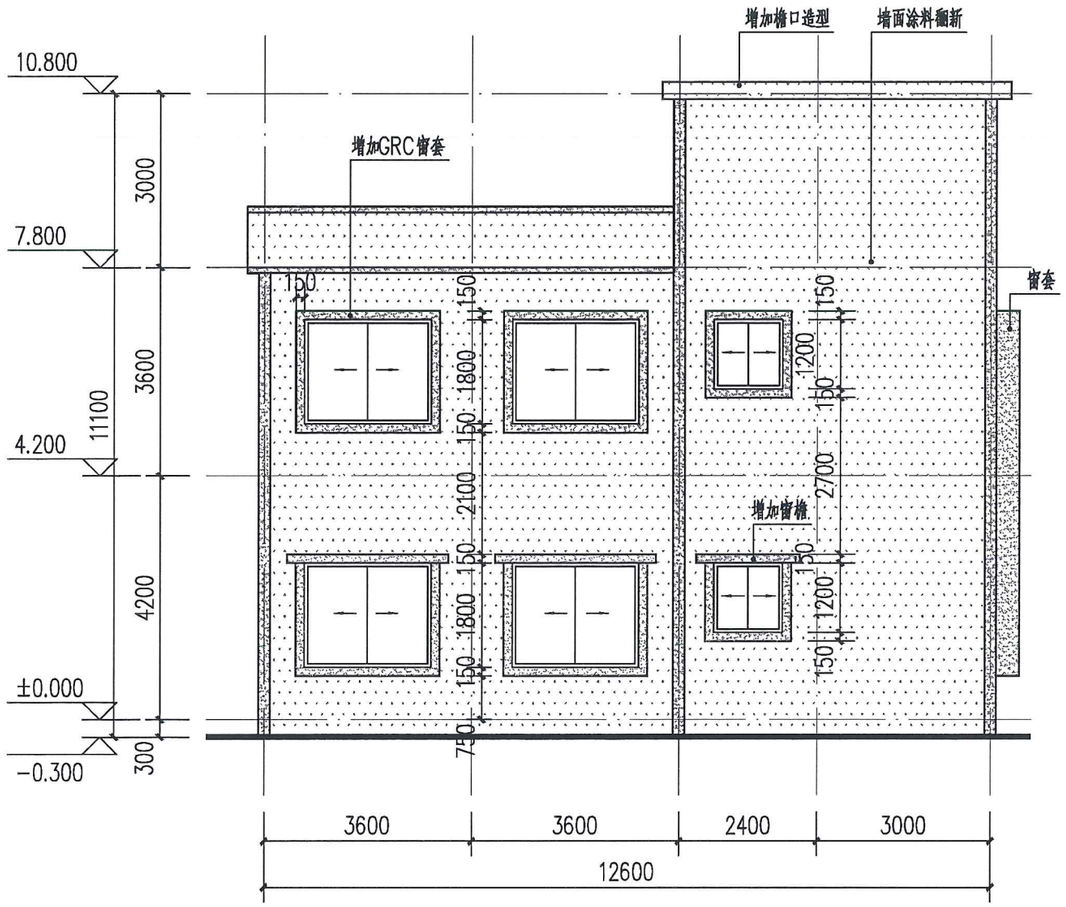

5#民宅正立面图 1:100

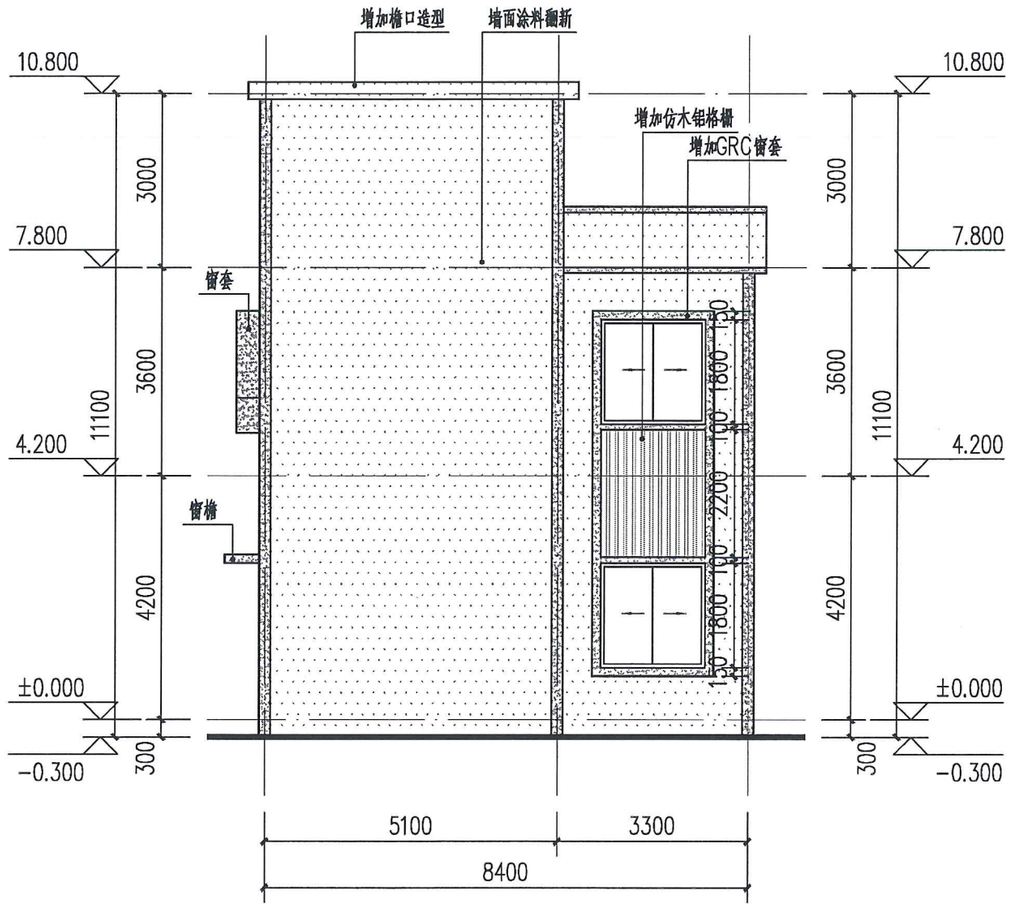

5#民宅侧立面图 1:100

图例

- 米黄色外墙涂料
- 浅灰色外墙涂料

项目名称	从化区全域土地综合整治试点 鳌头万亩良田示范项目	子项	人居环境提升
图纸名称	5#民宅改造立面（重点整治范例）	图号	JZ-05-01

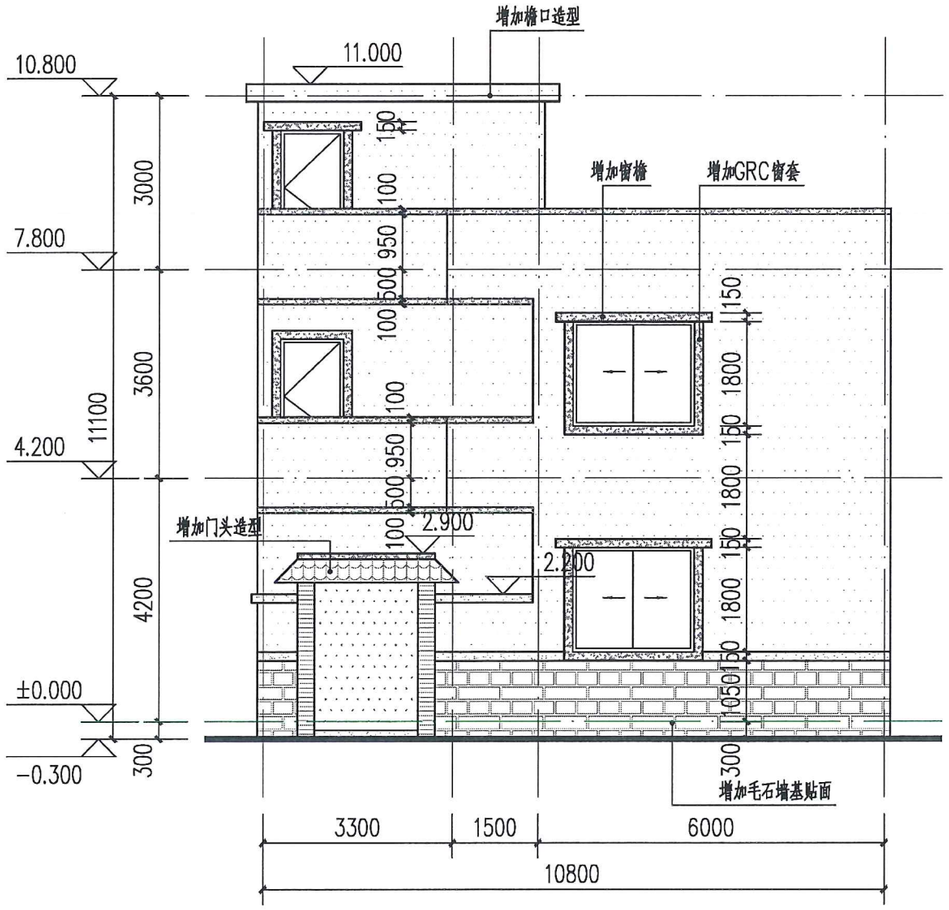

6#民宅正立面图 1:100

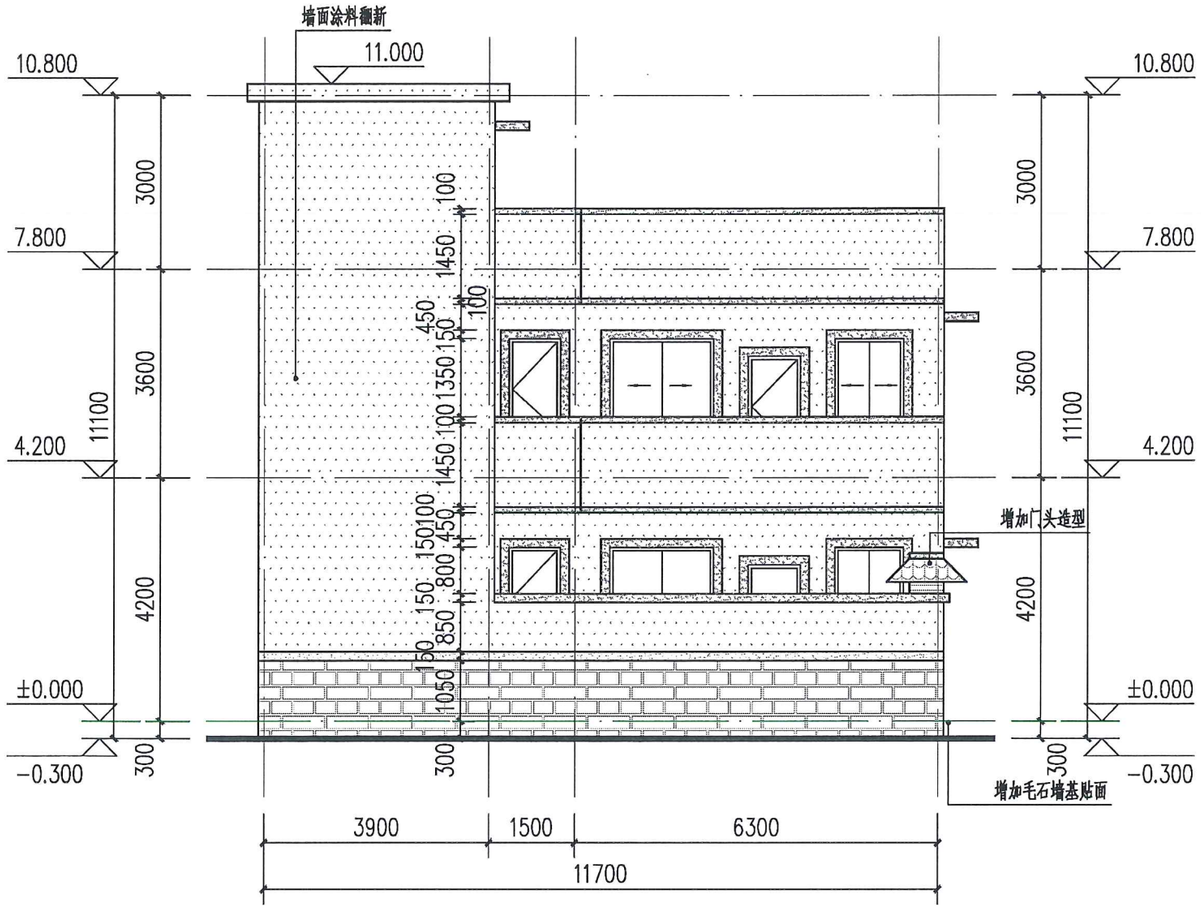

6#民宅侧立面图 1:100

图例

- 米黄色外墙涂料
- 浅灰色外墙涂料
- 浅黄色毛石
- 浅黄色外墙涂料

项目名称	从化区全域土地综合整治试点 鳌头万亩良田示范项目	子项	人居环境提升
图纸名称	6#民宅改造立面（重点整治范例）	图号	JZ－06－01

7#民宅正立面图 1:100

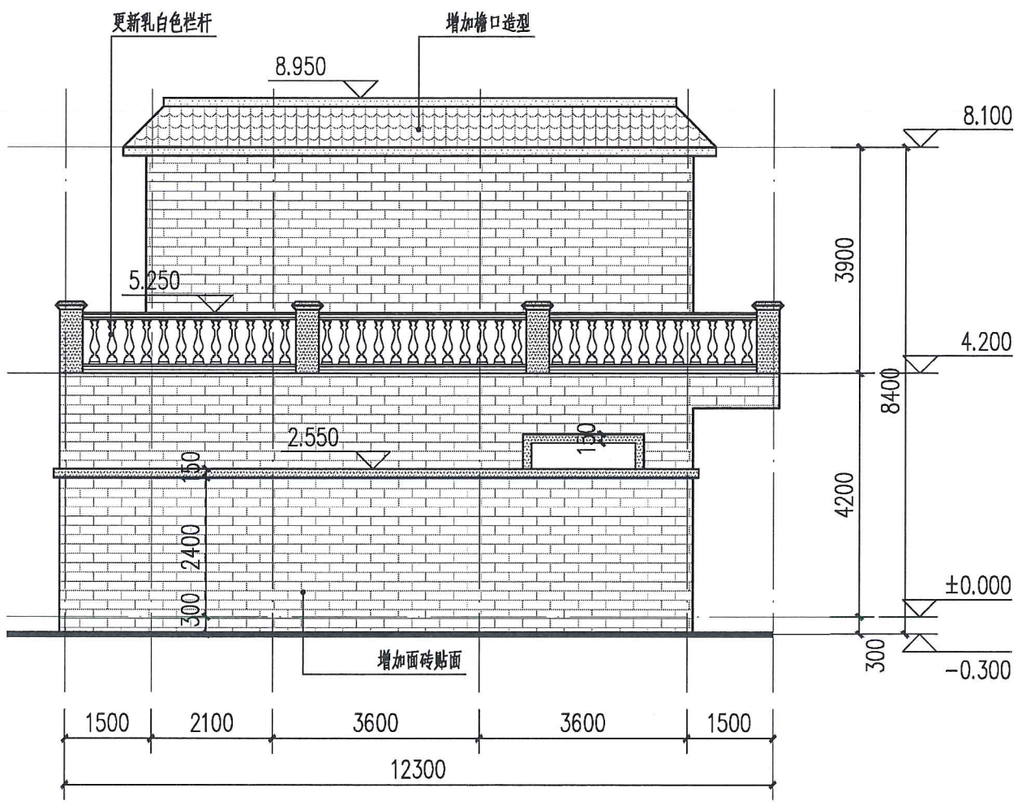

7#民宅侧立面图 1:100

图例

- 红砖
- 乳白色外墙涂料
- 灰瓦

项目名称	从化区全域土地综合整治试点 鳌头万亩良田示范项目	子项	人居环境提升
图纸名称	7#民宅改造立面（重点整治范例）	图号	JZ-07-01

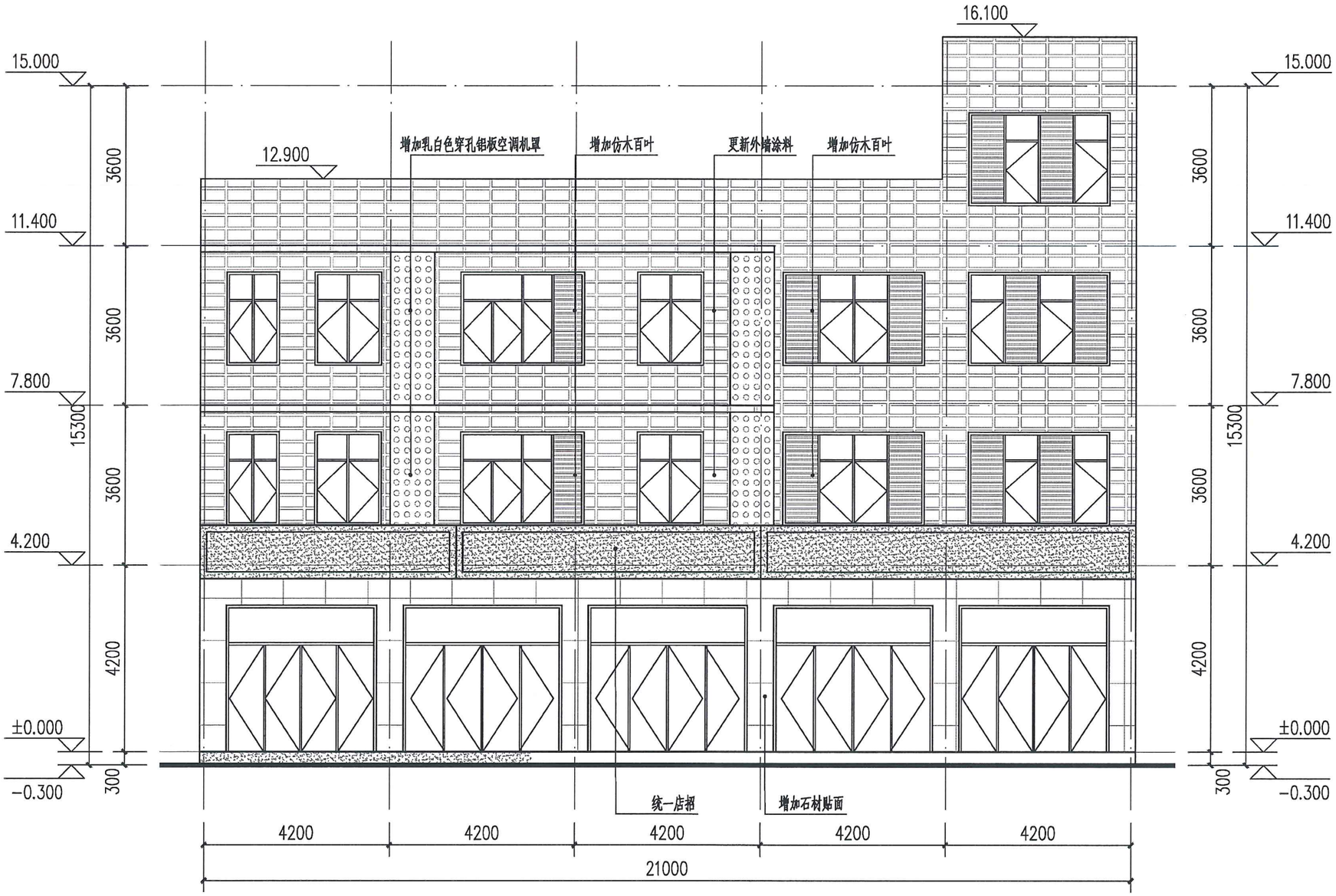

8#沿街民宅正立面图 1:100

图例

- 乳白色真石漆
- 深灰色外墙涂料
- 米黄色真石漆

项目名称	从化区全域土地综合整治试点 鳌头万亩良田示范项目	子项	人居环境提升
图纸名称	8#沿街民宅改造立面（重点整治范例）	图号	JZ-08-01

9#沿街民宅正立面图 1:100

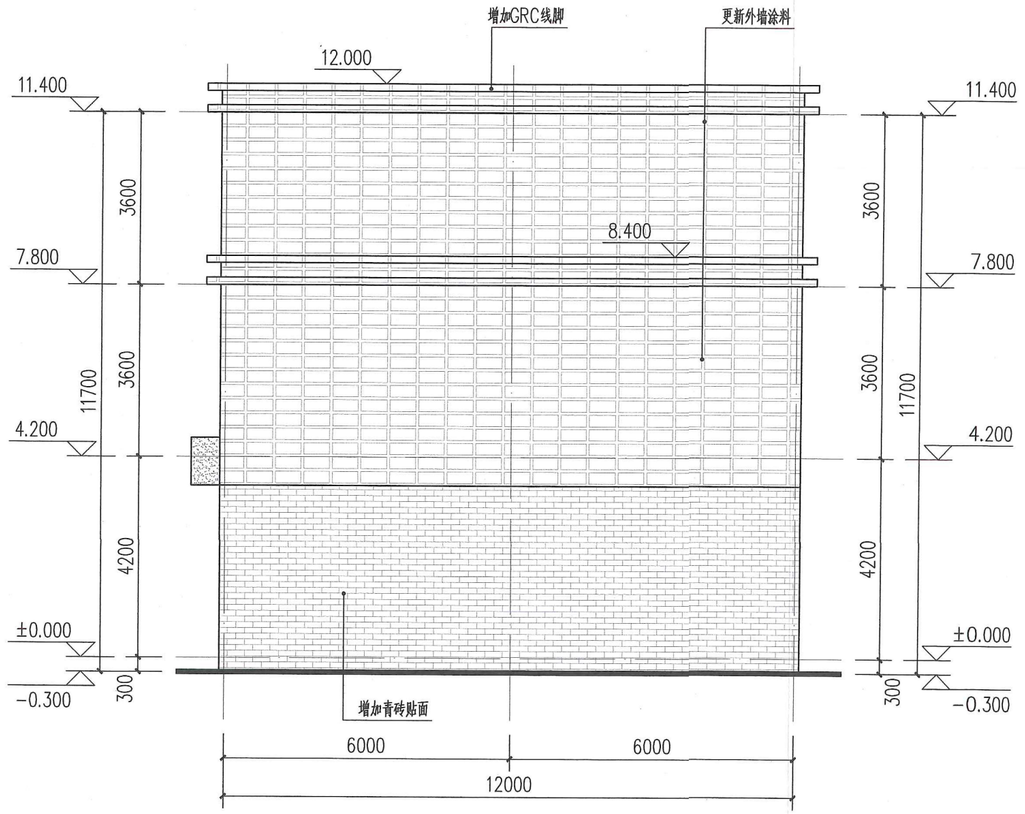

9#沿街民宅侧立面图 1:100

图例

- 乳白色真石漆
- 米黄色真石漆
- 深灰色外墙涂料
- 浅黄色外墙涂料

项目名称	从化区全域土地综合整治试点 鳌头万亩良田示范项目	子项	人居环境提升
图纸名称	9#沿街民宅改造立面（重点整治范例）	图号	JZ-09-01

从化区全域土地综合整治试点鳌头万亩良田示范项目
可行性研究报告图册

2. 村庄整治工程附图

2.2 道路提质改造工程附图

道路提质改造可研附图目录

序号	图 名	图号或编号	页数	备 注
	道路提质改造工程			
1	道路提质改造平面图	DL-3-01		
2	道路提质改造路面结构图	DL-3-02		
3	现状水泥路面处理示意图	DL-3-03		
4	道路提质改造工程数量表	DL-3-04		

道路提质改造工程：

编号：1#/22#；

路线长度：0.093km；

路面宽5.0m，路基宽5.5m,由现状的水泥路面改造为沥青混凝土路面。

注：该图比例尺1:500.

项目名称	从化区全域土地综合整治试点 鳌头万亩良田示范项目	子项	村庄整治工程
图纸名称	道路提质改造工程平面图（1#/22#）	图号	DL-3-01-01

道路提质改造工程：

编号：2#/22#；

路线长度：0.085km；

路面宽5.0m，路基宽5.5m,由现状的水泥路面改造为沥青混凝土路面。

注：该图比例尺1:500.

项目名称	从化区全域土地综合整治试点 鳌头万亩良田示范项目	子项	村庄整治工程
图纸名称	道路提质改造工程平面图（2#/22#）	图号	DL-3-01-02

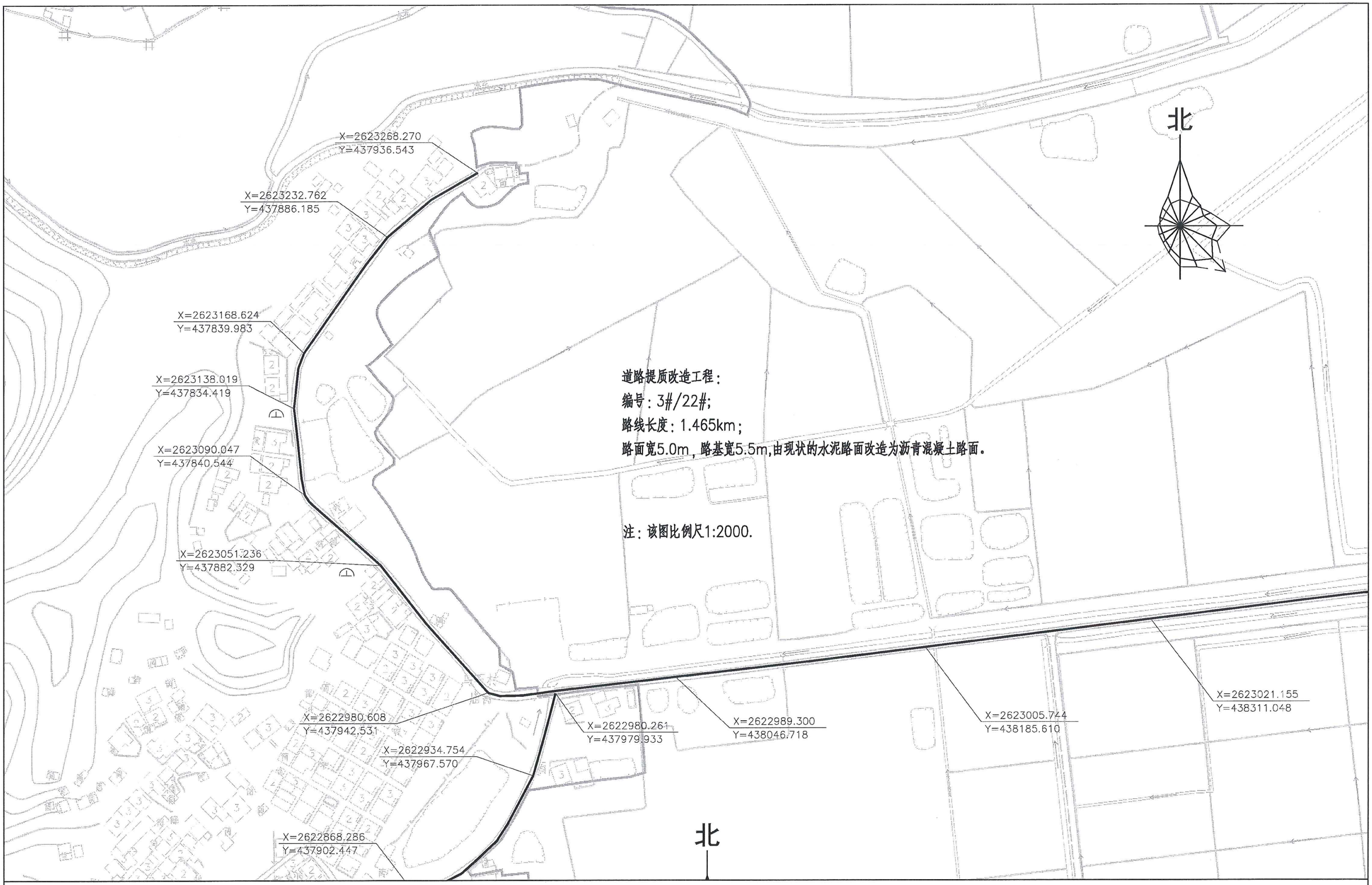

项目名称	从化区全域土地综合整治试点 鳌头万亩良田示范项目	子项	村庄整治工程
图纸名称	道路提质改造工程平面图（3#/22#）	图号	DL-3-01-03

道路提质改造工程：

编号：3#/22#；

路线长度：1.465km；

路面宽5.0m，路基宽5.5m,由现状的水泥路面改造为沥青混凝土路面。

注：该图比例尺1:2000.

北

X=2623084.562
Y=438865.353

X=2623059.969
Y=438884.988

X=2622995.427
Y=438902.532

X=2622930.691
Y=438918.667

X=2622918.0
Y=438916.61

X=2622844.027
Y=438864.353

X=2623065.738
Y=438681.611

X=2623051.923
Y=438567.595

X=2623036.537
Y=438439.056

X=2623021.155
Y=438311.048

005.744
5.610

项目名称	从化区全域土地综合整治试点 鳌头万亩良田示范项目	子项	村庄整治工程
图纸名称	道路提质改造工程平面图（3#/22#）	图号	DL-3-01-04

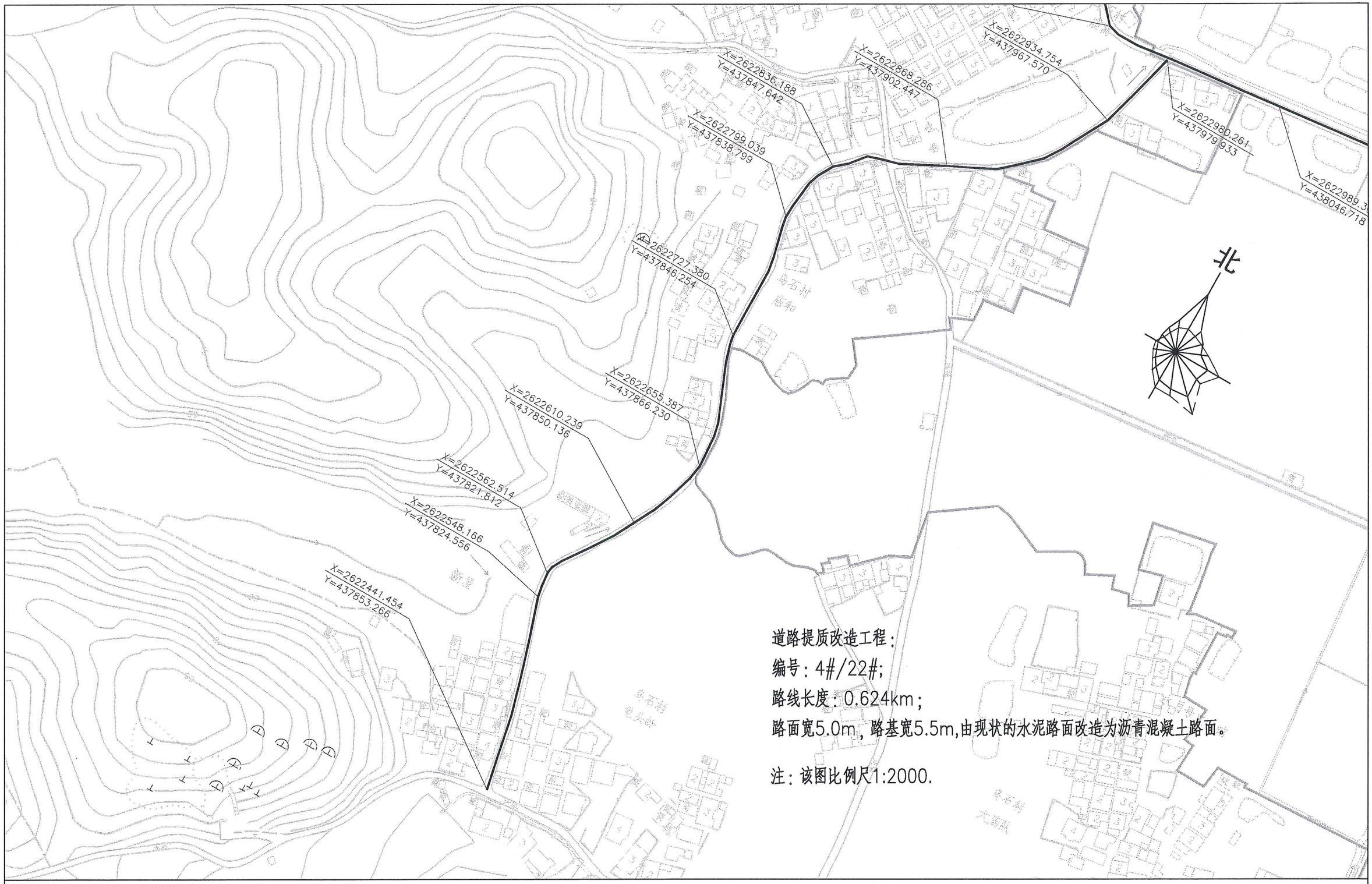

项目名称	从化区全域土地综合整治试点 鳌头万亩良田示范项目	子项	村庄整治工程
图纸名称	道路提质改造工程平面图（4#/22#）	图号	DL-3-01-05

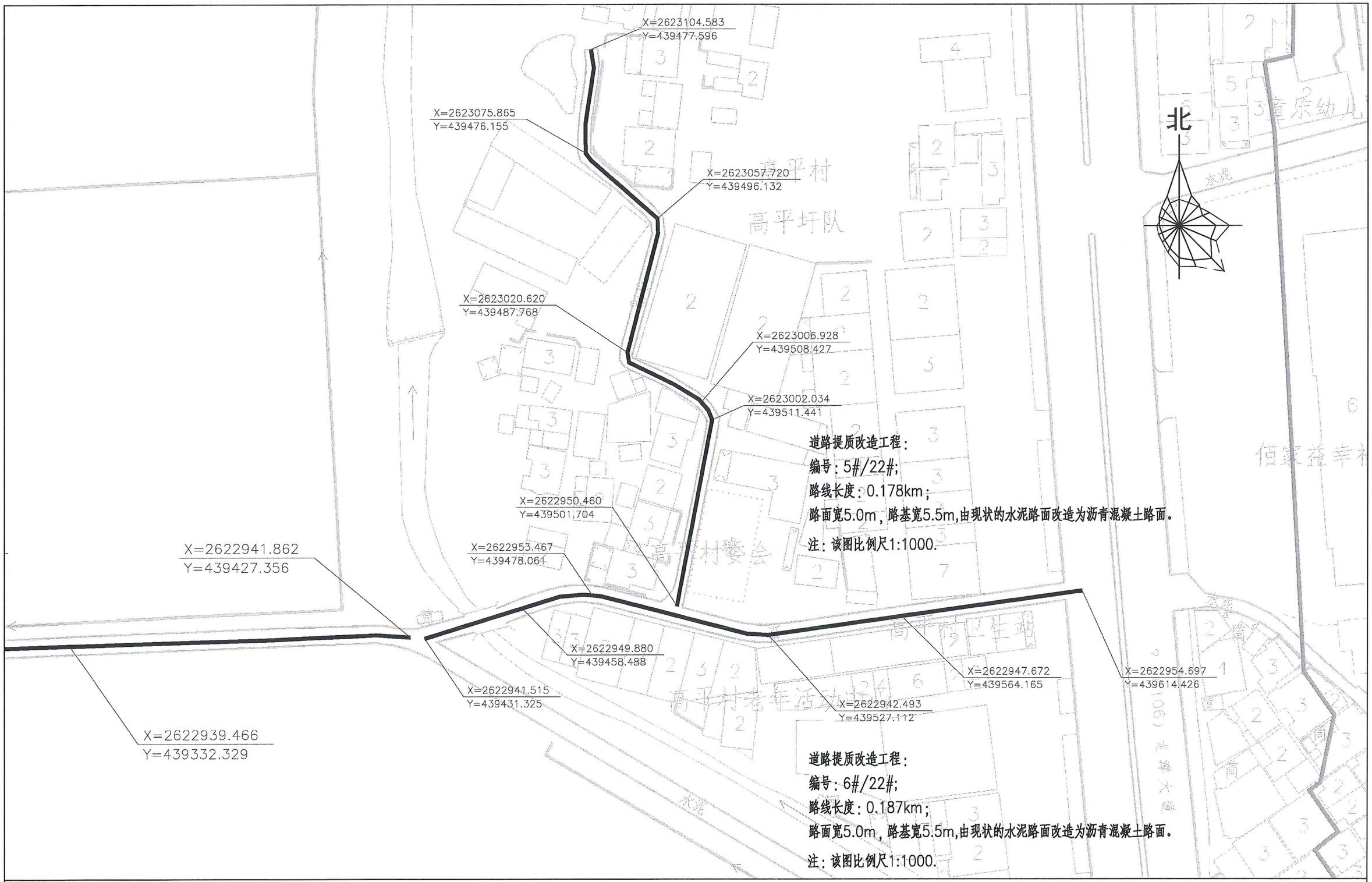

项目名称	从化区全域土地综合整治试点 鳌头万亩良田示范项目	子项	村庄整治工程
图纸名称	道路提质改造工程平面图（5、6#/22#）	图号	DL-3-01-06

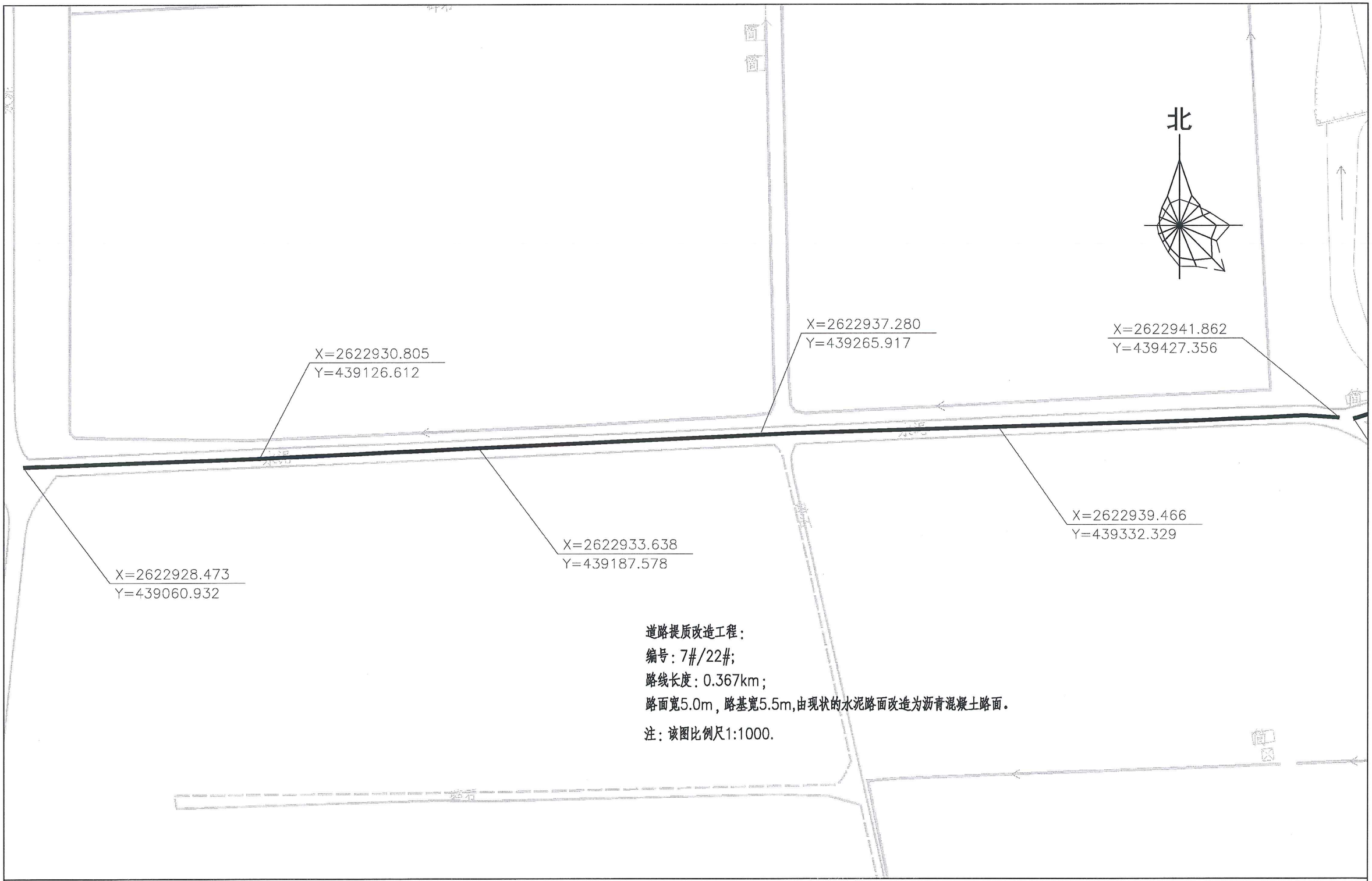

道路提质改造工程：

编号：7#/22#;

路线长度：0.367km；

路面宽5.0m，路基宽5.5m,由现状的水泥路面改造为沥青混凝土路面。

注：该图比例尺1:1000.

项目名称	从化区全域土地综合整治试点 鳌头万亩良田示范项目	子项	村庄整治工程
图纸名称	道路提质改造工程平面图（7#/22#）	图号	DL-3-01-07

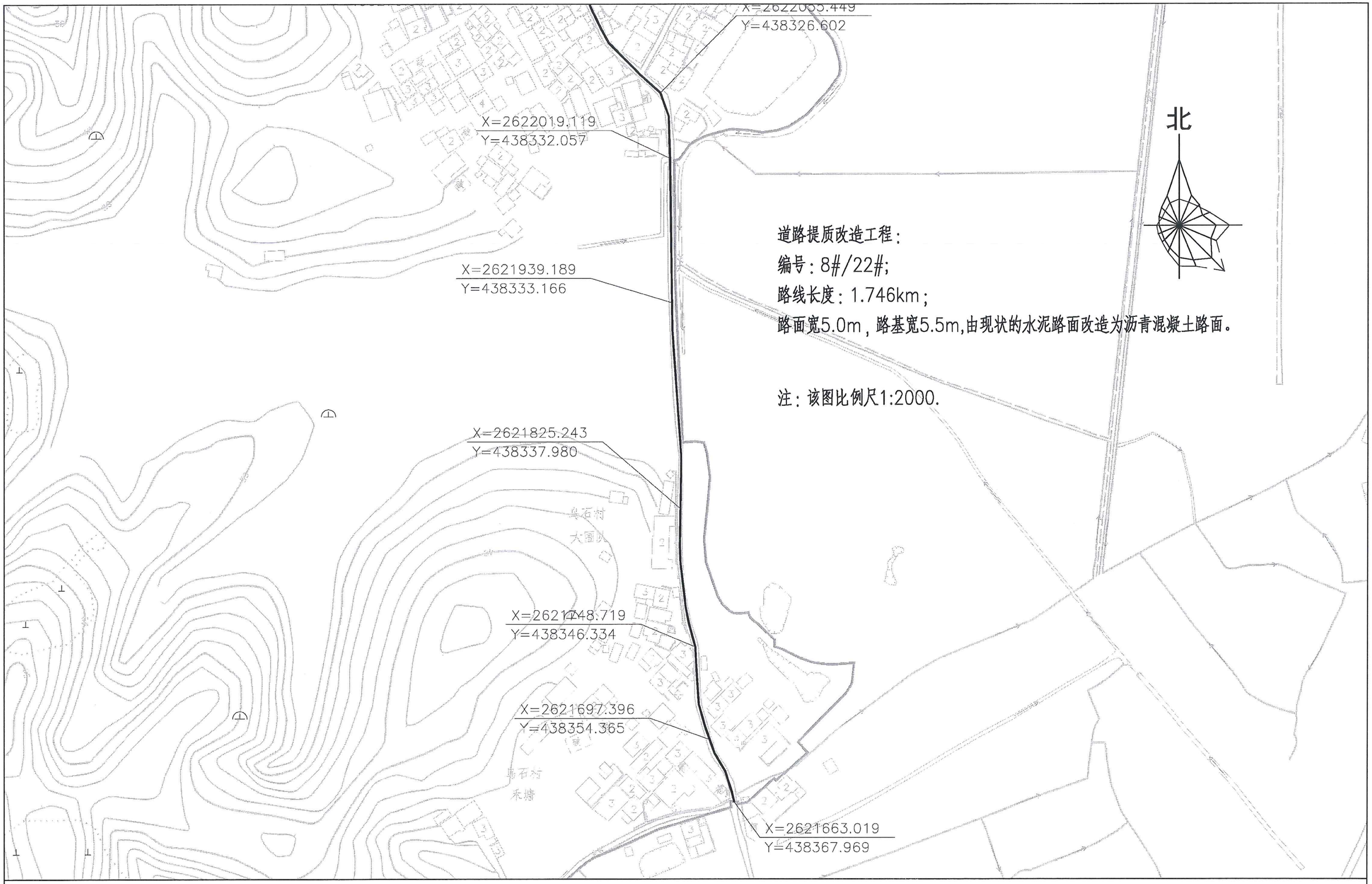

项目名称	从化区全域土地综合整治试点 鳌头万亩良田示范项目	子项	村庄整治工程
图纸名称	道路提质改造工程平面图（8#/22#）	图号	DL-3-01-08

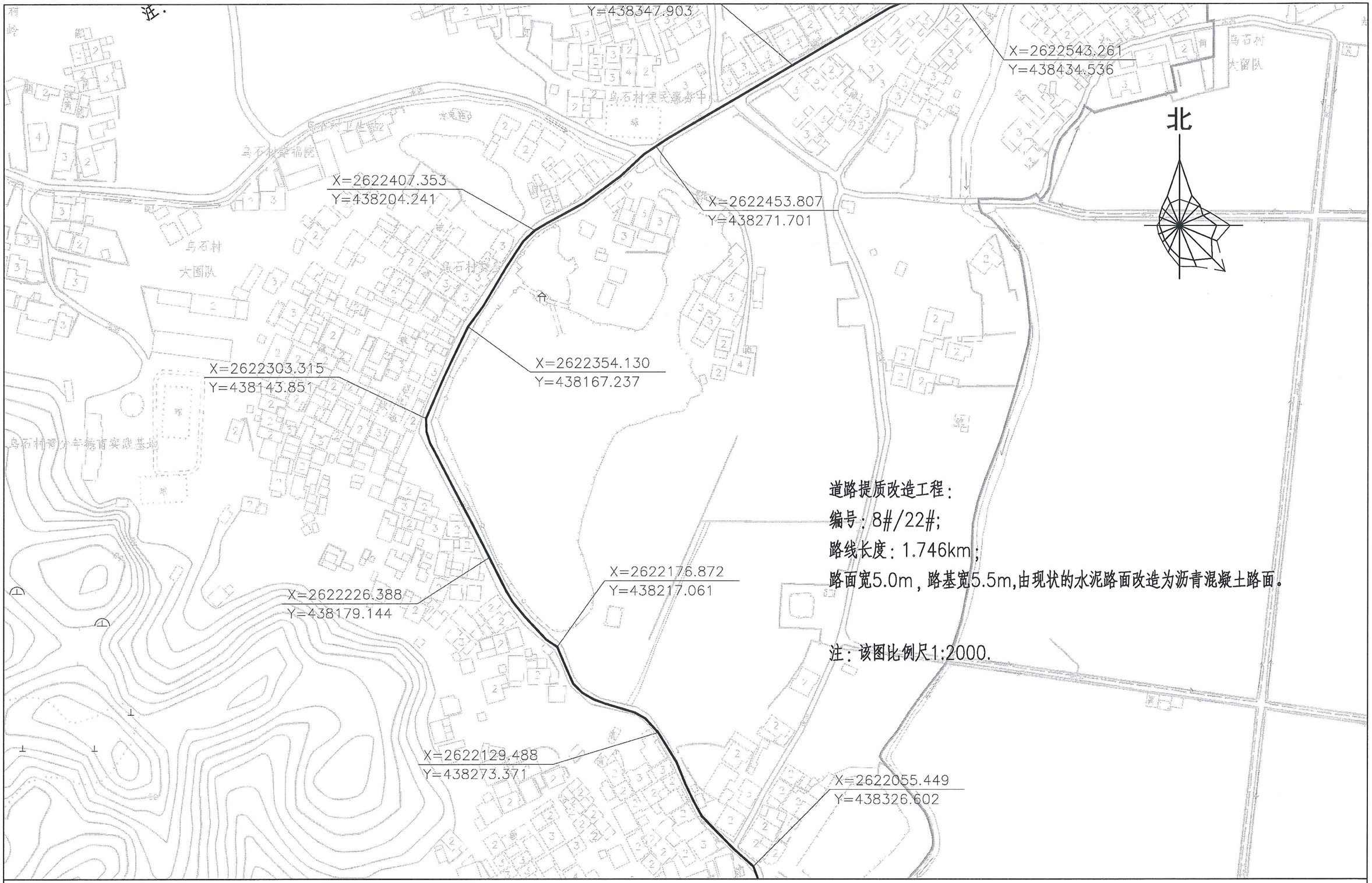

道路提质改造工程：

编号：8#/22#；

路线长度：1.746km；

路面宽5.0m，路基宽5.5m,由现状的水泥路面改造为沥青混凝土路面。

注：该图比例尺1:2000.

项目名称	从化区全域土地综合整治试点 鳌头万亩良田示范项目	子项	村庄整治工程
图纸名称	道路提质改造工程平面图（8#/22#）	图号	DL-3-01-09

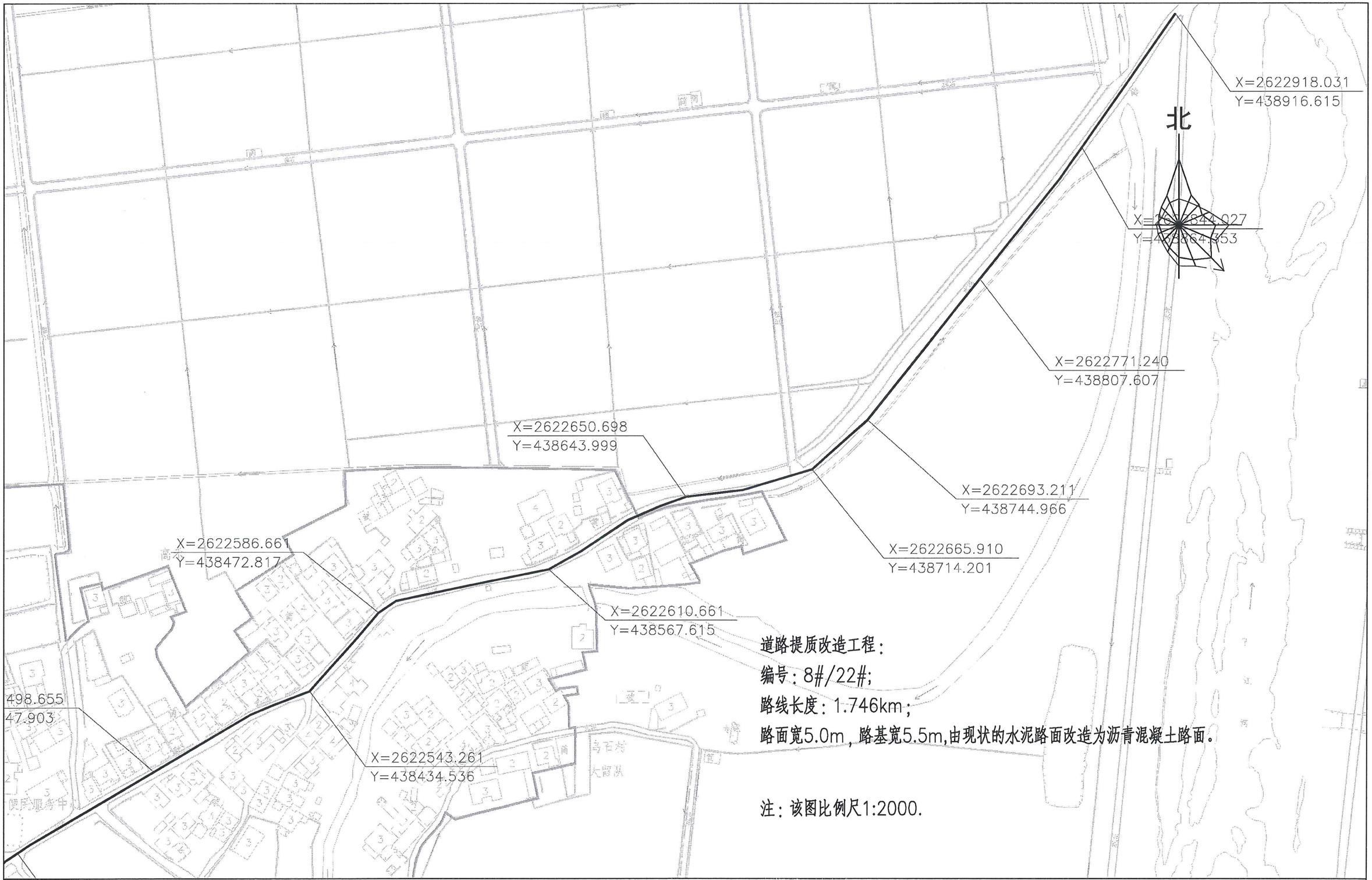

道路提质改造工程：

编号：8#/22#;

路线长度：1.746km；

路面宽5.0m，路基宽5.5m,由现状的水泥路面改造为沥青混凝土路面。

注：该图比例尺1:2000.

项目名称	从化区全域土地综合整治试点 鳌头万亩良田示范项目	子项	村庄整治工程
图纸名称	道路提质改造工程平面图（8#/22#）	图号	DL-3-01-10

道路提质改造工程：

编号：9#/22#；

路线长度：0.772km；

路面宽5.0m，路基宽5.5m,由现状的水泥路面改造为沥青混凝土路面。

注：该图比例尺1:2000.

项目名称	从化区全域土地综合整治试点 鳌头万亩良田示范项目	子项	村庄整治工程
图纸名称	道路提质改造工程平面图（9#/22#）	图号	DL-3-01-11

道路提质改造工程：

编号：10#/22#；

路线长度：0.443km；

路面宽5.0m，路基宽5.5m,由现状的水泥路面改造为沥青混凝土路面。

注：该图比例尺1:2000.

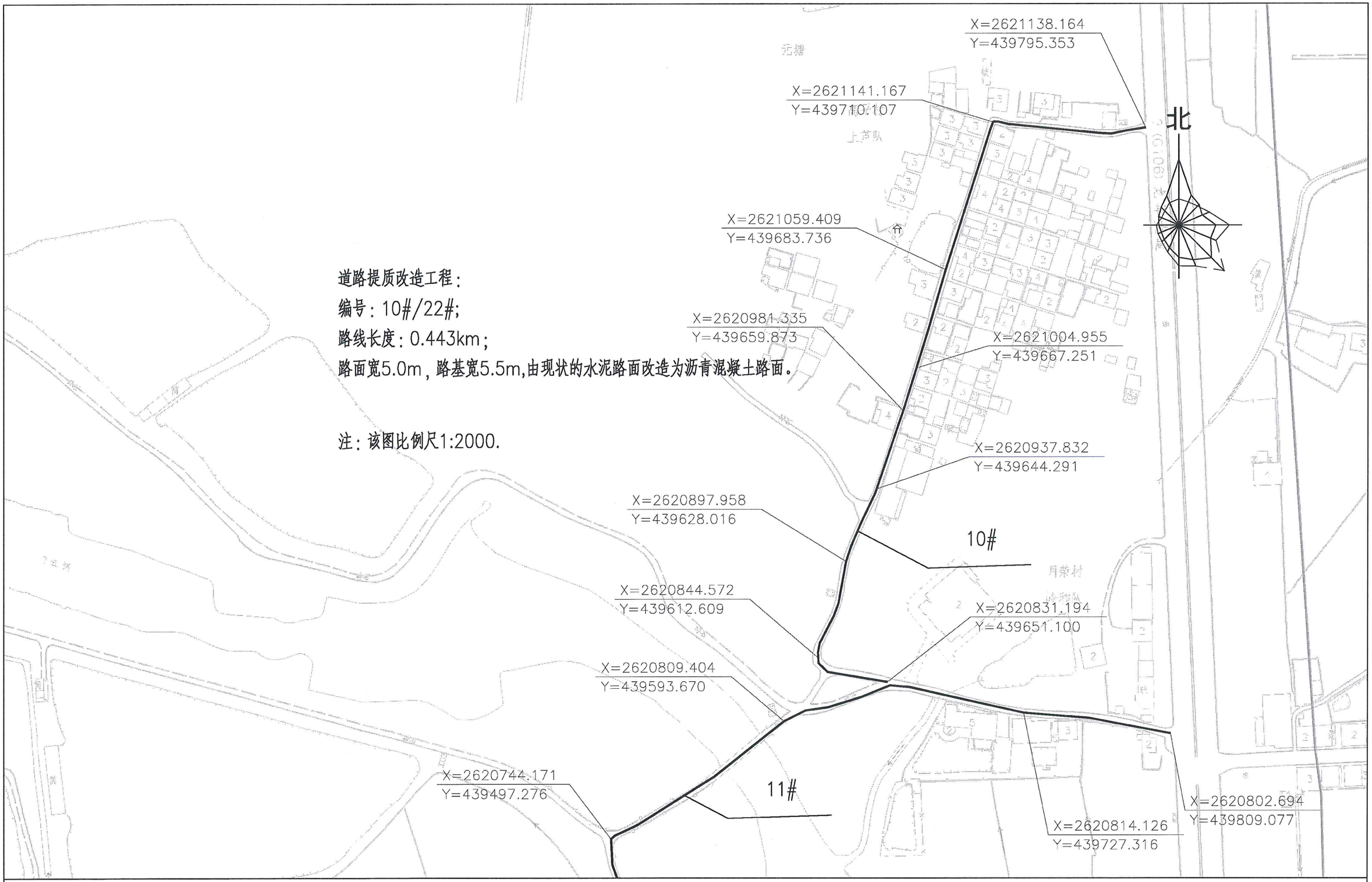

项目名称	从化区全域土地综合整治试点 鳌头万亩良田示范项目	子项	村庄整治工程
图纸名称	道路提质改造工程平面图（10#/22#）	图号	DL-3-01-12

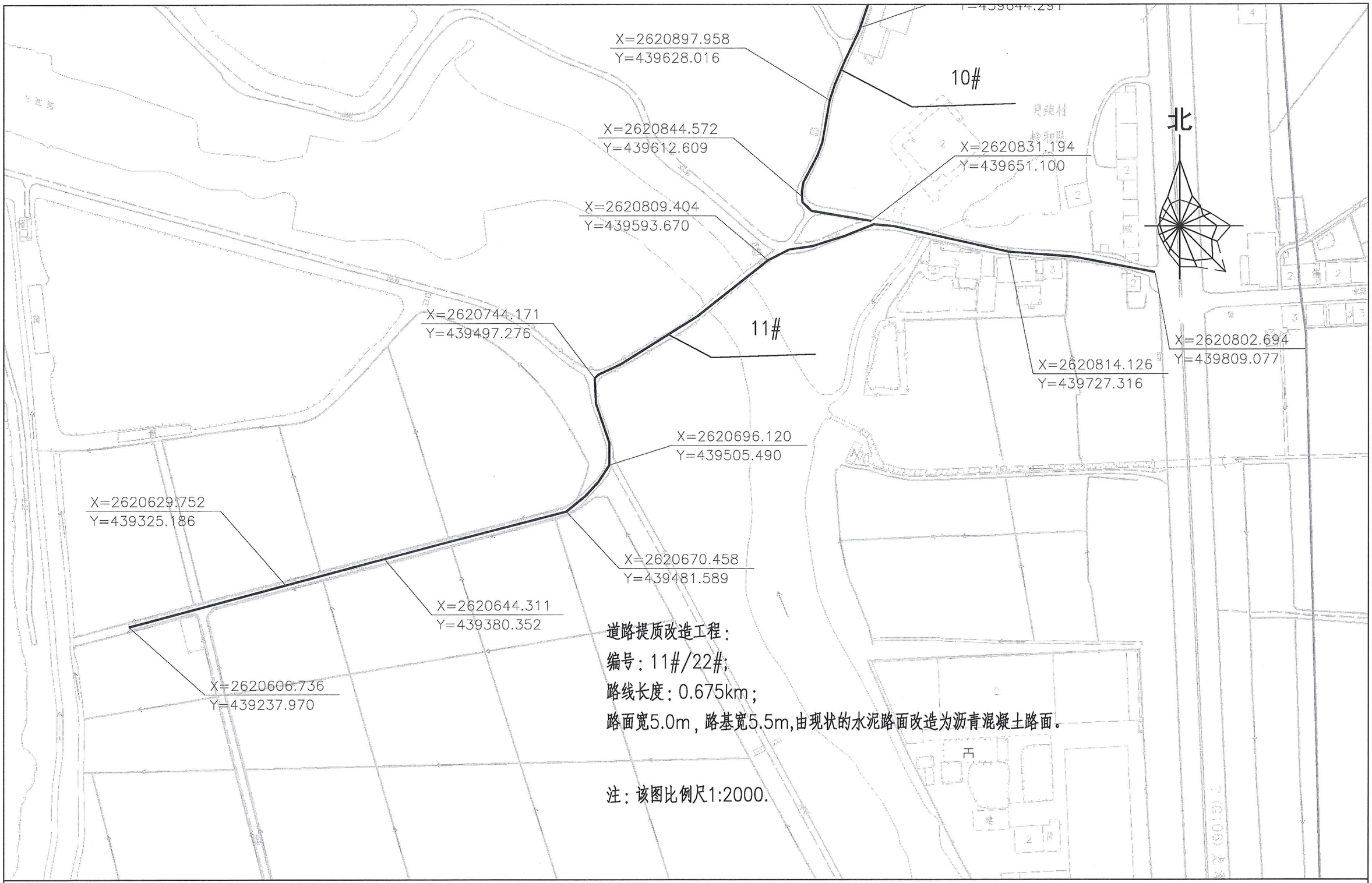

道路提质改造工程：

编号：11#/22#;

路线长度：0.675km；

路面宽5.0m，路基宽5.5m,由现状的水泥路面改造为沥青混凝土路面。

注：该图比例尺1:2000.

项目名称	从化区全域土地综合整治试点 鳌头万亩良田示范项目	子项	村庄整治工程
图纸名称	道路提质改造工程平面图（11#/22#）	图号	DL-3-01-13

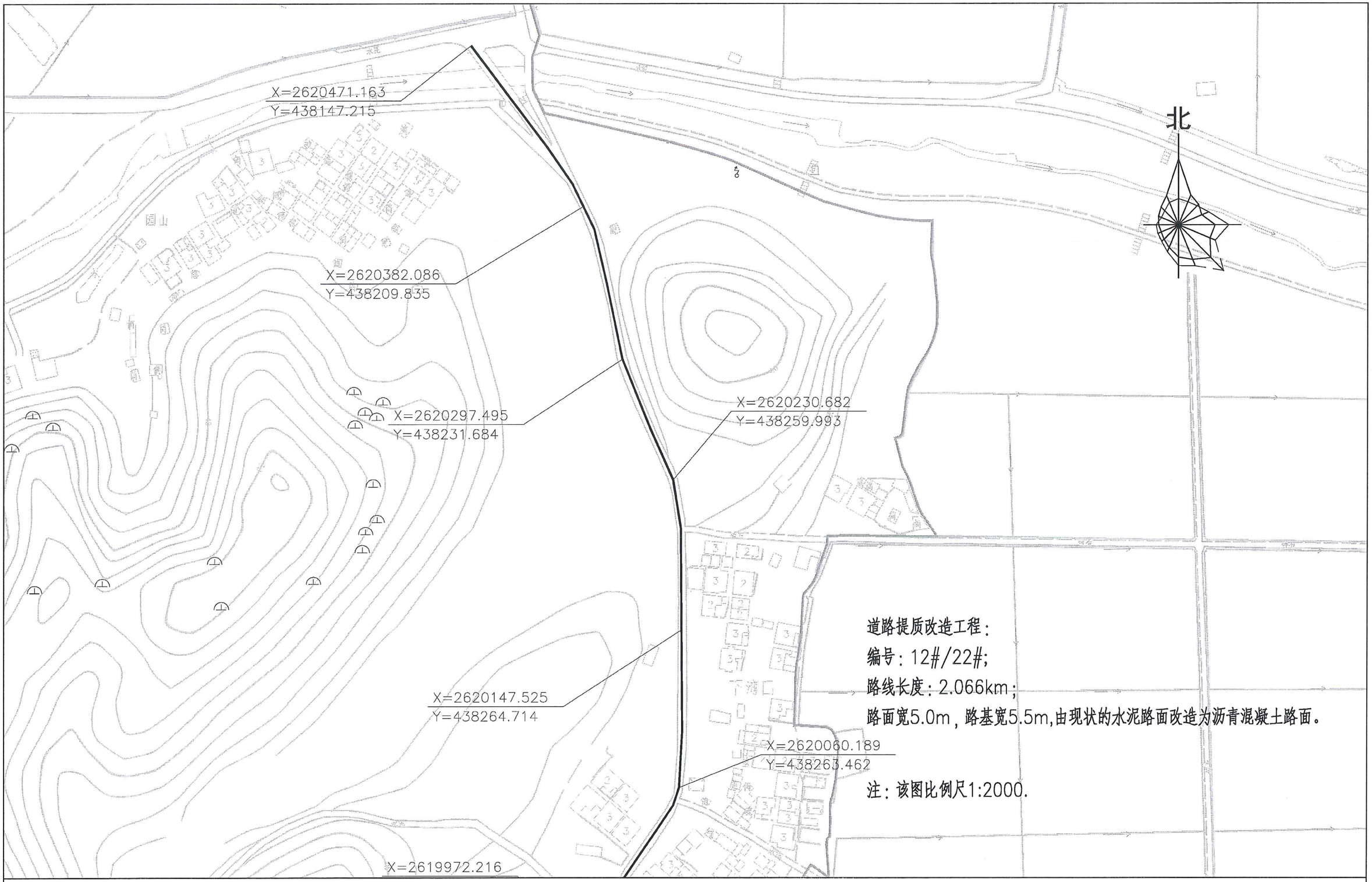

道路提质改造工程：

编号：12#/22#；

路线长度：2.066km；

路面宽5.0m，路基宽5.5m,由现状的水泥路面改造为沥青混凝土路面。

注：该图比例尺1:2000.

项目名称	从化区全域土地综合整治试点 鳌头万亩良田示范项目	子项	村庄整治工程
图纸名称	道路提质改造工程平面图（12#/22#）	图号	DL-3-01-14

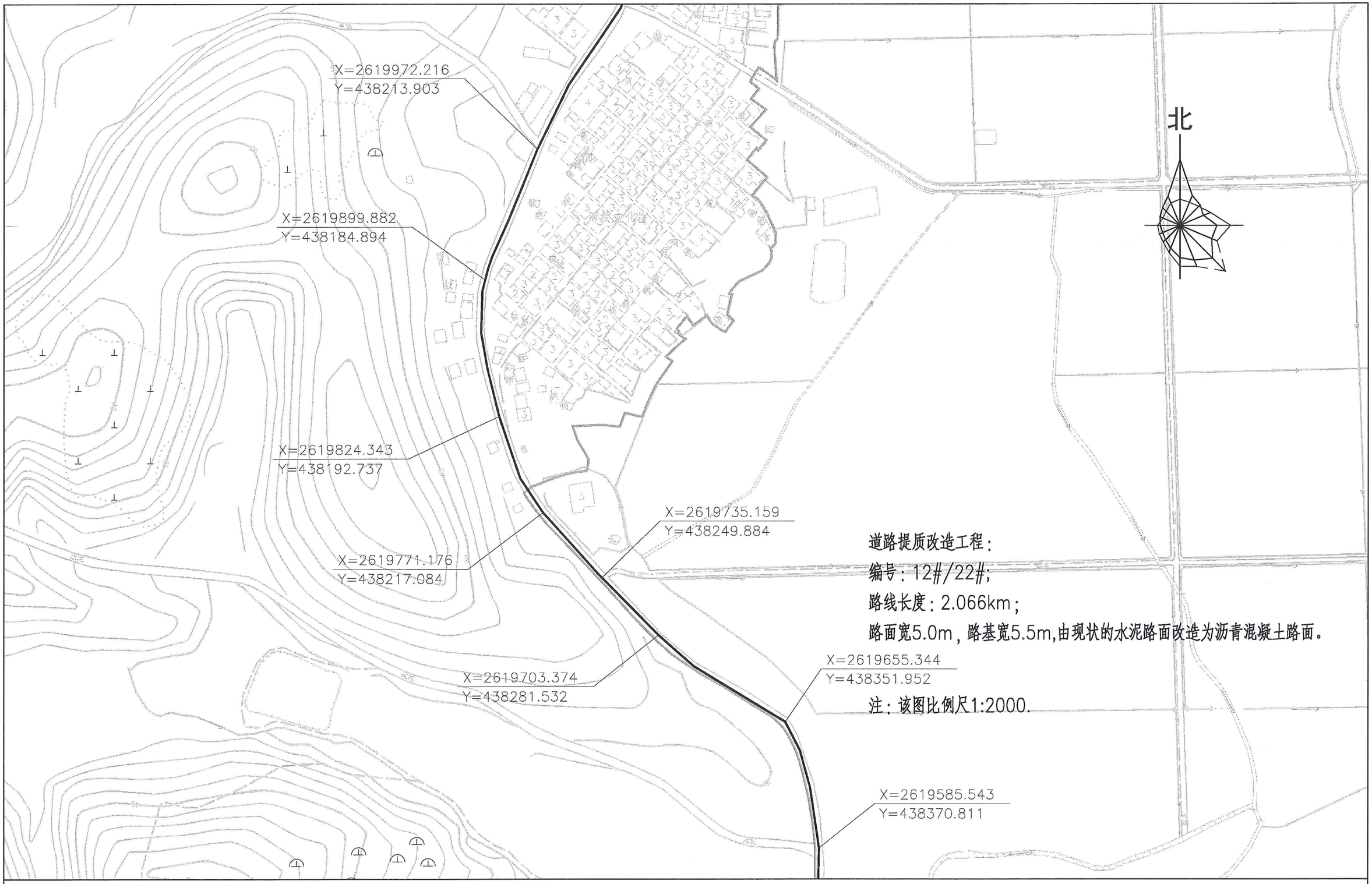

项目名称	从化区全域土地综合整治试点 鳌头万亩良田示范项目	子项	村庄整治工程
图纸名称	道路提质改造工程平面图（12#/22#）	图号	DL-3-01-15

项目名称	从化区全域土地综合整治试点 鳌头万亩良田示范项目	子项	村庄整治工程
图纸名称	道路提质改造工程平面图（12#/22#）	图号	DL-3-01-16

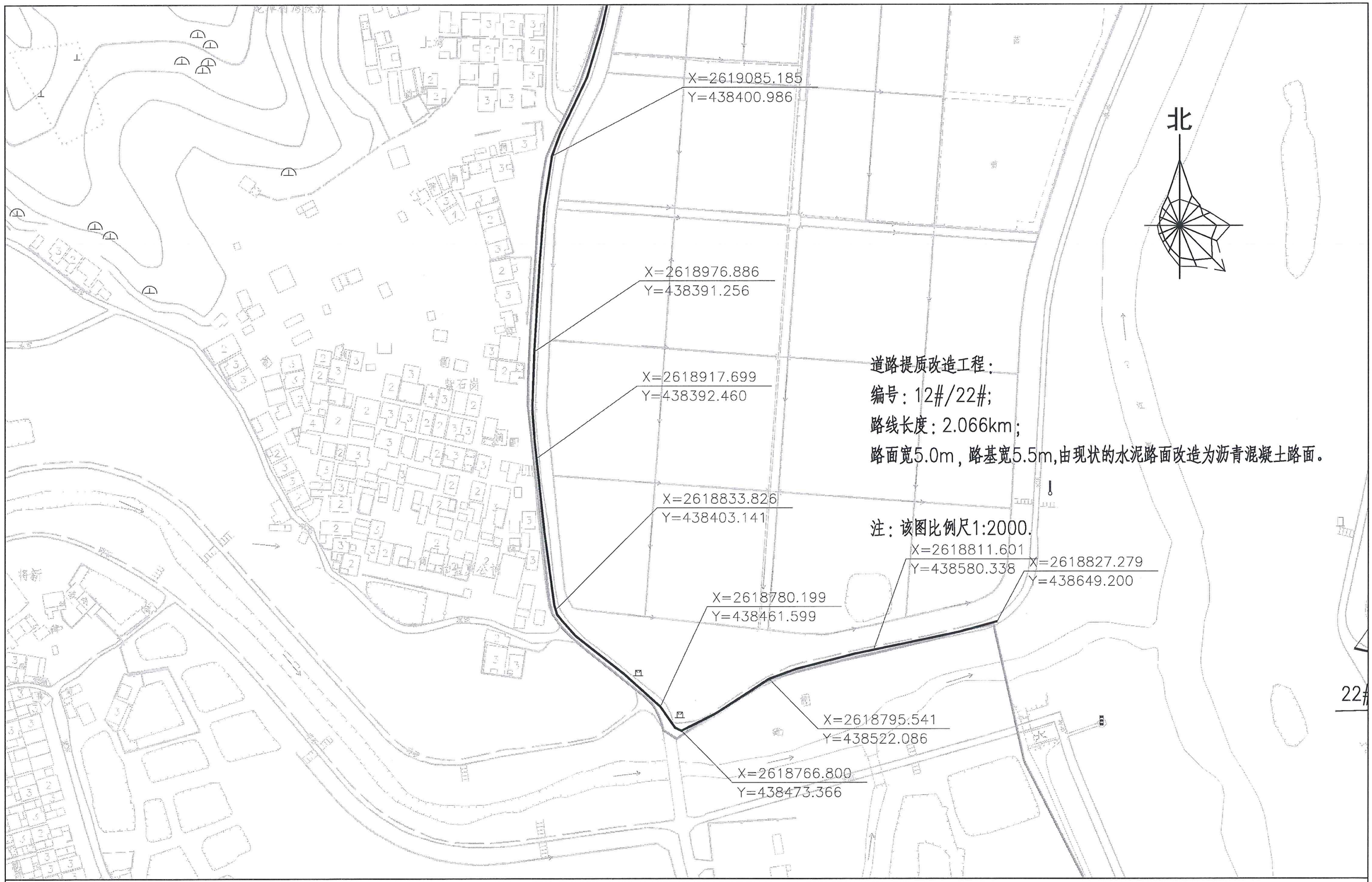

项目名称	从化区全域土地综合整治试点 鳌头万亩良田示范项目	子项	村庄整治工程
图纸名称	道路提质改造工程平面图（12#/22#）	图号	DL-3-01-17

13#

X=2619847.290
Y=438931.917

X=2619849.595
Y=439034.557

X=2619851.900
Y=439137.196

X=2619849.359
Y=439145.089

北

道路提质改造工程：
编号：13#/22#;
路线长度：0.205km；
路面宽5.0m，路基宽5.5m,由现状的水泥路面改造为沥青混凝土路面。

X=2619790.033
Y=439138.384

14#

X=2619726.509
Y=439131.206

X=2619621.575
Y=439121.237

X=2619658.060
Y=439123.471

道路提质改造工程：
编号：14#/22#;
路线长度：0.494km；
路面宽5.0m，路基宽5.5m,由现状的水泥路面改造为沥青混凝土路面。

X=2619565.182
Y=439162.940

X=2619555.547
Y=439156.942

注：该图比例尺1:2000.

X=2619481.156
Y=439197.971

道路提质改造工程：
编号：15#/22#;
路线长度：0.939km；
路面宽5.0m，路基宽5.5m,由现状的水泥路面改造为沥青混凝土路面。

X=2619432.320
Y=439194.149

注：该图比例尺1:2000.

X=2619414.119
Y=439122.242

X=2619385.395
Y=439194.000

X=2619368.678

X=2619385.565

项目名称	从化区全域土地综合整治试点 鳌头万亩良田示范项目	子项	村庄整治工程
图纸名称	道路提质改造工程平面图（13、14#/22#）	图号	DL-3-01-18

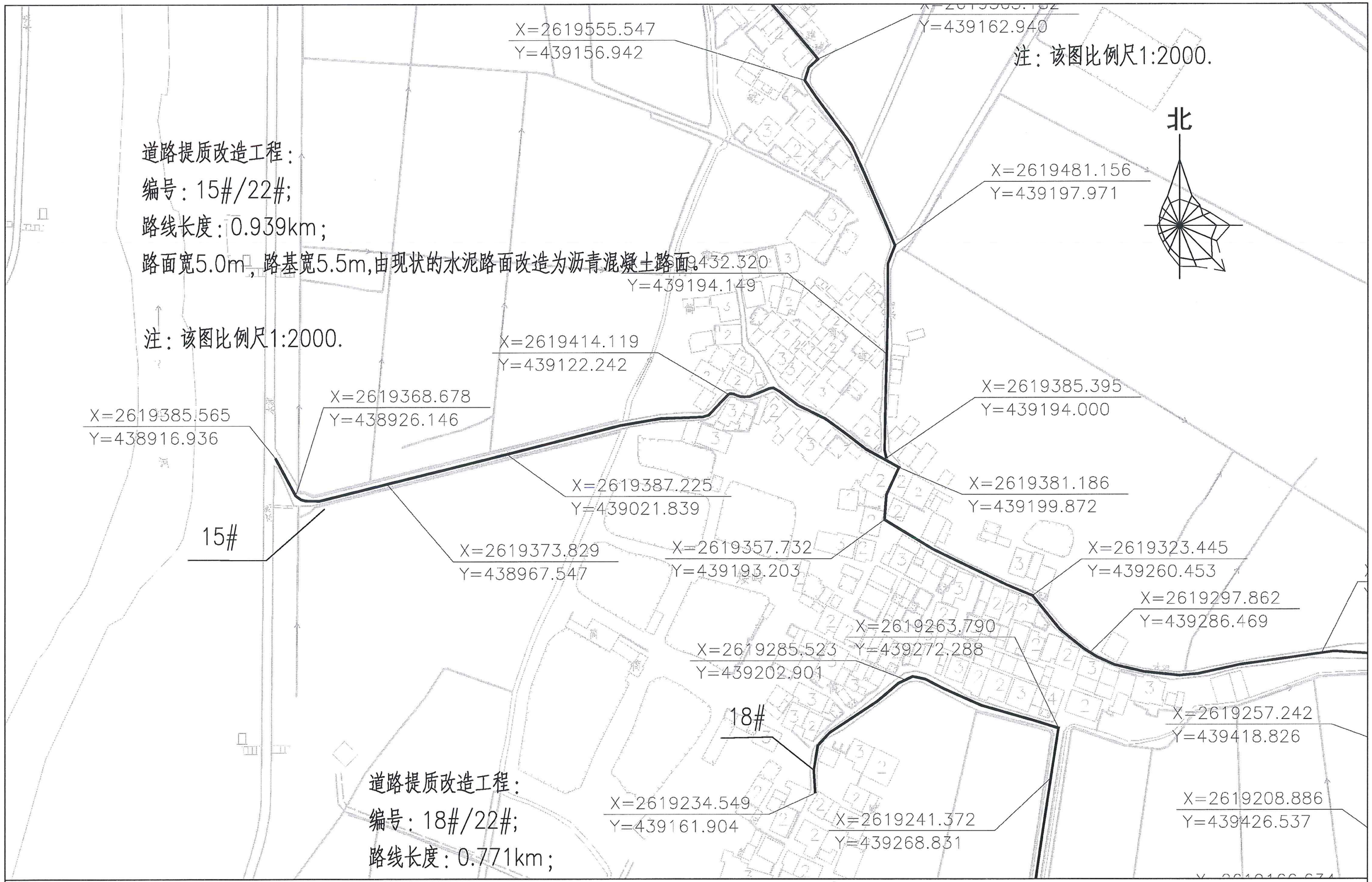

项目名称	从化区全域土地综合整治试点 鳌头万亩良田示范项目	子项	村庄整治工程
图纸名称	道路提质改造工程平面图（15#/22#）	图号	DL-3-01-19

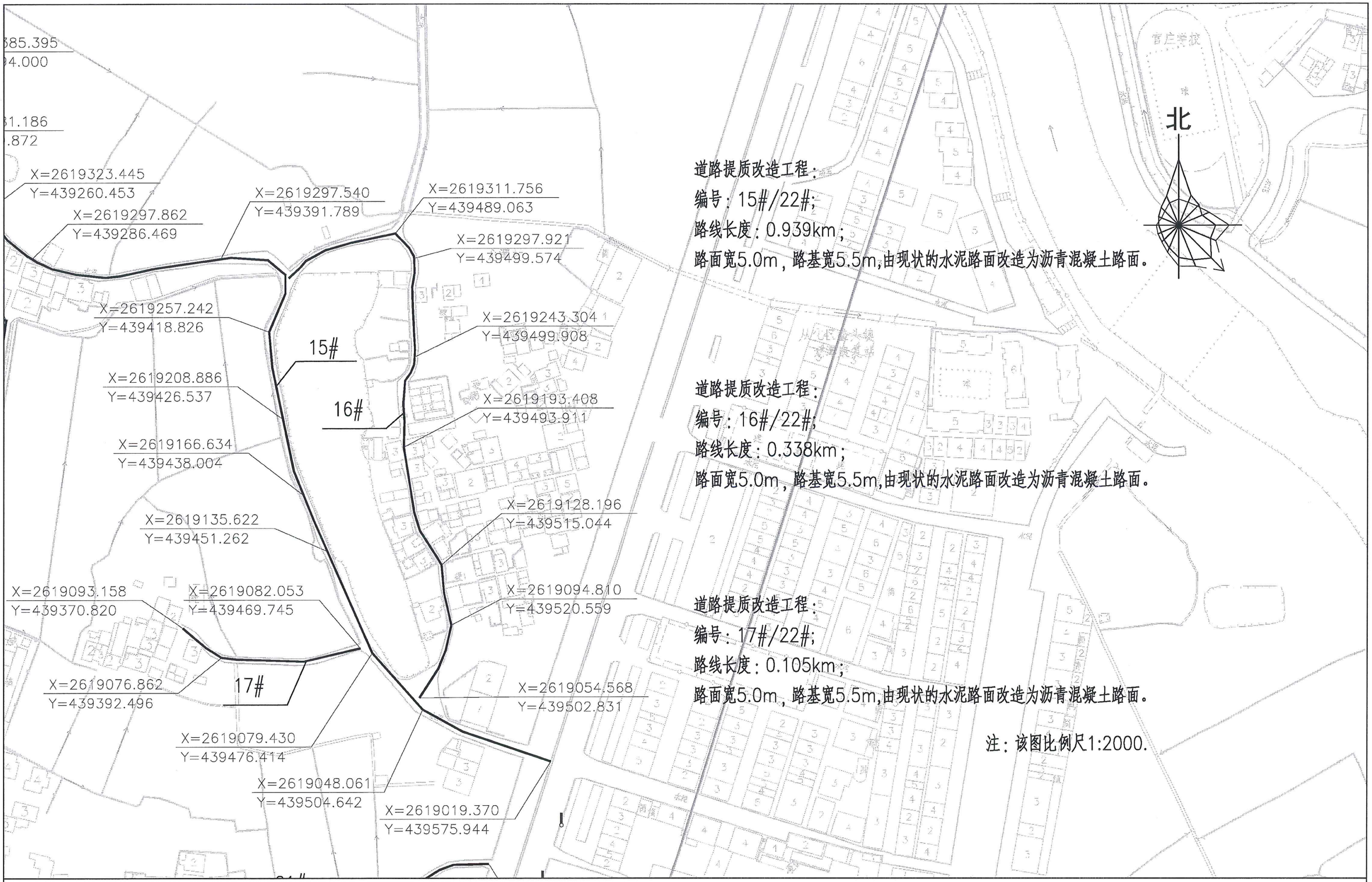

道路提质改造工程：
编号：15#/22#;
路线长度：0.939km；
路面宽5.0m，路基宽5.5m,由现状的水泥路面改造为沥青混凝土路面。

道路提质改造工程：
编号：16#/22#;
路线长度：0.338km；
路面宽5.0m，路基宽5.5m,由现状的水泥路面改造为沥青混凝土路面。

道路提质改造工程：
编号：17#/22#;
路线长度：0.105km；
路面宽5.0m，路基宽5.5m,由现状的水泥路面改造为沥青混凝土路面。

注：该图比例尺1:2000.

项目名称	从化区全域土地综合整治试点 鳌头万亩良田示范项目	子项	村庄整治工程
图纸名称	道路提质改造工程平面图（15、16、17#/22#）	图号	DL-3-01-20

15#

X=2619373.829
Y=438967.547

X=2619357.732
Y=439193.203

X=2619323.445
Y=439260.453

X=2619297.540
Y=439391.789

X=2619311.756
Y=439489.063

X=2619297.862
Y=439286.469

X=2619263.790
Y=439272.288

X=2619297.921
Y=439499.574

X=2619285.523
Y=439202.901

18#

X=2619257.242
Y=439418.826

X=2619243.3
Y=439499.90

15#

道路提质改造工程：
编号：18#/22#；
路线长度：0.771km；
路面宽5.0m，路基宽5.5m,由现状的水泥路面改造为沥青混凝土路面。

X=2619234.549
Y=439161.904

X=2619241.372
Y=439268.831

X=2619208.886
Y=439426.537

16#

X=2619193.4
Y=439493.91

X=2619166.634
Y=439438.004

X=2619166.067
Y=439257.698

X=2619135.622
Y=439451.262

X=261912
Y=439515

X=2619139.385
Y=439130.368

19#

X=2619093.158
Y=439370.820

X=2619082.053
Y=439469.745

X=261909
Y=439520

X=2619117.571
Y=439197.280

X=2619076.862
Y=439392.496

17#

X=2619103.834
Y=439245.947

18#

X=2619079.430
Y=439476.414

X=2619048.061
Y=439504.642

X=2619019.370
Y=439575.944

道路提质改造工程：
编号：19#/22#；
路线长度：0.122km；
路面宽5.0m，路基宽5.5m,由现状的水泥路面改造为沥青混凝土路面。

注：该图比例尺1:2000.

X=2619005.790
Y=439232.830

21#

X=2618879.240
Y=439237.037

X=2618955.138
Y=439227.290

X=2618938.779
Y=439481.514

20#

X=2618841.235
Y=439329.661

X=2618858.453

项目名称	从化区全域土地综合整治试点 鳌头万亩良田示范项目	子项	村庄整治工程
图纸名称	道路提质改造工程平面图（18、19#/22#）	图号	DL-3-01-21

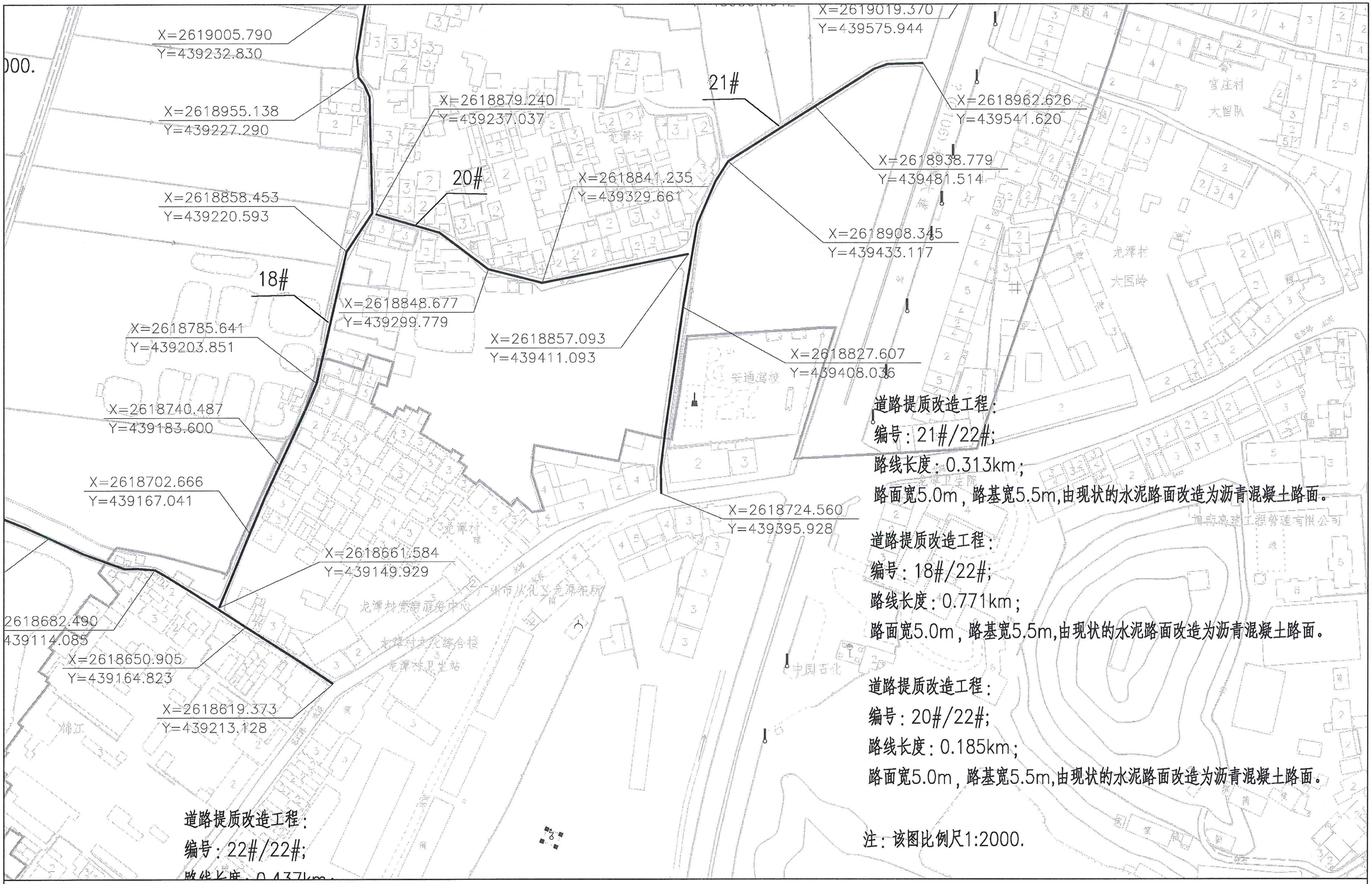

道路提质改造工程：
编号：21#/22#；
路线长度：0.313km；
路面宽5.0m，路基宽5.5m,由现状的水泥路面改造为沥青混凝土路面。

道路提质改造工程：
编号：18#/22#；
路线长度：0.771km；
路面宽5.0m，路基宽5.5m,由现状的水泥路面改造为沥青混凝土路面。

道路提质改造工程：
编号：20#/22#；
路线长度：0.185km；
路面宽5.0m，路基宽5.5m,由现状的水泥路面改造为沥青混凝土路面。

注：该图比例尺1:2000.

道路提质改造工程：
编号：22#/22#；
路线长度：0.437km；

项目名称	从化区全域土地综合整治试点 鳌头万亩良田示范项目	子项	村庄整治工程
图纸名称	道路提质改造工程平面图（18、20、21#/22#）	图号	DL-3-01-22

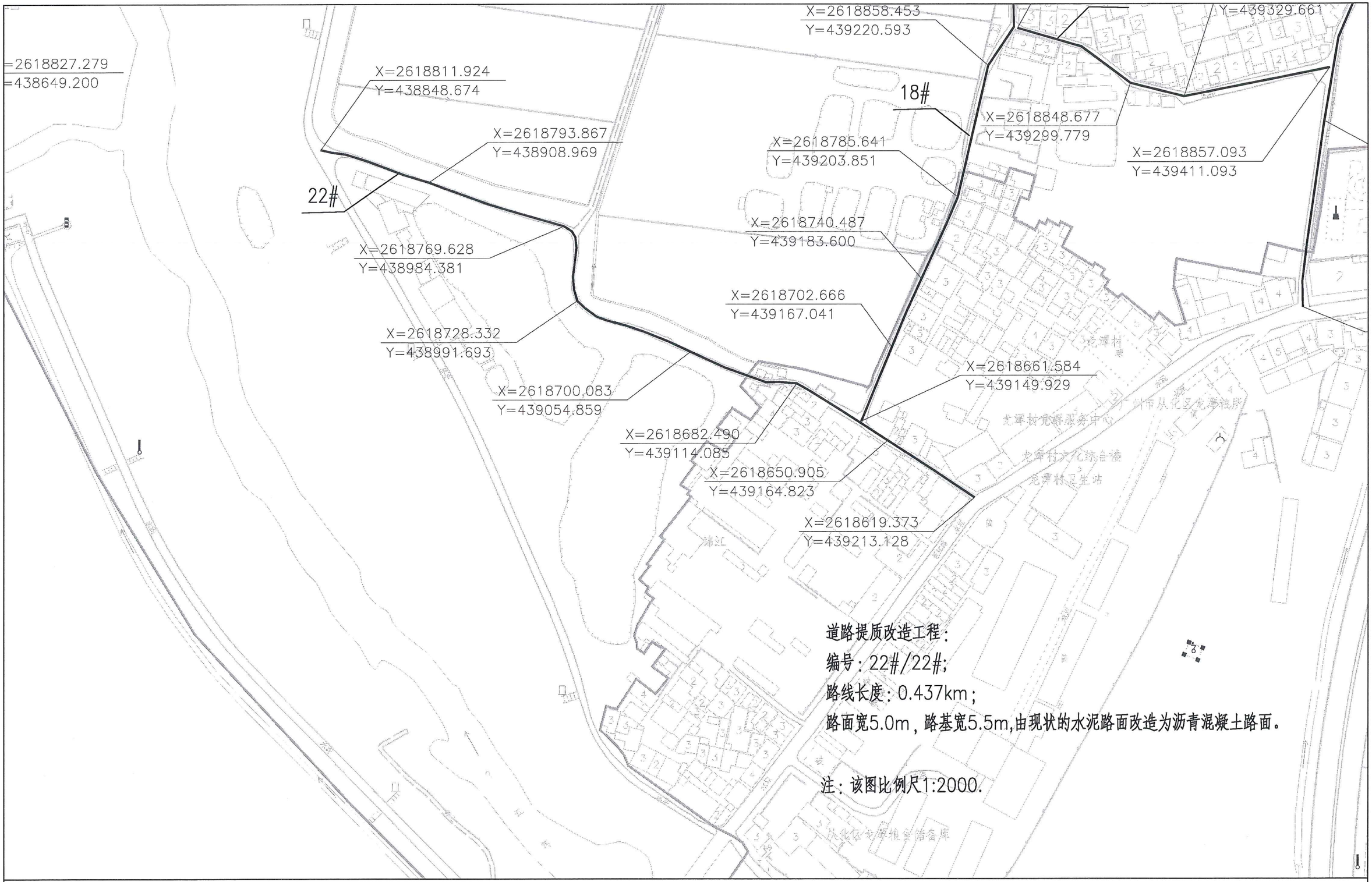

项目名称	从化区全域土地综合整治试点 鳌头万亩良田示范项目	子项	村庄整治工程
图纸名称	道路提质改造工程平面图（22#/22#）	图号	DL-3-01-23

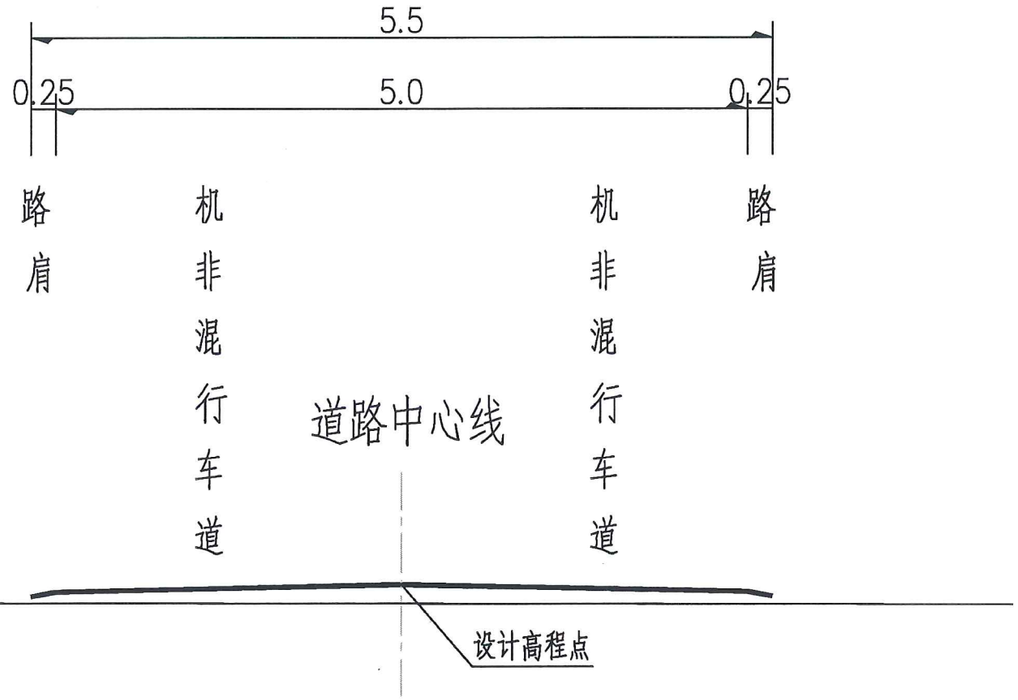

白改黑标准横断面 1:100

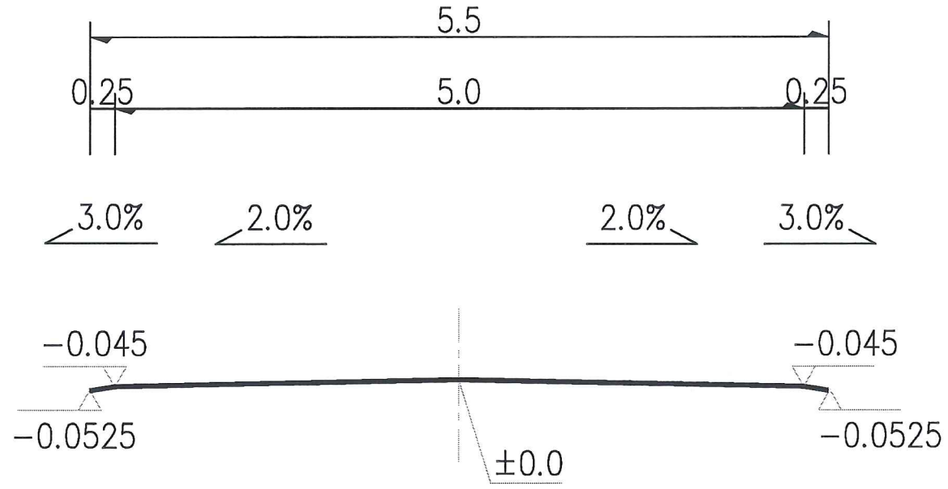

断面各控制点相对标高图 横向1:100

项目名称	从化区全域土地综合整治试点 鳌头万亩良田示范项目	子项	村庄整治工程
图纸名称	道路提质改造工程标准横断面图	图号	DL-3-02

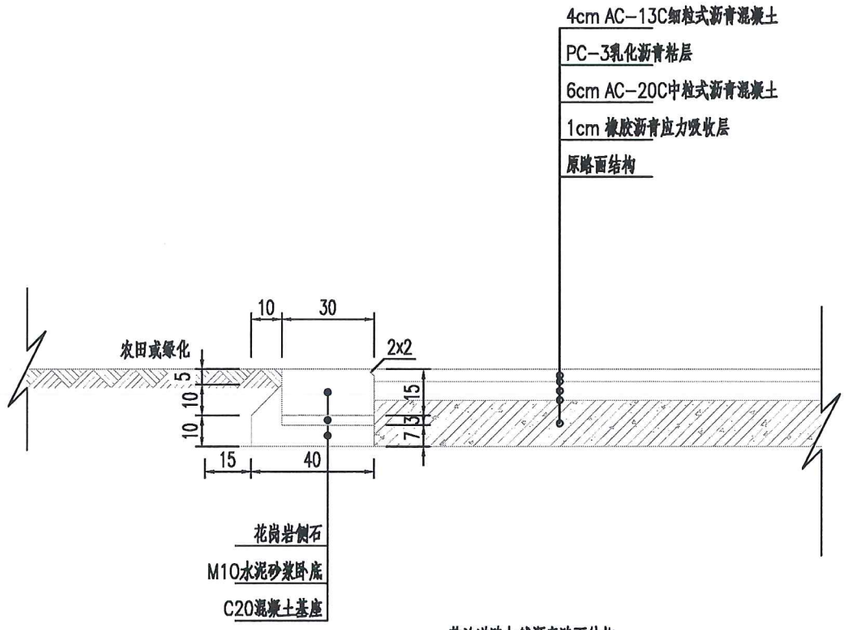

整治道路加铺沥青路面结构 (1:20)

适用于路侧为农田或绿化路段

路面建筑材料设计参数一览表

材料名称	材料规格或配合比	抗压回弹模量(MPa)		15°C劈裂强度(MPa)
		20°C	15°C	
细粒式沥青混凝土	AC-13C	1400	2000	1.20
中粒式沥青混凝土	AC-20C	1200	1800	1.00
水泥稳定碎石	5%	1500	---	0.50

车行道路面结构层层顶施工控制弯沉一览表

材料名称	材料规格或配合比	结构层厚度(cm)	层顶控制弯沉(0.01mm)
中粒式沥青混凝土	AC-13C	4	44.5
中粒式沥青混凝土	AC-20C	6	52.0
水泥稳定碎石	5%	15	65.3
水泥稳定碎石	5%	15	168.4
路基顶面	---	---	260

说明:

1、本图尺寸以cm计。

2、上面层细粒式沥青混凝土中的粗集料应选用抗滑、耐磨石料，其石料磨光值应大于42，以玄武岩、辉绿岩、辉长岩为佳，并加入抗剥落剂。下面层中粒式沥青混凝土中粗集料可采用石灰岩。

3、沥青应选用优质石油沥青，其标号应不低于AH-70。上面层细粒式沥青混凝土中还应加入SBS沥青改性剂。添加剂剂量应通过试验确定。

4、上面层细粒式沥青混凝土横向力系数SFC 应不小于54，路面宏观构造深度TD应不小于0.55mm。

5、水泥稳定碎石基层分两层，摊铺机摊铺。上、下基层每层压实厚度15cm。

6、水泥稳定碎石基层7天(25°C条件下湿养6天，浸水1天)龄期的无侧限抗压强度应不小于3.0MPa，底基层无侧限抗压强度不小于2.5MPa，集料压碎值应不超过30%。

7、路基顶面抗压回弹模量应不小于25MPa，施工控制弯沉不超过300(0.01mm)。

8、道路路拱均为直线型。

9、雨雪天气严禁施工，路面养生期间不得开放交通。

项目名称	从化区全域土地综合整治试点 鳌头万亩良田示范项目	子项	村庄整治工程
图纸名称	道路提质改造工程路面结构图	图号	DL-3-03

类型	处理措施	施工措施图示	图例
1.1.轻微裂缝维修	对于板宽小于3mm的轻微裂缝，采取扩建注浆。 (1)顺着裂缝扩宽成1、5~2.0cm的沟槽，槽深可根据裂缝深度确定，最大深度不得超过2/3板厚。 (2)清楚混凝土碎屑，吹净灰尘后，填入粒径0.3~0.6cm的清洁石屑。 (3)根据选用的灌封材料，按《公路水泥混凝土路面养护技术规范》(JTG 073.1-2001)附录A规定进行配比，混合均匀后灌入扩缝内。 (4)灌封材料固化后，达到通车强度，即可开放交通。	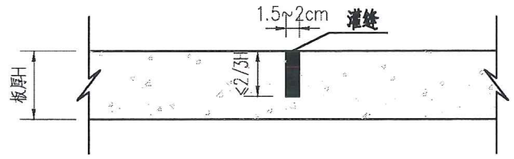	
1.2.中等裂缝维修	对大于3mm，小于15mm的中等裂缝，采取条带罩面进行补缝。 (1)在裂缝两侧切缝时，应平行于缩缝，且距裂缝不小于15cm，见图1.2a。 (2)凿除两横缝内混凝土的深度已7cm为宜。 (3)每间隔50cm打一对耙钉孔，耙钉孔的大小应略大于耙钉直径2~4cm。并在二耙钉孔之间打对于耙钉孔直径相一致的耙钉槽。 (4)耙钉宜采用φ16螺纹钢筋，使用之前应予以除锈。耙钉长度不小于20cm，弯钩长度为7cm。 (5)耙钉孔应填满砂浆，方可将耙钉插入孔内安装。 (6)切割的缝内壁应凿毛，并清除松动的混凝土碎块及表面尘土、裸石。 (7)浇筑混凝土应及时振捣密实、抹平、并喷洒养护剂。 (8)修补快面板两侧，应加深缩缝，并灌注填缝料，见图1.2b。	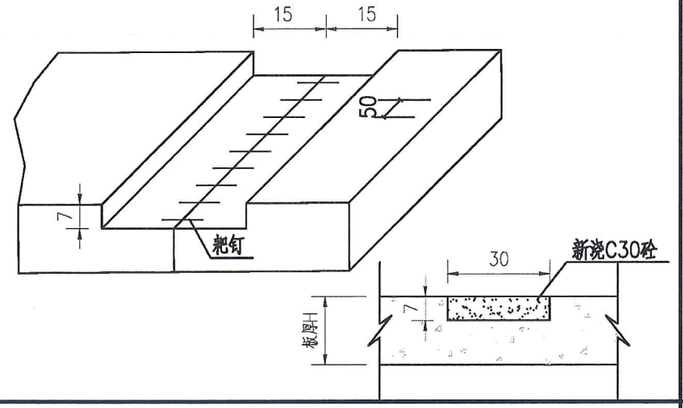	
1.3.严重裂缝维修	对大于15mm的严重裂缝，采用全深度补板(集料嵌锁法)。 (1)平行于缩缝划线，沿划线位置进行全深度切割。在保留板块边部，沿内侧4cm的位置，锯5cm深的缝，见图1.3。 (2)破碎、清除旧混凝土过程中不得伤及基层、相邻面板和路肩。若破除的旧混凝土面积当天完不成混凝土浇筑时，其补块位置应做临时补块。 (3)全深锯口和半深锯口之间的4cm宽条混凝土垂直面应凿成毛面。 (4)处理基层时，基层强度符合规范要求，整平基层，基层强度低于规范要求，应予以补强，并严格整平，若基层全部损坏或松软，并按原设计基层材料重新作基层，其技术要求应符合现行《公路路面基层施工技术细则》(JTG/T F20-2015)的规定。 (5)混凝土的配合比应根据设计弯拉强度、耐久性、耐磨性、和易性等要求，先用原材料进行配合比设计，各种材料的物理性能及化学成分应符合现行《公路水泥混凝土路面设计规范》(JTGD40-2011)规定。 (6)用水量应控制在混合料运到现场最佳和易性所需的最小值，最大水灰比为0.4，混凝土24h弯拉强度不低于3.0MPa。 (7)混凝土摊铺应在混凝土拌和后30~40min内卸到补块区内，并振捣密实。 (8)浇筑的混凝土面层应与相邻路面的横断面吻合，其表面平整度应符合现行《公路工程质量检验评定标准》(JTG F80/1-2004)规定，补块的表面纹理应与原路面吻合。 (9)补块养生宜采用养护剂，其用量根据养护材料性能确定。 (10)做接缝时，将板中间的各缩缝切到1/4板厚处，将接缝材料填入缩缝内。 (11)混凝土达到通车强度后，即可开放交通。	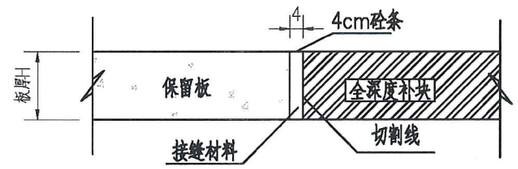	

项目名称	从化区全域土地综合整治试点 鳌头万亩良田示范项目	子项	村庄整治工程
图纸名称	现状水泥路面处理示意图	图号	DL-3-04

道路工程数量表

序号	部位	材料&规格	单位	数量	备注
1	沥青路面铺装	4cm 细粒式沥青混凝土(AC-13C)	㎡	63050	
2		6cm 中粒式沥青混凝土(AC-20C)	㎡	63050	
3		1cm 乳化沥青粘层	㎡	63050	
4		1cm厚橡胶沥青应力吸收层	㎡	63050	
5	原水泥路面处理	自粘式防裂贴(3mm厚)	㎡	20783	
6		沥青玛蹄脂灌缝(构造缝及纵横向裂缝)	m	41566	
7	水泥路面病害处理	挖除现状水泥板块后重新浇筑混凝土	㎡	22698	厚度暂定20cm

说明:

本表提供的工程量为参考值,计量时应以实际发生的工程量为准。

项目名称	从化区全域土地综合整治试点 鳌头万亩良田示范项目	子项	村庄整治工程
图纸名称	现状水泥路面处理示意图	图号	DL-3-05

从化区全域土地综合整治试点鳌头万亩良田示范项目
可行性研究报告图册

3. 人居环境提升工程附图

人居环境提升工程附图目录

序号	图　名	图号或编号	张数	备　注
01	环境整治工程范围	HY-PM-01	1	
02	河道清障、河床平整、堤顶路彩化范围	HD-QB-01	1	
03	河道洲滩节点1	HD-JD-01	1	
04	河道洲滩节点2	HD-JD-02	1	
05	河道洲滩节点3	HD-JD-03	1	
06	河道洲滩节点4	HD-JD-04	1	
07	河道洲滩节点5	HD-JD-05	1	
08	上西桥人居环境整治工程	HY-CZ-01	1	
09	高平村人居环境整治工程	HY-CZ-02	1	
10	月荣村人居环境整治工程	HY-CZ-03	1	
11	月荣村人居环境整治工程	HY-CZ-04	1	
12	龙潭村人居环境整治工程	HY-CZ-05	1	
13	龙潭村人居环境整治工程	HY-CZ-06	1	
14	龙潭村人居环境整治工程	HY-CZ-07	1	
15	龙潭村人居环境整治工程	HY-CZ-08	1	
16	高平村人居环境整治工程	HY-CZ-09	1	
17	生态鱼塘整治工程1#	HY-YT-01	1	
18	生态鱼塘整治工程2#	HY-YT-02	1	
19	生态鱼塘整治工程3#	HY-YT-03	1	
20	生态鱼塘整治工程4#	HY-YT-04	1	
21	生态鱼塘整治工程5#	HY-YT-05	1	
22				
23				
24				
25				
26				

序号	图　名	图号或编号	张数	备　注
01				
02				
03				
04				
05				
06				
07				
08				
09				
10				
11				
12				
13				
14				
15				
16				
17				
18				
19				
20				
21				
22				
23				
24				
25				
26				

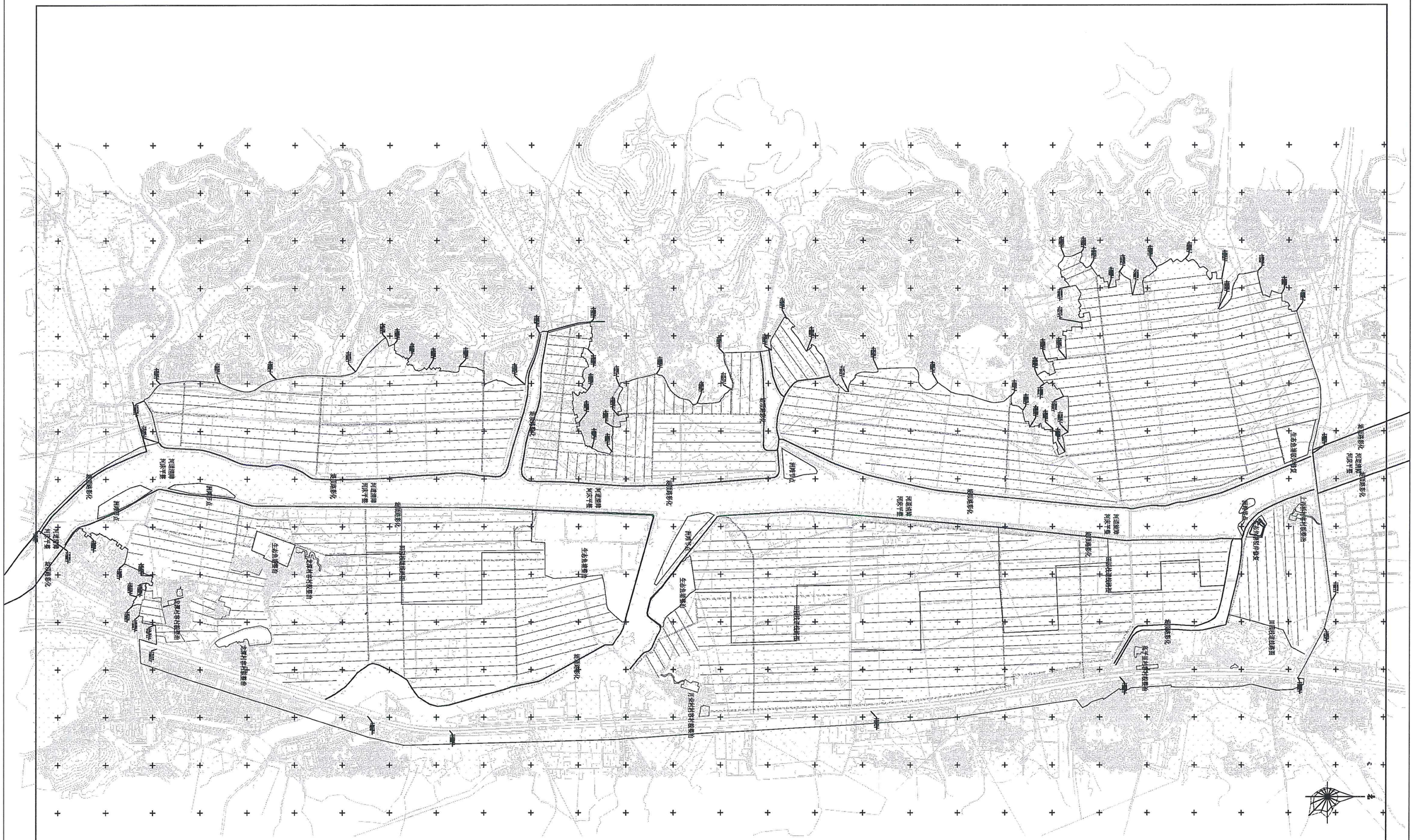

项目名称	从化区全域土地综合整治试点 整头万亩良田示范项目	子项	工程整治范围
图纸名称	环境整治工程	图号	HY-PM-01

河道清障、河床整治	
堤顶路彩化	
河道节点	

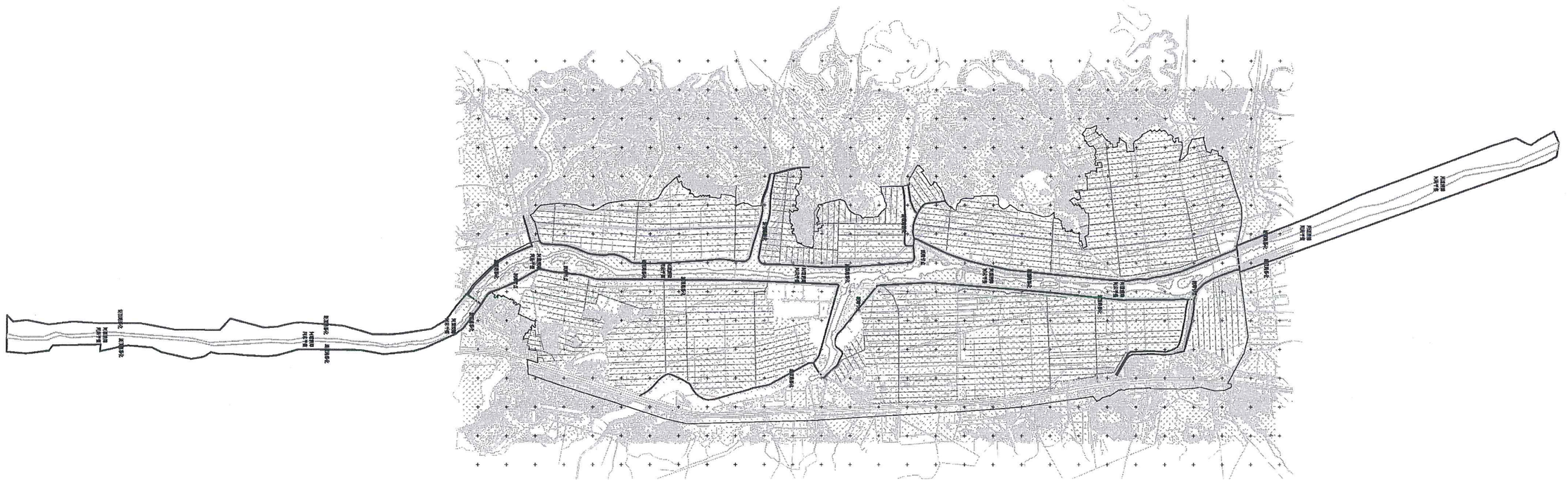

北

项目名称	从化区金坑土地综合整治试点 鳌头万亩良田示范项目	子项	河道整治工程
图纸名称	河道清障、河床整治、堤顶路彩化范围	图号	HD-QB-01

北

1:1000

堤顶步道

亲水平台

水生植物

碎石路

主河槽

堤顶步道

洲滩节点

项目名称	从化区全域土地综合整治试点 鳌头万亩良田示范项目	子项	河道整治工程
图纸名称	河道洲滩节点	图号	HD-JD-01

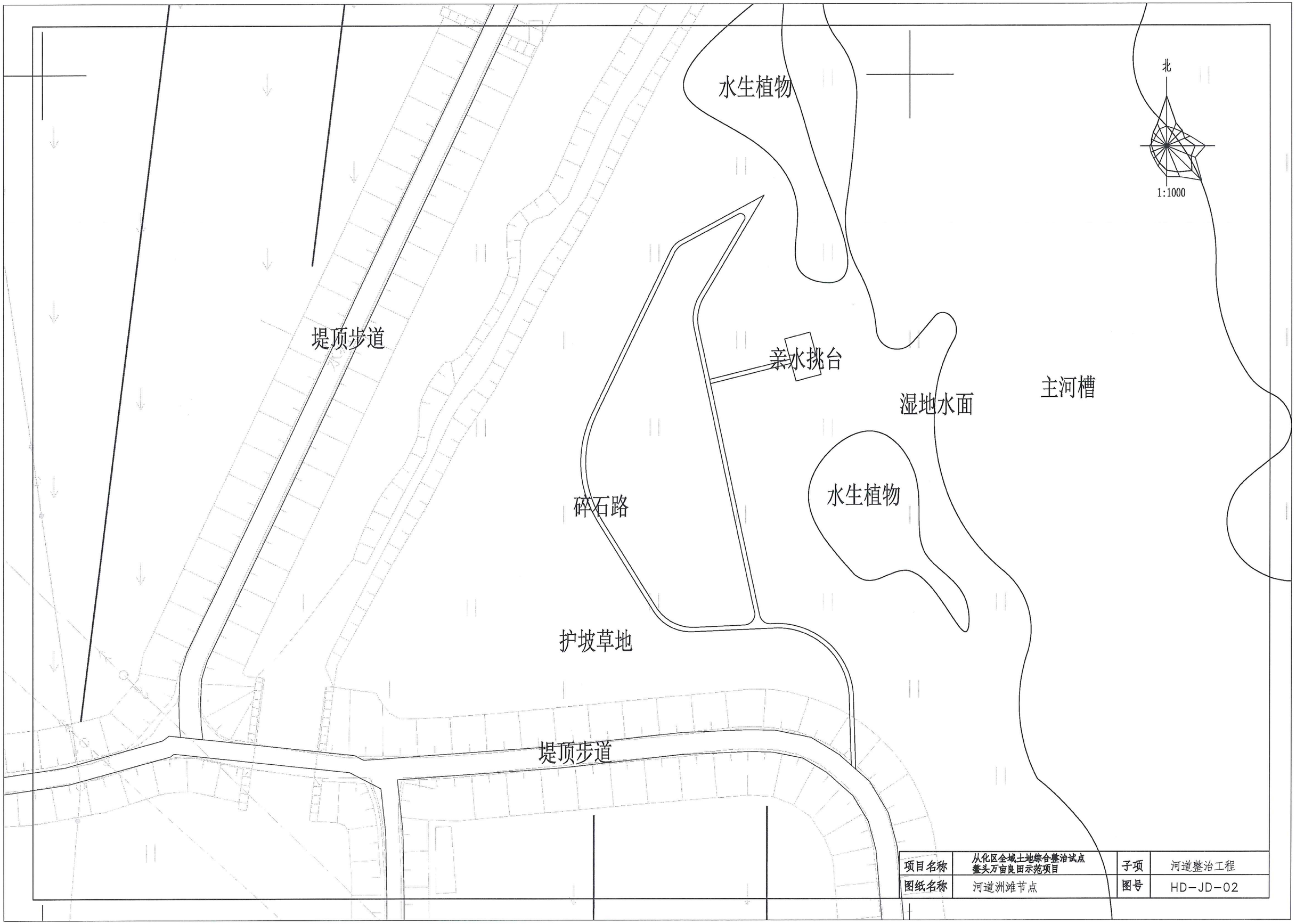

项目名称	从化区全域土地综合整治试点 鳌头万亩良田示范项目	子项	河道整治工程
图纸名称	河道洲滩节点	图号	HD-JD-02

北

1:1000

堤顶步道

碎石路

草地露营

临时停车

草地露营

临时停车

湿地水面

主河槽

临时停车

草地露营

洲滩湿地

碎石路

项目名称	从化区全域土地综合整治试点 鳌头万亩良田示范项目	子项	河道整治工程
图纸名称	河道洲滩节点	图号	HD-JD-03

北

1:1000

亲水挑台

堤顶步道

水生植物

碎石路

亲水挑台

护坡草地

湿地水面

水生植物

碎石路

堤顶步道

主河槽

项目名称	从化区全域土地综合整治试点整头万亩良田示范项目	子项	河道整治工程
图纸名称	河道洲滩节点	图号	HD-JD-04

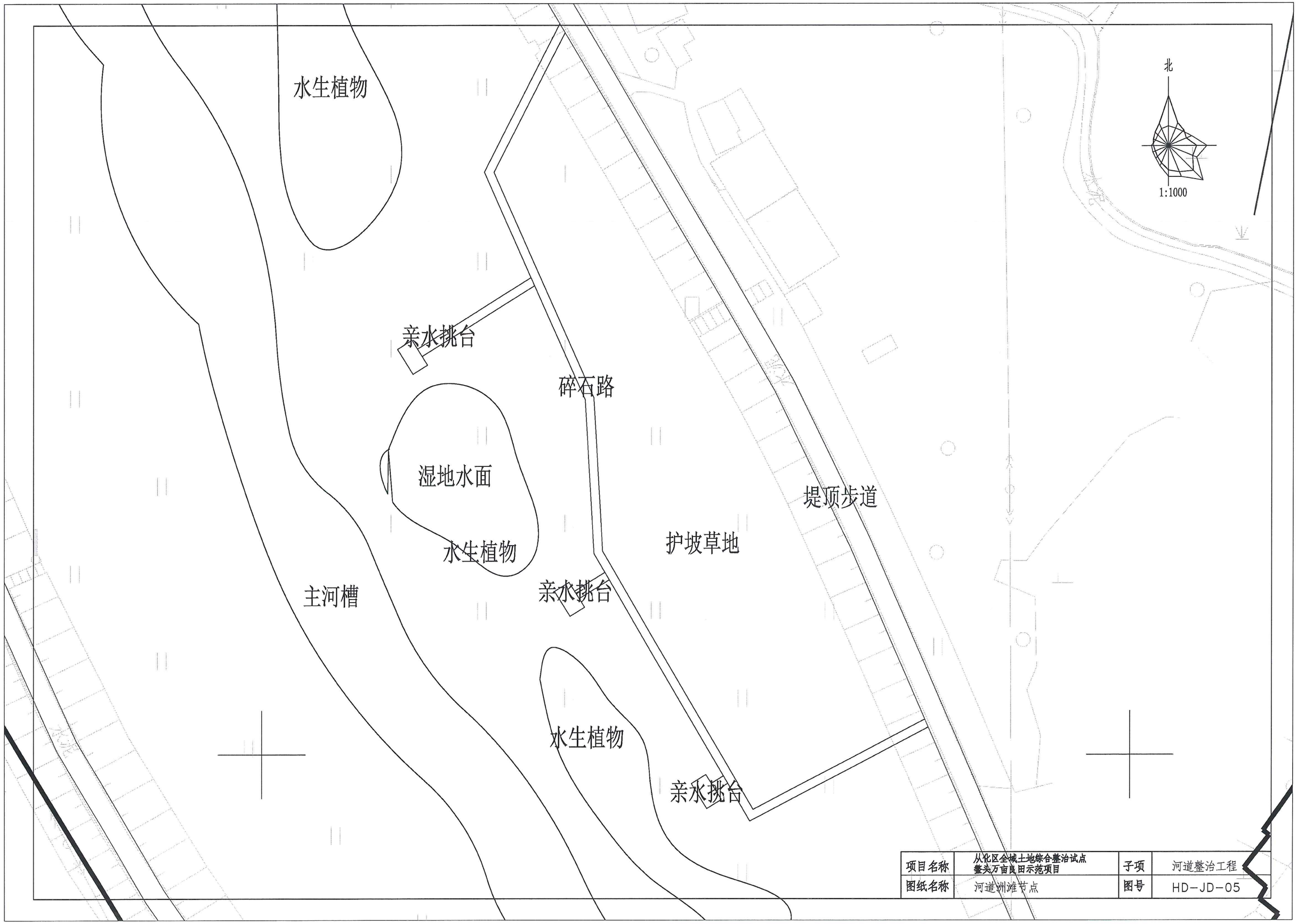

项目名称	从化区会城土地综合整治试点 鳌头万亩良田示范项目	子项	河道整治工程
图纸名称	河道洲滩节点	图号	HD-JD-05

上西桥

新垅队

北

1:500

园路

座椅

活动小广场

亲水平台

生态池塘

PA

PA

PA

园路

项目名称	从化区全域土地综合整治试点 鳌头万亩良田示范项目	子项	村庄整治工程
图纸名称	上西桥人居环境整治工程	图号	HY-CZ-01

园路

停车场

北

1:500

树池

休闲座椅

座椅

活动小广场

PA

PA

树池

树池

休闲座椅

项目名称	从化区全域土地综合整治试点 整头万亩良田示范项目	子项	村庄整治工程
图纸名称	高平村人居环境整治工程	图号	HY-CZ-02

水泥 地砖 高平村委会 高平村卫生站

项目名称	从化区全域土地综合整治试点 整头万亩良田示范项目	子项	村庄整治工程
图纸名称	月荣村人居环境整治工程	图号	HY-CZ-03

项目名称	从化区全域土地综合整治试点 鳌头万亩良田示范项目	子项	村庄整治工程
图纸名称	月荣村人居环境整治工程	图号	HY-CZ-04

项目名称	从化区全域土地综合整治试点 整头万亩良田示范项目	子项	村庄整治工程
图纸名称	龙潭村人居环境整治工程	图号	HY-CZ-05

北

1:500

休闲廊架

P A

健身场地

台阶

P A

园路

项目名称	从化区全域土地综合整治试点 鳌头万亩良田示范项目	子项	村庄整治工程
图纸名称	龙潭村人居环境整治工程	图号	HY-CZ-06

北

1:1000

项目名称	从化区全域土地综合整治试点 鳌头万亩良田示范项目	子项	村庄整治工程
图纸名称	龙潭村人居环境整治工程	图号	HY-CZ-07

项目名称	从化区全域土地综合整治试点 集头万亩良田示范项目	子项	村庄整治工程
图纸名称	龙潭村人居环境整治工程	图号	HY-CZ-08

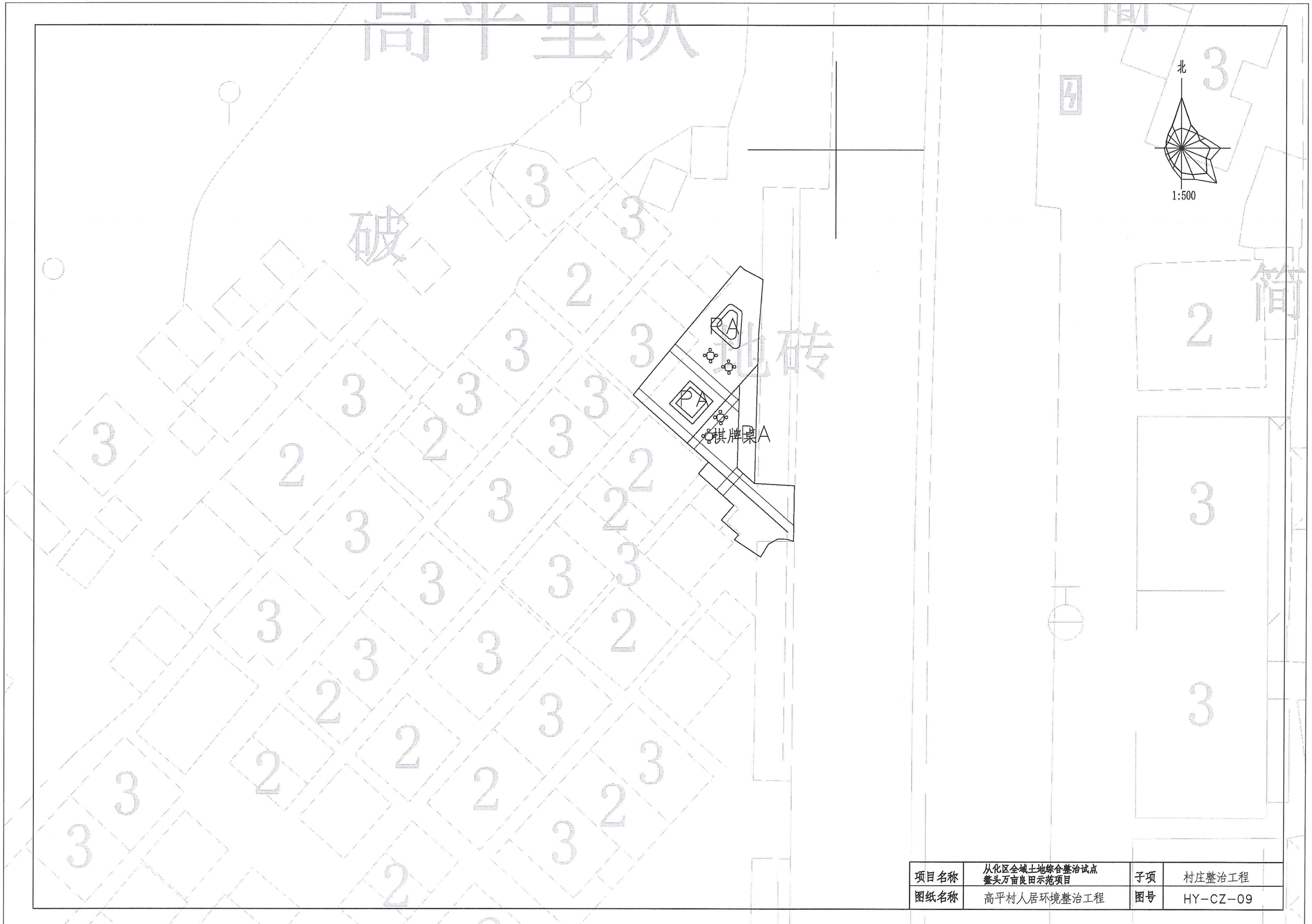

项目名称	从化区全域土地综合整治试点 鳌头万亩良田示范项目	子项	村庄整治工程
图纸名称	高平村人居环境整治工程	图号	HY-CZ-09

北

1:1000

生态停车场

铺装

园路

亲水平台

亲水平台

生态鱼塘

生态鱼塘

亲水台阶

亲水平台

亲水平台

亲水平台

接田路

接田路

项目名称	从化区全域土地综合整治试点 鳌头万亩良田示范项目	子项	村庄整治工程
图纸名称	生态鱼塘整治工程1#	图号	HY-YT-01

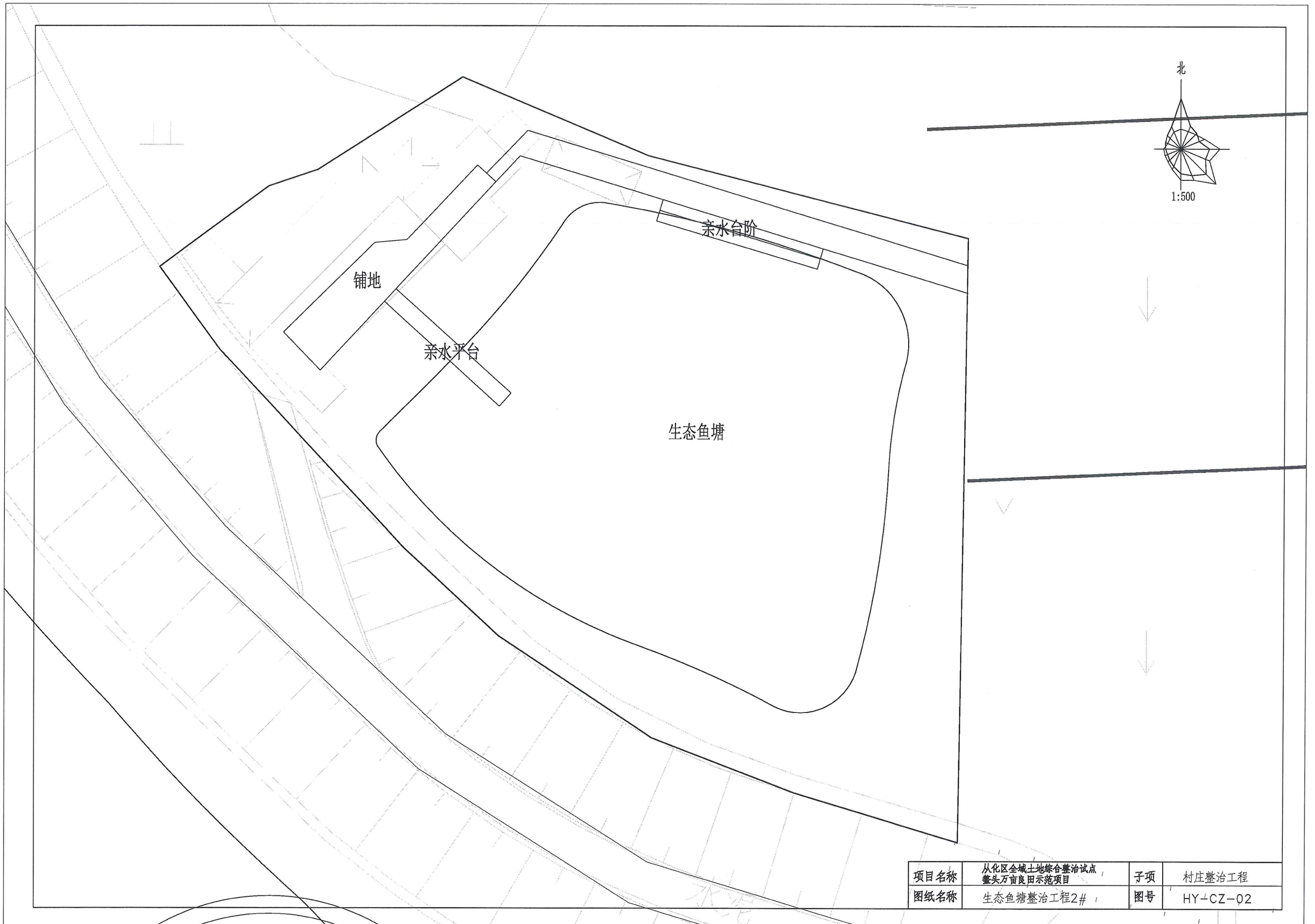

项目名称	从化区全域土地综合整治试点 鳌头万亩良田示范项目	子项	村庄整治工程
图纸名称	生态鱼塘整治工程2#	图号	HY-CZ-02

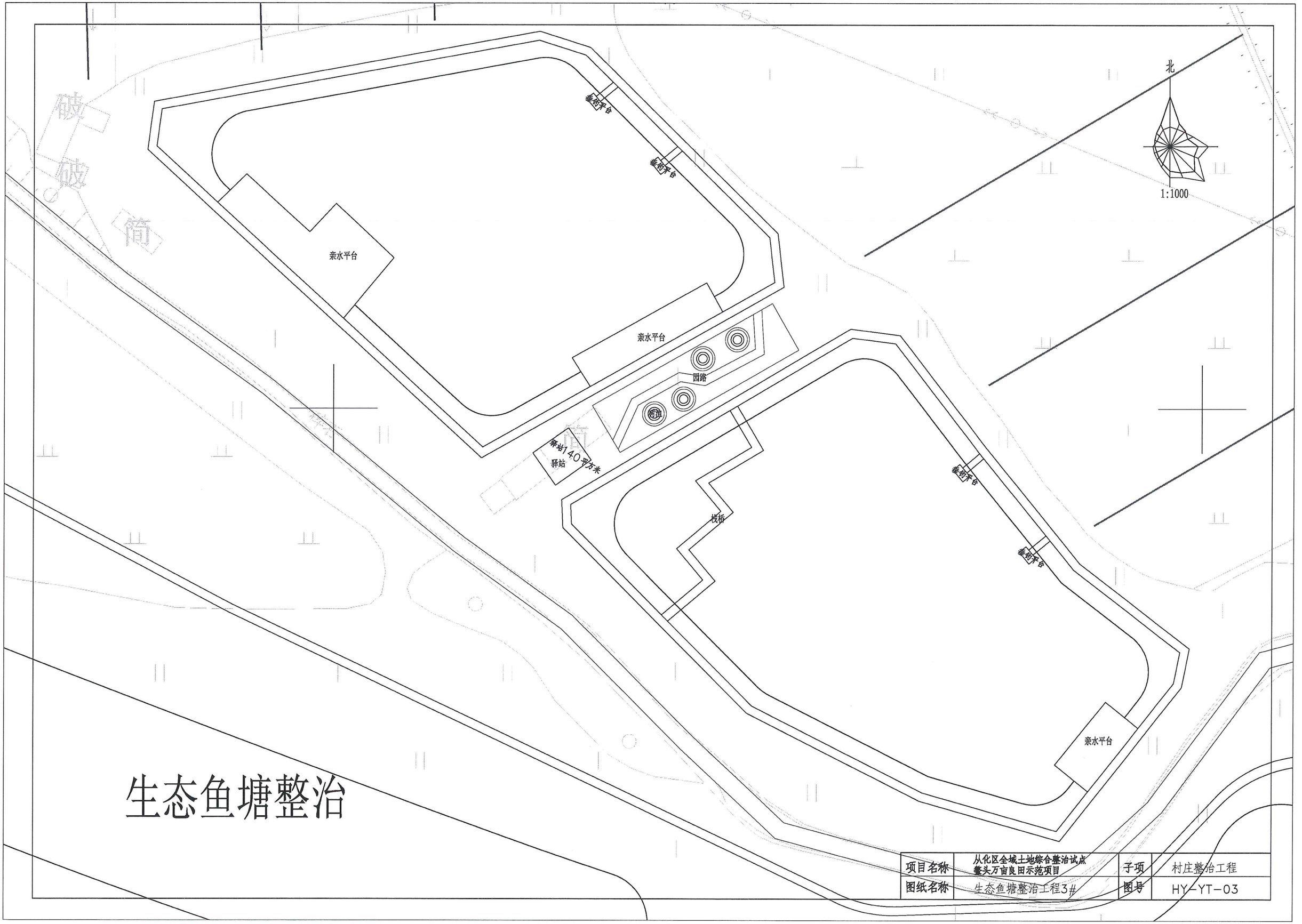

项目名称	从化区全域土地综合整治试点 鳌头万亩良田示范项目	子项	村庄整治工程
图纸名称	生态鱼塘整治工程3#	图号	HY-YT-03

北

1:2000

河道清障
河床平整

生态鱼塘

生态鱼塘

生态鱼塘

生态鱼塘

生态鱼塘

生态鱼塘

鱼塘驳岸修复

生态鱼塘

生态鱼塘

生态鱼塘

项目名称	从化区全域土地综合整治试点 鳌头万亩良田示范项目	子项	村庄整治工程
图纸名称	生态鱼塘整治工程3#	图号	HY-YT-03

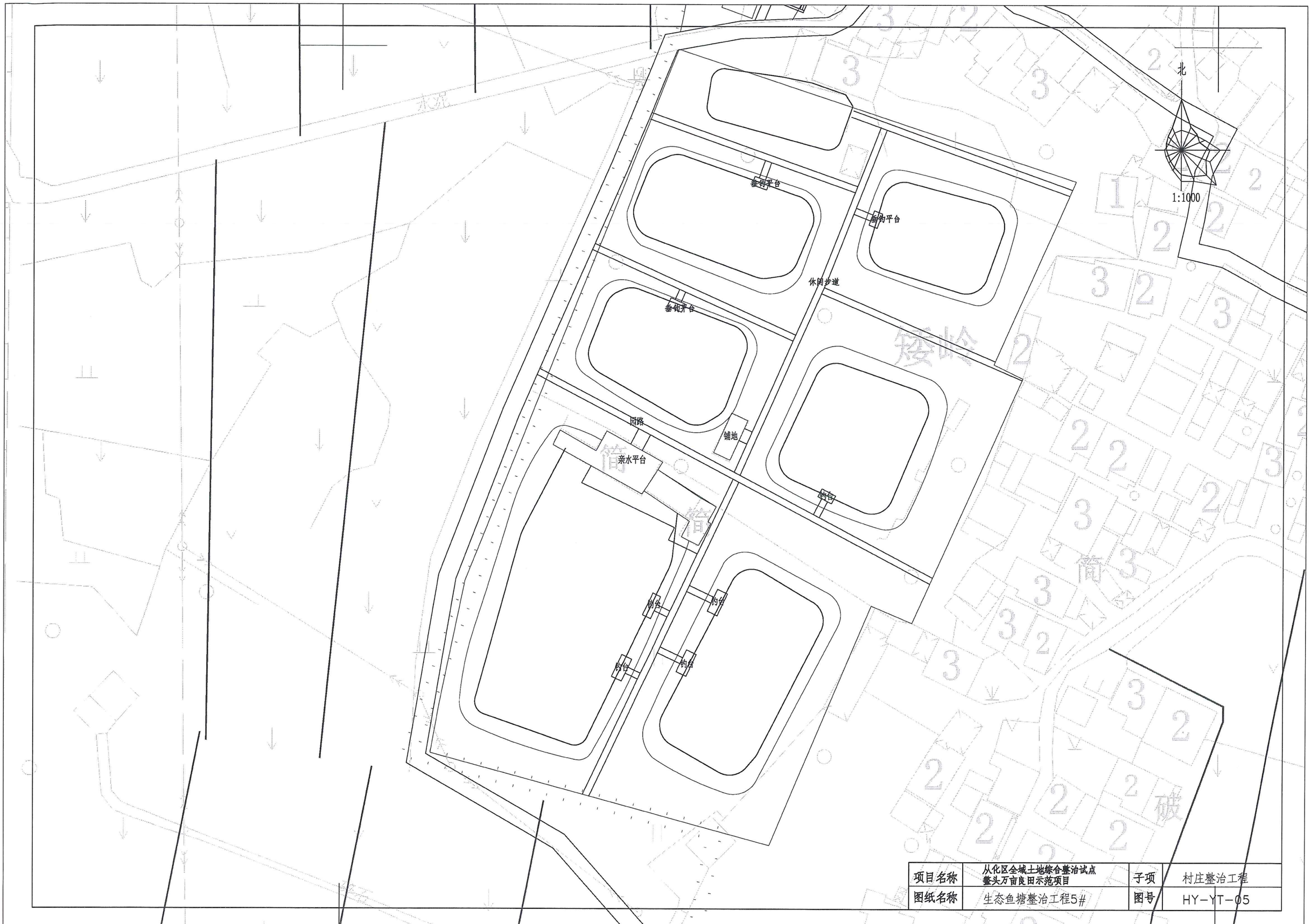

项目名称	从化区全域土地综合整治试点 鳌头万亩良田示范项目	子项	村庄整治工程
图纸名称	生态鱼塘整治工程5#	图号	HY-YT-05