工点设计单位
建筑 结构 给排水 配电
环控
系统设计单位
建筑 结构 区间 轨道
线路 限界 行车 供电系统
FAS BAS MCS AFC
通信 信号 防灾 站台门
防水 给排水 通风空调 门禁
主控系统 扶梯电梯 集中供冷 防淹门

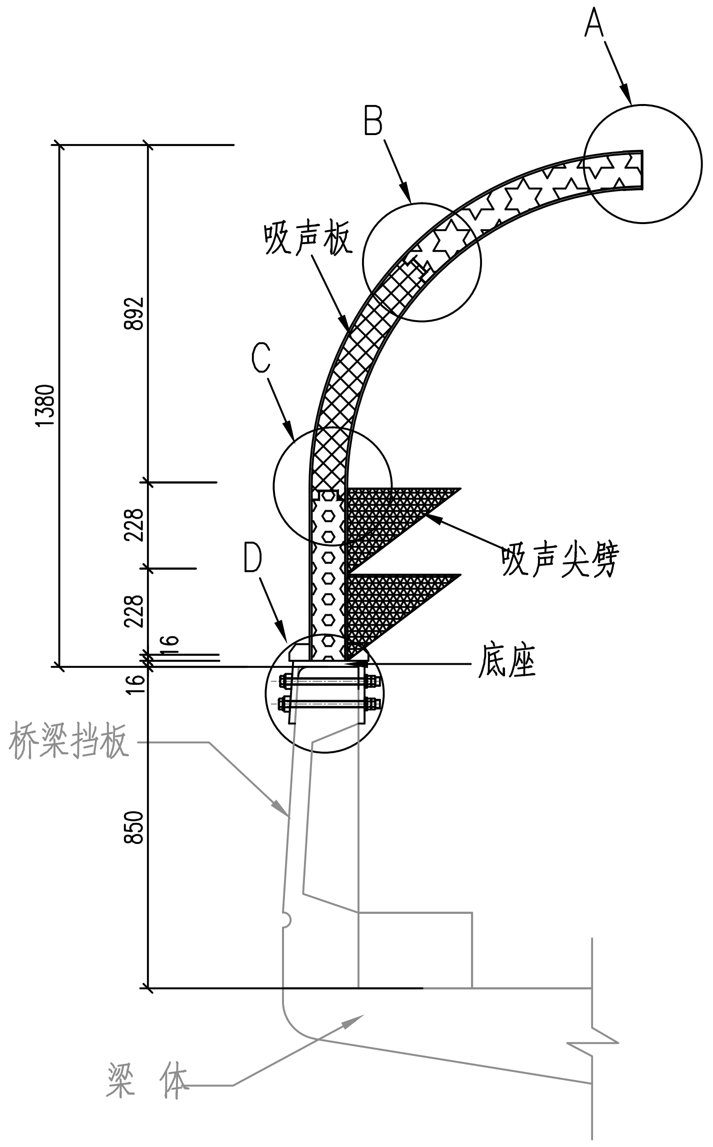
A
B
吸声板
C
吸声尖劈
D
底座
桥梁挡板
梁体
1380
892
228
228
16
16
850

声屏障断面图 1:20

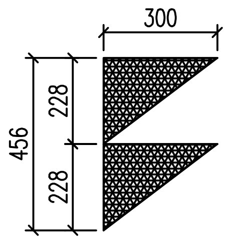
300
228
228
456

吸声尖劈断面图 1:20

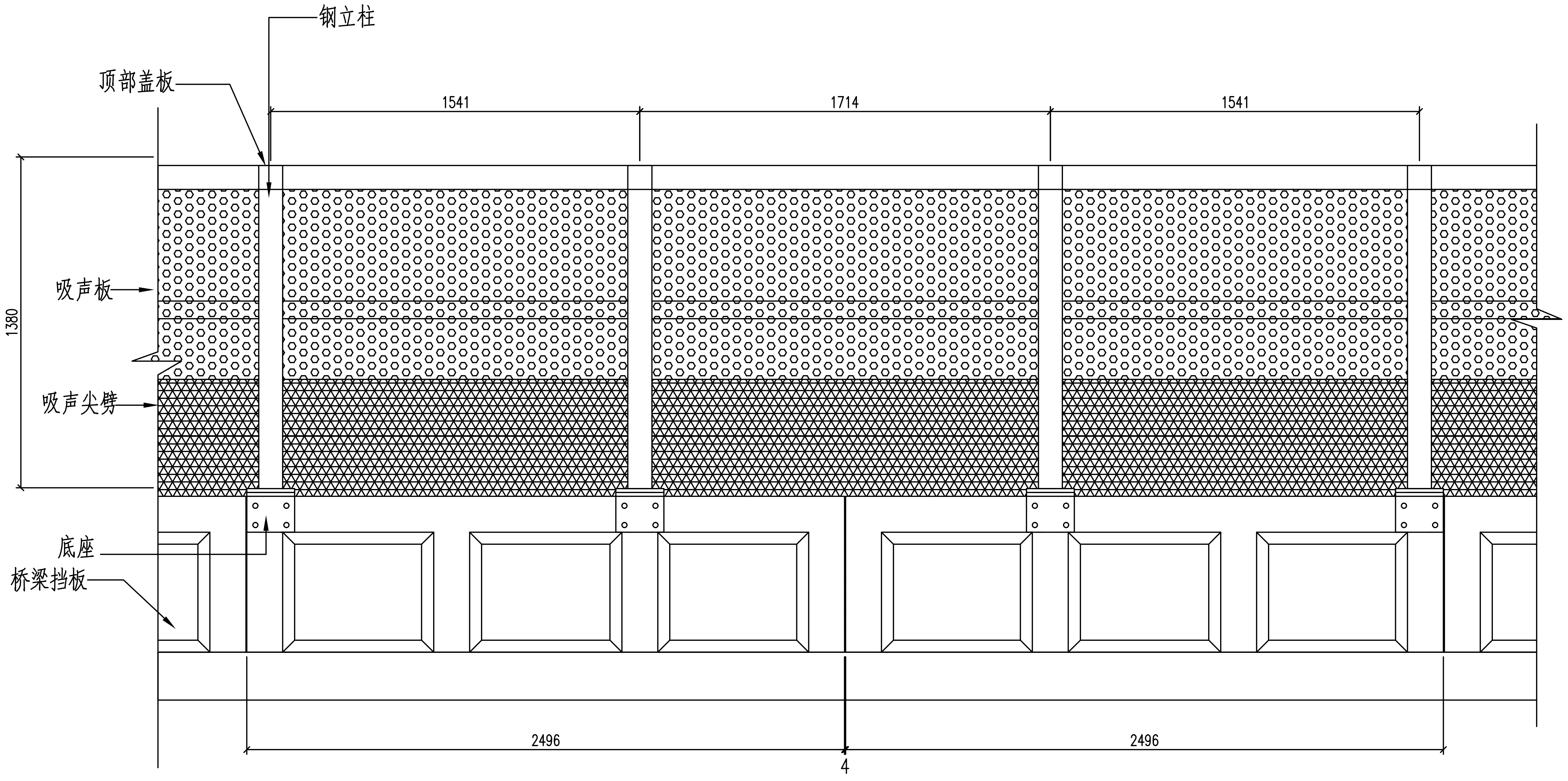
钢立柱
顶部盖板
1541
1714
1541
吸声板
1380
吸声尖劈
底座
桥梁挡板
2496
2496
4

声屏障立面图 1:20

说明：

1. 本图为标准段立面图适用于整孔预制梁长度2496mm的桥梁挡板处的声屏障；
2. 声屏障立柱采用H型钢立柱，在桥梁档板上设置立柱底座，声屏障立柱采用焊接方式与立柱底板连接。
3. 吸声尖劈采用与声屏障一体式结构；
4. 立柱为HW100X100型钢（Q235C）热压成弧型，底座材料Q235C；
5. 吸声尖劈和吸声板均采用金属吸声结构，面向声源面采用1.5mm铝合金穿孔板（孔径≤φ2.5，穿孔率20%～30%），背板采用1.5mm铝合金板，吸声材料采用通孔泡沫铝；
6. A、B、C、D节点大样图见图009.

工程名称	四号线庆盛-黄阁汽车城区间加装声屏障项目（2022年）					广州地铁设计研究院股份有限公司		
设计	周鹏	周鹏	审定	罗辉	罗辉	图名	声屏障标准立面和断面图	项目编号 SJ-2021-153
校核	郑聪	郑聪	项目负责人	郑聪	郑聪			阶段 施工图设计
专业负责人	郑聪	郑聪	审核	王静伟	王静伟	图号/电子文档：004QS-S-SPZ-00-007		日期 2022年4月